(ร่าง)

ประกาศมหาวิทยาลัยสวนดุสิต
เรื่อง ประกวดราคาซื้อครุภัณฑ์เครื่องเติมใส่ถ้วย (Cup filling) พร้อมเครื่องปิดผนึก (Rotary seal)
อาคารแปรรูป ตำบลโคกโคเฒ่า อำเภอเมืองสุพรรณบุรี จังหวัดสุพรรณบุรี จำนวน ๑ ชุด
ด้วยวิธีประกวดราคาอิเล็กทรอนิกส์ (e-bidding)

มหาวิทยาลัยสวนดุสิต มีความประสงค์จะประกวดราคาจัดซื้อครุภัณฑ์เครื่องเติมใส่ถ้วย (Cup filling) พร้อมเครื่องปิดผนึก (Rotary seal) อาคารแปรรูป ตำบลโคกโคเฒ่า อำเภอเมืองสุพรรณบุรี จังหวัดสุพรรณบุรี จำนวน ๑ ชุด ด้วยวิธีประกวดราคาอิเล็กทรอนิกส์ ราคากลางของงานซื้อในการประกวดราคาครั้งนี้ เป็นเงินทั้งสิ้น ๗,๕๐๐,๐๐๐.๐๐ บาท (เจ็ดล้านห้าแสนบาทถ้วน) ตามรายการ ดังนี้

๑. เครื่องเติมใส่ถ้วย (Cup filling) พร้อมเครื่องปิดผนึก (Rotary seal) จำนวน ๑ ชุด
(รายละเอียดตามขอบเขตของงาน ดังแนบ)

ผู้ยื่นข้อเสนอจะต้องมีคุณสมบัติ ดังต่อไปนี้

๑. มีความสามารถตามกฎหมาย

๒. ไม่เป็นบุคคลล้มละลาย

๓. ไม่อยู่ระหว่างเลิกกิจการ

๔. ไม่เป็นบุคคลซึ่งอยู่ระหว่างถูกระงับการยื่นข้อเสนอหรือทำสัญญากับหน่วยงานของรัฐไว้ชั่วคราว เนื่องจากเป็นผู้ที่ไม่ผ่านเกณฑ์การประเมินผลการปฏิบัติงานของผู้ประกอบการตามระเบียบที่รัฐมนตรีว่าการกระทรวงการคลังกำหนดตามที่ประกาศเผยแพร่ในระบบเครือข่ายสารสนเทศของกรมบัญชีกลาง

๕. ไม่เป็นบุคคลซึ่งถูกระบุชื่อไว้ในบัญชีรายชื่อผู้ทิ้งงานและได้แจ้งเวียนชื่อให้เป็นผู้ทิ้งงานของหน่วยงานของรัฐในระบบเครือข่ายสารสนเทศของกรมบัญชีกลาง ซึ่งรวมถึงนิติบุคคลที่ผู้ทิ้งงานเป็นหุ้นส่วนผู้จัดการ กรรมการผู้จัดการ ผู้บริหาร ผู้มีอำนาจในการดำเนินงานในกิจการของนิติบุคคลนั้นด้วย

๖. มีคุณสมบัติและไม่มีลักษณะต้องห้ามตามที่คณะกรรมการนโยบายการจัดซื้อจัดจ้างและการบริหารพัสดุภาครัฐกำหนดในราชกิจจานุเบกษา

๗. เป็นนิติบุคคล ผู้มีอาชีพขายพัสดุที่ประกวดราคาซื้อด้วยวิธีประกวดราคาอิเล็กทรอนิกส์ดังกล่าว

๘. ไม่เป็นผู้มีผลประโยชน์ร่วมกันกับผู้ยื่นข้อเสนอรายอื่นที่เข้ายื่นข้อเสนอให้แก่ มหาวิทยาลัยสวนดุสิต ณ วันประกาศประกวดราคาอิเล็กทรอนิกส์ หรือไม่เป็นผู้กระทำการอันเป็นการขัดขวางการแข่งขันอย่างเป็นธรรมในการประกวดราคาอิเล็กทรอนิกส์ครั้งนี้

๙. ไม่เป็นผู้ได้รับเอกสิทธิ์หรือความคุ้มกัน ซึ่งอาจปฏิเสธไม่ยอมขึ้นศาลไทย เว้นแต่รัฐบาลของผู้ยื่นข้อเสนอได้มีคำสั่งให้สละเอกสิทธิ์ความคุ้มกันเช่นว่านั้น

๑๐. ผู้ยื่นข้อเสนอต้องลงทะเบียนในระบบจัดซื้อจัดจ้างภาครัฐด้วยอิเล็กทรอนิกส์ (Electronic Government Procurement : e - GP) ของกรมบัญชีกลาง

๒ / ๑๑. ผู้เสนอ...

๑๑. ผู้เสนอราคาต้องมีผลงานในด้านอุตสาหกรรมอาหารในวงเงินไม่น้อยกว่า **๓,๗๕๐,๐๐๐.๐๐ บาท (สามล้านเจ็ดแสนห้าหมื่นบาทถ้วน)** โดยให้แนบสำเนาหนังสือรับรองผลงานมาแสดง ในวันที่เสนอราคา ซึ่งผลงานดังกล่าวของผู้เสนอราคาต้องเป็นผลงานในสัญญาเดียวเท่านั้น และเป็นสัญญาที่ผู้เสนอราคาได้ทำงานแล้วเสร็จตามสัญญาซึ่งได้มีการส่งมอบงานและตรวจรับเรียบร้อยแล้วและเป็นผลงานที่ดีเป็นที่ยอมรับในมาตรฐานทั่วไปและปฏิบัติถูกต้องตามเงื่อนไขแห่งสัญญานั้นทุกประการ และเป็นผลงานที่เป็นคู่สัญญาโดยตรงกับส่วนราชการ หน่วยงานตามกฎหมายว่าด้วยระเบียบบริหารราชการส่วนท้องถิ่นหน่วยงานอื่นซึ่งมีกฎหมายบัญญัติให้มีฐานะเป็นราชการบริหารส่วนท้องถิ่น รัฐวิสาหกิจ หรือหน่วยงานเอกชนที่มหาวิทยาลัยเชื่อถือ ที่ได้รับการรับรองมาตรฐาน GMP และ**มีอายุผลงานไม่เกิน ๕ ปี นับจากวันทำการแล้วเสร็จตามสัญญาจนถึงวันที่ยื่นเอกสารประกวดราคาครั้งนี้ จำนวนไม่น้อยกว่า ๓ ผลงาน** เพื่อประกอบการพิจารณาคัดเลือกผู้เสนอราคาที่มีคุณภาพและคุณสมบัติที่เป็นประโยชน์ต่อทางราชการได้

ผู้ยื่นข้อเสนอต้องยื่นข้อเสนอและเสนอราคาทางระบบจัดซื้อจัดจ้างภาครัฐด้วยอิเล็กทรอนิกส์ **ในวันที่ ..... ระหว่างเวลา ..... น. ถึง ..... น.**

ผู้สนใจสามารถขอซื้อเอกสารประกวดราคาด้วยอิเล็กทรอนิกส์ ในราคาชุดละ **๑๐๐.๐๐ บาท (หนึ่งร้อยบาทถ้วน)** ผ่านทางระบบจัดซื้อจัดจ้างภาครัฐด้วยอิเล็กทรอนิกส์และชำระเงินผ่านทางธนาคาร ตั้งแต่วันที่ ..... ถึงวันที่ ..... โดยดาวน์โหลดเอกสารผ่านทางระบบจัดซื้อจัดจ้างภาครัฐด้วยอิเล็กทรอนิกส์ ได้ภายหลังจากชำระเงินเป็นที่เรียบร้อยแล้วจนถึงก่อนวันเสนอราคา

ผู้สนใจสามารถดูรายละเอียดได้ที่เว็บไซต์ **www.dusit.ac.th และ supply.dusit.ac.th หรือ www.gprocurement.go.th** หรือสอบถามทางโทรศัพท์หมายเลข ๐-๒๒๔๔-๕๑๑๐ ถึง ๕๑๑๔ ในวันและเวลาราชการ

ประกาศ ณ วันที่ มีนาคม พ.ศ. ๒๕๖๖

(รองศาสตราจารย์ ดร.ศิโรจน์ ผลพันธิน)
อธิการบดีมหาวิทยาลัยสวนดุสิต

หมายเหตุ ผู้ประกอบการสามารถจัดเตรียมเอกสารประกอบการเสนอราคา (เอกสารส่วนที่ ๑ และเอกสารส่วนที่ ๒) ในระบบ e-GP ได้ตั้งแต่วันที่ ขอรับเอกสารจนถึงวันเสนอราคา

เอกสารประกวดราคาซื้อด้วยวิธีประกวดราคาอิเล็กทรอนิกส์ (e-bidding) เลขที่ .....

รายการซื้อครุภัณฑ์เครื่องเติมใส่ถ้วย (Cup filling) พร้อมเครื่องปิดผนึก (Rotary seal) อาคารแปรรูป ตำบลโคกโคเฒ่า อำเภอเมืองสุพรรณบุรี จังหวัดสุพรรณบุรี จำนวน ๑ ชุด

ด้วยวิธีประกวดราคาอิเล็กทรอนิกส์ (e-bidding)

ตามประกาศมหาวิทยาลัยสวนดุสิต

ลงวันที่ มีนาคม ๒๕๖๖

มหาวิทยาลัยสวนดุสิต ซึ่งต่อไปนี้เรียกว่า “มหาวิทยาลัย” มีความประสงค์จะประกวดราคาซื้อครุภัณฑ์เครื่องเติมใส่ถ้วย (Cup filling) พร้อมเครื่องปิดผนึก (Rotary seal) อาคารแปรรูป ตำบลโคกโคเฒ่า อำเภอเมืองสุพรรณบุรี จังหวัดสุพรรณบุรี จำนวน ๑ ชุด ด้วยวิธีประกวดราคาอิเล็กทรอนิกส์ ตามรายการ ดังนี้

๑. เครื่องเติมใส่ถ้วย (Cup filling) พร้อมเครื่องปิดผนึก (Rotary seal) จำนวน ๑ ชุด

(รายละเอียดตามขอบเขตของงาน ดังแนบ)

พัสดุที่จะซื้อนี้ต้องเป็นของแท้ ของใหม่ ไม่เคยใช้งานมาก่อน ไม่เป็นของเก่าเก็บ อยู่ในสภาพที่จะใช้งานได้ทันทีและมีคุณลักษณะเฉพาะตรงตามที่กำหนดไว้ในเอกสารประกวดราคาซื้อด้วยวิธีประกวดราคาอิเล็กทรอนิกส์ฉบับนี้ โดยมีข้อแนะนำและข้อกำหนด ดังต่อไปนี้

๑. เอกสารแนบท้ายเอกสารประกวดราคาอิเล็กทรอนิกส์

๑.๑ รายละเอียดคุณลักษณะเฉพาะ

๑.๒ แบบใบเสนอราคาที่กำหนดไว้ในระบบจัดซื้อจัดจ้างภาครัฐด้วยอิเล็กทรอนิกส์

๑.๓ แบบสัญญาซื้อขายทั่วไป

๑.๔ แบบหนังสือค้ำประกัน

(๑) หลักประกันการเสนอราคา

(๒) หลักประกันสัญญา

๑.๕ บทนิยาม

(๑) ผู้มีผลประโยชน์ร่วมกัน

(๒) การขัดขวางการแข่งขันอย่างเป็นธรรม

๑.๖ แบบบัญชีเอกสารที่กำหนดไว้ในระบบจัดซื้อจัดจ้างภาครัฐด้วยอิเล็กทรอนิกส์

(๑) บัญชีเอกสารส่วนที่ ๑

(๒) บัญชีเอกสารส่วนที่ ๒

๑.๗ ขอบเขตของงาน

๑.๘ แบบรูปรายการครุภัณฑ์

๒ / ๒. คุณสมบัติ...

๒. คุณสมบัติของผู้ยื่นข้อเสนอ

๒.๑ มีความสามารถตามกฎหมาย

๒.๒ ไม่เป็นบุคคลล้มละลาย

๒.๓ ไม่อยู่ระหว่างเลิกกิจการ

๒.๔ ไม่เป็นบุคคลซึ่งอยู่ระหว่างถูกระงับการยื่นข้อเสนอหรือทำสัญญากับหน่วยงานของรัฐไว้ชั่วคราว เนื่องจากเป็นผู้ที่ไม่ผ่านเกณฑ์การประเมินผลการปฏิบัติงานของผู้ประกอบการตามระเบียบที่รัฐมนตรีว่าการกระทรวงการคลังกำหนดตามที่ประกาศเผยแพร่ในระบบเครือข่ายสารสนเทศของกรมบัญชีกลาง

๒.๕ ไม่เป็นบุคคลซึ่งถูกระบุชื่อไว้ในบัญชีรายชื่อผู้ทิ้งงานและได้แจ้งเวียนชื่อให้เป็นผู้ทิ้งงานของหน่วยงานของรัฐในระบบเครือข่ายสารสนเทศของกรมบัญชีกลาง ซึ่งรวมถึงนิติบุคคลที่ผู้ทิ้งงานเป็นหุ้นส่วนผู้จัดการ กรรมการผู้จัดการ ผู้บริหาร ผู้มีอำนาจในการดำเนินงานในกิจการของนิติบุคคลนั้นด้วย

๒.๖ มีคุณสมบัติและไม่มีลักษณะต้องห้ามตามที่คณะกรรมการนโยบายการจัดซื้อจัดจ้างและการบริหารพัสดุภาครัฐกำหนดในราชกิจจานุเบกษา

๒.๗ เป็นนิติบุคคลผู้มีอาชีพขายพัสดุที่ประกวดราคาอิเล็กทรอนิกส์ดังกล่าว

๒.๘ ไม่เป็นผู้มีผลประโยชน์ร่วมกันกับผู้ยื่นข้อเสนอรายอื่นที่เข้ายื่นข้อเสนอให้แก่ มหาวิทยาลัยสวนดุสิต ณ วันประกาศประกวดราคาอิเล็กทรอนิกส์ หรือไม่เป็นผู้กระทำการอันเป็นการขัดขวางการแข่งขันอย่างเป็นธรรมในการประกวดราคาอิเล็กทรอนิกส์ครั้งนี้

๒.๙ ไม่เป็นผู้ได้รับเอกสิทธิ์หรือความคุ้มกัน ซึ่งอาจปฏิเสธไม่ยอมขึ้นศาลไทย เว้นแต่รัฐบาลของผู้ยื่นข้อเสนอได้มีคำสั่งให้สละเอกสิทธิ์และความคุ้มกันเช่นว่านั้น

๒.๑๐ ผู้ยื่นข้อเสนอที่ยื่นข้อเสนอในรูปแบบของ "กิจการร่วมค้า" ต้องมีคุณสมบัติดังนี้

กรณีที่ข้อตกลงฯ กำหนดให้ผู้เข้าร่วมค้ารายใดรายหนึ่งเป็นผู้เข้าร่วมค้าหลัก ข้อตกลงฯ จะต้องมีการกำหนดสัดส่วนหน้าที่ และความรับผิดชอบในปริมาณงาน สิ่งของ หรือมูลค่าตามสัญญาของผู้เข้าร่วมค้าหลักมากกว่าผู้เข้าร่วมค้ารายอื่นทุกราย

กรณีที่ข้อตกลงฯ กำหนดให้ผู้เข้าร่วมค้ารายใดรายหนึ่งเป็นผู้เข้าร่วมค้าหลักกิจการร่วมค้านั้นต้องใช้ผลงานของผู้เข้าร่วมค้าหลักรายเดียวเป็นผลงานของกิจการร่วมค้าที่ยื่นข้อเสนอ

สำหรับข้อตกลงฯ ที่ไม่ได้กำหนดให้ผู้เข้าร่วมค้ารายใดเป็นผู้เข้าร่วมค้าหลัก ผู้เข้าร่วมค้าทุกรายจะต้องมีคุณสมบัติครบถ้วนตามเงื่อนไขที่กำหนดไว้ในเอกสารเชิญชวน

๒.๑๑ ผู้ยื่นข้อเสนอต้องลงทะเบียนในระบบจัดซื้อจัดจ้างภาครัฐด้วยอิเล็กทรอนิกส์ (Electronic Government Procurement: e - GP) ของกรมบัญชีกลาง

๒.๑๒ ผู้เสนอราคาต้องมีผลงานในด้านอุตสาหกรรมอาหารในวงเงินไม่น้อยกว่า **๓,๗๕๐,๐๐๐.๐๐ บาท (สามล้านเจ็ดแสนห้าหมื่นบาทถ้วน)** โดยให้แนบสำเนาหนังสือรับรองผลงานมาแสดงในวันที่เสนอราคา ซึ่งผลงานดังกล่าวของผู้เสนอราคาต้องเป็นผลงานในสัญญาเดียวเท่านั้น และเป็นสัญญาที่ผู้เสนอราคาได้ทำงานแล้วเสร็จตามสัญญาซึ่งได้มีการส่งมอบงานและตรวจรับเรียบร้อยแล้วและเป็นผลงานที่ดีเป็นที่ยอมรับในมาตรฐานทั่วไปและปฏิบัติถูกต้องตามเงื่อนไขแห่งสัญญานั้นทุกประการ และเป็นผลงานที่เป็นคู่สัญญาโดยตรงกับส่วนราชการ หน่วยงานตามกฎหมายว่าด้วยระเบียบบริหารราชการส่วนท้องถิ่นหน่วยงานอื่นซึ่งมีกฎหมายบัญญัติให้มีฐานะเป็นราชการบริหารส่วนท้องถิ่น รัฐวิสาหกิจ หรือหน่วยงานเอกชนที่มหาวิทยาลัยเชื่อถือ ที่ได้รับการรับรองมาตรฐาน GMP และ**มีอายุผลงานไม่เกิน ๕ ปี นับจากวันทำการแล้วเสร็จตามสัญญาจนถึงวันที่ยื่นเอกสารประกวดราคาครั้งนี้ จำนวนไม่น้อยกว่า ๓ ผลงาน** เพื่อประกอบการพิจารณาคัดเลือกผู้เสนอราคาที่มีคุณภาพและคุณสมบัติที่เป็นประโยชน์ต่อทางราชการได้

๓ / หลักฐาน...

๓. หลักฐานการยื่นข้อเสนอ

ผู้ยื่นข้อเสนอจะต้องเสนอเอกสารหลักฐานยื่นมาพร้อมกับการเสนอราคาทางระบบจัดซื้อจัดจ้างภาครัฐด้วยอิเล็กทรอนิกส์ โดยแยกเป็น ๒ ส่วน คือ

๓.๑ ส่วนที่ ๑ อย่างน้อยต้องมีเอกสารดังต่อไปนี้

(๑) ในกรณีผู้ยื่นข้อเสนอเป็นนิติบุคคล

(ก) ห้างหุ้นส่วนสามัญหรือห้างหุ้นส่วนจำกัด ให้ยื่นสำเนาหนังสือรับรองการจดทะเบียนนิติบุคคล บัญชีรายชื่อหุ้นส่วนผู้จัดการ ผู้มีอำนาจควบคุม (ถ้ามี) พร้อมทั้งรับรองสำเนาถูกต้อง

(ข) บริษัทจำกัดหรือบริษัทมหาชนจำกัด ให้ยื่นสำเนาหนังสือรับรองการจดทะเบียนนิติบุคคล หนังสือบริคณห์สนธิ บัญชีรายชื่อกรรมการผู้จัดการ ผู้มีอำนาจควบคุม (ถ้ามี) และบัญชีผู้ถือหุ้นรายใหญ่ (ถ้ามี) พร้อมทั้งรับรองสำเนาถูกต้อง

(๒) ในกรณีผู้ยื่นข้อเสนอเป็นบุคคลธรรมดาหรือคณะบุคคลที่มิใช่นิติบุคคล ให้ยื่นสำเนาบัตรประจำตัวประชาชนของผู้นั้น สำเนาข้อตกลงที่แสดงถึงการเข้าเป็นหุ้นส่วน (ถ้ามี) สำเนาบัตรประจำตัวประชาชนของผู้เป็นหุ้นส่วน หรือสำเนาหนังสือเดินทางของผู้เป็นหุ้นส่วนที่มิได้ถือสัญชาติไทย พร้อมทั้งรับรองสำเนาถูกต้อง

(๓) ในกรณีผู้ยื่นข้อเสนอเป็นผู้ยื่นข้อเสนอร่วมกันในฐานะเป็นผู้ร่วมค้า ให้ยื่นสำเนาสัญญาของการเข้าร่วมค้า และเอกสารตามที่ระบุไว้ใน (๑) หรือ (๒) ของผู้ร่วมค้า แล้วแต่กรณี

(๔) **สำเนาใบทะเบียนพาณิชย์ สำเนาใบทะเบียนภาษีมูลค่าเพิ่ม (ถ้ามี)** พร้อมรับรองสำเนาถูกต้อง

(๕) บัญชีเอกสารส่วนที่ ๑ ทั้งหมดที่ได้ยื่นพร้อมกับการเสนอราคาทางระบบจัดซื้อจัดจ้างภาครัฐด้วยอิเล็กทรอนิกส์ ตามแบบในข้อ ๑.๖ (๑) โดยไม่ต้องแนบในรูปแบบ PDF File (Portable Document Format)

ทั้งนี้ เมื่อผู้ยื่นข้อเสนอดำเนินการแนบไฟล์เอกสารตามบัญชีเอกสารส่วนที่ ๑ ครบถ้วนถูกต้องแล้ว ระบบจัดซื้อจัดจ้างภาครัฐด้วยอิเล็กทรอนิกส์จะสร้างบัญชีเอกสารส่วนที่ ๑ ตามแบบในข้อ ๑.๖ (๑) ให้โดยผู้ยื่นข้อเสนอไม่ต้องแนบบัญชีเอกสารส่วนที่ ๑ ดังกล่าวในรูปแบบ PDF File (Portable Document Format)

๓.๒ ส่วนที่ ๒ อย่างน้อยต้องมีเอกสารดังต่อไปนี้

(๑) ในกรณีที่ผู้ยื่นข้อเสนอมอบอำนาจให้บุคคลอื่นกระทำการแทนให้แนบหนังสือมอบอำนาจซึ่งติดอากรแสตมป์ตามกฎหมาย โดยมีหลักฐานแสดงตัวตนของผู้มอบอำนาจและผู้รับมอบอำนาจ ทั้งนี้หากผู้รับมอบอำนาจเป็นบุคคลธรรมดาต้องเป็นผู้ที่บรรลุนิติภาวะตามกฎหมายแล้วเท่านั้น

(๒) แคตตาล็อกและ / หรือแบบรูปรายการละเอียดคุณลักษณะเฉพาะ ตามข้อ ๔.๔

(๓) รายการพิจารณาที่ ๑ ครุภัณฑ์เครื่องเติมใส่ถ้วย (Cup filling) พร้อมเครื่องปิดผนึก (Rotary seal)

(๓.๑) หลักประกันการเสนอราคา ตามข้อ ๕

(๓.๒) สำเนาใบขึ้นทะเบียนผู้ประกอบการวิสาหกิจขนาดกลางและขนาดย่อม (SMEs) (ถ้ามี)

(๓.๓) สำเนาหนังสือรับรองสินค้า Made In Thailand ของสภาอุตสาหกรรมแห่งประเทศไทย (ถ้ามี)

๔ / (๔) เอกสาร...

(๔) เอกสารเพิ่มเติมอื่นๆ

(๔.๑) ตารางเปรียบเทียบรายละเอียดระหว่างคุณลักษณะเฉพาะที่เสนอกับรายละเอียดคุณลักษณะเฉพาะที่มหาวิทยาลัยกำหนด

(๔.๒) สำเนาหนังสือรับรองผลงาน จำนวน ๓ ผลงาน

(๕) บัญชีเอกสารส่วนที่ ๒ ทั้งหมดที่ได้ยื่นพร้อมกับการเสนอราคาทางระบบจัดซื้อจัดจ้างภาครัฐด้วยอิเล็กทรอนิกส์ ตามแบบในข้อ ๑.๖ (๒) โดยไม่ต้องแนบในรูปแบบ PDF File (Portable Document Format)

ทั้งนี้ เมื่อผู้ยื่นข้อเสนอดำเนินการแนบไฟล์เอกสารตามบัญชีเอกสารส่วนที่ ๒ ครบถ้วนถูกต้องแล้ว ระบบจัดซื้อจัดจ้างภาครัฐด้วยอิเล็กทรอนิกส์จะสร้างบัญชีเอกสารส่วนที่ ๒ ตามแบบในข้อ ๑.๖ (๒) ให้โดยผู้ยื่นข้อเสนอไม่ต้องแนบบัญชีเอกสารส่วนที่ ๒ ดังกล่าวในรูปแบบ PDF File (Portable Document Format)

๔. การเสนอราคา

๔.๑ ผู้ยื่นข้อเสนอต้องยื่นข้อเสนอและเสนอราคาทางระบบจัดซื้อจัดจ้างภาครัฐด้วยอิเล็กทรอนิกส์ตามที่กำหนดไว้ในเอกสารประกวดราคาอิเล็กทรอนิกส์นี้ โดยไม่มีเงื่อนไขใดๆ ทั้งสิ้น และจะต้องกรอกข้อความให้ถูกต้องครบถ้วน พร้อมทั้งหลักฐานแสดงตัวตนและทำการยืนยันตัวตนของผู้ยื่นข้อเสนอโดยไม่ต้องแนบใบเสนอราคาในรูปแบบ PDF File (Portable Document Format)

๔.๒ ในการเสนอราคาให้เสนอราคาเป็นเงินบาท และเสนอราคาได้เพียงครั้งเดียวและราคาเดียวโดยเสนอราคารวม และหรือราคาต่อหน่วย และหรือต่อรายการ ตามเงื่อนไขที่ระบุไว้ท้ายใบเสนอราคาให้ถูกต้อง ทั้งนี้ ราคารวมที่เสนอจะต้องตรงกันทั้งตัวเลขและตัวหนังสือ ถ้าตัวเลขและตัวหนังสือไม่ตรงกันให้ถือตัวหนังสือเป็นสำคัญ โดยคิดราคารวมทั้งสิ้นซึ่งรวมค่าภาษีมูลค่าเพิ่ม ภาษีอากรอื่น ค่าขนส่ง ค่าจดทะเบียนและค่าใช้จ่ายอื่น ๆ ทั้งปวงไว้แล้ว จนกระทั่งส่งมอบพัสดุให้ ณ **มหาวิทยาลัยสวนดุสิต วิทยาเขตสุพรรณบุรี อาคารแปรรูป ตำบลโคกโคเฒ่า อำเภอเมืองสุพรรณบุรี จังหวัดสุพรรณบุรี**

ราคาที่เสนอจะต้องเสนอกำหนดยืนราคา**ไม่น้อยกว่า ๑๒๐ วัน** ตั้งแต่วันเสนอราคาโดยภายในกำหนดยืนราคา ผู้ยื่นข้อเสนอต้องรับผิดชอบราคาที่ตนได้เสนอไว้ และจะถอนการเสนอราคามิได้

๔.๓ ผู้ยื่นข้อเสนอจะต้องเสนอกำหนดเวลาส่งมอบพัสดุ**ไม่เกิน ๑๘๐ วัน** นับถัดจากวันลงนามในสัญญาซื้อขาย หรือวันที่ได้รับหนังสือแจ้งจากมหาวิทยาลัยสวนดุสิต ให้ส่งมอบพัสดุ

๔.๔ ผู้ยื่นข้อเสนอจะต้องส่งแคตตาล็อก และหรือรายละเอียดคุณลักษณะเฉพาะของพัสดุที่ประกวดราคาในครั้งนี้ ไปพร้อมการเสนอราคาทางระบบจัดซื้อจัดจ้างภาครัฐด้วยอิเล็กทรอนิกส์ เพื่อประกอบการพิจารณา หลักฐานดังกล่าวนี้ มหาวิทยาลัยสวนดุสิตจะยึดไว้เป็นเอกสารของทางราชการ

สำหรับแคตตาล็อกที่แนบให้พิจารณา หากเป็นสำเนารูปถ่ายจะต้องรับรองสำเนาถูกต้องโดยผู้มีอำนาจทำนิติกรรมแทนนิติบุคคล หากคณะกรรมการพิจารณาผลการประกวดราคาอิเล็กทรอนิกส์มีความประสงค์จะขอดูต้นฉบับแคตตาล็อก ผู้ยื่นข้อเสนอจะต้องนำต้นฉบับมาให้คณะกรรมการพิจารณาผลการประกวดราคาอิเล็กทรอนิกส์ตรวจสอบ**ภายใน ๓ วัน**

๔.๕ ก่อนเสนอราคา ผู้ยื่นข้อเสนอควรตรวจดูร่างสัญญา รายละเอียดคุณลักษณะเฉพาะ ฯลฯ ให้ถี่ถ้วนและเข้าใจเอกสารประกวดราคาอิเล็กทรอนิกส์ทั้งหมดเสียก่อนที่จะตกลงยื่นข้อเสนอตามเงื่อนไขในเอกสารประกวดราคาซื้ออิเล็กทรอนิกส์

๕ / ๔.๖ ผู้ยื่น..

๔.๖ ผู้ยื่นข้อเสนอจะต้องยื่นข้อเสนอและเสนอราคาทางระบบการจัดซื้อจัดจ้างภาครัฐด้วยอิเล็กทรอนิกส์ใน**วันที่ .....** ระหว่างเวลา **๐๘.๓๐ น.** ถึง **๑๖.๓๐ น.** และเวลาในการเสนอราคาให้ถือตามเวลาของระบบการจัดซื้อจัดจ้างภาครัฐด้วยอิเล็กทรอนิกส์เป็นเกณฑ์

เมื่อพ้นกำหนดเวลายื่นข้อเสนอและเสนอราคาแล้ว จะไม่รับเอกสารการยื่นข้อเสนอและการเสนอราคาใดๆ โดยเด็ดขาด

๔.๗ ผู้ยื่นข้อเสนอต้องจัดทำเอกสารสำหรับใช้ในการเสนอราคาในรูปแบบไฟล์เอกสารประเภท PDF File (Portable Document Format) โดยผู้ยื่นข้อเสนอต้องเป็นผู้รับผิดชอบตรวจสอบความครบถ้วน ถูกต้อง และชัดเจนของเอกสาร PDF File ก่อนที่จะยืนยันการเสนอราคา แล้วจึงส่งข้อมูล (Upload) เพื่อเป็นการเสนอราคาให้แก่ มหาวิทยาลัยฯ ผ่านทางระบบจัดซื้อจัดจ้างภาครัฐด้วยอิเล็กทรอนิกส์

๔.๘ คณะกรรมการพิจารณาผลการประกวดราคาอิเล็กทรอนิกส์ จะดำเนินการตรวจสอบคุณสมบัติของผู้ยื่นข้อเสนอแต่ละรายว่า เป็นผู้ยื่นข้อเสนอที่มีผลประโยชน์ร่วมกันกับผู้ยื่นข้อเสนอรายอื่นตามข้อ ๑.๕ (๑) หรือไม่ หากปรากฏว่าผู้ยื่นข้อเสนอรายใดเป็นผู้ยื่นข้อเสนอที่มีผลประโยชน์ร่วมกันกับผู้ยื่นข้อเสนอรายอื่น คณะกรรมการฯ จะตัดรายชื่อผู้ยื่นข้อเสนอที่มีผลประโยชน์ร่วมกันนั้นออกจากการเป็นผู้ยื่นข้อเสนอ

หากปรากฏต่อคณะกรรมการพิจารณาผลการประกวดราคาอิเล็กทรอนิกส์ว่า ก่อนหรือในขณะที่มีการพิจารณาข้อเสนอ มีผู้ยื่นข้อเสนอรายใดกระทำการอันเป็นการขัดขวางการแข่งขันอย่างเป็นธรรมตามข้อ ๑.๕ (๒) และคณะกรรมการฯ เชื่อว่ามีการกระทำอันเป็นการขัดขวางการแข่งขันอย่างเป็นธรรม คณะกรรมการฯ จะตัดรายชื่อผู้ยื่นข้อเสนอรายนั้นออกจากการเป็นผู้ยื่นข้อเสนอ และมหาวิทยาลัยฯ จะพิจารณาลงโทษผู้ยื่นข้อเสนอดังกล่าวเป็นผู้ทิ้งงาน เว้นแต่มหาวิทยาลัยฯ จะพิจารณาเห็นว่า ผู้ยื่นข้อเสนอรายนั้นมิใช่เป็นผู้ริเริ่มให้มีการกระทำดังกล่าวและได้ให้ความร่วมมือเป็นประโยชน์ต่อการพิจารณาของมหาวิทยาลัยฯ

๔.๙ ผู้ยื่นข้อเสนอจะต้องปฏิบัติ ดังนี้

(๑) ปฏิบัติตามเงื่อนไขที่ระบุไว้ในเอกสารประกวดราคาอิเล็กทรอนิกส์

(๒) ราคาที่เสนอจะต้องเป็นราคาที่รวมภาษีมูลค่าเพิ่ม และภาษีอื่นๆ (ถ้ามี) รวมค่าใช้จ่ายทั้งปวงไว้ด้วยแล้ว

(๓) ผู้ยื่นข้อเสนอจะต้องลงทะเบียนเพื่อเข้าสู่กระบวนการเสนอราคา ตามวัน เวลา ที่กำหนด

(๔) ผู้ยื่นข้อเสนอจะถอนการเสนอราคาที่เสนอแล้วไม่ได้

(๕) ผู้ยื่นข้อเสนอต้องศึกษาและทำความเข้าใจในระบบและวิธีการเสนอราคาด้วยวิธีประกวดราคาอิเล็กทรอนิกส์ ของกรมบัญชีกลางที่แสดงไว้ในเว็บไซต์ www.gprocurement.go.th

๕. หลักประกันการเสนอราคา

ผู้ยื่นข้อเสนอต้องวางหลักประกันการเสนอราคาพร้อมกับการเสนอราคาทางระบบจัดซื้อจัดจ้างภาครัฐด้วยอิเล็กทรอนิกส์ โดยใช้หลักประกันอย่างหนึ่งอย่างใดดังต่อไปนี้ จำนวน **๓๗๕,๐๐๐.๐๐ บาท (สามแสนเจ็ดหมื่นห้าพันบาทถ้วน)**

๕.๑ เช็คหรือดราฟท์ที่ธนาคารเซ็นสั่งจ่าย ซึ่งเป็นเช็คหรือดราฟท์ลงวันที่ที่ใช้เช็คหรือดราฟท์นั้นชำระต่อเจ้าหน้าที่ในวันที่ยื่นข้อเสนอ หรือก่อนวันนั้นไม่เกิน ๓ วันทำการ

๕.๒ หนังสือค้ำประกันอิเล็กทรอนิกส์ของธนาคารภายในประเทศตามแบบที่คณะกรรมการนโยบายกำหนด

๖ / พันธบัตร...

๕.๓ พันธบัตรรัฐบาลไทย

๕.๔ หนังสือค้ำประกันของบริษัทเงินทุนหรือบริษัทเงินทุนหลักทรัพย์ที่ได้รับอนุญาตให้ประกอบกิจการเงินทุนเพื่อการพาณิชย์และประกอบธุรกิจค้ำประกันตามประกาศของธนาคารแห่งประเทศไทย ตามรายชื่อบริษัทเงินทุนที่ธนาคารแห่งประเทศไทยแจ้งเวียนให้ทราบ โดยอนุโลมให้ใช้ตามตัวอย่างหนังสือค้ำประกันของธนาคารที่คณะกรรมการนโยบายกำหนด

กรณีที่ผู้ยื่นข้อเสนอนำเช็คหรือดราฟท์ที่ธนาคารสั่งจ่ายหรือพันธบัตรรัฐบาลไทยหรือหนังสือค้ำประกันของบริษัทเงินทุนหรือบริษัทเงินทุนหลักทรัพย์ มาวางเป็นหลักประกันการเสนอราคาจะต้องส่งต้นฉบับเอกสารดังกล่าวมาให้ มหาวิทยาลัย ตรวจสอบความถูกต้องในวันที่ **..... ระหว่างเวลา ๐๘.๓๐ น. ถึง ๑๖.๓๐ น.**

กรณีที่ผู้ยื่นข้อเสนอยื่นข้อเสนอในรูปแบบของ “กิจการร่วมค้า” ประสงค์จะใช้หนังสือค้ำประกันอิเล็กทรอนิกส์ของธนาคารในประเทศเป็นหลักประกันการเสนอราคา ให้ระบุชื่อผู้ยื่นข้อเสนอในหนังสือค้ำประกันอิเล็กทรอนิกส์ฯ ดังนี้

(๑) กรณีที่กิจการร่วมค้าได้จดทะเบียนเป็นนิติบุคคลใหม่ ให้ระบุชื่อกิจการร่วมค้าดังกล่าวเป็นผู้ยื่นข้อเสนอ

(๒) กรณีที่กิจการร่วมค้าไม่ได้จดทะเบียนเป็นนิติบุคคลใหม่ ให้ระบุชื่อผู้เข้าร่วมค้ารายที่สัญญาร่วมค้ากำหนดให้เป็นผู้เข้ายื่นข้อเสนอกับหน่วยงานของรัฐเป็นผู้ยื่นข้อเสนอ

ทั้งนี้ “กิจการร่วมค้าที่จดทะเบียนเป็นนิติบุคคลใหม่” หมายความว่า กิจการร่วมค้าที่จดทะเบียนเป็นนิติบุคคลต่อกรมพัฒนาธุรกิจการค้า กระทรวงพาณิชย์

หลักประกันการเสนอราคาตามข้อนี้ มหาวิทยาลัย จะคืนให้ผู้ยื่นข้อเสนอหรือผู้ค้ำประกันภายใน ๑๕ วัน นับถัดจากวันที่ มหาวิทยาลัย ได้พิจารณาเห็นชอบรายงานผลคัดเลือกผู้ชนะการประกวดราคาเรียบร้อยแล้ว เว้นแต่ผู้ยื่นข้อเสนอรายที่คัดเลือกไว้ซึ่งเสนอราคาต่ำสุดหรือได้คะแนนรวมสูงสุดไม่เกิน ๓ ราย ให้คืนได้ต่อเมื่อได้ทำสัญญาหรือข้อตกลง หรือผู้ยื่นข้อเสนอได้พ้นจากข้อผูกพันแล้ว

การคืนหลักประกันการเสนอราคา ไม่ว่าในกรณีใดๆ จะคืนให้โดยไม่มีดอกเบี้ย

๖. หลักเกณฑ์และสิทธิในการพิจารณา

๖.๑ ในการพิจารณาผลการยื่นข้อเสนอประกวดราคาอิเล็กทรอนิกส์ครั้งนี้ **มหาวิทยาลัยสวนดุสิต** จะพิจารณาตัดสินโดยใช้หลักเกณฑ์ **ราคา**

๖.๒ การพิจารณาผู้ชนะการยื่นข้อเสนอ

กรณีใช้หลักเกณฑ์ราคาในการพิจารณาผู้ชนะการยื่นข้อเสนอ มหาวิทยาลัยฯ จะพิจารณาจาก **ราคารวม**

๖.๓ หากผู้ยื่นข้อเสนอรายใดมีคุณสมบัติไม่ถูกต้องตามข้อ ๒ หรือยื่นหลักฐานการยื่นข้อเสนอไม่ถูกต้อง หรือไม่ครบถ้วนตามข้อ ๓ หรือยื่นข้อเสนอไม่ถูกต้องตามข้อ ๔ คณะกรรมการพิจารณาผลการประกวดราคาอิเล็กทรอนิกส์จะไม่รับพิจารณาข้อเสนอของผู้ยื่นข้อเสนอรายนั้น เว้นแต่ ผู้ยื่นข้อเสนอรายใด เสนอเอกสารทางเทคนิคหรือรายละเอียดคุณลักษณะเฉพาะของพัสดุที่จะขายไม่ครบถ้วน หรือเสนอรายละเอียดแตกต่างไปจากเงื่อนไขที่ มหาวิทยาลัยฯ กำหนดไว้ในประกาศและเอกสารประกวดราคาอิเล็กทรอนิกส์ ในส่วนที่มิใช่สาระสำคัญและความแตกต่างนั้นไม่มีผลทำให้เกิดการได้เปรียบเสียเปรียบต่อผู้ยื่นข้อเสนอรายอื่น หรือเป็นการผิดพลาดเล็กน้อย คณะกรรมการฯ อาจพิจารณาผ่อนปรนการตัดสิทธิผู้ยื่นข้อเสนอรายนั้น

๗ / ๖.๔ มหาวิทยาลัย...

๖.๔ **มหาวิทยาลัย** สงวนสิทธิ์ไม่พิจารณาข้อเสนอของผู้ยื่นข้อเสนอโดยไม่มีการผ่อนผันในกรณีดังต่อไปนี้

(๑) ไม่ปรากฏชื่อผู้ยื่นข้อเสนอรายนั้นในบัญชีรายชื่อผู้รับเอกสารประกวดราคาอิเล็กทรอนิกส์ทางระบบจัดซื้อจัดจ้างด้วยอิเล็กทรอนิกส์ หรือบัญชีรายชื่อผู้ซื้อเอกสารประกวดราคาอิเล็กทรอนิกส์ทางระบบจัดซื้อจัดจ้างด้วยอิเล็กทรอนิกส์ ของมหาวิทยาลัยฯ

(๒) ไม่กรอกชื่อผู้ยื่นข้อเสนอในการเสนอราคาทางระบบจัดซื้อจัดจ้างด้วยอิเล็กทรอนิกส์

(๓) เสนอรายละเอียดแตกต่างไปจากเงื่อนไขที่กำหนดในเอกสารประกวดราคาอิเล็กทรอนิกส์ที่เป็นสาระสำคัญ หรือมีผลทำให้เกิดความได้เปรียบเสียเปรียบแก่ผู้ยื่นข้อเสนอรายอื่น

๖.๕ ในการตัดสินการประกวดราคาอิเล็กทรอนิกส์หรือในการทำสัญญา คณะกรรมการพิจารณาผลการประกวดราคาอิเล็กทรอนิกส์หรือมหาวิทยาลัยฯ มีสิทธิให้ผู้ยื่นข้อเสนอชี้แจงข้อเท็จจริงเพิ่มเติมได้ มหาวิทยาลัย มีสิทธิที่จะไม่รับข้อเสนอ ไม่รับราคา หรือไม่ทำสัญญา หากข้อเท็จจริงดังกล่าวไม่เหมาะสมหรือไม่ถูกต้อง

๖.๖ มหาวิทยาลัยฯ ทรงไว้ซึ่งสิทธิที่จะไม่รับราคาต่ำสุด หรือราคาหนึ่งราคาใด หรือราคาที่เสนอทั้งหมดก็ได้ และอาจพิจารณาเลือกซื้อในจำนวน หรือขนาด หรือเฉพาะรายการหนึ่งรายการใด หรืออาจจะยกเลิกการประกวดราคาอิเล็กทรอนิกส์โดยไม่พิจารณาจัดซื้อเลยก็ได้ สุดแต่จะพิจารณา ทั้งนี้ เพื่อประโยชน์ของทางราชการเป็นสำคัญ และให้ถือว่าการตัดสินของมหาวิทยาลัยเป็นเด็ดขาด ผู้ยื่นข้อเสนอจะเรียกร้องค่าใช้จ่าย หรือค่าเสียหายใดๆ มิได้ รวมทั้งมหาวิทยาลัย จะพิจารณายกเลิกการประกวดราคาอิเล็กทรอนิกส์และลงโทษผู้ยื่นข้อเสนอเป็นผู้ทิ้งงาน ไม่ว่าจะเป็นผู้ยื่นข้อเสนอที่ได้รับการคัดเลือกหรือไม่ก็ตาม หากมีเหตุที่เชื่อถือได้ว่าการยื่นข้อเสนอกระทำการโดยไม่สุจริต เช่น การเสนอเอกสารอันเป็นเท็จ หรือใช้ชื่อบุคคลธรรมดา หรือนิติบุคคลอื่นมาเสนอราคาแทน เป็นต้น

ในกรณีที่ผู้ยื่นข้อเสนอรายที่เสนอราคาต่ำสุด เสนอราคาต่ำจนคาดหมายได้ว่าไม่อาจดำเนินงานตามเอกสารประกวดราคาอิเล็กทรอนิกส์ได้ คณะกรรมการพิจารณาผลการประกวดราคาอิเล็กทรอนิกส์หรือมหาวิทยาลัยฯ จะให้ผู้ยื่นข้อเสนอนั้นชี้แจงและแสดงหลักฐานที่ทำให้เชื่อได้ว่า ผู้ยื่นข้อเสนอสามารถดำเนินการตามเอกสารประกวดราคาอิเล็กทรอนิกส์ให้เสร็จสมบูรณ์ หากคำชี้แจงไม่เป็นที่รับฟังได้ มหาวิทยาลัยฯ มีสิทธิที่จะไม่รับข้อเสนอหรือไม่รับราคาของผู้ยื่นข้อเสนอรายนั้น ทั้งนี้ ผู้ยื่นข้อเสนอดังกล่าวไม่มีสิทธิเรียกร้องค่าใช้จ่ายหรือค่าเสียหายใดๆ จากมหาวิทยาลัย

๖.๗ ก่อนลงนามในสัญญามหาวิทยาลัยฯ อาจประกาศยกเลิกการประกวดราคาอิเล็กทรอนิกส์ หากปรากฏว่ามีการกระทำที่เข้าลักษณะผู้ยื่นข้อเสนอที่ชนะการประกวดราคาหรือที่ได้รับการคัดเลือกมีผลประโยชน์ร่วมกัน หรือมีส่วนได้เสียกับผู้ยื่นข้อเสนอรายอื่น หรือขัดขวางการแข่งขันอย่างเป็นธรรม หรือสมยอมกันกับผู้ยื่นข้อเสนอรายอื่น หรือเจ้าหน้าที่ในการเสนอราคา หรือส่อว่ากระทำการทุจริตอื่นใดในการเสนอราคา

๖.๘ หากผู้ยื่นข้อเสนอซึ่งเป็นผู้ประกอบการ SMEs เสนอราคาสูงกว่าราคาต่ำสุดของผู้ยื่นข้อเสนอรายอื่นที่ไม่เกินร้อยละ ๑๐ ให้หน่วยงานของรัฐจัดซื้อจัดจ้างจากผู้ประกอบการ SMEs ดังกล่าว โดยจัดเรียงลำดับผู้ยื่นข้อเสนอซึ่งเป็นผู้ประกอบการ SMEs ซึ่งเสนอราคาสูงกว่าราคาต่ำสุดของผู้ยื่นข้อเสนอรายอื่นไม่เกินร้อยละ ๑๐ ที่จะเรียกมาทำสัญญาไม่เกิน ๓ ราย

ผู้ยื่นข้อเสนอที่เป็นกิจการร่วมค้าที่จะได้สิทธิตามวรรคหนึ่ง ผู้เข้าร่วมค้าทุกรายจะต้องเป็นผู้ประกอบการ SMEs

๘ / ทั้งนี้...

ทั้งนี้ ผู้ประกอบการ SMEs ที่จะได้แต้มต่อด้านราคาตามวรรคหนึ่ง จะต้องมีวงเงินสัญญาสะสมตามปีปฏิทินรวมกับราคาที่เสนอในครั้งนี้แล้วมีมูลค่ารวมกันไม่เกินมูลค่าของรายได้ตามขนาดที่ขึ้นทะเบียนไว้กับ สสว.

๖.๙ หากผู้ยื่นข้อเสนอได้เสนอพัสดุที่ได้รับการรับรองและออกเครื่องหมายสินค้าที่ผลิตภายในประเทศไทย (Made in Thailand) จากสภาอุตสหกรรมแห่งประเทศไทย เสนอราคาสูงกว่าราคาต่ำสุดของผู้เสนอราคารายอื่น ไม่เกินร้อยละ ๕ ให้จัดซื้อจัดจ้างจากผู้ยื่นข้อเสนอที่เสนอพัสดุที่ได้รับการรับรองและออกเครื่องหมายสินค้าที่ผลิตภายในประเทศไทย (Made in Thailand) จากสภาอุตสาหกรรมแห่งประเทศไทย

๖.๑๐ หากผู้ยื่นข้อเสนอซึ่งมิใช่ผู้ประกอบการ SMEs แต่เป็นบุคคลธรรมดาที่ถือสัญชาติไทยหรือนิติบุคคลที่จัดตั้งขึ้นตามกฎหมายไทยเสนอราคาสูงกว่าราคาต่ำสุดของผู้ยื่นข้อเสนอซึ่งเป็นบุคคลธรรมดาที่มิได้ถือสัญชาติไทยหรือนิติบุคคลที่จัดตั้งขึ้นตามกฎหมายของต่างประเทศไม่เกินร้อยละ ๓ ให้หน่วยงานของรัฐจัดซื้อหรือจัดจ้างจากผู้ยื่นข้อเสนอซึ่งเป็นบุคคลธรรมดาที่ถือสัญชาติไทยหรือนิติบุคคลที่จัดตั้งขึ้นตามกฎหมายไทยดังกล่าว

ผู้ยื่นข้อเสนอที่เป็นกิจการร่วมค้าที่จะได้สิทธิตามวรรคหนึ่ง ผู้เข้าร่วมค้าทุกรายจะต้องเป็นผู้ประกอบการที่เป็นบุคคลธรรมดาที่ถือสัญชาติไทยหรือนิติบุคคลที่จัดตั้งขึ้นตามกฎหมายไทย

๗. การทำสัญญาซื้อขาย

๗.๑ ในกรณีที่ผู้ชนะการประกวดราคาอิเล็กทรอนิกส์ สามารถส่งมอบสิ่งของได้ครบถ้วนภายใน ๕ วันทำการ นับแต่วันที่ทำข้อตกลงซื้อมหาวิทยาลัยจะพิจารณาจัดทำข้อตกลงเป็นหนังสือแทนการทำสัญญาตามแบบสัญญาดังระบุ ในข้อ ๑.๓ ก็ได้

๗.๒ ในกรณีที่ผู้ชนะการประกวดราคาอิเล็กทรอนิกส์ไม่สามารถส่งมอบสิ่งของได้ครบถ้วนภายใน ๕ วันทำการ หรือมหาวิทยาลัยเห็นว่าไม่สมควรจัดทำข้อตกลงเป็นหนังสือตามข้อ ๖.๑ ผู้ชนะการประกวดราคาอิเล็กทรอนิกส์จะต้องทำสัญญาซื้อขายตามแบบสัญญาดังระบุในข้อ ๑.๓ หรือทำข้อตกลงเป็นหนังสือ กับมหาวิทยาลัย **ภายใน ๗ วัน** นับถัดจากวันที่ได้รับแจ้ง และจะต้องวางหลักประกันสัญญาเป็นจำนวนเงินเท่ากับ**ร้อยละ ๕** ของราคาค่าสิ่งของที่ประกวดราคาอิเล็กทรอนิกส์ให้มหาวิทยาลัยฯ ยึดถือไว้ในขณะทำสัญญา โดยใช้หลักประกันอย่างหนึ่งอย่างใดดังต่อไปนี้

(๑) เงินสด

(๒) เช็คหรือดราฟท์ที่ธนาคารเซ็นสั่งจ่าย ซึ่งเป็นเช็คหรือดราฟท์ลงวันที่ที่ใช้เช็คหรือดราฟท์นั้นชำระต่อเจ้าหน้าที่ในวันทำสัญญา หรือก่อนวันนั้นไม่เกิน ๓ วันทำการ

(๓) หนังสือค้ำประกันของธนาคารภายในประเทศ ตามตัวอย่างที่คณะกรรมการนโยบายกำหนด ดังระบุในข้อ ๑.๔ (๑) หรือจะเป็นหนังสือค้ำประกันอิเล็กทรอนิกส์ตามวิธีการที่กรมบัญชีกลางกำหนด

(๔) หนังสือค้ำประกันของบริษัทเงินทุน หรือบริษัทเงินทุนหลักทรัพย์ที่ได้รับอนุญาตให้ประกอบกิจการเงินทุนเพื่อการพาณิชย์และประกอบธุรกิจค้ำประกันตามประกาศของธนาคารแห่งประเทศไทย ตามรายชื่อบริษัทเงินทุนที่ธนาคารแห่งประเทศไทยแจ้งเวียนให้ทราบ โดยอนุโลมให้ใช้ตามตัวอย่างหนังสือค้ำประกันของธนาคารที่คณะกรรมการนโยบายกำหนด ดังระบุในข้อ ๑.๔ (๒)

(๕) พันธบัตรรัฐบาลไทย

หลักประกันนี้จะคืนให้ โดยไม่มีดอกเบี้ยภายใน ๑๕ วัน นับถัดจากวันที่ผู้ชนะการประกวดราคาอิเล็กทรอนิกส์ (ผู้ขาย) พ้นจากข้อผูกพันตามสัญญาซื้อขายแล้ว

๙ / หลักประกัน...

หลักประกันนี้จะคืนให้ โดยไม่มีดอกเบี้ย ตามอัตราส่วนของพัสดุที่ซื้อซึ่งมหาวิทยาลัยฯ ได้รับมอบไว้แล้ว

๘. ค่าจ้างและการจ่ายเงิน

มหาวิทยาลัย จะจ่ายค่าสิ่งของซึ่งได้รวมภาษีมูลค่าเพิ่ม ตลอดจนภาษีอากรอื่นๆ และค่าใช้จ่ายทั้งปวงแล้วให้แก่ผู้ยื่นข้อเสนอที่ได้รับการคัดเลือกให้เป็นผู้ขาย เมื่อผู้ขายได้ส่งมอบสิ่งของได้ครบถ้วนตามสัญญาซื้อขายหรือข้อตกลงเป็นหนังสือ และมหาวิทยาลัย ได้ตรวจรับมอบสิ่งของไว้เรียบร้อยแล้ว

๙. อัตราค่าปรับ

ค่าปรับตามแบบสัญญาซื้อขายแนบท้ายเอกสารประกวดราคาอิเล็กทรอนิกส์นี้ หรือข้อตกลงซื้อขายเป็นหนังสือ ให้คิดในอัตรา**ร้อยละ ๐.๒๐** ของราคาค่าสิ่งของที่ยังไม่ได้รับมอบต่อวัน

๑๐. การรับประกันความชำรุดบกพร่อง

ผู้ชนะการประกวดราคาอิเล็กทรอนิกส์ ซึ่งได้ทำสัญญาซื้อขายตามแบบดังระบุในข้อ ๑.๓ หรือทำข้อตกลงซื้อเป็นหนังสือ แล้วแต่กรณี จะต้องรับประกันความชำรุดบกพร่องของสิ่งของที่ซื้อขายที่เกิดขึ้นภายในระยะเวลาไม่น้อยกว่า **๑ ปี** นับถัดจากวันที่มหาวิทยาลัย ได้รับมอบสิ่งของ โดยต้องรีบจัดการซ่อมแซมแก้ไขให้ใช้การได้ดีดังเดิมภายใน **๑๕ วัน** นับถัดจากวันที่ได้รับแจ้งความชำรุดบกพร่อง

๑๑. ข้อสงวนสิทธิ์ในการยื่นข้อเสนอและอื่น ๆ

๑๑.๑ เงินค่าพัสดุสำหรับการซื้อครั้งนี้ ได้มาจาก**เงินงบประมาณรายได้ของมหาวิทยาลัย ประจำปีงบประมาณ พ.ศ.๒๕๖๖**

การลงนามในสัญญาจะกระทำได้ ต่อเมื่อ มหาวิทยาลัยสวนดุสิต ได้จัดสรร**เงินงบประมาณรายได้ของมหาวิทยาลัย ประจำปีงบประมาณ พ.ศ.๒๕๖๖** แล้วเท่านั้น

๑๑.๒ เมื่อมหาวิทยาลัย ได้คัดเลือกผู้ยื่นข้อเสนอรายใดให้เป็นผู้ขาย และได้ตกลงซื้อสิ่งของตามการประกวดราคาอิเล็กทรอนิกส์แล้ว ถ้าผู้ขายจะต้องสั่งหรือนำสิ่งของดังกล่าวเข้ามาจากต่างประเทศและของนั้นต้องนำเข้ามาโดยทางเรือในเส้นทางที่มีเรือไทยเดินอยู่ และสามารถให้บริการรับขนได้ตามที่รัฐมนตรีว่าการกระทรวงคมนาคมประกาศกำหนด ผู้ยื่นข้อเสนอซึ่งเป็นผู้ขายจะต้องปฏิบัติตามกฎหมายว่าด้วยการส่งเสริมการพาณิชยนาวี ดังนี้

(๑) แจ้งการสั่งหรือนำสิ่งของที่ซื้อขายดังกล่าวเข้ามาจากต่างประเทศต่อกรมเจ้าท่าภายใน ๗ วัน นับตั้งแต่วันที่ผู้ขายสั่ง หรือซื้อของจากต่างประเทศ เว้นแต่เป็นของที่รัฐมนตรีว่าการกระทรวงคมนาคมประกาศยกเว้นให้บรรทุกโดยเรืออื่นได้

(๒) จัดการให้สิ่งของที่ซื้อขายดังกล่าวบรรทุกโดยเรือไทย หรือเรือที่มีสิทธิเช่นเดียวกับเรือไทย จากต่างประเทศมายังประเทศไทย เว้นแต่จะได้รับอนุญาตจากกรมเจ้าท่า ให้บรรทุกสิ่งของนั้นโดยเรืออื่นที่มิใช่เรือไทย ซึ่งจะต้องได้รับอนุญาตเช่นนั้นก่อนบรรทุกของลงเรืออื่น หรือเป็นของที่รัฐมนตรีว่าการกระทรวงคมนาคมประกาศยกเว้นให้บรรทุกโดยเรืออื่น

(๓) ในกรณีที่ไม่ปฏิบัติตาม (๑) หรือ (๒) ผู้ขายจะต้องรับผิดตามกฎหมายว่าด้วยการส่งเสริมการพาณิชยนาวี

๑๑.๓ ผู้ยื่นข้อเสนอซึ่งมหาวิทยาลัย ได้คัดเลือกแล้ว ไม่ไปทำสัญญาหรือข้อตกลงซื้อเป็นหนังสือภายในเวลาที่กำหนด ดังระบุไว้ในข้อ ๗ มหาวิทยาลัย จะริบหลักประกันการยื่นข้อเสนอ หรือเรียกร้องจากผู้ออกหนังสือค้ำประกันการยื่นข้อเสนอทันที และอาจพิจารณาเรียกร้องให้ชดใช้ความเสียหายอื่น (ถ้ามี) รวมทั้งจะพิจารณาให้เป็นผู้ทิ้งงาน ตามระเบียบกระทรวงการคลังว่าด้วยการจัดซื้อจัดจ้างและการบริหารพัสดุภาครัฐ

๑๐ / ๑๑.๔ มหาวิทยาลัย...

๑๑.๔ มหาวิทยาลัย สงวนสิทธิ์ที่จะแก้ไขเพิ่มเติมเงื่อนไข หรือข้อกำหนดในแบบสัญญาหรือข้อตกลงซื้อเป็นหนังสือ ให้เป็นไปตามความเห็นของสำนักงานอัยการสูงสุด (ถ้ามี)

๑๑.๕ ในกรณีที่เอกสารแนบท้ายเอกสารประกวดราคาอิเล็กทรอนิกส์นี้ มีความขัดหรือแย้งกัน ผู้ยื่นข้อเสนอจะต้องปฏิบัติตามคำวินิจฉัยของมหาวิทยาลัย คำวินิจฉัยดังกล่าวให้ถือเป็นที่สุด และผู้ยื่นข้อเสนอไม่มีสิทธิเรียกร้องค่าใช้จ่ายใดๆ เพิ่มเติม

๑๑.๖ มหาวิทยาลัย อาจประกาศยกเลิกการจัดซื้อในกรณีต่อไปนี้ได้ โดยที่ผู้ยื่นข้อเสนอจะเรียกร้องค่าเสียหายใดๆ จากมหาวิทยาลัย ไม่ได้

(๑) มหาวิทยาลัย ไม่ได้รับการจัดสรรเงินที่จะใช้ในการจัดซื้อหรือที่ได้รับจัดสรรแต่ไม่เพียงพอที่จะทำการจัดซื้อครั้งนี้ต่อไป

(๒) มีการกระทำที่เข้าลักษณะผู้ยื่นข้อเสนอที่ชนะการจัดซื้อหรือที่ได้รับการคัดเลือกมีผลประโยชน์ร่วมกัน หรือมีส่วนได้เสียกับผู้ยื่นข้อเสนอรายอื่น หรือขัดขวางการแข่งขันอย่างเป็นธรรม หรือสมยอมกันกับผู้ยื่นข้อเสนอรายอื่น หรือเจ้าหน้าที่ในการเสนอราคา หรือส่อว่ากระทำการทุจริตอื่นใดในการเสนอราคา

(๓) การทำการจัดซื้อครั้งนี้ต่อไปอาจก่อให้เกิดความเสียหายแก่มหาวิทยาลัยฯ หรือกระทบต่อประโยชน์สาธารณะ

(๔) กรณีอื่นในทำนองเดียวกับ (๑) (๒) หรือ (๓) ตามที่กำหนดในกฎกระทรวง ซึ่งออกตามความในกฎหมายว่าด้วยการจัดซื้อจัดจ้างและการบริหารพัสดุภาครัฐ

๑๒. การปฏิบัติตามกฎหมายและระเบียบ

ในระหว่างระยะเวลาการซื้อ ผู้ยื่นข้อเสนอที่ได้รับการคัดเลือกให้เป็นผู้ขายต้องปฏิบัติ ตามหลักเกณฑ์ที่กฎหมายและระเบียบได้กำหนดไว้โดยเคร่งครัด

๑๓. การประเมินผลการปฏิบัติงานของผู้ประกอบการ

มหาวิทยาลัยฯ สามารถนำผลการปฏิบัติงานแล้วเสร็จตามสัญญาของผู้ยื่นข้อเสนอที่ได้รับการคัดเลือกให้เป็นผู้ขายเพื่อนำมาประเมินผลการปฏิบัติงานของผู้ประกอบการ

ทั้งนี้ หากผู้ยื่นข้อเสนอที่ได้รับการคัดเลือกไม่ผ่านเกณฑ์ที่กำหนดจะถูกระงับการยื่นข้อเสนอหรือทำสัญญากับมหาวิทยาลัยฯ ไว้ชั่วคราว

.....

มหาวิทยาลัยสวนดุสิต

วันที่ .....

ขอบเขตของงาน (Terms of Reference : TOR)

การประกวดราคางานจัดซื้อครุภัณฑ์เครื่องเติมใส่ถ้วย (Cup filling) พร้อมเครื่องปิดผนึก (Rotary seal) อาคารแปรรูปตำบลโคกโคเฒ่า อำเภอเมืองสุพรรณบุรี จังหวัดสุพรรณบุรี จำนวน ๑ ชุด

มหาวิทยาลัยสวนดุสิต ซึ่งต่อไปนี้เรียกว่า "มหาวิทยาลัย" มีความประสงค์จะดำเนินการจัดซื้อครุภัณฑ์เครื่องเติมใส่ถ้วย(Cup filling) พร้อมเครื่องปิดผนึก (Rotary seal)อาคารแปรรูปตำบลโคกโคเฒ่า อำเภอเมืองสุพรรณบุรี จังหวัดสุพรรณบุรีจำนวน ๑ ชุด

๑. ความเป็นมา

มหาวิทยาลัยสวนดุสิต เป็นสถาบันอุดมศึกษา สังกัดสำนักงานคณะกรรมการการอุดมศึกษา กระทรวงศึกษาธิการ ที่ตั้ง ๒๙๕ ถนนนครราชสีมา แขวงดุสิต เขตดุสิต กรุงเทพมหานคร ๑๐๓๐๐มีภารกิจหลักในการจัดการศึกษาระดับอุดมศึกษาได้เล็งเห็นความสำคัญของการพัฒนาศักยภาพของนักศึกษามีความเชี่ยวชาญและอัตลักษณ์โดดเด่น และให้บริการทางวิชาการแก่ประชาชนทั่วไป ทั้งนี้เนื่องจากผลิตภัณฑ์ประเภทกึ่งของเหลวที่บรรจุแบบถ้วยเข้ามามีบทบาทในปัจจุบันมากขึ้น อีกทั้งในขั้นตอนการบรรจุลงถ้วยจะต้องมีการควบคุมความสะอาด ปริมาณให้ตรงตามมาตรฐานและเพิ่มความปลอดภัยสำหรับผู้บริโภคจึงมีความจำเป็นต้องจัดซื้อครุภัณฑ์เครื่องเติมใส่ถ้วย (Cup filling) พร้อมเครื่องปิดผนึก (Rotary seal) อาคารแปรรูป ตำบลโคกโคเฒ่า อำเภอเมืองสุพรรณบุรี จังหวัดสุพรรณบุรีจำนวน ๑ ชุดเพื่อทำหน้าที่ในการควบคุมการปล่อยผลิตภัณฑ์ และปิดผนึกบรรจุภัณฑ์ ที่ปิดสนิทให้เหมาะสมต่อสภาพการณ์ปัจจุบัน และเกิดความพร้อมต่อการให้บริการด้านการเรียนการสอนการฝึกปฏิบัติการสำหรับนักศึกษา รวมทั้งให้บริการแก่ประชาชนทั่วไปให้เกิดประโยชน์สูงสุด

๒. วัตถุประสงค์

- เพื่อให้ได้มาตาฐานการผลิตอาหารในภาชนะบรรจุที่ปิดสนิทเพิ่มความปลอดภัยสำหรับผู้บริโภค
- เพื่อให้เป็นไปตามมาตรฐานตามข้อกำหนดในประกาศกระทรวงสาธารณสุขที่ว่าด้วยเรื่องวิธีการผลิต เครื่องมือเครื่องใช้ในการผลิตและการเก็บรักษา อาหารในภาชนะบรรจุที่ปิดสนิทชนิดที่มีความเป็นกรดต่ำและชนิดที่ปรับกรด (ฉบับที่๓๔๙) พ.ศ. ๒๕๕๖

คณะกรรมการกำหนดคุณลักษณะ	.....	.....	เพ็ญภัสสา กาฬภักดี
	(ดร.วีระ พุ่มเกิด)	(ผศ.พรทวี ธนสัมบัณฑ์)	(นางสาวเพ็ญภัสสา กาฬภักดี)
	ประธานกรรมการ	กรรมการ	กรรมการและเลขานุการ

- เพื่อให้เกิดความพร้อมต่อการให้บริการรองรับการใช้งานที่ถูกสุขลักษณะและเกิดประสิทธิภาพสูงสุด เหมาะสมต่อการใช้งาน ทั้งด้านการเรียนการสอนและการฝึกประสบการณ์วิชาชีพ และให้บริการกับบุคคลภายนอก รวมทั้งสร้างสิ่งแวดล้อมที่เอื้อต่อการเรียนรู้และมีความปลอดภัยเป็นสำคัญ

๓. คุณสมบัติของผู้ยื่นข้อเสนอ

๓.๑ มีความสามารถตามกฎหมาย

๓.๒ ไม่เป็นบุคคลล้มละลาย

๓.๓ ไม่อยู่ระหว่างเลิกกิจการ

๓.๔ ไม่เป็นบุคคลซึ่งอยู่ระหว่างถูกระงับการยื่นข้อเสนอหรือทำสัญญากับหน่วยงานของรัฐไว้ชั่วคราว เนื่องจากเป็นผู้ที่ไม่ผ่านเกณฑ์การประเมินผลการปฏิบัติงานของผู้ประกอบการตามระเบียบที่รัฐมนตรีว่าการกระทรวงการคลังกำหนดตามที่ประกาศเผยแพร่ในระบบเครือข่ายสารสนเทศของกรมบัญชีกลาง

๓.๕ ไม่เป็นบุคคลซึ่งถูกระบุชื่อไว้ในบัญชีรายชื่อผู้ทิ้งงานและได้แจ้งเวียนชื่อให้เป็นผู้ทิ้งงานของหน่วยงานของรัฐในระบบเครือข่ายสารสนเทศของกรมบัญชีกลาง ซึ่งรวมถึงนิติบุคคลที่ผู้ทิ้งงานเป็นหุ้นส่วนผู้จัดการ กรรมการผู้จัดการ ผู้บริหาร ผู้มีอำนาจในการดำเนินงานในกิจการของนิติบุคคลนั้นด้วย

๓.๖ มีคุณสมบัติและไม่มีลักษณะต้องห้ามตามที่คณะกรรมการนโยบายการจัดซื้อจัดจ้างและการบริหารพัสดุภาครัฐกำหนดในราชกิจจานุเบกษา

๓.๗ เป็นนิติบุคคล ผู้มีอาชีพขายพัสดุที่ประกวดราคาซื้อด้วยวิธีประกวดราคาอิเล็กทรอนิกส์ดังกล่าว

๓.๘ ไม่เป็นผู้มีผลประโยชน์ร่วมกันกับผู้ยื่นข้อเสนอรายอื่นที่เข้ายื่นข้อเสนอให้แก่ มหาวิทยาลัยสวนดุสิต ณ วันประกาศประกวดราคาอิเล็กทรอนิกส์ หรือไม่เป็นผู้กระทำการอันเป็นการขัดขวางการแข่งขันอย่างเป็นธรรมในการประกวดราคาอิเล็กทรอนิกส์ครั้งนี้

๓.๙ ไม่เป็นผู้ได้รับเอกสิทธิ์หรือความคุ้มกัน ซึ่งอาจปฏิเสธไม่ยอมขึ้นศาลไทย เว้นแต่รัฐบาลของผู้ยื่นข้อเสนอได้มีคำสั่งให้สละเอกสิทธิ์ความคุ้มกันเช่นว่านั้น

๓.๑๐ ผู้ยื่นข้อเสนอต้องลงทะเบียนในระบบจัดซื้อจัดจ้างภาครัฐด้วยอิเล็กทรอนิกส์ (Electronic Government Procurement : e - GP) ของกรมบัญชีกลาง

๓.๑๑ ผู้เสนอราคาต้องมีผลงานในด้านอุตสาหกรรมอาหารในวงเงินไม่น้อยกว่า **๓,๗๕๐,๐๐๐.๐๐ บาท (สามล้านเจ็ดแสนห้าหมื่นบาทถ้วน)**โดยให้แนบสำเนาหนังสือรับรองผลงานมาแสดง ในวันที่เสนอราคา ซึ่งผลงานดังกล่าวของผู้รับจ้างต้องเป็นผลงานในสัญญาเดียวเท่านั้น และเป็นสัญญาที่ผู้เสนอราคาได้ทำงานแล้วเสร็จตามสัญญาซึ่งได้มีการส่งมอบงานและตรวจรับเรียบร้อยแล้วและเป็นผลงานที่ดีเป็นที่ยอมรับในมาตรฐานทั่วไปและปฏิบัติถูกต้องตามเงื่อนไขแห่งสัญญานั้นทุกประการ และเป็นผลงานที่เป็นคู่สัญญาโดยตรงกับ

คณะกรรมการกำหนดคุณลักษณะ	.....	.....	เพ็ญภัสสา กาฬภักดี .....
	(ดร.วีระ พุ่มเกิด)	(ผศ.พรทวี ธนสัมบัณฑ์)	(นางสาวเพ็ญภัสสา กาฬภักดี)
	ประธานกรรมการ	กรรมการ	กรรมการและเลขานุการ

ส่วนราชการ หน่วยงานตามกฎหมายว่าด้วยระเบียบบริหารราชการส่วนท้องถิ่นหน่วยงานอื่นซึ่งมีกฎหมายบัญญัติให้มีฐานะเป็นราชการบริหารส่วนท้องถิ่น รัฐวิสาหกิจ หรือหน่วยงานเอกชนที่มหาวิทยาลัยเชื่อถือที่ได้รับการรับรองมาตรฐาน GMP และมี**อายุผลงานไม่เกิน ๕ ปีนับจากวันทำการแล้วเสร็จตามสัญญาจนถึงวันที่ยื่นซองเอกสารประกวดราคาครั้งนี้ จำนวนไม่น้อยกว่า ๓ผลงาน** เพื่อประกอบการพิจารณาคัดเลือกผู้เสนอราคาที่มีคุณภาพและคุณสมบัติที่เป็นประโยชน์ต่อทางราชการได้

๔. แบบรูปรายการ หรือคุณลักษณะเฉพาะครุภัณฑ์

๔.๑ เครื่องเติมใส่ถ้วย (Cup filling)พร้อมเครื่องเครื่องปิดผนึกแบบหมุน๘ส่วน (Rotary sealing 8section Machine)จำนวน ๑ ชุดเป็นชุดเครื่องจักรที่ผลิตในประเทศไทย

๔.๑.๑ เครื่องจักรส่วนเครื่องเติมใส่ถ้วย (Cup filling) พร้อมเครื่องเครื่องปิดผนึกแบบหมุน ๘ส่วน (Rotary sealing ๘ section Machine) ประกอบด้วยเครื่องจักรดังนี้

๔.๑.๑.๑ เครื่องเติมใส่ถ้วย (Cup filling) จำนวน ๑ เครื่อง

<u>ข้อมูลด้านโครงสร้าง</u>

- โครงสร้างเป็นสแตนเลส
- ขนาดเครื่องไม่ต่ำกว่า กว้าง ๙๐๐ x ยาว ๓,๐๐๐ x สูง ๒,๐๐๐ mm.
- กำลังการผลิตไม่น้อยกว่า ๓๐ ถ้วย/นาที
- ชนิดสายพาน Slap Top Plastic Chain
- มอเตอร์เกีย ไม่น้อยกว่า ๐.๓๗ กิโลวัตต์
- ตู้ควบคุมระบบการทำงานของเครื่องจักร ตู้ต้องเป็นชนิดกันน้ำ ทำจากสแตนเลสเกรด SUS ๓๐๔ หนาไม่น้อยกว่า ๑.๕ มม. ตู้ต้องมีความแข็งแรงสามารถรับน้ำหนักได้ดี ไม่มีมุมที่แหลมคม ซึ่งอาจจะก่อให้เกิด อันตรายต่อผู้ใช้งานได้และถูกต้องตามหลัก GMP จำนวน ๑ ตู้
- ต้องมีปุ่ม Emergency Switch ตัดวงจรควบคุมหรือวงจร Power หลัก
- ชุดควบคุมการทำงานอัตโนมัติ
- ระบบไฟฟ้า ๓ Phase ๓๘๐ Vac. ๕๐ Hz

คณะกรรมการกำหนดคุณลักษณะ	.....	.....	เพ็ญภัสสา กาฬภักดี
	(ดร.วีระ พุ่มเกิด)	(ผศ.พรทวี ธนสัมบัณฑ์)	(นางสาวเพ็ญภัสสา กาฬภักดี)
	ประธานกรรมการ	กรรมการ	กรรมการและเลขานุการ

<u>ขั้นตอนการปฏิบัติงาน</u>

นำกระป๋องที่ภายในได้รับการบรรจุวัตถุดิบรูปแบบเป็นชิ้นขนาดเล็ก และผ่านชั่งน้ำหนักตามอัตราส่วนแล้ว วางเรียงตรงสายพาน In Feed กระป๋องจะเคลื่อนไปตามสายพาน เพื่อเทวัตถุดิบและกลับเข้าสู่กระบวนการอีกครั้ง

๔.๑.๑.๒ เครื่องปิดผนึกแบบหมุน๘ส่วน (Rotary sealing 8 section Machine) จำนวน ๑ เครื่อง

<u>ข้อมูลด้านโครงสร้าง</u>

- โครงสร้างช่วงล่างเป็นเหล็ก SS๔๐๐(เพื่อเพิ่มความแข็งแรง และยืดระยะการใช้งานได้มากยิ่งขึ้น) ห่อหุ้มด้วยสแตนเลส SUS๓๐๔และโครงสร้างช่วงบนเป็นสแตนเลส SUS๓๐๔
- ขนาดเครื่องไม่ต่ำกว่ากว้าง ๑,๗๐๐x ยาว ๒,๐๐๐ x สูง ๑,๕๐๐mm.
- ความเร็ว๑๕ -๓๕ถุงต่อนาที
- น้ำหนักสูงสุดของผลิตภัณฑ์ ๒.๐๐กิโลกรัม
- ประเภทถุง ถุงแบน และถุงยืน
- ปริมาณบรรจุ ๒๕๐-๕๐๐มล.มีถังควบคุมความร้อนพร้อมใบพัดกวน
- ปรับปริมาณบรรจุโดย Servo
- ปั๊มสูญญากาศ ๒.๒ kWจำนวน ๑ ชุด
- ตู้ควบคุมกันน้ำทำจาก SUS๓๐๔หนา ๑.๕ mm.จำนวน ๑ ชุด
- มีปุ่ม Emergency Switch ๒จุด (บริเวณตู้ควบคุม ๑จุด และบริเวณข้างเครื่องจักร ๑จุด) (มีระบบรั้วSafety จะตัดการทำงานของเครื่องทันที)
- ชุดควบคุมPLC และควบคุมการสั่งงานผ่านจอ Touch Screen Control ติดตั้งที่ตู้ควบคุม(สามารถควบคุมได้ ๒ จุด บริเวณตู้ควบคุม ๑ จุด และบริเวณข้างเครื่อง ๑ จุด)

<u>ขั้นตอนการปฏิบัติงาน</u>

ลักษณะการป้อนถุง : Continuous belt conveyor

จำนวนส่วนประกอบของเครื่องจักร : ๘ ส่วนประกอบ แต่ละส่วนมีการทำงานดังต่อไปนี้

ส่วนที่ ๑ การป้อนถุง จะเป็นในลักษณะการป้อนถุงโดยใช้สายพานลำเลียงแบบต่อเนื่อง มีระบบการแจ้งเตือน (แบบเสียงและแสงไฟ)เมื่อถุงในสายพานเหลือน้อย

คณะกรรมการกำหนดคุณลักษณะ	.....	.....	เพ็ญภัสสา กาฬภักดี .....
	(ดร.วีระ พุ่มเกิด)	(ผศ.พรทวี ธนสัมบัณฑ์)	(นางสาวเพ็ญภัสสา กาฬภักดี)
	ประธานกรรมการ	กรรมการ	กรรมการและเลขานุการ

ส่วนที่ ๒ เป็นขั้นตอนการเปิดปากถุง(หากเป็นถุงยืนจะเป็นขั้นตอนการเปิดก้นถุงยืนด้วยเช่นกัน)

ส่วนที่ ๓ เป็นขั้นตอนการเติมสินค้าลงในถุง โดยขั้นตอนนี้เครื่องจักรจะทำการส่งสัญญาณออกไปยังเครื่องติมสินค้าอีกเครื่อง ซึ่งแยกออกไปต่างหาก แต่มีการทำงานที่สัมพันธ์กัน

ส่วนที่ ๔ เป็นขั้นตอนการเติมของเหลวและเขย่าถุง โดยการเติมของเหลวนั้นจะทำงานก็ต่อเมื่อได้มีการเติมสินค้าลงถุงอย่างเรียบร้อยสมบูรณ์แล้วเท่านั้น โดยเครื่องจักรจะมีการตรวจจับถุงทุกใบที่มาจากส่วนที่ ๓ว่าจะมีการเติมสินค้าอย่างสมบูรณ์

หมายเหตุ ส่วนที่ ๓และส่วนที่ ๔สามารถสลับตำแหน่งให้เหมาะสมสำหรับสินค้า และการใช้งานของลูกค้าได้

ส่วนที่ ๕ ว่าง (ส่วนนี้สามารถติดตั้งอุปกรณ์เพิ่มเติมได้ เช่น ชุดเขย่าถุง, ชุดกดอัดในถุง, ชุดดูดอากาศออกจากถุง, ชุดเติมแก๊สและดูดอากาศ เป็นต้น)

ส่วนที่ ๖ ซีลขั้นตอนที่ ๑ เป็นการซีลปากถุงด้วยความร้อน แต่ขณะเดียวกันในขั้นตอนนี้จะมีการหนีบปากถุงให้ยืดก่อนทำการซีล เพื่อป้องกันสินค้าเกิดการกระเพื่อมขึ้นมาเลอะตรงแนวตะเข็บรอยซีล และสามารถบีบอัดถุงเพื่อไล่อากาศออกบางส่วน

หมายเหตุ ในขั้นตอนนี้ สามารถเพิ่มอุปกรณ์เพิ่มเติมในการไล่อากาศ ดูดอากาศ และเติมแก๊สได้

ส่วนที่ ๗ ซีลขั้นตอนที่ ๒ เป็นการซีลปากถุงด้วยความร้อนอีกขั้นตอนหนึ่ง เพื่อเพิ่มความแข็งแรงของรอยซีล ให้มีความแข็งแรงมากยิ่งขึ้น

ส่วนที่ ๘ ขั้นตอนการหล่อเย็นหรือซีลเย็น กระบวนการนี้จะทำการลดอุณหภูมิของแนวรอยซีลของถุง และปล่อยถุงที่บรรจุสินค้าเรียบร้อย พร้อมซีลปากถุงเรียบทุกกระบวนการลงสายพานลำเลียง

๔.๒ ห้องเย็นพร้อมเครื่องทำความเย็น ๑ ห้องมีฐานราก โครงและหลังคา

๔.๒.๑ คุณลักษณะเฉพาะผนังห้องเย็นควบคุมอุณหภูมิ

- เป็นห้องเย็น ระบบสำเร็จรูปฉนวนโพลียูลีเทน (POLYURETHANE INSULATION)
- ขนาด ๓๐๐ x ๕๐๐ x ๒๔๐ ซ.ม. (กว้าง*ยาว*สูง) อุณหภูมิ ๐/+๕

๔.๒.๒ ลักษณะเฉพาะห้องเย็น

- การประกอบห้องเย็นใช้แผ่นสำเร็จรูปมายึดต่อเข้าด้วยกัน โดยการเข้าลิ้นล๊อครอยต่อระหว่างแผ่น เพื่อสะดวกในการถอดและเคลื่อนย้ายหรือเปลี่ยนแปลงขนาด ผลิตจากโรงงานที่ได้รับอนุญาตประกอบกิจการ โรงงาน (ร.ง. ๔)
- ลักษณะโครงสร้างของแผ่นห้องเย็นต้องประกอบด้วยผิวโลหะผิว ๒ ด้าน มีฉนวนโพลียูรีเทนระหว่างกลาง การผลิตใช้กรรมวิธี “FOAMED-IN-PLACE” โดยใช้เครื่องฉีดสารโพลียูรีเทน

ระหว่างกลางแผ่นโลหะผิวทั้งสองในแบบหล่อภายใต้แรงกดสูง (ไม่ใช่การนำแผ่นโฟมทากาวติดกับแผ่นโลหะ)

- ความหนาแน่นของฉนวนห้องเย็นประมาณ ๓๘ กก./ลบ.เมตร
- วัสดุผิวภายนอกเป็นเหล็กสแตนเลส ภายในเป็นโลหะแบบ FOOD GRADE
- พื้นห้องเย็นปูด้วยแผ่นอลูมิเนียมลายกันลื่น
- ประตูห้องเย็นแบบบานพับเดี่ยว ขนาดประตู ๘๐ x ๑๘๐ ซ.ม. จำนวน ๑ บาน ความหนาและวัสดุใช้แบบผนังห้องเย็น อุปกรณ์มือจับแบบนิรภัย สามารถเปิดออกได้จากภายในแม้ว่าภายนอกจะถูกล๊อค
- มีระบบนิรภัยกดแบบส่งเสียงแบบไซเรนเพื่อขอความช่วยเหลือเมื่อติดอยู่ภายใน
- ติดม่านกันความเย็น
- ติดตั้งไฟส่องสว่างและสวิทช์กันความชื้นแบบ LED จำนวนไม่น้อยกว่า ๖ ชุด
- ติดตั้งกล่องปรับความดันภายใน จำนวน ๑ ชุด

๔.๒.๓ เครื่องทำความเย็นแบบแยกส่วน ใช้น้ำยา R – ๔๐๔ระบายความร้อนด้วยอากาศ

- ชุดคอยล์เย็นเป็นท่อทองแดงชนิดไม่มีตะเข็บและผ่านการทดสอบรอยรั่วจากโรงงานผู้ผลิต และได้รับมาตรฐาน ISO ๙๐๐๑จากโรงงาน
- คอมเพรสเซอร์แบบ HERMAETIC COMPRESSOR มาตรฐาน ISO ๙๐๐๑ ใช้ไฟฟ้าขนาด ๓๘๐ โวลท์ ๓ เฟส มีกำลังไม่น้อยกว่า ๑ ½Hp มีพัดลมระบายความร้อน

๔.๒.๔ ชุดควบคุม (CONTROL PANEL)

- ไฟแสดงสถานการณ์ทำงานของคอมเพรสเซอร์ (COMPRESSOR WORKING)
- ไฟแสดงการทำงานของพัดลมคอยล์เย็น (EVAPORATOR FAN)
- ไฟแสดงการทำงานเมื่อละลายน้ำแข็งด้วยมือ (MANUAL DEFROSTING)
- ไฟแสดงสัญญาณเตือนเมื่ออุณหภูมิทำงานผิดปรกติ (ALARM)
- ปุ่มปรับอุณหภูมิขึ้นลง หรือสำหรับเข้าโปรแกรม

๔.๒.๕ ท่อทองแดงอย่างหนา TYPE - L สำหรับเชื่อมต่อระบบ

๔.๓ ตู้เย็น ๒ ประตู จำนวน ๕ ตัว

- สแตนเลสเกรด ๓๐๔ เบอร์๒๒ โครง, ตัวตู้, ภายนอก, ภายในตู้, บานประตู
- บานประตู จำนวน ๒ บาน
- ฉนวนโพลียูรีเทน หนา ๖๐ มม.

คณะกรรมการกำหนดคุณลักษณะ	.....	.....	เพ็ญภัสสา กาฬภักดี
	(ดร.วีระ พุ่มเกิด)	(ผศ.พรทวี ธนสัมบัณฑ์)	(นางสาวเพ็ญภัสสา กาฬภักดี)
	ประธานกรรมการ	กรรมการ	กรรมการและเลขานุการ

- กระจายความเย็นด้วยพัดลม
- คอมเพรสเซอร์ ขนาด ๑/๒ แรงม้า
- อุณหภูมิอยู่ระหว่าง ๒ องศา ถึง ๖ องศา
- ควบคุมด้วยระบบอิเล็กทรอนิกส์ สวิตซ์ ปิด -เปิด พร้อมไฟแสดงการทำงาน
- มีชั้นลวดสแตนเลสเกรด ๓๐๔ ภายใน ๓ ชั้น

๔.๔ รถมอเตอร์ไซต์ไฟฟ้า จำนวน ๒ คัน

- ทำจากวัสดุทนทานแข็งแรง
- มอเตอร์ขนาด ๓๕๐watt ๔๘ Volt ๑๒ Ah
- ระยะทางวิ่งต่อชาร์จ ๕๕-๖๐ Km. และระยะแบตเตอรี่ ๕-๖ Hr.
- ระยะทางวิ่งได้ถึง ๖๐ กิโลเมตร
- รถไม่สามารถจดทะเบียนได้

๔.๕ รถเข็นของแบบ ๑ ชั้น จำนวน ๒ คัน

- สแตนเลสเกรด ๓๐๔ เบอร์๑๖ พื้นบน
- ล้อยาง ขนาดเส้นผ่านศูนย์กลาง ๑๐๐ มม. จำนวน ๔ ล้อ พร้อมเบรกจำนวน ๒ ล้อ
- มือจับ ขนาดเส้นผ่านศูนย์กลาง ๒๕ มม.

๔.๖ รถเข็นของแบบ ๒ ชั้น จำนวน ๒ คัน

- สแตนเลสเกรด ๓๐๔ เบอร์๑๖ พื้นบน
- สแตนเลสเกรด ๓๐๔ เบอร์๒๐ พื้นล่าง
- ล้อยาง ขนาดเส้นผ่านศูนย์กลาง ๑๐๐ มม. จำนวน ๔ ล้อ พร้อมเบรกจำนวน ๒ ล้อ
- มือจับ ขนาดเส้นผ่านศูนย์กลาง ๒๕ มม.

๔.๗ รถเข็นของแบบ ๓ ชั้น จำนวน ๒ คัน

- สแตนเลสเกรด ๓๐๔ เบอร์๑๖ พื้นบน
- สแตนเลสเกรด ๓๐๔ เบอร์๒๐ พื้นล่าง
- ล้อยาง ขนาดเส้นผ่านศูนย์กลาง ๑๐๐ มม. จำนวน ๔ ล้อ พร้อมเบรกจำนวน ๒ ล้อ
- มือจับ ขนาดเส้นผ่านศูนย์กลาง ๒๕ มม.

คณะกรรมการกำหนดคุณลักษณะ	.....	.....	เพ็ญภัสสา กาฬภักดี .....
	(ดร.วีระ พุ่มเกิด)	(ผศ.พรทวี ธนสัมบัณฑ์)	(นางสาวเพ็ญภัสสา กาฬภักดี)
	ประธานกรรมการ	กรรมการ	กรรมการและเลขานุการ

๔.๘ ชั้นเรียบตั้งพื้น ๔ ชั้น จำนวน ๕ ตัว

- สแตนเลสเกรด ๓๐๔ เบอร์๑๘ ชั้นเรียบ
- ขาท่อสแตนเลสเกรด ๓๐๔ ขนาด ๓๘ mm. (๑½.) พร้อมปลายขาปรับระดับได้

๔.๙ โต๊ะทำงานขาโล่งสแตนเลส จำนวน ๕ ตัว

- สแตนเลสเกรด ๓๐๔ เบอร์๑๖ พื้นบน, ชั้นวาง
- สแตนเลสเกรด ๓๐๔ เบอร์๒๐ โครง
- ขาท่อสแตนเลสเกรด ๓๐๔ ขนาดเส้นผ่านศูนย์กลาง ๓๘ mm. (๑½.) พร้อมปลายขาปรับระดับได้

๕. เงื่อนไขและรายละเอียดอื่นๆ

๕.๑ เงื่อนไขการเสนอราคา

๕.๑.๑ ผู้เสนอราคาต้องทำตารางเปรียบเทียบรายละเอียดระหว่างอุปกรณ์ที่เสนอกับรายละเอียดที่กำหนดไว้ เพื่อประกอบการพิจารณาของคณะกรรมการโดยถือเป็นสาระสำคัญทั้งนี้ หากผู้เสนอราคารายใดแสดงรายละเอียดที่กำหนดไว้ในคุณลักษณะไม่ครบถ้วนตามที่ระบุมาในเอกสาร มหาวิทยาลัยขอสงวนสิทธิ์ที่จะไม่รับพิจารณาใด ๆ ทั้งสิ้น (รายละเอียดตามตัวอย่างแบบตารางเปรียบเทียบ)

๕.๑.๒ มีแคตตาล็อก หรือ โบว์ชัว มานำเสนอ

๕.๑.๓ เป็นสินค้าใหม่ซึ่งไม่เคยถูกใช้งานมาก่อน

๕.๑.๔ ผู้เสนอราคาต้องมีผู้เชี่ยวชาญให้การลงนามรับรองกระบวนการ ซึ่งผู้เชี่ยวชาญต้องสอบผ่านและสำเร็จหลักสูตรผู้กำหนดกระบวนการฆ่าเชื้อด้วยความร้อน(Process Autority)และผู้รับอนุญาตประกอบวิชาชีพวิศวกรรมควบคุมระดับสามัญวิศวกร สาขาไฟฟ้าและผู้รับอนุญาตประกอบวิชาชีพวิศวกรควบคุม ระดับสามัญวิศวกร สาขาเครื่องกล

๕.๑.๕ ผู้เสนอราคาต้องทำแผนการทำงาน นำเสนอต่อมหาวิทยาลัยภายใน ภายใน ๑๕ วัน หลังจากลงนามในสัญญาจ้าง

๕.๑.๖ ผู้เสนอราคาต้องมีความพร้อมให้คณะกรรมการสามารถตรวจสอบกระบวนการผลิตเครื่องจักรได้เมื่อดำเนินผลิตเครื่องจักรได้ ๕๐%ของรายการที่จัดซื้อจัดจ้าง

๕.๑.๗ ผู้เสนอราคาต้องทำการทดสอบเครื่องจักรร่วมกับคณะกรรมการก่อนส่งมอบเครื่องจักรมาที่มหาวิทยาลัย(FAT :Factory Acceptance Test) ที่โรงงานของผู้เสนอราคา เพื่อทดสอบสมรรถนะของเครื่องจักร ก่อนติดตั้งเครื่องจักร

คณะกรรมการกำหนดคุณลักษณะ	.....	.....	.....
	(ดร.วีระ พุ่มเกิด)	(ผศ.พรทวี ธนสัมบัณฑ์)	(นางสาวเพ็ญภัสสา กาฬภักดี)
	ประธานกรรมการ	กรรมการ	กรรมการและเลขานุการ

๕.๒ เงื่อนไขข้อตกลงในการซื้อขาย

๕.๒.๑ มีคู่มือการใช้งานทั้งภาษาไทยและภาษาอังกฤษ อย่างละไม่น้อยกว่า ๓ ชุด

๕.๒.๒ การอบรมการใช้งานครุภัณฑ์ ผู้ขายจะต้องจัดให้มีเจ้าหน้าที่เพื่อดำเนินการจัดฝึกอบรมเจ้าหน้าที่ของมหาวิทยาลัย เรื่องการติดตั้ง, การควบคุม, การเฝ้าดูแล, การจัดการ ให้เจ้าหน้าที่มหาวิทยาลัยสามารถดูแล และติดตั้งอุปกรณ์ทั้งหมด และแก้ไขปัญหาได้

๕.๒.๓ บริษัทผู้ขายต้องติดตั้งเครื่อง ณ มหาวิทยาลัยสวนดุสิต วิทยาเขตสุพรรณบุรี

๕.๒.๔ การรับประกันคุณภาพเครื่อง และอุปกรณ์ประกอบอื่นๆ เป็นระยะเวลา ๑ ปี ตั้งแต่วันที่กรรมการลงนามตรวจรับพัสดุ หากเครื่องมือและอุปกรณ์ เกิดการชำรุดบกพร่อง บริษัทจะต้องดำเนินการซ่อมแซมหรือแก้ไขให้อยู่ในสภาพใช้การได้ โดยบริษัทเป็นผู้ออกค่าใช้จ่ายในการดำเนินการทั้งหมด

๕.๒.๕ ผู้ขายจะต้องทำการซ่อมแซมเปลี่ยนใหม่โดยไม่คิดมูลค่าเพิ่มใดๆทั้งสิ้น ภายใน ๑๕ วัน ในระหว่างการรับประกัน (ทั้งนี้จะต้องเกิดจากการเสียหายซึ่งเกิดขึ้นโดยการใช้งานปกติ)

๕.๒.๖ บริษัทผู้ขายมีบริการหลังการขาย ดังนี้

๕.๒.๖.๑ ตรวจสอบสภาพเครื่องจักรทุก ๓เดือน เป็นระยะเวลาอย่างน้อย ๑ ปี ตั้งแต่วันที่กรรมการลงนามตรวจรับ และมีรายงานการตรวจสอบเครื่องจักรให้ทางมหาลัยทุกครั้ง

๕.๒.๖.๒ มี Service สำหรับมมหาลัยสวนดุสิต ดังนี้

- รับแจ้งเตือนงานใหม่ และตรวจเช็คสถานะของงานนั้นๆ
- สามารถตรวจสอบประวัติการซ่อมบำรุงเครื่องจักร(Maintenance Record)
- สามารถตรวจสอบประวัติการเปลี่ยนอะไหล่ของเครื่องจักร(Spare Part Used)
- สามารถดูคู่มือการใช้งานเครื่องจักรแต่ละประเภทได้
- สามารถแจ้งปัญหาเบื้องต้นของเครื่องจักรผ่านทาง Line Official ได้โดยตรง

๕.๒.๗ ผู้ชนะการเสนอราคา จะต้องมีผู้เชียวชาญ ต้องมีผู้เชี่ยวชาญให้การลงนามรับรองกระบวนการ ซึ่งผู้เชี่ยวชาญต้องสอบผ่านและสำเร็จหลักสูตรผู้กำหนดกระบวนการฆ่าเชื้อด้วยความร้อน (Process Autority)และผู้รับอนุญาตประกอบวิชาชีพวิศวกรรมควบคุม ระดับสามัญวิศวกร สาขาไฟฟ้า และผู้รับอนุญาตประกอบวิชาชีพวิศกรควบคุม ระดับสามัญวิศวกร สาขาเครื่องกล โดยให้นำมายื่นต่อมหาวิทยาลัยในวันที่ลงนามในสัญญา

๕.๒.๘ ผู้ขายจะต้องทำตารางรายงานครุภัณฑ์ ตามแบบที่มหาวิทยาลัยกำหนด ก่อนวันส่งมอบครุภัณฑ์ ๓ วันทำการ โดยรายละเอียดตามตัวอย่างตารางครุภัณฑ์

คณะกรรมการกำหนดคุณลักษณะ	.....	.....	.....
	(ดร.วีระ พุ่มเกิด)	(ผศ.พรทวี ธนสัมบัณฑ์)	(นางสาวเพ็ญภัสสา กาฬภักดี)
	ประธานกรรมการ	กรรมการ	กรรมการและเลขานุการ

๖. การแบ่งชำระเงิน

งวดที่ ๑ เป็นจำนวนเงินร้อยละ๘๐ ของมูลค่างาน เป็นเงิน ๖,๐๐๐,๐๐๐ บาท (หกล้านบาทถ้วน) เมื่อผู้ขายได้ปฏิบัติงานดังนี้

- ผู้ขายส่งมอบครุภัณฑ์ทั้งหมดแล้วเสร็จตามสัญญา (ยกเว้นงานติดตั้งครุภัณฑ์) ให้แล้วเสร็จภายใน ๑๒๐ วัน (นับถัดจากวันลงนามในสัญญา)

งวดที่ ๒ เป็นจำนวนเงินร้อยละ ๒๐ ของมูลค่างาน เป็นเงิน ๑,๕๐๐,๐๐๐ บาท (หนึ่งล้านห้าแสนบาทถ้วน) เมื่อผู้ขายได้ปฏิบัติงานดังนี้

- ติดตั้งครุภัณฑ์พร้อมใช้งานแล้วเสร็จ ๑๐๐%
- คู่มือการใช้งานทั้งภาษาไทยและภาษาอังกฤษ อย่างละไม่น้อยกว่า ๓ ชุด
- มีการอบรมการใช้งานครุภัณฑ์

ให้แล้วเสร็จภายใน ๑๘๐ วัน (นับถัดจากวันลงนามในสัญญา)

๖.สถานที่ดำเนินการ

มหาวิทยาลัยสวนดุสิต วิทยาเขตสุพรรณบุรี อาคารแปรรูป ตำบลโคกโคเฒ่า อำเภอเมืองสุพรรณบุรี จังหวัดสุพรรณบุรี

๗. ระยะเวลาดำเนินการ

ปีงบประมาณ๒๕๖๖

๘. ระยะเวลาส่งมอบของหรือส่งมอบงาน

-กำหนดระยะเวลาแล้วเสร็จภายใน ๑๘๐ วัน

-กำหนดยืนราคา ๑๒๐ วัน

๙.หลักเกณฑ์การพิจารณาข้อเสนอ

เกณฑ์ราคา

๑๐. วงเงินในการจัดหา

จำนวนเงิน ๗,๕๐๐,๐๐๐.๐๐ บาท (เจ็ดล้านห้าแสนบาทถ้วน)

คณะกรรมการกำหนดคุณลักษณะ	.....	.....	.....
	(ดร.วีระ พุ่มเกิด)	(ผศ.พรทวี ธนสัมบัณฑ์)	(นางสาวเพ็ญภัสสา กาฬภักดี)
	ประธานกรรมการ	กรรมการ	กรรมการและเลขานุการ

๑๑. สถานที่ติดต่อเพื่อขอทราบข้อมูลเพิ่มเติมหรือเสนอแนะวิจารณ์แสดงความคิดเห็นโดยเปิดเผย

มหาวิทยาลัยสวนดุสิต กองคลัง (งานพัสดุ) เลขที่ ๒๙๕ ถนนนครราชสีมา แขวงดุสิต เขตดุสิต กรุงเทพมหานคร โทร. ๐ ๒๒๔๔ ๕๑๑๐ ถึง ๕๑๑๔ โทรสาร ๐ ๒๒๔๔ ๕๑๑๕E-mail address : supply@dusit.ac.th

คณะกรรมการกำหนดคุณลักษณะ	.....	.....	เพ็ญภัสสา กาฬภักดี .....
	(ดร.วีระ พุ่มเกิด)	(ผศ.พรทวี ธนสัมบัณฑ์)	(นางสาวเพ็ญภัสสา กาฬภักดี)
	ประธานกรรมการ	กรรมการ	กรรมการและเลขานุการ

ตัวอย่างแบบตารางเปรียบเทียบ

แบบตารางเปรียบเทียบตามข้อ ๕.๑.๑.

ให้ผู้เสนอราคาจัดทำตารางเปรียบเทียบรายละเอียดตามแบบที่กำหนด

รายการครุภัณฑ์	**คุณลักษณะที่กำหนด**	**คุณลักษณะที่เสนอ**	**เอกสารอ้างอิง** (หน้า,ข้อ)
ตามที่ระบุไว้ในข้อ ๔.	ตามที่ระบุไว้ในข้อ ๔.	ให้ระบุคุณลักษณะโดยละเอียด	ให้ระบุหรืออ้างอิง ตามเอกสาร
ขอบเขตของงานนี้	ขอบเขตของงานนี้	รวมทั้ง ยี่ห้อ Specification	ที่นำมาแสดงและให้ทำสัญลักษณ์
	(ให้คัดลอกมาทั้งหมด)	(เขียนหรือพิมพ์ก็ได้)	เพื่อสามารถยืนยันได้อย่างชัดเจน
	(โดยใช้พิมพ์หรือเขียนก็ได้)	โดยคุณลักษณะที่เสนออย่างน้อย	
		ต้องเทียบเท่าหรือดีกว่า	

คณะกรรมการกำหนด คุณลักษณะ	..... (ดร.วีระ พุ่มเกิด) ประธานกรรมการ	..... (ผศ.พรทวี ธนสัมบัณฑ์) กรรมการ	เพ็ญภัสสา กาฬภักดี ..... (นางสาวเพ็ญภัสสา กาฬภักดี) กรรมการและเลขานุการ

แบบงานจัดซื้อครุภัณฑ์เครื่องเติมใส่ถ้วย (Cup filling machine)

พร้อมเครื่องปิดผนึก (Rotary seal)

อาคารแปรรูป

ตำบลโคกโคเฒ่า อำเภอเมือง จังหวัดสุพรรณบุรี

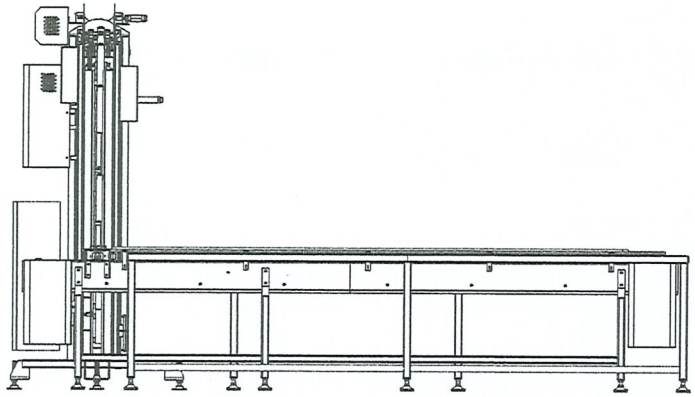

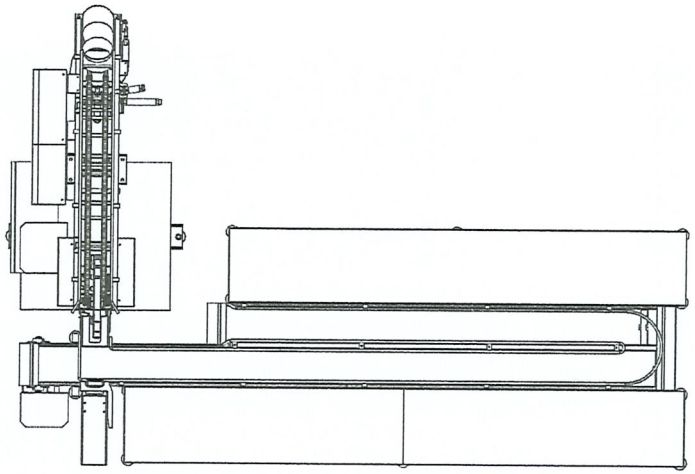

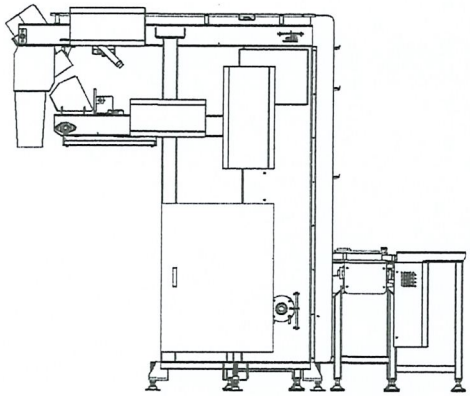

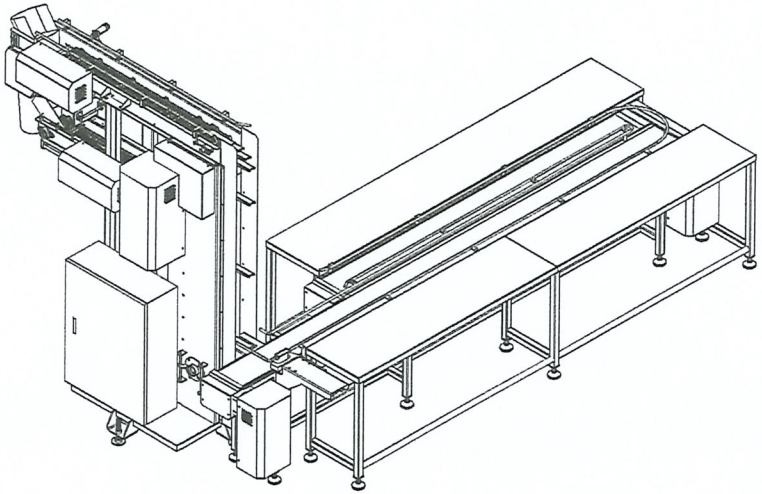

เครื่องเติมใส่ถ้วย (Cup filling machine)	
มอเตอร์เกียร์	3 kW. (โดยประมาณ)
ตู้ควบคุม	ตู้ 1 ชั้นแบบกันน้ำ สแตนเลส หนา 1.5 มม
ชุดควบคุมการทำงาน	ควบคุมด้วยระบบ PLC
ระบบความปลอดภัย	ปุ่ม Emergency switch ตัดวงจรควบคุม
ระบบไฟฟ้า	ไฟ 3 Phase 380 V. 50 Hz.

คณะกรรมการ
กำหนดราคาและคุณลักษณะ

โครงการ
มหาวิทยาลัยสวนดุสิต
ส่วนงานในกำกับ ว่าที่ร้อยตรี ดร.ธนพัฒน์ แสงรุ่งเรือง

ห้ามวัดขนาดจากแบบก่อสร้าง ผู้รับจ้างจะต้องตรวจวัดขนาดทั้งหมด ณ สถานที่ก่อสร้างจริง ก่อนลงมือทำงาน
DO NOT SCALE DRAWINGS ; ALLMEASUREMENT MUST BE CHECKED AT SITE BY THE CONTRACTOR

สถานที่ตั้ง	แบบแสดง	รันที่	แผ่นที่
อาคารแปรรูป วิทยาเขตสุพรรณบุรี	เครื่องเติมใส่ถ้วย(Cup Filling machine)	มาตราส่วน –	1 / 10 รวม
ประธานกรรมการ	กรรมการ	กรรมการและเลขานุการ	

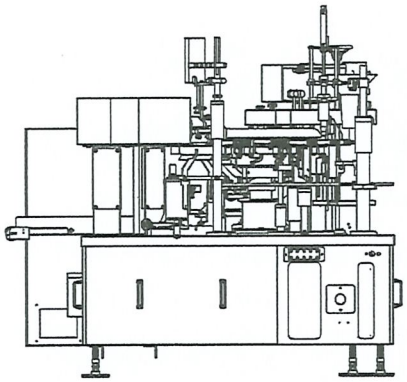

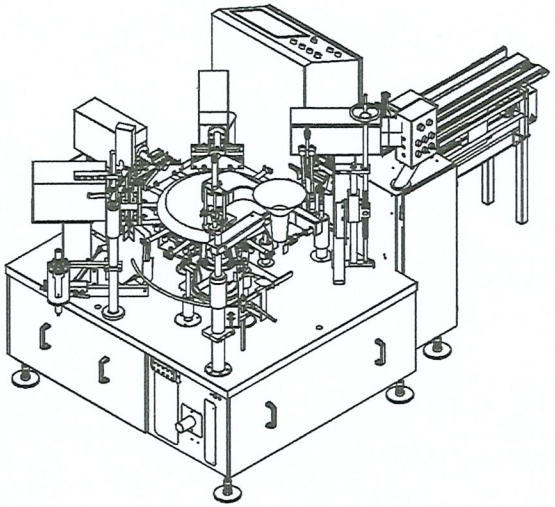

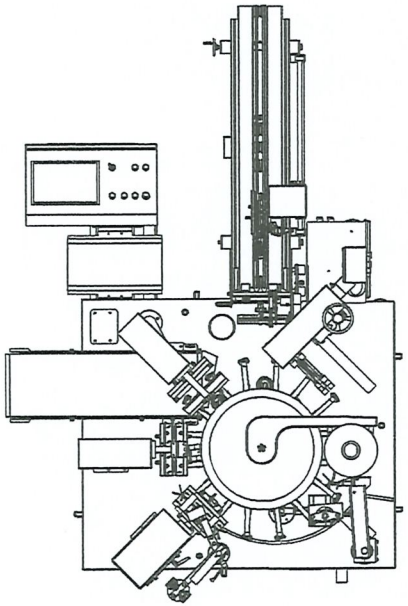

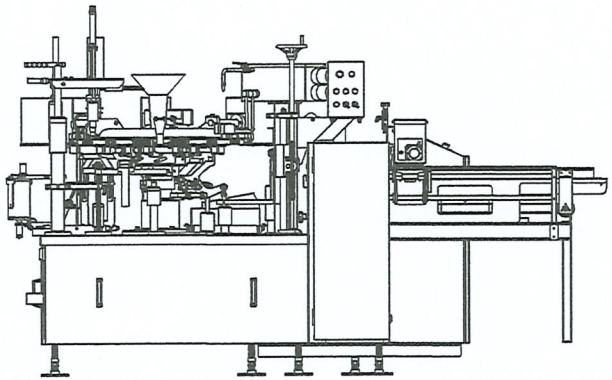

เครื่องปิดผนึกแบบหมุน 8 สถานี (Rotary Sealing – 8 Station Machine)	
ความเร็ว	15 – 35 ถุงต่อนาที
ขนาดถุง	ความกว้าง : 80 – 230 mm. ความยาว : 100 – 300 mm.
น้ำหนักสูงสุดของผลิตภัณฑ์	2 กิโลกรัม
ประเภทถุง	ถุงแบน และถุงยืน
อุปกรณ์บรรจุของเหลว	ปริมาณสูงสุด 500 มล. อุณหภูมิของเหลว 30 – 90 องศา
ซีล	ซีลร้อน ความกว้างรอยซีล 10 mm.
ระบบควบคุม	ตู้ควบคุมกันน้ำ ระบบ PLC และหน้าจอ Touch Screen
น้ำหล่อเย็น	2 ลิตรต่อนาที
ปั๊มสุญญากาศ	2.2 kW
ไฟฟ้า	3 phase 380 Vac. 50 Hz., 7.3 kW
ขนาดเครื่องจักร	กว้าง 1,850 x ยาว 2,750 x สูง 1,700 mm.
วัสดุโครงสร้าง	โครงสร้างช่วงล่างเป็น SS400 และโครงสร้างช่วงบนเป็น SUS304

คณะกรรมการ กำหนดราคากลางและคุณลักษณะ	โครงการ มหาวิทยาลัยสวนดุสิต ส่วนงานในกำกับ ว่าที่ร้อยตรี ดร. ธนพัฒน์ แสงรุ่งเรือง		ห้ามวัดขนาดจากแบบก่อสร้าง ผู้รับจ้างจะต้องตรวจวัดขนาดทั้งหมด ณ สถานที่ก่อสร้างจริง ก่อนลงมือทำงาน DO NOT SCALE DRAWINGS ; ALLMEASUREMENT MUST BE CHECKED AT SITE BY THE CONTRACTOR
	สถานที่ตั้ง อาคารเปรรูป วิทยาเขตสุพรรณบุรี	แบบแสดง เครื่องปิดผนึกแบบหมุน 8 ส่วน (Rotary Sealing – 8 Section Machine)	วันที่ มาตราส่วน –
	ประธานกรรมการ	กรรมการ	กรรมการและเลขานุการ

แผ่นที่ 2 / 10 รวม

ห้องเย็นพร้อมเครื่องทำความเย็น 1 ห้อง

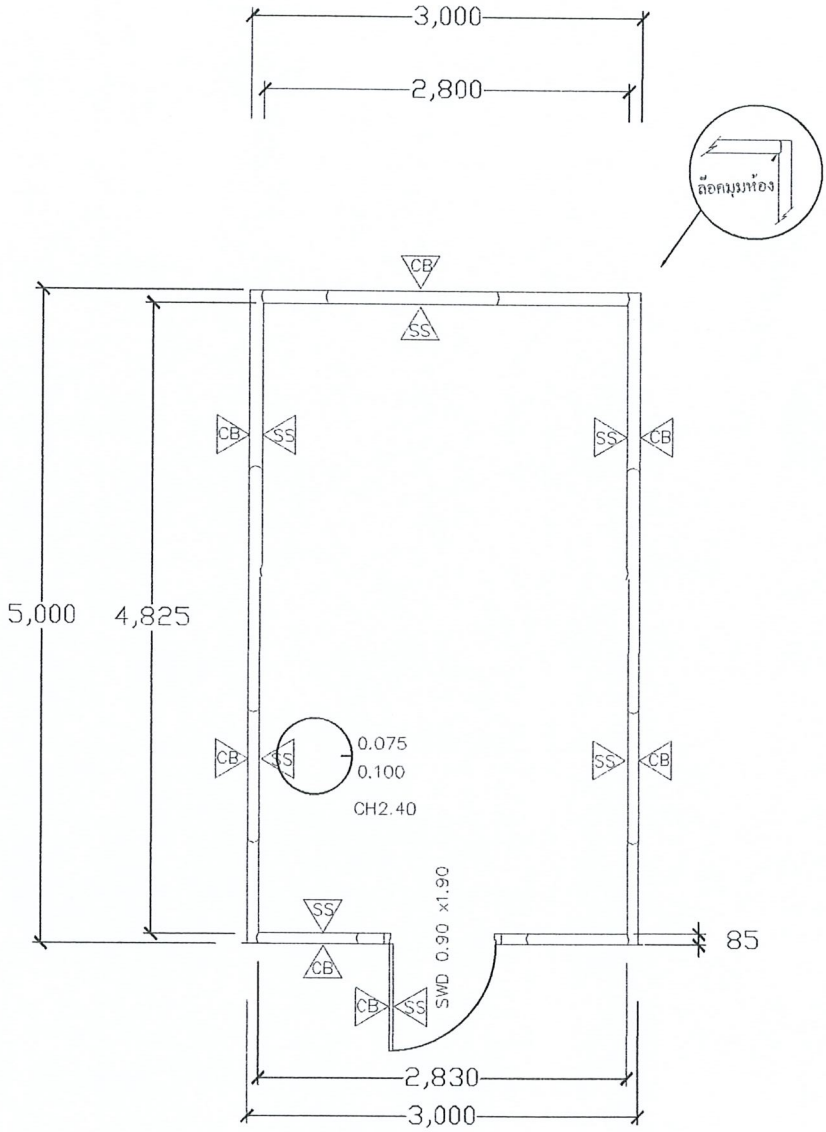

- ห้องเย็นพร้อมเครื่องทำความเย็น 1 ห้อง
- มีฐานราก โครงและหลังคา

	โครงการ มหาวิทยาลัยสวนดุสิต ส่วนงานในกำกับ ว่าที่ ร้อยตรี. ดร. ธนพัฒน์ แสงรุ่งเรือง				3/10
	สถานที่ตั้ง อาคารแปรรูป วิทยาเขตสุพรรณบุรี	รายละเอียดครุภัณฑ์ ห้องเย็นพร้อมเครื่องทำความเย็น 1 ห้อง มีฐานราก โครงและหลังคา			1 ห้อง
	เขียนแบบ	ออกแบบ	ตรวจสอบแบบ	ผู้อนุมัติแบบ ว่าที่ ร้อยตรี.ดร.ธนพัฒน์ แสงรุ่งเรือง	
คณะกรรมการ กำหนดราคาและคุณลักษณะ	ประธานกรรมการ	กรรมการ		กรรมการและเลขานุการ	

ตู้แช่เย็นยืน 2 ประตู

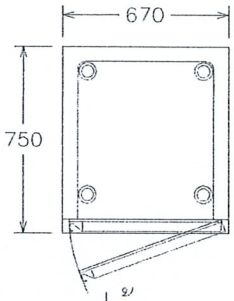

รูปด้านบน

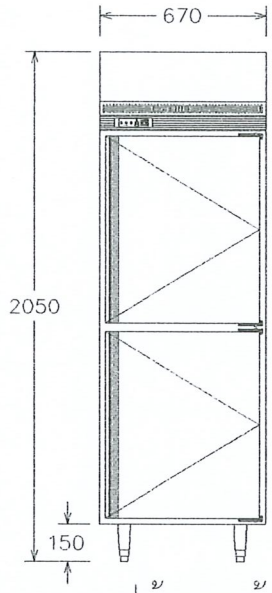

รูปด้านหน้า

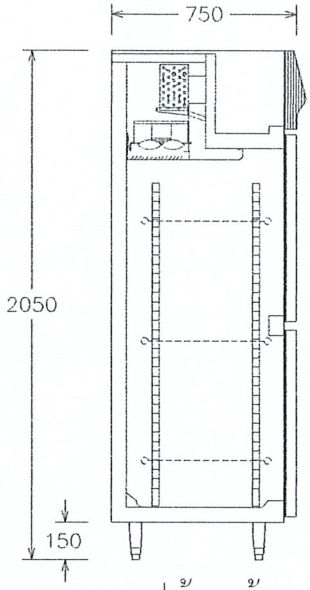

รูปด้านข้าง

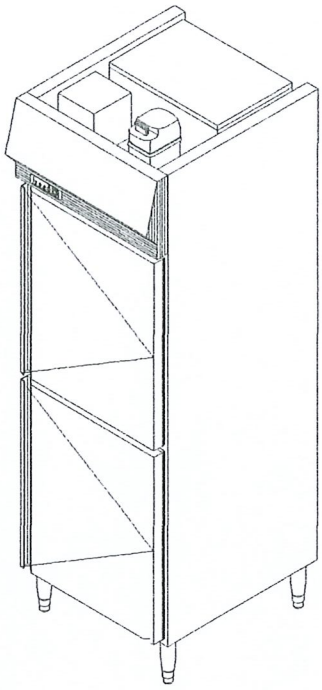

รูปไอโซเมทริก

คุณลักษณะครุภัณฑ์

- สแตนเลสเกรด 304 เบอร์ 22 โครง ,ตัวตู้,ภายนอก,ภายในตู้,บานประตู
- บานประตูจำนวน 2 บาน
- ฉนวนโพลียูลีเทน หนา 60 มม.
- กระจายความเย็นด้วยพัดลม
- คอมเพรสเซอร์ ขนาด 1/2 แรงม้า
- อุณหภูมิอยู่ระหว่าง 2 องศา ถึง 6 องศา
- ควบคุมด้วยระบบอิเล็กทรอนิกส์ สวิตซ์ ปิด –เปิด พร้อมไฟแสดงการทำงาน
- มีชั้นลวดสแตนเลสเกรด 304 ภายใน 3 ชั้น

ตัวเลือกการล็อค
☑ ตัวล็อคประตู

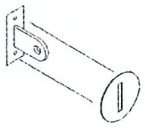

ขนาด (มม.)		
กว้าง	ลึก	สูง
670	750	2050

	โครงการ มหาวิทยาลัยสวนดุสิต ส่วนงานในกำกับ ว่าที่ ร้อยตรี.ดร.ธนพัฒน์ แสงรุ่งเรือง			4/10
	สถานที่ตั้ง อาคารแปรรูป วิทยาเขตสุพรรณบุรี	รายละเอียดครุภัณฑ์เครื่องครัว ตู้แช่เย็นยืน 2 ประตู		5 ตัว
	เขียนแบบ	ออกแบบ	ตรวจสอบแบบ	ผู้อนุมัติแบบ ว่าที่ ร้อยตรี.ดร.ธนพัฒน์ แสงรุ่งเรือง
คณะกรรมการ กำหนดราคาและคุณลักษณะ	ประธานกรรมการ	กรรมการ		กรรมการและเลขานุการ

รถมอเตอร์ไซต์ไฟฟ้า

คุณลักษณะครุภัณฑ์

- ทำจากวัสดุทนทานแข็งแรง
- มอเตอร์ขนาด 350 Watt 48 Volt 12 Ah
- ระยะทางวิ่งต่อชาร์จ 55 – 60 Km. และ ระยะชาร์จแบตเตอรี่ 5-6 Hr.
- ระยะทางวิ่งได้ถึง 60 kg.
- ขนาดวงล้อกว้าง 14 นิ้ว ผ่านการผลิตที่ได้มาตรฐาน มอก.
- ขนาดรถโดยรวม : 1555 x 670 x 1029 มม.
- รถไม่สามารถจดทะเบียนได้

ขนาด (มม.)		
กว้าง	ลึก	สูง
–	–	–

	โครงการ มหาวิทยาลัยสวนดุสิต ส่วนงานในกำกับ ว่าที่ ร้อยตรี.ดร. ธนพัฒน์ แสงรุ่งเรือง				5/10
	สถานที่ตั้ง อาคารแปรรูป วิทยาเขตสุพรรณบุรี	รายละเอียดครุภัณฑ์เครื่องครัว รถมอเตอร์ไซต์ไฟฟ้า			2 คัน
	เขียนแบบ	ออกแบบ	ตรวจสอบแบบ	ผู้อนุมัติแบบ ว่าที่ ร้อยตรี.ดร.ธนพัฒน์ แสงรุ่งเรือง	
คณะกรรมการ กำหนดราคาและคุณลักษณะ	ประธานกรรมการ	กรรมการ		กรรมการและเลขานุการ	

รถเข็นของแบบ 1 ชั้น

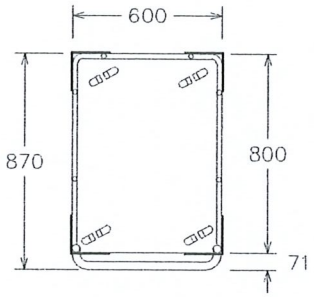

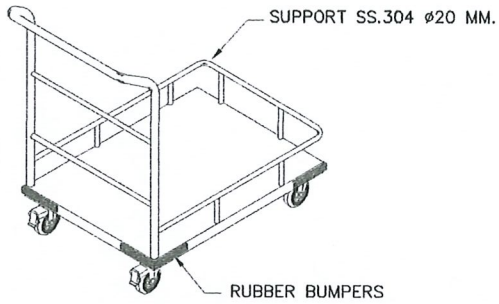

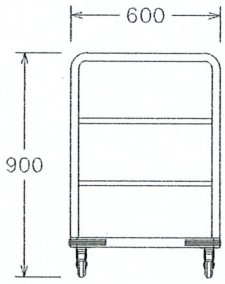

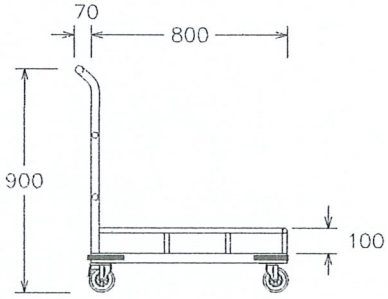

รูปด้านข้าง

คุณลักษณะครุภัณฑ์

- สแตนเลสเกรด 304 เบอร์ 16 พื้นบน
- ล้อยาง ขนาดเส้นผ่านศูนย์กลาง 100 มม. จำนวน 4 ล้อ พร้อมเบรคจำนวน 2 ล้อ
- มือจับ ขนาดเส้นผ่านศูนย์กลาง 25 มม.

ขนาด (มม.)		
กว้าง	ลึก	สูง
600	870	900

	โครงการ มหาวิทยาลัยสวนดุสิต ส่วนงานในกำกับ ว่าที่ ร้อยตรี.ดร.ธนพัฒน์ แสงรุ่งเรือง				6/10
	สถานที่ตั้ง อาคารแปรรูป วิทยาเขตสุพรรณบุรี	รายละเอียดครุภัณฑ์เครื่องครัว รถเข็นของแบบ 1 ชั้น			2 คัน
	เขียนแบบ	ออกแบบ	ตรวจสอบแบบ	ผู้อนุมัติแบบ ว่าที่ ร้อยตรี.ดร.ธนพัฒน์ แสงรุ่งเรือง	
คณะกรรมการ กำหนดราคาและคุณลักษณะ	ประธานกรรมการ	กรรมการ		กรรมการและเลขานุการ เพ็ญจันทร์ กาฬภักดี	

รถเข็นของแบบ 2 ชั้น

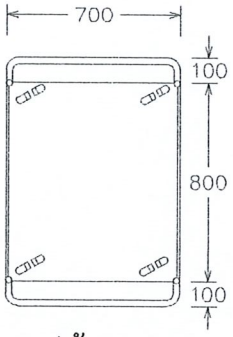

รูปด้านบน

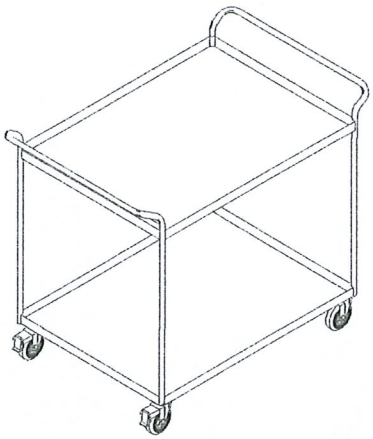

รูปไอโซเมทริก

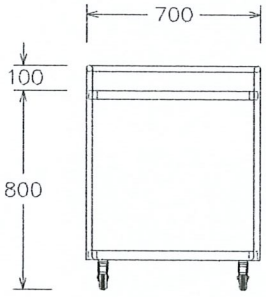

รูปด้านหน้า

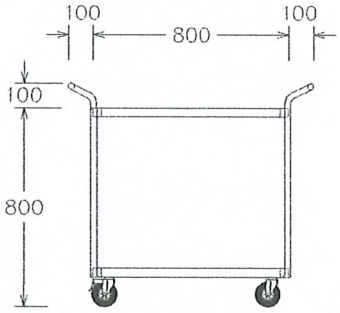

รูปด้านข้าง

คุณลักษณะครุภัณฑ์

- สแตนเลสเกรด 304 เบอร์ 16 พื้นบน
- สแตนเลสเกรด 304 เบอร์ 20 ชั้นล่าง
- ล้อยาง ขนาดเส้นผ่านศูนย์กลาง 100 มม. จำนวน 4 ล้อ พร้อมเบรคจำนวน 2 ล้อ
- มือจับ ขนาดเส้นผ่านศูนย์กลาง 25 มม.

ขนาด (มม.)		
กว้าง	ลึก	สูง
700	1000	900

	โครงการ มหาวิทยาลัยสวนดุสิต ส่วนงานในกำกับ ว่าที่ ร้อยตรี.ดร.ธนพัฒน์ แสงรุ่งเรือง				7/10
	สถานที่ตั้ง อาคารแปรรูป วิทยาเขตสุพรรณบุรี	รายละเอียดครุภัณฑ์เครื่องครัว รถเข็นของแบบ 2 ชั้น			2 คัน
	เขียนแบบ	ออกแบบ	ตรวจสอบแบบ	ผู้อนุมัติแบบ ว่าที่ ร้อยตรี.ดร.ธนพัฒน์ แสงรุ่งเรือง	
คณะกรรมการ กำหนดราคาและคุณลักษณะ	ประธานกรรมการ	กรรมการ		กรรมการและเลขานุการ	

รถเข็นของแบบ 3 ชั้น

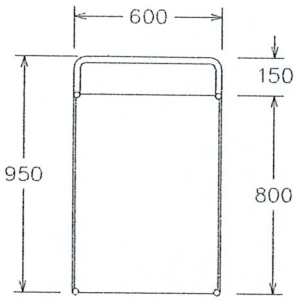

รูปด้านบน

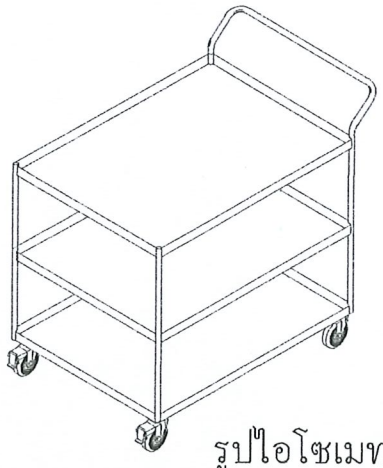

รูปไอโซเมทริก

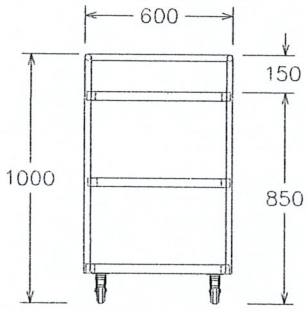

รูปด้านหน้า

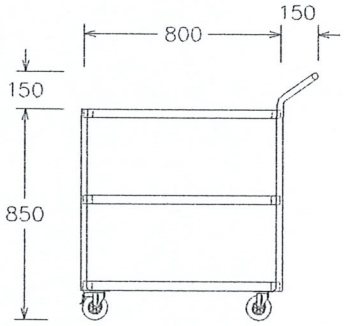

รูปด้านข้าง

คุณลักษณะครุภัณฑ์

- สแตนเลสเกรด 304 เบอร์ 16 พื้นบน
- สแตนเลสเกรด 304 เบอร์ 20 ชั้นล่าง
- ล้อยาง ขนาดเส้นผ่านศูนย์กลาง 100 มม. จำนวน 4 ล้อ พร้อมเบรคจำนวน 2 ล้อ
- มือจับ ขนาดเส้นผ่านศูนย์กลาง 25 มม.

ขนาด (มม.)		
กว้าง	ลึก	สูง
800	950	1000

	โครงการ มหาวิทยาลัยสวนดุสิต ส่วนงานในกำกับ ว่าที่ ร้อยตรี.ดร. ธนพัฒน์ แสงรุ่งเรือง			8/10
	สถานที่ตั้ง อาคารแปรรูป วิทยาเขตสุพรรณบุรี	รายละเอียดครุภัณฑ์เครื่องครัว รถเข็นของแบบ 3 ชั้น		2 คัน
	เขียนแบบ	ออกแบบ	ตรวจสอบแบบ	ผู้อนุมัติแบบ ว่าที่ ร้อยตรี.ดร.ธนพัฒน์ แสงรุ่งเรือง
คณะกรรมการ กำหนดราคาและคุณลักษณะ	ประธานกรรมการ	กรรมการ		กรรมการและเลขานุการ

ชั้นวางสแตนเลส

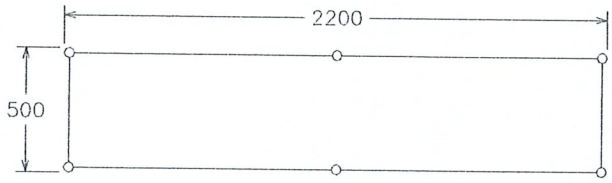

รูปด้านบน

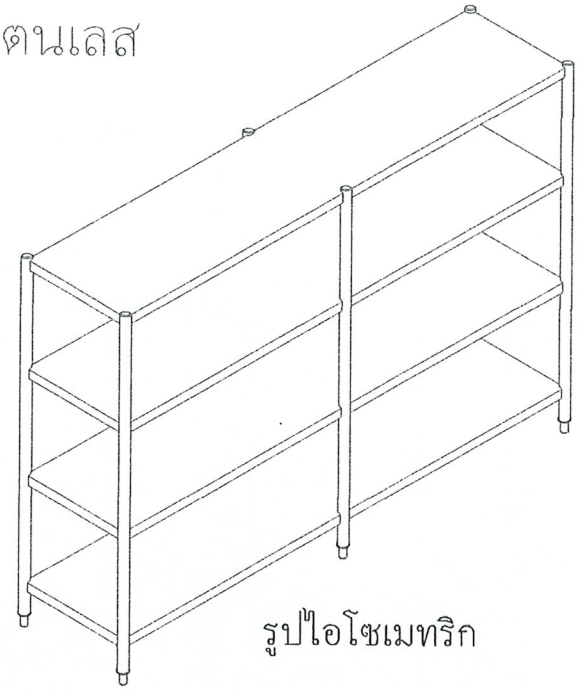

รูปไอโซเมทริก

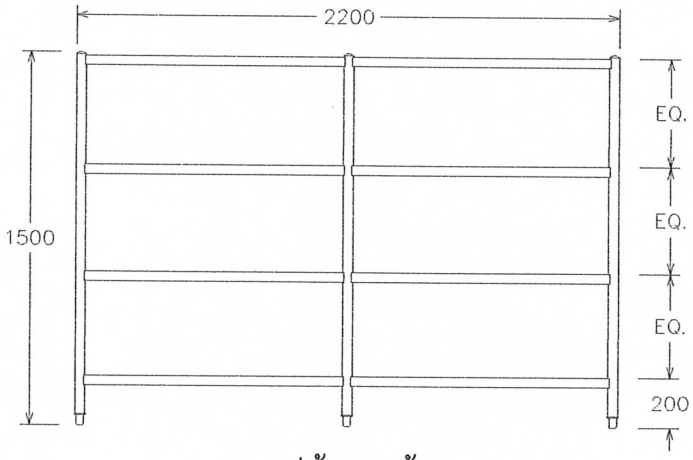

รูปด้านหน้า

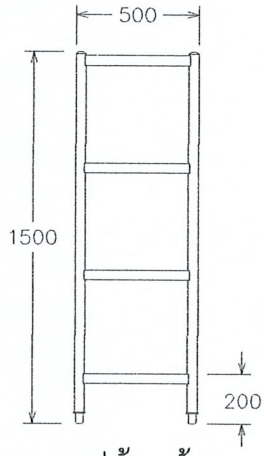

รูปด้านข้าง

คุณลักษณะครุภัณฑ์

- สแตนเลสเกรด 304 เบอร์ 18 ชั้นเรียบ
- ขาท่อสแตนเลสเกรด 304 ขนาด ø 38mm.(1 1/2") พร้อมปลายขาปรับระดับได้

ขนาด (มม.)		
กว้าง	ลึก	สูง
2200	500	1500

	โครงการ มหาวิทยาลัยสวนดุสิต ส่วนงานในกำกับ ว่าที่ ร้อยตรี.ดร.ธนพัฒน์ แสงรุ่งเรือง			9/10
	สถานที่ตั้ง อาคารแปรรูป วิทยาเขตสุพรรณบุรี	รายละเอียดครุภัณฑ์เครื่องครัว ชั้นวางสแตนเลส		5 ตัว
	เขียนแบบ	ออกแบบ	ตรวจสอบแบบ	ผู้อนุมัติแบบ ว่าที่ ร้อยตรี.ดร.ธนพัฒน์ แสงรุ่งเรือง
คณะกรรมการ กำหนดราคาและคุณลักษณะ	ประธานกรรมการ	กรรมการ		กรรมการและเลขานุการ

โต๊ะทำงานขาโล่งสแตนเลส

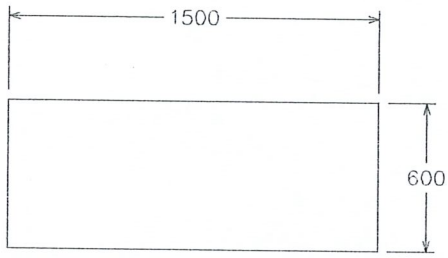

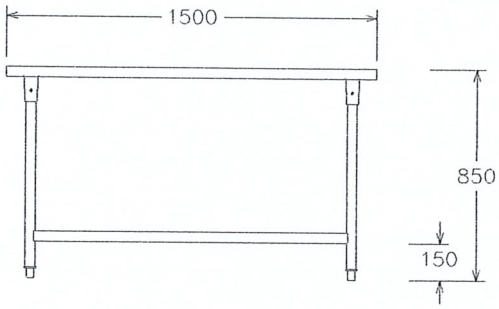

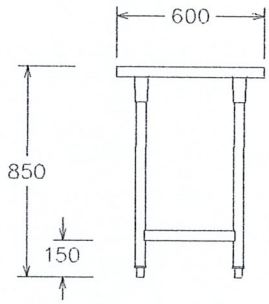

คุณลักษณะครุภัณฑ์

- สแตนเลสเกรด 304 เบอร์ 16 พื้นบน , ชั้นวาง
- สแตนเลสเกรด 304 เบอร์ 20 โครง
- ขาท่อสแตนเลสเกรด 304 ขนาดเส้นผ่านศูนย์กลาง 38 มม. (1 1/2" นิ้ว) พร้อมปลายขาปรับระดับได้

ขนาด (มม.)		
กว้าง	ลึก	สูง
1500	600	850

	โครงการ มหาวิทยาลัยสวนดุสิต ส่วนงานในกำกับ ว่าที่ ร้อยตรี.ดร.ธนพัฒน์ แสงรุ่งเรือง			10/10
	สถานที่ตั้ง อาคารแปรรูป วิทยาเขตสุพรรณบุรี	รายละเอียดครุภัณฑ์เครื่องครัว โต๊ะทำงานขาโล่งสแตนเลส		5 ตัว
	เขียนแบบ	ออกแบบ	ตรวจสอบแบบ	ผู้อนุมัติแบบ ว่าที่ ร้อยตรี.ดร.ธนพัฒน์ แสงรุ่งเรือง
คณะกรรมการ กำหนดราคาและคุณลักษณะ	ประธานกรรมการ	กรรมการ		กรรมการและเลขานุการ