

มหาวิทยาลัยสวนดุสิต

ปรับปรุงห้องปฏิบัติการนิเทศศาสตร์และสื่อสารมวลชน แขวงดุสิต เขตดุสิต กรุงเทพมหานคร

มหาวิทยาลัยสวนดุสิต กรุงเทพมหานคร

	FOR BIDDING
	FOR INFORMATION
●	FOR CONSTRUCTION
	FOR PERMISSION
	08/08/2022





email: ip.archtist@gmail.com
visit us: www.facebook.com/ip-archtist
mobile: +66(0)865428006, +66(0)834428844

สารบัญแบบ

ตกแต่งภายใน

ID-Z6-001	สารบัญแบบ-สัญลักษณ์ประกอบแบบ
ID-Z6-002	รายการวัสดุ-สัญลักษณ์ประกอบแบบ
ID-Z6-100	ผังรื้อถอน
ID-Z6-101	ผังขอบเขตงาน
ID-Z6-102	ผังสัญลักษณ์ผนัง
ID-Z6-103	ผังพื้น
ID-Z6-104	ผังฝ้าตกแต่ง
ID-Z6-105	ผังเฟอร์นิเจอร์
ID-Z6-106	ผังบัวเชิงผนัง
ID-Z6-107	ผังกราฟิก
ID-Z6-108	ผังม่านม้วน
ID-Z6-201	รูปด้าน 1-3
ID-Z6-202	รูปด้าน 4-5
ID-Z6-203	รูปด้าน 6-7
ID-Z6-204	รูปด้าน 8-9
ID-Z6-205	รูปด้าน 10-11
ID-Z6-206	รูปด้าน 12-13
ID-Z6-207	รูปด้าน 14-15
ID-Z6-208	รูปด้าน 16-17
ID-Z6-209	รูปด้าน 18-19

สารบัญแบบ

ตกแต่งภายใน

ID-Z6-301	แบบขยาย 6BF-01
ID-Z6-302	แบบขยาย 6BF-01 / รูปตัด A,B
ID-Z6-401	แบบขยายผนัง
ID-Z6-402	แบบขยายฝ้าตกแต่ง
ID-Z6-403	แบบขยายประตู
ID-Z6-501	แบบขยายกราฟิก 6G-01
ID-Z6-502	แบบขยายกราฟิก 6G-02
ID-Z6-503	แบบขยายกราฟิก 6G-03
ID-Z6-504	แบบขยายกราฟิก 6G-04
ID-Z6-505	แบบขยายกราฟิก 6G-05
ID-Z6-506	แบบขยายกราฟิก 6G-06
ID-Z6-507	แบบขยายกราฟิก 6G-07
ID-Z6-508	แบบขยายกราฟิก 6G-08
ID-Z6-509	แบบขยายกราฟิก 6G-09
ID-Z6-510	แบบขยายกราฟิก 6G-10

สารบัญแบบ

ตกแต่งภายใน

สารบัญแบบ

งานระบบไฟฟ้า

งานระบบปรับอากาศ

สัญลักษณ์ประกอบแบบ

สัญลักษณ์	รายการ
1 / 3 2 / 4 5	1. เรียกชื่อส่วนใช้สอย 2. บอกระดับพื้น 3. แสดงวัสดุพื้น 4. แสดงวัสดุฝ้า 5. แสดงความสูงฝ้า
1 / A	การบอกแนวศูนย์กลางเสา 1. ทางแนวนอนให้ใช้ตัวเลข 2. ทางแนวตั้งใช้ตัวอักษร
xxx	บอกระยะศูนย์ถึงศูนย์กลาง
xxx	บอกระยะศูนย์กลางถึงริม
xxx	บอกระยะริมถึงริม
N	ทิศเหนือ

สัญลักษณ์ประกอบแบบ

สัญลักษณ์	รายการ
C A-00 / B A-00 / D A-00 / A A-00	แสดงทิศทางรูปด้าน
A A-00	แสดงแนวตัดตามแนว ซ้าย-ขวา
B A-00	แสดงแนวตัดตามแนว หน้า-หลัง
1	หมายเลขผนัง
1	หมายเลขประตู
1	หมายเลขหน้าต่าง
	ผนังก่ออิฐครึ่งแผ่น
	ผนังก่ออิฐเต็มแผ่น

สัญลักษณ์ประกอบแบบ

สัญลักษณ์	รายการ
	ดิน
+ 0.00 ม.	บอกระดับสำเร็จ
	คอนกรีตหยาบ
	ทรายบดอัดแน่น
RB6 mm.	เหล็กเส้นกลมขนาด 6 มม. (2 หุน)
RB9 mm.	เหล็กเส้นกลมขนาด 9 มม. (3 หุน)
DB12 mm.	เหล็กข้ออ้อยขนาด 12 มม. (4 หุน)
DB16 mm.	เหล็กข้ออ้อยขนาด 16 มม. (5 หุน)
DB20 mm.	เหล็กข้ออ้อยขนาด 20 มม. (6 หุน)
DB25 mm.	เหล็กข้ออ้อยขนาด 25 มม. (1 นิ้ว)
So,S1,GSo,Gs1	แสดงหมายเลขพื้น คสล.หล่อในที แสดงหมายเลขพื้นสำเร็จรูป

สัญลักษณ์ประกอบแบบ

สัญลักษณ์	รายการ
Bo,B1,B2	แสดงหมายเลขคาน
RB1,RB2,RB3	แสดงหมายเลขคานหลังคา
St1	แสดงหมายเลขบันได
C1,Cx,C–	แสดงหมายเลขเสา
F1	แสดงหมายเลขฐานราก
C	เหล็กตัวซี
C Channel	เหล็กรางน้ำ
□	เหล็กกล่องสี่เหลี่ยม
Ø	เหล็กท่อกลม
H	เหล็กเอชบีม
L	เหล็กฉาก
2L	เหล็กฉาก 2 ตัวประกบ
2C	เหล็กตัวซี 2 ตัวประกบ

มหาวิทยาลัยสวนดุสิต

iP-ARCHTIST CO., LTD.
email: ip.archtist@gmail.com , visit us: www.facebook.com/ip-archtist
mobile: +66(0)865428006, +66(0)834428844

โครงการ :
ปรับปรุงห้องปฏิบัติการนิเทศศาสตร์และสื่อสารมวลชน แขวงดุสิต เขตดุสิต กรุงเทพมหานคร

สถานที่ก่อสร้าง :
มหาวิทยาลัยสวนดุสิต แขวงดุสิต เขตดุสิต กรุงเทพมหานคร

เจ้าของโครงการ :
มหาวิทยาลัยสวนดุสิต

สถาปนิก :
นาย ณัฐภูมิ ประไพบูรณ์ ส-สถ.3221
น.ส. อริสรา วงศ์จงใจหาญ ภ-สถ.25381
-

มัณฑนากร :
น.ส. ดาริกา เด่นศิริอักษร ภ-สน.1877
-

วิศวกรโครงสร้าง :
-
-

วิศวกรไฟฟ้า :
-
-

วิศวกรเครื่องกล :
-
-

วิศวกรสิ่งแวดล้อม :
-

คณะกรรมการจัดทำแบบรูปรายการงานก่อสร้าง :
นาย ชาคริช รอดอำพัน ประธานกรรมการ
นาย ณัฐภูมิ ประไพบูรณ์ กรรมการ
นาย กิตติ พรมแสง กรรมการและเลขานุการ

การแก้ไข

ลำดับ	รายละเอียด	วันที่

ชื่อแบบ : สารบัญแบบ– สัญลักษณ์ประกอบแบบ

เลขที่โครงการ :	2021-13
เขียนแบบ โดย :	iP
ตรวจสอบ โดย :	-
วันที่ :	03/03/2023
มาตราส่วน A3 :	NTS.
แบบเลขที่ :	ID–Z6–001

รายการวัสดุ

รายการผนัง

6W1	ผนังเดิม
6W2	ผนังโครง C–LINE ติดตั้งฉนวนกันเสียง หนา 2 นิ้วระหว่างโครง @0.40m.# 6AC 01
6W3	ผนังเฟรมอลูมิเนียมขนาด 50x100mm. อบสีดำ บานกระจกลามิเนต 3+3มม. ติดฟิล์ม 6GL 01 , 6GL 02 (ดูแบบขยายฟิล์มหน้า ID–Z6–406)
6W4	ผนังโครง C–LINE @0.40m.# (ติดตั้งความหนาผนังรวมไม่เกิน35ซม.)
6FN1	ปิดแผ่น HMR หนา 6mm. ปิดผิวลามิเนต 6PL 01 เซาะร่องขนาด 5มม. เก็บสีเทียบลามิเนต
6FN2	กรุแผ่น HMR 6มม. ปิดแผ่น HMR 6PL 02 พ่นสี 6P 01
6FN3	กรุแผ่น HMR 6มม. ปิดแผ่น HMR 6PL 02 พ่นสี 6P 02
6FN4	กรุระแนงไม้เทียม 6WD 01
6FN5	กรุระแนงไม้เทียม 6WD 02

รายการวัสดุ

รายการผนัง

6FN6	ทาสี 6P 01

รายการวัสดุ

รายการฝ้าตกแต่ง

6CL1	ฝ้าโครง C–LINE @0.40m.# กรุระแนงไม้เทียม 6WD 01
6CL2	ฝ้าโครง C–LINE @0.40m.# กรุระแนงไม้เทียม 6WD 03
6CL2.1	ฝ้าโครง C–LINE @0.40m.# กรุระแนงไม้เทียม 6WD 04
6CL3	ฝ้าโครง C–LINE กรุยิปซัมบอร์ด 9มม. ฉาบเรียบทาสี 6P 03

รายการวัสดุ

รายการพื้น

6FL1	พื้นปูกระเบื้องยางลายหิน 6VF 01
6FL2	พื้นปูกระเบื้องยางลายหิน 6VF 02
6FL3	พื้นปูพรม 6CP 01 (พร้อมแท SELF LEVELING ปรับระดับพื้นเดิม)

สัญลักษณ์ประกอบแบบ

สัญลักษณ์	รายการ
1 / 3 2 / 4 5	1. เรียกชื่อส่วนใช้สอย 2. บอกระดับพื้น 3. แสดงวัสดุพื้น 4. แสดงวัสดุฝ้า 5. แสดงความสูงฝ้า
1 / A	การบอกแนวศูนย์กลางเสา 1. ทางแนวนอนให้ใช้ตัวเลข 2. ทางแนวตั้งใช้ตัวอักษร
xxx	บอกระยะศูนย์ถึงศูนย์กลาง
xxx	บอกระยะศูนย์กลางถึงริม
xxx	บอกระยะริมถึงริม
N	ทิศเหนือ

สัญลักษณ์ประกอบแบบ

สัญลักษณ์	รายการ
C A-00 / B A-00 / D A-00 / A A-00	แสดงทิศทางรูปด้าน
A A-00	แสดงแนวตัดตามแนว ซ้าย-ขวา
B A-00	แสดงแนวตัดตามแนว หน้า-หลัง
1	หมายเลขผนัง
1	หมายเลขประตู
1	หมายเลขหน้าต่าง
	ผนังก่ออิฐครึ่งแผ่น
	ผนังก่ออิฐเต็มแผ่น

สัญลักษณ์ประกอบแบบ

สัญลักษณ์	รายการ
	ดิน
+ 0.00 ม.	บอกระดับสำเร็จ
	คอนกรีตหยาบ
	ทรายบดอัดแน่น
RB6 mm.	เหล็กเส้นกลมขนาด 6 มม. (2 หุน)
RB9 mm.	เหล็กเส้นกลมขนาด 9 มม. (3 หุน)
DB12 mm.	เหล็กข้ออ้อยขนาด 12 มม. (4 หุน)
DB16 mm.	เหล็กข้ออ้อยขนาด 16 มม. (5 หุน)
DB20 mm.	เหล็กข้ออ้อยขนาด 20 มม. (6 หุน)
DB25 mm.	เหล็กข้ออ้อยขนาด 25 มม. (1 นิ้ว)
So,S1,GSo,Gs1	แสดงหมายเลขพื้น คสล.หล่อในที่ แสดงหมายเลขพื้นสำเร็จรูป

สัญลักษณ์ประกอบแบบ

สัญลักษณ์	รายการ
Bo,B1,B2	แสดงหมายเลขคาน
RB1,RB2,RB3	แสดงหมายเลขคานหลังคา
St1	แสดงหมายเลขบันได
C1,Cx,C–	แสดงหมายเลขเสา
F1	แสดงหมายเลขฐานราก
⊏	เหล็กตัวซี
⊏ Channel	เหล็กรางน้ำ
▫	เหล็กกล่องสีเหลียม
ø	เหล็กท่อกลม
H	เหล็กเอชบีม
L	เหล็กฉาก
2L	เหล็กฉาก 2 ตัวประกบ
2C	เหล็กตัวซี 2 ตัวประกบ

มหาวิทยาลัยสวนดุสิต

iP-ARCHTIST CO., LTD.
email: ip.archtist@gmail.com , visit us: www.facebook.com/ip-archtist
mobile: +66(0)865428006, +66(0)834428844

โครงการ :
ปรับปรุงห้องปฏิบัติการนิเทศศาสตร์และสื่อสารมวลชน แขวงดุสิต เขตดุสิต กรุงเทพมหานคร

สถานที่ก่อสร้าง :
มหาวิทยาลัยสวนดุสิต แขวงดุสิต เขตดุสิต กรุงเทพมหานคร

เจ้าของโครงการ :
มหาวิทยาลัยสวนดุสิต

สถาปนิก :
นาย ณัฐภูมิ ประไพบูรณ์ ส-สถ.3221
น.ส. อริสรา วงศ์จงใจหาญ ภ-สถ.25381
-

มัณฑนากร :
น.ส. ดาริกา เด่นศิริอักษร ภ-สน.1877
-

วิศวกรโครงสร้าง :
-
-

วิศวกรไฟฟ้า :
-
-

วิศวกรเครื่องกล :
-
-

วิศวกรสิ่งแวดล้อม :
-

คณะกรรมการจัดทำแบบรูปรายการงานก่อสร้าง :
นาย ชาคริช รอดอำพัน ประธานกรรมการ
นาย ณัฐภูมิ ประไพบูรณ์ กรรมการ
นาย กิตติ พรมแสง กรรมการและเลขานุการ

การแก้ไข

ลำดับ	รายละเอียด	วันที่

ชื่อแบบ : รายการวัสดุ– สัญลักษณ์ประกอบแบบ

เลขที่โครงการ :	2021-13
เขียนแบบ โดย :	iP
ตรวจสอบ โดย :	-
วันที่ :	03/03/2023
มาตราส่วน A3 :	NTS.
แบบเลขที่ :	ID–Z6–002

PROJECT : ปรับปรุงห้องปฏิบัติการนิเทศศาสตร์และสื่อสารมวลชน แขวงดุสิต เขตดุสิต กรุงเทพมหานคร

MATERIAL SPECIFICATION FOR CONSTRUCTION

MATERIAL SPECIFICATION		MATERIAL SPECIFICATION		MATERIAL SPECIFICATION	
CODE	DESCRIPTION	CODE	DESCRIPTION	CODE	DESCRIPTION
6AC 01	DESCRIPTION : ฉนวนกันเสียง หนา 2" MODEL : ecoface50 SUPPLIER : Feltech หรือเทียบเท่า CONTACT : -	6P 03	DESCRIPTION : สีน้ำอะคริลิค ชนิดทาภายใน MODEL : SUPERSHIELD DURACLEAN / ชนิดกึ่งเงา NO.8444 (SIERA BLANCA) SUPPLIER : TOA หรือเทียบเท่า CONTACT : -	6WD 03	DESCRIPTION : ไม้เทียม MODEL : GC02+GBL02+CA02 / Natural Oak SUPPLIER : TREE CONCEPT หรือเทียบเท่า CONTACT : -
6BL 01	DESCRIPTION : ม่านม้วนพร้อมกล่องบังราง MODEL : P312 SUPPLIER : STARBOARD หรือเทียบเท่า CONTACT : -	6P 04	DESCRIPTION : สีน้ำอะคริลิค ชนิดทาภายใน MODEL : SUPERSHIELD DURACLEAN / ชนิดกึ่งเงา NO.7973 (HALEY'S COMET) SUPPLIER : TOA หรือเทียบเท่า CONTACT : -	6WD 04	DESCRIPTION : ไม้เทียม MODEL : TC02+TBL02+CA02 / Cotton SUPPLIER : TREE CONCEPT หรือเทียบเท่า CONTACT : -
6BL 02	DESCRIPTION : ม่านม้วนพร้อมกล่องบังราง MODEL : Q104 SUPPLIER : STARBOARD หรือเทียบเท่า CONTACT : -	6P 05	DESCRIPTION : สีน้ำอะคริลิค ชนิดทาภายใน MODEL : SUPERSHIELD DURACLEAN / ชนิดกึ่งเงา NO.8293 (CARBON COPY) SUPPLIER : TOA หรือเทียบเท่า CONTACT : -	6SK 01	DESCRIPTION : บัวพื้นอลูมิเนียม MODEL : SKF-50 SUPPLIER : ALUINCH หรือเทียบเท่า CONTACT : -
6CP 01	DESCRIPTION : พรม MODEL : MS06 Akanda SUPPLIER : CARPET INTER , INTERFACE CONTACT : -	6P 06	DESCRIPTION : สีน้ำอะคริลิค ชนิดทาภายใน MODEL : SUPERSHIELD DURACLEAN / ชนิดกึ่งเงา NO.- (-) SUPPLIER : TOA หรือเทียบเท่า CONTACT : -	6ST 01	DESCRIPTION : หินแกรนิต MODEL : สีขาว SUPPLIER : - CONTACT : -
6FB 01	DESCRIPTION : ผ้า MODEL : PAHS 73112 SUPPLIER : VC FABRIC หรือเทียบเท่า CONTACT : -	6PL 01	DESCRIPTION : ลามิเนตสีเรียบ MODEL : NO.7921UN (BIRCH) SUPPLIER : FORMICA หรือเทียบเท่า CONTACT : -	6VF 01	DESCRIPTION : กระเบื้องยางลายหิน MODEL : #No.97345 Cerotto Natural(Stain) SUPPLIER : KONECTO CLICK หรือเทียบเท่า CONTACT : -
6FB 02	DESCRIPTION : ผ้า MODEL : PNUS 93816 SUPPLIER : VC FABRIC หรือเทียบเท่า CONTACT : -	6PL 02	DESCRIPTION : แผ่น HMR MODEL : No.S002 หนา 18มม. SUPPLIER : CUT&CARVE หรือเทียบเท่า CONTACT : -	6VF 02	DESCRIPTION : กระเบื้องยางลายหิน MODEL : #No.97344 Lugano(Stain) SUPPLIER : KONECTO CLICK หรือเทียบเท่า CONTACT : -
6GL 01	DESCRIPTION : ฟิลม์ฝ้ากระจก MODEL : SH2FGIM SUPPLIER : 3M หรือเทียบเท่า CONTACT : -	6PL 03	DESCRIPTION : ลามิเนตลายไม้ MODEL : No.8006NT (AVIGNON WALNUT) SUPPLIER : FORMICA หรือเทียบเท่า CONTACT : -		
6GL 02	DESCRIPTION : ฟิลม์ฝ้ากระจก MODEL : SH2FGLU SUPPLIER : 3M หรือเทียบเท่า CONTACT : -	6PL 04	DESCRIPTION : ลามิเนตสีเรียบ MODEL : No.0806UN (BATTALON) SUPPLIER : FORMICA หรือเทียบเท่า CONTACT : -		
6P 01	DESCRIPTION : สีน้ำอะคริลิค ชนิดทาภายใน MODEL : SUPERSHIELD DURACLEAN / ชนิดด้าน NO.8764 (LAMB'S WOOL) SUPPLIER : TOA หรือเทียบเท่า CONTACT : -	6WD 01	DESCRIPTION : ไม้เทียม MODEL : GC02+GBL02+CA02 / Mulberry SUPPLIER : TREE CONCEPT หรือเทียบเท่า CONTACT : -		
6P 02	DESCRIPTION : สีน้ำอะคริลิค ชนิดทาภายใน MODEL : SUPERSHIELD DURACLEAN / ชนิดด้าน NO.8763 (OLYMPIC CIRCLE) SUPPLIER : TOA หรือเทียบเท่า CONTACT : -	6WD 02	DESCRIPTION : ไม้เทียม MODEL : G5050 / Mulberry SUPPLIER : TREE CONCEPT หรือเทียบเท่า CONTACT : -		

มหาวิทยาลัยสวนดุสิต

iP-ARCHTIST CO., LTD.
email: ip.archtist@gmail.com , visit us: www.facebook.com/ip-archtist
mobile: +66(0)865428006, +66(0)834428844

โครงการ :
ปรับปรุงห้องปฏิบัติการนิเทศศาสตร์และสื่อสารมวลชน แขวงดุสิต เขตดุสิต กรุงเทพมหานคร

สถานที่ก่อสร้าง :
มหาวิทยาลัยสวนดุสิต แขวงดุสิต เขตดุสิต กรุงเทพมหานคร

เจ้าของโครงการ :
มหาวิทยาลัยสวนดุสิต

สถาปนิก :
นาย ณัฐภูมิ ประไพบูรณ์ ส-สถ.3221
น.ส. อริสรา วงศ์จงใจหาญ ภ-สถ.25381
-

มัณฑนากร :
น.ส. ดาริกา เด่นศิริอักษร ภ-สน.1877
-

วิศวกรโครงสร้าง :
-
-

วิศวกรไฟฟ้า :
-
-

วิศวกรเครื่องกล :
-
-

วิศวกรสิ่งแวดล้อม :
-

คณะกรรมการจัดทำแบบรูปรายการงานก่อสร้าง :
นาย ชาคริช รอดอำพัน ประธานกรรมการ
นาย ณัฐภูมิ ประไพบูรณ์ กรรมการ
นาย กิตติ พรมแสง กรรมการและเลขานุการ

การแก้ไข

ลำดับ	รายละเอียด	วันที่

ชื่อแบบ : MATERIAL SPECIFICATION

เลขที่โครงการ : 2021-13
เขียนแบบ โดย : iP
ตรวจสอบ โดย : -
วันที่ : 03/03/2023
มาตราส่วน A3 : NTS.
แบบเลขที่ : ID-Z6-003

PROJECT : ปรับปรุงห้องปฏิบัติการนิเทศศาสตร์และสื่อสารมวลชน แขวงดุสิต เขตดุสิต กรุงเทพมหานคร

LOOSE FURNTURE

FOR CONSTRUCTION

โครงการปรับปรุงอาคารวิทยบริการ และหอสมุด (อาคารหอสมุด ชั้น4)

CODE	DESCRIPTION	โต๊ะทำงาน	LOCATION / USAGE	
LF-01		- ขนาด 2400x1200x750mm.(±2 ซม.)		
		- Top : ไม้ PB หนา 25มม. ปิดเมลามีนลายไม้สี Black พร้อม Grommetร้อยสายไฟ 2จุด	ชั้น 4	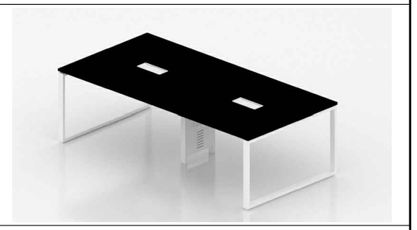
		- โครงขาและคาน : สี White Sand		
QUANTITY (SET)	BRAND/ SPECTIFICATION	Workstation หรือเทียบเท่า WS-W-FTN-C2412O-1BLA		
2 (recheck with dwg)	NOMINATE SUPPILER	Workstation หรือเทียบเท่า Charanyapat Mingthaisong (061-392-7502)		
NOTE	Prepare sample for approval before installation			

โครงการปรับปรุงอาคารวิทยบริการ และหอสมุด (อาคารหอสมุด ชั้น4)

CODE	DESCRIPTION	เก้าอี้	LOCATION / USAGE	
LF-02		- ขนาด 58x59x96.5cm. (±2 ซม.)		
		- พนักพิงสีส้ม (รหัสผ้า : OA2007A)	ชั้น 4	
		- เบาะสีดำ (รหัสผ้า : OS300)		
QUANTITY (SET)	BRAND/ SPECTIFICATION	Workstation หรือเทียบเท่า [C]WS-SZ-226C-S-OA-2007A-[IP]		
12 (recheck with dwg)	NOMINATE SUPPILER	Workstation หรือเทียบเท่า Charanyapat Mingthaisong (061-392-7502)		
NOTE	Prepare sample for approval before installation			

โครงการปรับปรุงอาคารวิทยบริการ และหอสมุด (อาคารหอสมุด ชั้น4)

CODE	DESCRIPTION	เก้าอี้	LOCATION / USAGE	
LF-02.1		- ขนาด 58x59x96.5cm. (±2 ซม.)		
		- พนักพิงสีดำ (รหัสผ้า : OA2000)	ชั้น 4	
		- เบาะสีดำ (รหัสผ้า : OS300)		
QUANTITY (SET)	BRAND/ SPECTIFICATION	Workstation หรือเทียบเท่า WS-SZ-226C-S-OS300		
2 (recheck with dwg)	NOMINATE SUPPILER	Workstation หรือเทียบเท่า Charanyapat Mingthaisong (061-392-7502)		
NOTE	Prepare sample for approval before installation			

โครงการปรับปรุงอาคารวิทยบริการ และหอสมุด (อาคารหอสมุด ชั้น4)

CODE	DESCRIPTION	โต๊ะ	LOCATION / USAGE	
LF-03		- ขนาด 45x53cm. (±2 ซม.)		
		- สีดำ	ชั้น 4	
		- ขนาด ย220xก100xส75cm.		
QUANTITY (SET)	BRAND/ SPECTIFICATION	IKEA หรือเทียบเท่า GRADOM กลาดุม		
4 (recheck with dwg)	NOMINATE SUPPILER	IKEA หรือเทียบเท่า -		
NOTE	Prepare sample for approval before installation			

มหาวิทยาลัยสวนดุสิต

iP-ARCHTIST CO., LTD.
email: ip.archtist@gmail.com , visit us: www.facebook.com/ip-archtist
mobile: +66(0)865428006, +66(0)834428844

โครงการ :
ปรับปรุงห้องปฏิบัติการนิเทศศาสตร์และสื่อสารมวลชน แขวงดุสิต เขตดุสิต กรุงเทพมหานคร

สถานที่ก่อสร้าง :
มหาวิทยาลัยสวนดุสิต แขวงดุสิต เขตดุสิต กรุงเทพมหานคร

เจ้าของโครงการ :
มหาวิทยาลัยสวนดุสิต

สถาปนิก :
นาย ณัฐภูมิ ประไพบูรณ์ ส-สถ.3221
น.ส. อริสรา วงศ์จงใจหาญ ภ-สถ.25381
-

มัณฑนากร :
น.ส. ดาริกา เด่นศิริอักษร ภ-สน.1877
-

วิศวกรโครงสร้าง :
-
-

วิศวกรไฟฟ้า :
-
-

วิศวกรเครื่องกล :
-
-

วิศวกรสิ่งแวดล้อม :
-

คณะกรรมการจัดทำแบบรูปรายการงานก่อสร้าง :
นาย ชาคริช รอดอำพัน ประธานกรรมการ
นาย ณัฐภูมิ ประไพบูรณ์ กรรมการ
นาย กิตติ พรมแสง กรรมการและเลขานุการ

การแก้ไข

ลำดับ	รายละเอียด	วันที่

ชื่อแบบ :
รายการเฟอร์นิเจอร์

เลขที่โครงการ :	2021-13
เขียนแบบ โดย :	iP
ตรวจสอบ โดย :	-
วันที่ :	03/03/2023
มาตราส่วน A3 :	NTS.
แบบเลขที่ :	ID-Z6-004

PROJECT : ปรับปรุงห้องปฏิบัติการนิเทศศาสตร์และสื่อสารมวลชน แขวงดุสิต เขตดุสิต กรุงเทพมหานคร

LOOSE FURNTURE

FOR CONSTRUCTION

โครงการปรับปรุงอาคารวิทยบริการ และหอสมุด (อาคารหอสมุด ชั้น4)

CODE	DESCRIPTION	เก้าอี้	LOCATION / USAGE	
LF-04		- ขนาด L54xW62xP42xH82.5cm. (±2 ซม.)		
		- Back rest, Set : PP (สีขาว)	ชั้น 4	
		- Leg : ไม้		
QUANTITY (SET)	BRAND/ SPECTIFICATION	Workstation หรือเทียบเท่า MU-BX-XH8066-10WH		
2 (recheck with dwg)	NOMINATE SUPPILER	Workstation หรือเทียบเท่า Charanyapat Mingthaisong (061-392-7502)		
NOTE	Prepare sample for approval before installation			

โครงการปรับปรุงอาคารวิทยบริการ และหอสมุด (อาคารหอสมุด ชั้น4)

CODE	DESCRIPTION	โต๊ะทำงาน	LOCATION / USAGE	
LF-05		ขนาด 1200x500x750mm. (±2 ซม.)		
		- Table top สีเหลี่ยมคางหมู ขนาด 1200x500x25mm. สี White ปิดขอบสีขาว	ชั้น 4	
		- โครงขา FT-031C สำหรับ top ขนาด 1200 เหล็กหนา 2.0มม. ฐาน alu 3.0มม. PU ลูกล้อ 2.5		
QUANTITY (SET)	BRAND/ SPECTIFICATION	Workstation หรือเทียบเท่า WS-W-FT-031C-1205-1WH-7WH05		
12 (recheck with dwg)	NOMINATE SUPPILER	Workstation หรือเทียบเท่า Charanyapat Mingthaisong (061-392-7502)		
NOTE	Prepare sample for approval before installation			

โครงการปรับปรุงอาคารวิทยบริการ และหอสมุด (อาคารหอสมุด ชั้น4)

CODE	DESCRIPTION	เก้าอี้	LOCATION / USAGE	
LF-06		- ขนาด 63x57x81cm. (กว้าง*ลึก*สูง) (±2 ซม.)		
		- พนักพิงสีดำ (รหัส : AK4201) / เบาะสีดำ (รหัสผ้า : TX201)	ชั้น 4	
		- พร้อมพนักวางแขน Nylon สามารถพับเก็บได้		
QUANTITY (SET)	BRAND/ SPECTIFICATION	Workstation หรือเทียบเท่า WS-HY-128A-PD-S-TX201		
12 (recheck with dwg)	NOMINATE SUPPILER	Workstation หรือเทียบเท่า Charanyapat Mingthaisong (061-392-7502)		
NOTE	Prepare sample for approval before installation			

โครงการปรับปรุงอาคารวิทยบริการ และหอสมุด (อาคารหอสมุด ชั้น4)

CODE	DESCRIPTION	เก้าอี้สำนักงาน	LOCATION / USAGE	
LF-07		- ขนาด 67x64x98.5-108cm. (กว้าง*ลึก*สูง) (±2 ซม.)		
		- พนักพิงสีดำ (รหัสผ้า : OA-2000) / เบาะสีดำ (รหัสผ้า : OS300)	ชั้น 4	
		- พนักวางแขนเป็นวัสดุ PU สีดำ ปรับระดับได้แบบ 3D		
QUANTITY (SET)	BRAND/ SPECTIFICATION	Workstation หรือเทียบเท่า WS-SZ-267B-S-OS300		
8 (recheck with dwg)	NOMINATE SUPPILER	Workstation หรือเทียบเท่า Charanyapat Mingthaisong (061-392-7502)		
NOTE	Prepare sample for approval before installation			

มหาวิทยาลัยสวนดุสิต

iP-ARCHTIST CO., LTD.
email: ip.archtist@gmail.com , visit us: www.facebook.com/ip-archtist
mobile: +66(0)865428006, +66(0)834428844

โครงการ :
ปรับปรุงห้องปฏิบัติการนิเทศศาสตร์และสื่อสารมวลชน แขวงดุสิต เขตดุสิต กรุงเทพมหานคร

สถานที่ก่อสร้าง :
มหาวิทยาลัยสวนดุสิต แขวงดุสิต เขตดุสิต กรุงเทพมหานคร

เจ้าของโครงการ :
มหาวิทยาลัยสวนดุสิต

สถาปนิก :
นาย ณัฐภูมิ ประไพบูรณ์ ส-สถ.3221
น.ส. อริสรา วงศ์จงใจหาญ ภ-สถ.25381
-

มัณฑนากร :
น.ส. ดาริกา เด่นศิริอักษร ภ-สน.1877
-

วิศวกรโครงสร้าง :
-
-

วิศวกรไฟฟ้า :
-
-

วิศวกรเครื่องกล :
-
-

วิศวกรสิ่งแวดล้อม :
-

คณะกรรมการจัดทำแบบรูปรายการงานก่อสร้าง :
นาย ชาคริช รอดอำพัน ประธานกรรมการ
นาย ณัฐภูมิ ประไพบูรณ์ กรรมการ
นาย กิตติ พรมแสง กรรมการและเลขานุการ

การแก้ไข

ลำดับ	รายละเอียด	วันที่

ชื่อแบบ :
รายการเฟอร์นิเจอร์

เลขที่โครงการ :	2021-13
เขียนแบบ โดย :	iP
ตรวจสอบ โดย :	-
วันที่ :	03/03/2023
มาตราส่วน A3 :	NTS.
แบบเลขที่ :	ID-Z6-005

PROJECT : ปรับปรุงห้องปฏิบัติการนิเทศศาสตร์และสื่อสารมวลชน แขวงดุสิต เขตดุสิต กรุงเทพมหานคร

LOOSE FURNTURE

FOR CONSTRUCTION

โครงการปรับปรุงอาคารวิทยบริการ และหอสมุด (อาคารหอสมุด ชั้น4)

CODE	DESCRIPTION	ชุดฉากกั้นสำนักงาน	LOCATION / USAGE	
LF-08		- ขนาด 3660x2890x1200mm. (±2 ซม.)		
		- หนา : 30มม. / ขนาดกระจก : 300มม. / สี : Mocca Oak	ชั้น 4	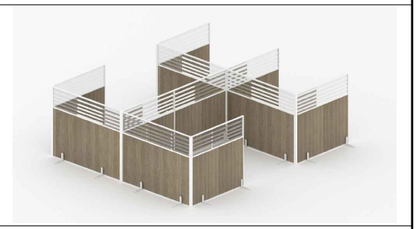
		- วัสดุ : ไม้ อลูมิเนียม และกระจกฝ้าคาด / ขาพาร์ทิชัน : 18ตัว		
QUANTITY (SET)	BRAND/ SPECTIFICATION	Workstation หรือเทียบเท่า WS-W-PTT-SET-366030-T30-1MC-SG30-[SIP]		
1 (recheck with dwg)	NOMINATE SUPPILER	Workstation หรือเทียบเท่า Charanyapat Mingthaisong (061-392-7502)		
NOTE	Prepare sample for approval before installation			

โครงการปรับปรุงอาคารวิทยบริการ และหอสมุด (อาคารหอสมุด ชั้น4)

CODE	DESCRIPTION	ชุดโต๊ะสำนักงาน	LOCATION / USAGE	
LF-08.1				
		โต๊ะทำงาน รหัสสินค้า : WS-W-FTN-M1407O-1WH (4ตัว)	ชั้น 4	
		- ขนาด 1400x750x750mm. (±2 ซม.)		
		- Top : สี White / Leg : สี White		
		ตู้ข้างโต๊ะ รหัสสินค้า : WS-W-US1265-1MC-L (2ตัว) / WS-W-US1265-1MC-R (2ตัว)		
		- ขนาด 1200x400x650mm.		
		- โครงตู้ : ไม้ Particle board หนา 16มม. ปิดขอบ PVC หนา 1มม. สี White		
		- หน้าบาน :ไม้ Particle board หนา 16มม. ปิดขอบ PVC หนา 1มม. สี Mocca Oak		
QUANTITY (SET)	BRAND/ SPECTIFICATION	Workstation หรือเทียบเท่า -		
4 (recheck with dwg)	NOMINATE SUPPILER	Workstation หรือเทียบเท่า Charanyapat Mingthaisong (061-392-7502)		
NOTE	Prepare sample for approval before installation			

โครงการปรับปรุงอาคารวิทยบริการ และหอสมุด (อาคารหอสมุด ชั้น4)

CODE	DESCRIPTION	ชั้นเก็บของ	LOCATION / USAGE	
LF-09		- ขนาด 2300x400x750mm. (±2 ซม.)		
		- Top : สี Mocca Oak	ชั้น 4	
		- โครง : สี White		
QUANTITY (SET)	BRAND/ SPECTIFICATION	Workstation หรือเทียบเท่า WS-WP-NOX-CABINET-2340-WH-1MC-[IPA]		
3 (recheck with dwg)	NOMINATE SUPPILER	Workstation หรือเทียบเท่า Charanyapat Mingthaisong (061-392-7502)		
NOTE	Prepare sample for approval before installation			

มหาวิทยาลัยสวนดุสิต

iP-ARCHTIST CO., LTD.
email: ip.archtist@gmail.com , visit us: www.facebook.com/ip-archtist
mobile: +66(0)865428006, +66(0)834428844

โครงการ :
ปรับปรุงห้องปฏิบัติการนิเทศศาสตร์และสื่อสารมวลชน แขวงดุสิต เขตดุสิต กรุงเทพมหานคร

สถานที่ก่อสร้าง :
มหาวิทยาลัยสวนดุสิต แขวงดุสิต เขตดุสิต กรุงเทพมหานคร

เจ้าของโครงการ :
มหาวิทยาลัยสวนดุสิต

สถาปนิก :
นาย ณัฐภูมิ ประไพบูรณ์ ส-สถ.3221
น.ส. อริสรา วงศ์จงใจหาญ ภ-สถ.25381
-

มัณฑนากร :
น.ส. ดาริกา เด่นศิริอักษร ภ-สน.1877
-

วิศวกรโครงสร้าง :
-
-

วิศวกรไฟฟ้า :
-
-

วิศวกรเครื่องกล :
-
-

วิศวกรสิ่งแวดล้อม :
-

คณะกรรมการจัดทำแบบรูปรายการงานก่อสร้าง :
นาย ชาคริช รอดอำพัน ประธานกรรมการ
นาย ณัฐภูมิ ประไพบูรณ์ กรรมการ
นาย กิตติ พรมแสง กรรมการและเลขานุการ

การแก้ไข

ลำดับ	รายละเอียด	วันที่

ชื่อแบบ :
รายการเฟอร์นิเจอร์

เลขที่โครงการ :	2021-13
เขียนแบบ โดย :	iP
ตรวจสอบ โดย :	-
วันที่ :	03/03/2023
มาตราส่วน A3 :	NTS.
แบบเลขที่ :	ID-Z6-007

PROJECT : ปรับปรุงห้องปฏิบัติการนิเทศศาสตร์และสื่อสารมวลชน แขวงดุสิต เขตดุสิต กรุงเทพมหานคร

LOOSE FURNTURE

FOR CONSTRUCTION

โครงการปรับปรุงอาคารวิทยบริการ และหอสมุด (อาคารหอสมุด ชั้น4)

CODE	DESCRIPTION	เก้าอี้สำนักงาน	LOCATION / USAGE	
LF-10		ขนาด 65.5x62.5x117-126.5cm. (กว้าง*ลึก*สูง) (±2 ซม.)		
		- พนักพิงสีดำ (รหัสผ้า : OS2000) / เบาะสีดำ (รหัสผ้า : OS300)	ชั้น 4	
		- พนักวางแขนเป็นวัสดุ PU สีดำ ปรับระดับได้แบบ 3D		
QUANTITY (SET)	BRAND/ SPECTIFICATION	Workstation หรือเทียบเท่า WS-SZ-267A-S-OS300		
1 (recheck with dwg)	NOMINATE SUPPILER	Workstation หรือเทียบเท่า Charanyapat Mingthaisong (061-392-7502)		
NOTE	Prepare sample for approval before installation			

โครงการปรับปรุงอาคารวิทยบริการ และหอสมุด (อาคารหอสมุด ชั้น4)

CODE	DESCRIPTION	โต๊ะทำงาน	LOCATION / USAGE	
LF-11		- ขนาด 1800x1600x750mm. (±2 ซม.)		
		- Color : Kadeem-Ivory White	ชั้น 4	
		- กระดูกงูร้อยสายไฟ 1จุด		
QUANTITY (SET)	BRAND/ SPECTIFICATION	Workstation หรือเทียบเท่า [W2]WS-WH-22MKH177		
1 (recheck with dwg)	NOMINATE SUPPILER	Workstation หรือเทียบเท่า Charanyapat Mingthaisong (061-392-7502)		
NOTE	Prepare sample for approval before installation			

โครงการปรับปรุงอาคารวิทยบริการ และหอสมุด (อาคารหอสมุด ชั้น4)

CODE	DESCRIPTION	ชั้นวางของ	LOCATION / USAGE	
LF-12		- ขนาด 1580x420x2000mm. (กว้าง*ลึก*สูง) (±2 ซม.)		
		- Color : Kadeem + Carbon Black	ชั้น 4	
QUANTITY (SET)	BRAND/ SPECTIFICATION	Workstation หรือเทียบเท่า WS-WH-28BKH601		
1 (recheck with dwg)	NOMINATE SUPPILER	Workstation หรือเทียบเท่า Charanyapat Mingthaisong (061-392-7502)		
NOTE	Prepare sample for approval before installation			

โครงการปรับปรุงอาคารวิทยบริการ และหอสมุด (อาคารหอสมุด ชั้น4)

CODE	DESCRIPTION	เก้าอี้	LOCATION / USAGE	
LF-13		- ขนาด 51x58x79cm. (กว้าง*ลึก*สูง) (±2 ซม.)		
		- พนักพิงวัสดุ : PP+Fiberglass สีขาว/ที่นั่งวัสดุ : PP+Fiberglass/วัสดุขา : 12mm. solid chrome metal	ชั้น 4	
QUANTITY (SET)	BRAND/ SPECTIFICATION	Workstation หรือเทียบเท่า WS-HY-252A-A-WH		
2 (recheck with dwg)	NOMINATE SUPPILER	Workstation หรือเทียบเท่า Charanyapat Mingthaisong (061-392-7502)		
NOTE	Prepare sample for approval before installation			

มหาวิทยาลัยสวนดุสิต

iP-ARCHTIST CO., LTD.
email: ip.archtist@gmail.com , visit us: www.facebook.com/ip-archtist
mobile: +66(0)865428006, +66(0)834428844

โครงการ :
ปรับปรุงห้องปฏิบัติการนิเทศศาสตร์และสื่อสารมวลชน แขวงดุสิต เขตดุสิต กรุงเทพมหานคร

สถานที่ก่อสร้าง :
มหาวิทยาลัยสวนดุสิต แขวงดุสิต เขตดุสิต กรุงเทพมหานคร

เจ้าของโครงการ :
มหาวิทยาลัยสวนดุสิต

สถาปนิก :
นาย ณัฐภูมิ ประไพบูรณ์ ส-สถ.3221
น.ส. อริสรา วงศ์จงใจหาญ ภ-สถ.25381
-

มัณฑนากร :
น.ส. ดาริกา เด่นศิริอักษร ภ-สน.1877
-

วิศวกรโครงสร้าง :
-
-

วิศวกรไฟฟ้า :
-
-

วิศวกรเครื่องกล :
-
-

วิศวกรสิ่งแวดล้อม :
-

คณะกรรมการจัดทำแบบรูปรายการงานก่อสร้าง :
นาย ชาคริช รอดอำพัน ประธานกรรมการ
นาย ณัฐภูมิ ประไพบูรณ์ กรรมการ
นาย กิตติ พรมแสง กรรมการและเลขานุการ

การแก้ไข

ลำดับ	รายละเอียด	วันที่

ชื่อแบบ :
รายการเฟอร์นิเจอร์

เลขที่โครงการ :	2021-13
เขียนแบบ โดย :	iP
ตรวจสอบ โดย :	-
วันที่ :	03/03/2023
มาตราส่วน A3 :	NTS.
แบบเลขที่ :	ID-Z6-007

PROJECT : ปรับปรุงห้องปฏิบัติการนิเทศศาสตร์และสื่อสารมวลชน แขวงดุสิต เขตดุสิต กรุงเทพมหานคร

LOOSE FURNTURE

FOR CONSTRUCTION

โครงการปรับปรุงอาคารวิทยบริการ และหอสมุด (อาคารหอสมุด ชั้น4)

CODE	DESCRIPTION	โต๊ะทำงาน	LOCATION / USAGE	
LF-14		- ขนาด 3600x1400x750mm. (±2 ซม.)		
		- Top : ไม้ PB หนา 25มม. เคลือบเมลามีน สี Mocca Oak หน้า/หลัง พร้อม Grommet ร้อยสายไฟ3จุด	ชั้น 4	
		- โครงขากลาง : สี White Sand พร้อมเต้ารับ / โครงขาและคาน : สี White Sand		
QUANTITY (SET)	BRAND/ SPECTIFICATION	Workstation หรือเทียบเท่า WS-W-FTN-C3614O-1MC		
1 (recheck with dwg)	NOMINATE SUPPILER	Workstation หรือเทียบเท่า Charanyapat Mingthaisong (061-392-7502)		
NOTE	Prepare sample for approval before installation			

โครงการปรับปรุงอาคารวิทยบริการ และหอสมุด (อาคารหอสมุด ชั้น4)

CODE	DESCRIPTION	ชั้นวางของ	LOCATION / USAGE	
LF-15		- ขนาด 800x400x2010mm. (กว้าง*ลึก*สูง) (±2 ซม.)		
		- หน้าบาน : สี Mocca Oak / โครงตู้ : สี White	ชั้น 4	
QUANTITY (SET)	BRAND/ SPECTIFICATION	Workstation หรือเทียบเท่า WS-W-UHSWL802010-1MC		
2 (recheck with dwg)	NOMINATE SUPPILER	Workstation หรือเทียบเท่า Charanyapat Mingthaisong (061-392-7502)		
NOTE	Prepare sample for approval before installation			

โครงการปรับปรุงอาคารวิทยบริการ และหอสมุด (อาคารหอสมุด ชั้น4)

CODE	DESCRIPTION	ชั้นวางของ	LOCATION / USAGE	
LF-16		- ขนาด 800x600x1250mm. (กว้าง*ลึก*สูง) (±2 ซม.)		
		- Top : สี Mocca Oak / โครง : สี White	ชั้น 4	
QUANTITY (SET)	BRAND/ SPECTIFICATION	Workstation หรือเทียบเท่า WS-WP-NOX-CABINET-8060-WH-1MC-[IPA]		
4 (recheck with dwg)	NOMINATE SUPPILER	Workstation หรือเทียบเท่า Charanyapat Mingthaisong (061-392-7502)		
NOTE	Prepare sample for approval before installation			

โครงการปรับปรุงอาคารวิทยบริการ และหอสมุด (อาคารหอสมุด ชั้น4)

CODE	DESCRIPTION	โต๊ะทำงาน	LOCATION / USAGE	
LF-17		- ขนาด 1400x600x750mm. (±2 ซม.)		
		- Top : สี Mocca Oak / โครง : สี White / พร้อมตู้โมบายและลิ้นชักคีย์บอร์ด	ชั้น 4	
QUANTITY (SET)	BRAND/ SPECTIFICATION	Workstation หรือเทียบเท่า WS-W-NOX-F1406-WH-1MC-LR-[IPA]		
4 (recheck with dwg)	NOMINATE SUPPILER	Workstation หรือเทียบเท่า Charanyapat Mingthaisong (061-392-7502)		
NOTE	Prepare sample for approval before installation			

มหาวิทยาลัยสวนดุสิต

iP-ARCHTIST CO., LTD.
email: ip.archtist@gmail.com , visit us: www.facebook.com/ip-archtist
mobile: +66(0)865428006, +66(0)834428844

โครงการ :
ปรับปรุงห้องปฏิบัติการนิเทศศาสตร์และสื่อสารมวลชน แขวงดุสิต เขตดุสิต กรุงเทพมหานคร

สถานที่ก่อสร้าง :
มหาวิทยาลัยสวนดุสิต แขวงดุสิต เขตดุสิต กรุงเทพมหานคร

เจ้าของโครงการ :
มหาวิทยาลัยสวนดุสิต

สถาปนิก :
นาย ณัฐภูมิ ประไพบูรณ์ ส-สถ.3221
น.ส. อริสรา วงศ์จงใจหาญ ภ-สถ.25381
-

มัณฑนากร :
น.ส. ดาริกา เด่นศิริอักษร ภ-สน.1877
-

วิศวกรโครงสร้าง :
-
-

วิศวกรไฟฟ้า :
-
-

วิศวกรเครื่องกล :
-
-

วิศวกรสิ่งแวดล้อม :
-

คณะกรรมการจัดทำแบบรูปรายการงานก่อสร้าง :
นาย ชาคริช รอดอำพัน ประธานกรรมการ
นาย ณัฐภูมิ ประไพบูรณ์ กรรมการ
นาย กิตติ พรมแสง กรรมการและเลขานุการ

การแก้ไข

ลำดับ	รายละเอียด	วันที่

ชื่อแบบ :
รายการเฟอร์นิเจอร์

เลขที่โครงการ :	2021-13
เขียนแบบ โดย :	iP
ตรวจสอบ โดย :	-
วันที่ :	03/03/2023
มาตราส่วน A3 :	NTS.
แบบเลขที่ :	ID-Z6-008

PROJECT : ปรับปรุงห้องปฏิบัติการนิเทศศาสตร์และสื่อสารมวลชน แขวงดุสิต เขตดุสิต กรุงเทพมหานคร

LOOSE FURNTURE

FOR CONSTRUCTION

โครงการปรับปรุงอาคารวิทยบริการ และหอสมุด (อาคารหอสมุด ชั้น4)

CODE	DESCRIPTION	โต๊ะ	LOCATION / USAGE	
LF-18		- ขนาด 1800x1200x750mm. (±2 ซม.)		
		- Top : สี Mocca Oak / โครง : สี White	ชั้น 4	
QUANTITY (SET)	BRAND/ SPECTIFICATION	Workstation หรือเทียบเท่า WS-W-NOX-F1812-WH-1MC-[IPA]		
2 (recheck with dwg)	NOMINATE SUPPILER	Workstation หรือเทียบเท่า Charanyapat Mingthaisong (061-392-7502)		
NOTE	Prepare sample for approval before installation			

มหาวิทยาลัยสวนดุสิต

iP-ARCHTIST CO., LTD.
email: ip.archtist@gmail.com , visit us: www.facebook.com/ip-archtist
mobile: +66(0)865428006, +66(0)834428844

โครงการ :
ปรับปรุงห้องปฏิบัติการนิเทศศาสตร์และสื่อสารมวลชน แขวงดุสิต เขตดุสิต กรุงเทพมหานคร

สถานที่ก่อสร้าง :
มหาวิทยาลัยสวนดุสิต แขวงดุสิต เขตดุสิต กรุงเทพมหานคร

เจ้าของโครงการ :
มหาวิทยาลัยสวนดุสิต

สถาปนิก :
นาย ณัฐภูมิ ประไพบูรณ์ ส-สถ.3221
น.ส. อริสรา วงศ์จงใจหาญ ภ-สถ.25381
-

มัณฑนากร :
น.ส. ดาริกา เด่นศิริอักษร ภ-สน.1877
-

วิศวกรโครงสร้าง :
-
-

วิศวกรไฟฟ้า :
-
-

วิศวกรเครื่องกล :
-
-

วิศวกรสิ่งแวดล้อม :
-

คณะกรรมการจัดทำแบบรูปรายการงานก่อสร้าง :
นาย ชาคริช รอดอำพัน ประธานกรรมการ
นาย ณัฐภูมิ ประไพบูรณ์ กรรมการ
นาย กิตติ พรมแสง กรรมการและเลขานุการ

การแก้ไข

ลำดับ	รายละเอียด	วันที่

ชื่อแบบ :
รายการเฟอร์นิเจอร์

เลขที่โครงการ :	2021-13
เขียนแบบ โดย :	iP
ตรวจสอบ โดย :	-
วันที่ :	03/03/2023
มาตราส่วน A3 :	NTS.
แบบเลขที่ :	ID-Z6-009

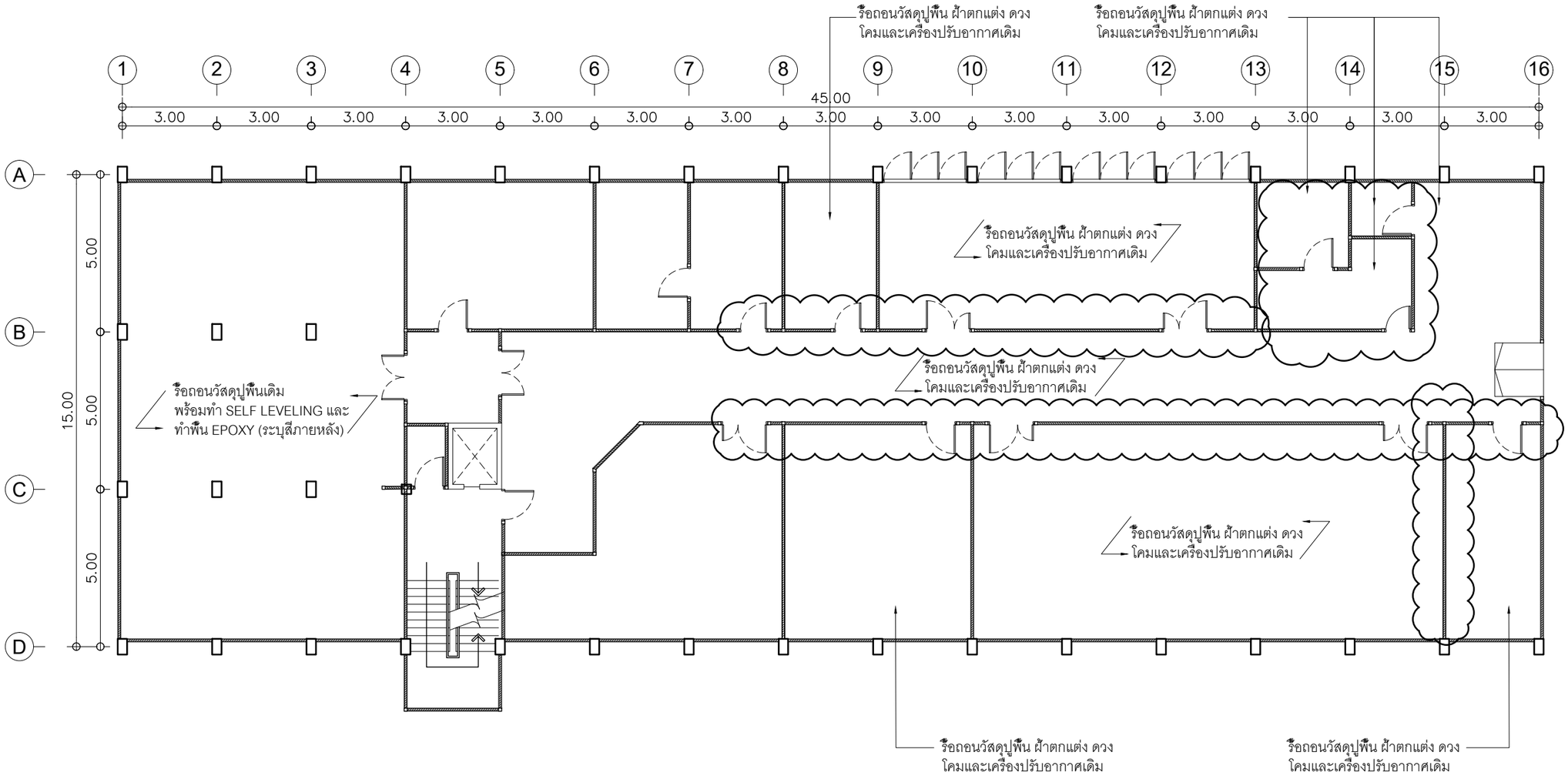

รื้อถอนผนังและประตู

NOTE : ก่อนผู้รับจ้างทำการรื้อถอนให้ขออนุมัติตำแหน่งหรือแนวรื้อถอนจากผู้ควบคุมงานและผู้ออกแบบก่อนดำเนินการ

ผังรื้อถอน 1:150

มหาวิทยาลัยสวนดุสิต

iP-ARCHTIST CO., LTD.
email: ip.archtist@gmail.com , visit us: www.facebook.com/ip-archtist
mobile: +66(0)865428006, +66(0)834428844

โครงการ :
ปรับปรุงห้องปฏิบัติการนิเทศศาสตร์และสื่อสารมวลชน แขวงดุสิต เขตดุสิต กรุงเทพมหานคร

สถานที่ก่อสร้าง :
มหาวิทยาลัยสวนดุสิต แขวงดุสิต เขตดุสิต กรุงเทพมหานคร

เจ้าของโครงการ :
มหาวิทยาลัยสวนดุสิต

สถาปนิก :
นาย ณัฐภูมิ ประไพบูรณ์ ส-สถ.3221
น.ส. อริสรา วงศ์จงใจหาญ ภ-สถ.25381
-

มัณฑนากร :
น.ส. ดาริกา เด่นศิริอักษร ภ-สน.1877
-

วิศวกรโครงสร้าง :
-
-

วิศวกรไฟฟ้า :
-
-

วิศวกรเครื่องกล :
-
-

วิศวกรสิ่งแวดล้อม :
-

คณะกรรมการจัดทำแบบรูปรายการงานก่อสร้าง :
นาย ชาคริช รอดอำพัน ประธานกรรมการ
นาย ณัฐภูมิ ประไพบูรณ์ กรรมการ
นาย กิตติ พรมแสง กรรมการและเลขานุการ

การแก้ไข

ลำดับ	รายละเอียด	วันที่

ชื่อแบบ : ผังรื้อถอน

เลขที่โครงการ :	2021-13
เขียนแบบ โดย :	iP
ตรวจสอบ โดย :	-
วันที่ :	03/03/2023
มาตราส่วน A3 :	1:150
แบบเลขที่ :	ID-Z6-100

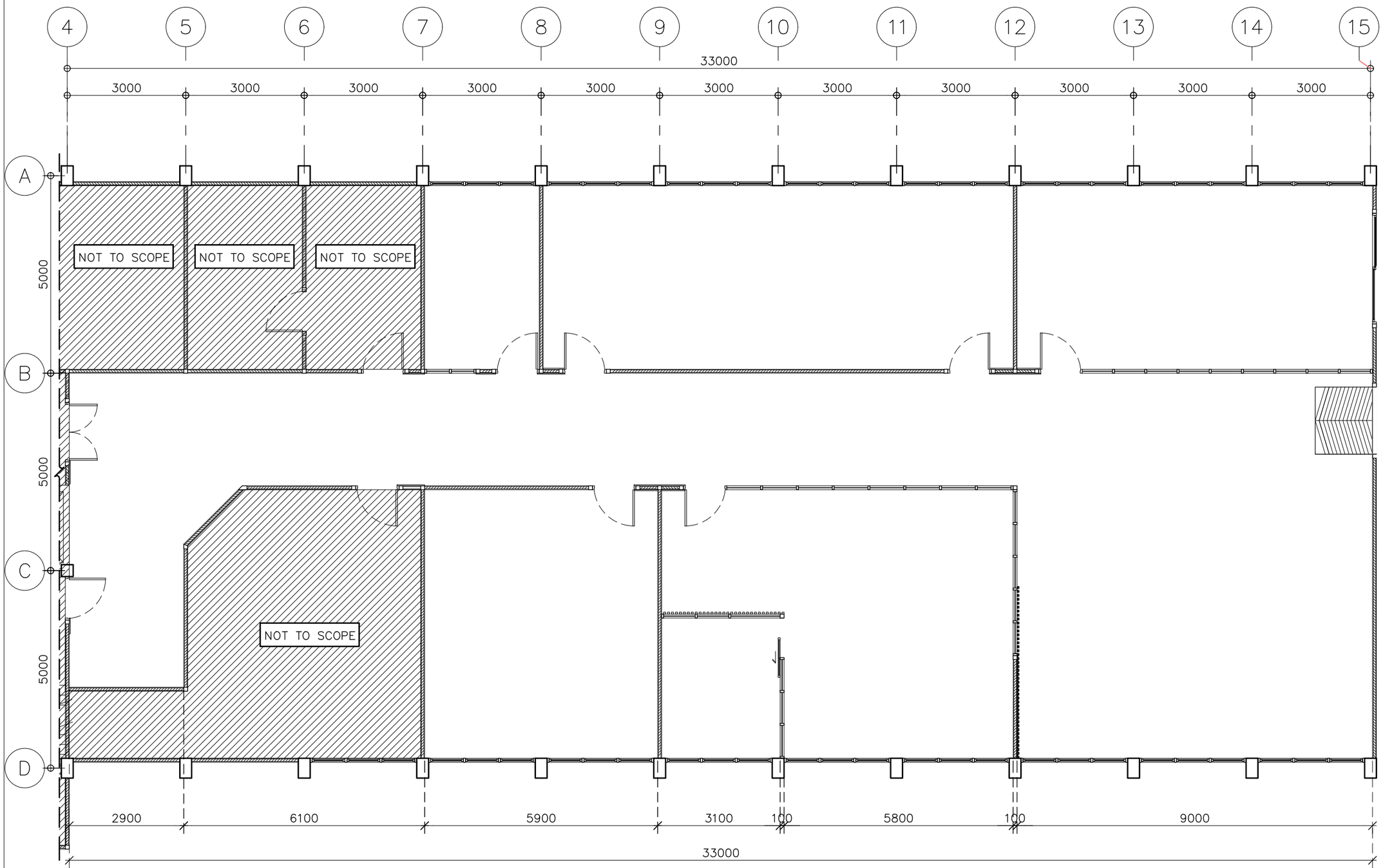

ผังขอบเขตงาน 1:100

มหาวิทยาลัยสวนดุสิต

iP-ARCHTIST CO., LTD.
email: ip.archtist@gmail.com , visit us: www.facebook.com/ip-archtist
mobile: +66(0)865428006, +66(0)834428844

โครงการ :
ปรับปรุงห้องปฏิบัติการนิเทศศาสตร์และสื่อสารมวลชน แขวงดุสิต เขตดุสิต กรุงเทพมหานคร

สถานที่ก่อสร้าง :
มหาวิทยาลัยสวนดุสิต แขวงดุสิต เขตดุสิต กรุงเทพมหานคร

เจ้าของโครงการ :
มหาวิทยาลัยสวนดุสิต

สถาปนิก :
นาย ณัฐภูมิ ประไพบูรณ์ ส-สถ.3221
น.ส. อริสรา วงศ์จงใจหาญ ภ-สถ.25381
-

มัณฑนากร :
น.ส. ดาริกา เด่นศิริอักษร ภ-สน.1877
-

วิศวกรโครงสร้าง :
-
-

วิศวกรไฟฟ้า :
-
-

วิศวกรเครื่องกล :
-
-

วิศวกรสิ่งแวดล้อม :
-

คณะกรรมการจัดทำแบบรูปรายการงานก่อสร้าง :
นาย ชาคริช รอดอำพัน ประธานกรรมการ
นาย ณัฐภูมิ ประไพบูรณ์ กรรมการ
นาย กิตติ พรมแสง กรรมการและเลขานุการ

การแก้ไข

ลำดับ	รายละเอียด	วันที่

ชื่อแบบ :
ผังขอบเขตงาน

เลขที่โครงการ :	2021-13
เขียนแบบ โดย :	iP
ตรวจสอบ โดย :	-
วันที่ :	03/03/2023
มาตราส่วน A3 :	1:100
แบบเลขที่ :	ID–Z6–101

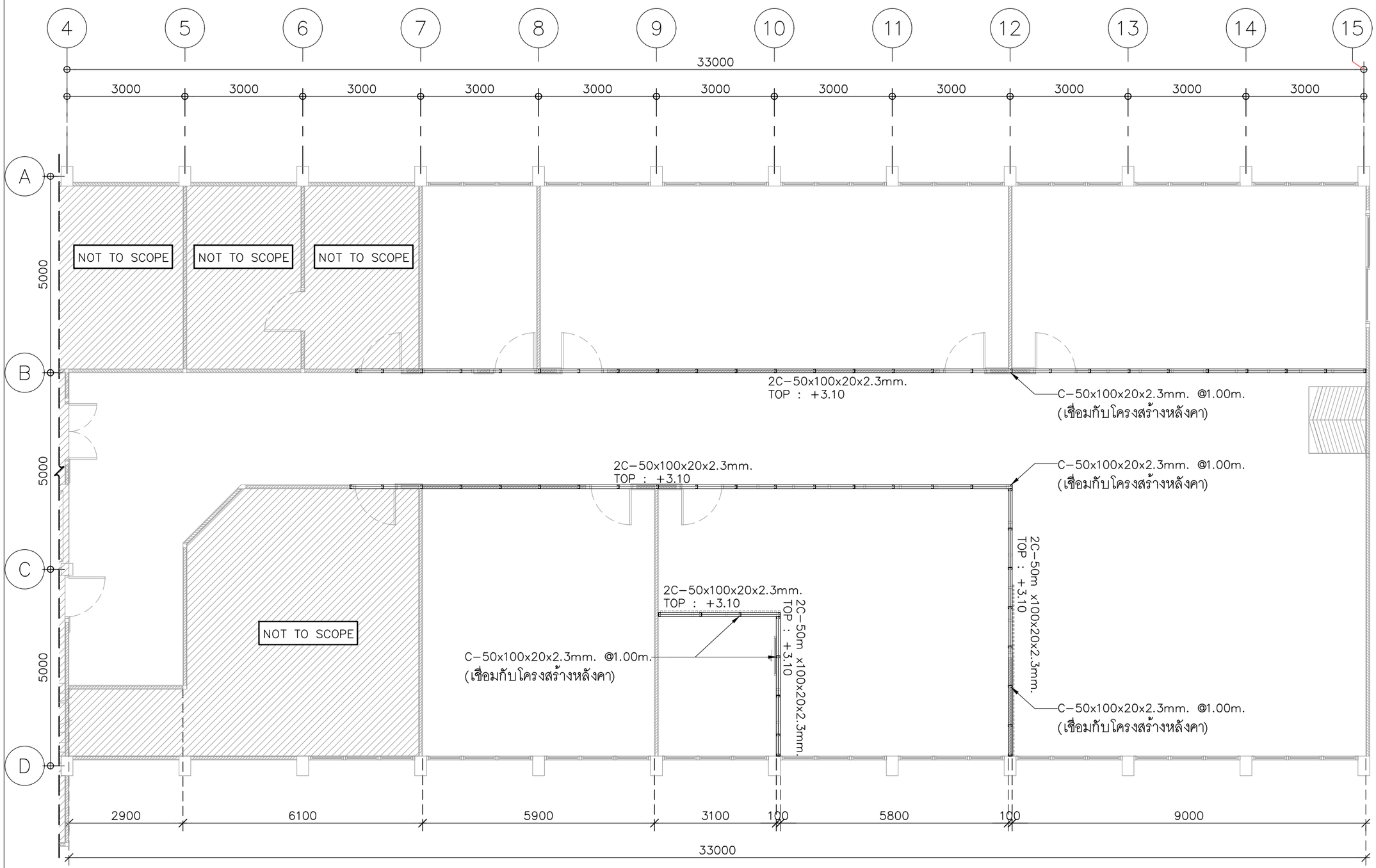

หมายเหตุ : C-50x100x20x2.3mm. ทากันสนิม

ผังโครงสร้างคานเหล็กยึดผนัง 1:100

มหาวิทยาลัยสวนดุสิต

iP-ARCHTIST CO., LTD.
email: ip.archtist@gmail.com , visit us: www.facebook.com/ip-archtist
mobile: +66(0)865428006, +66(0)834428844

โครงการ :
ปรับปรุงห้องปฏิบัติการนิเทศศาสตร์และสื่อสารมวลชน แขวงดุสิต เขตดุสิต กรุงเทพมหานคร

สถานที่ก่อสร้าง :
มหาวิทยาลัยสวนดุสิต แขวงดุสิต เขตดุสิต กรุงเทพมหานคร

เจ้าของโครงการ :
มหาวิทยาลัยสวนดุสิต

สถาปนิก :
นาย ณัฐภูมิ ประไพบูรณ์ ส-สถ.3221
น.ส. อริสรา วงศ์จงใจหาญ ภ-สถ.25381
-

มัณฑนากร :
น.ส. ดาริกา เด่นศิริอักษร ภ-สน.1877
-

วิศวกรโครงสร้าง :
-
-

วิศวกรไฟฟ้า :
-
-

วิศวกรเครื่องกล :
-
-

วิศวกรสิ่งแวดล้อม :
-

คณะกรรมการจัดทำแบบรูปรายการงานก่อสร้าง :
นาย ชาคริช รอดอำพัน ประธานกรรมการ
นาย ณัฐภูมิ ประไพบูรณ์ กรรมการ
นาย กิตติ พรมแสง กรรมการและเลขานุการ

การแก้ไข

ลำดับ	รายละเอียด	วันที่

ชื่อแบบ : ผังโครงสร้าง คานเหล็กยึดผนัง

เลขที่โครงการ :	2021-13
เขียนแบบ โดย :	iP
ตรวจสอบ โดย :	-
วันที่ :	03/03/2023
มาตราส่วน A3 :	1:100
แบบเลขที่ :	ID-Z6-101.1

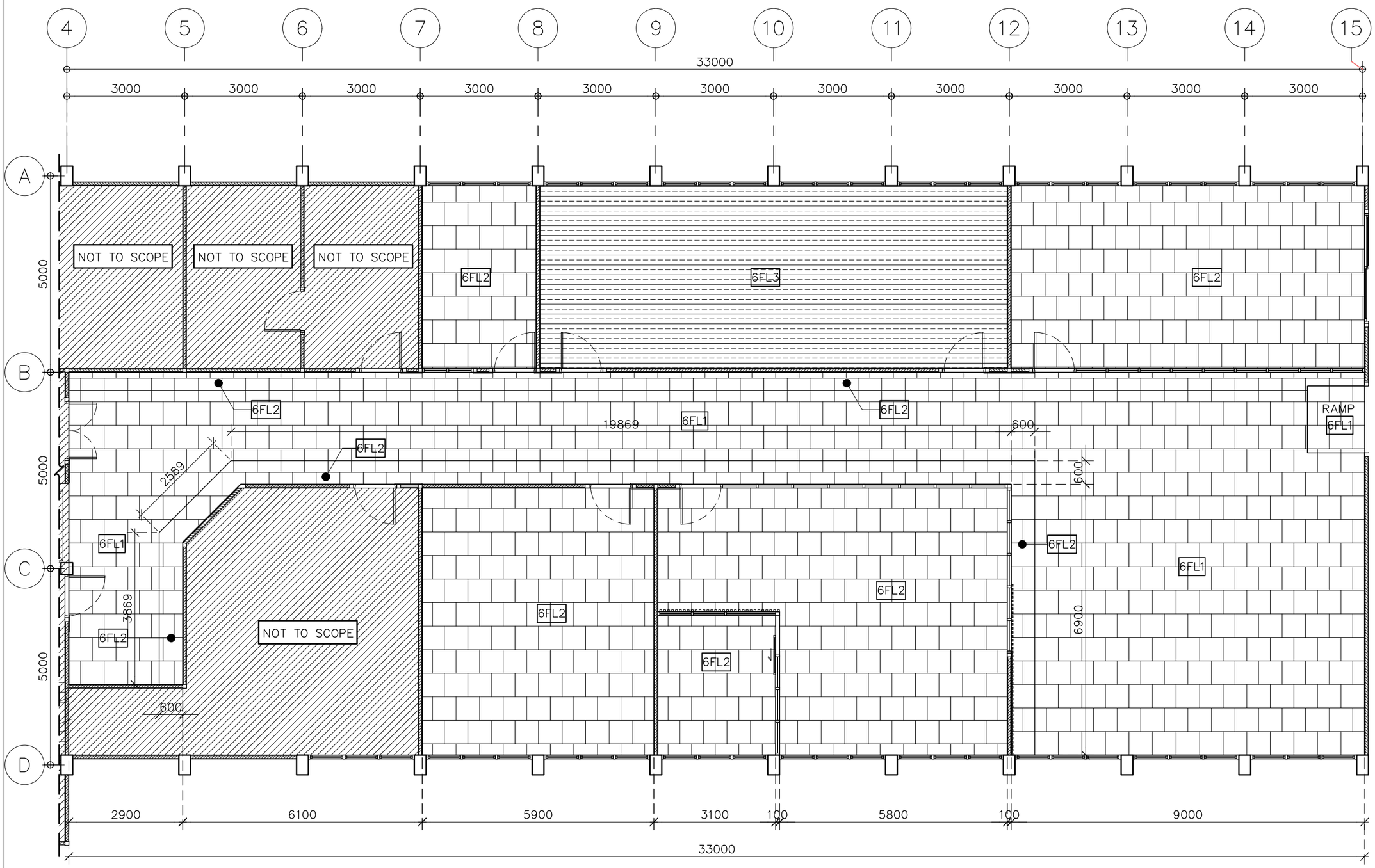

ผังพื้น 1:100

มหาวิทยาลัยสวนดุสิต

iP-ARCHTIST CO., LTD.
email: ip.archtist@gmail.com , visit us: www.facebook.com/ip-archtist
mobile: +66(0)865428006, +66(0)834428844

โครงการ :
ปรับปรุงห้องปฏิบัติการนิเทศศาสตร์และสื่อสารมวลชน แขวงดุสิต เขตดุสิต กรุงเทพมหานคร

สถานที่ก่อสร้าง :
มหาวิทยาลัยสวนดุสิต แขวงดุสิต เขตดุสิต กรุงเทพมหานคร

เจ้าของโครงการ :
มหาวิทยาลัยสวนดุสิต

สถาปนิก :
นาย ณัฐภูมิ ประไพบูรณ์ ส-สถ.3221
น.ส. อริสรา วงศ์จงใจหาญ ภ-สถ.25381
-

มัณฑนากร :
น.ส. ดาริกา เด่นศิริอักษร ภ-สน.1877
-

วิศวกรโครงสร้าง :
-
-

วิศวกรไฟฟ้า :
-
-

วิศวกรเครื่องกล :
-
-

วิศวกรสิ่งแวดล้อม :
-

คณะกรรมการจัดทำแบบรูปรายการงานก่อสร้าง :
นาย ชาคริช รอดอำพัน ประธานกรรมการ
นาย ณัฐภูมิ ประไพบูรณ์ กรรมการ
นาย กิตติ พรมแสง กรรมการและเลขานุการ

การแก้ไข

ลำดับ	รายละเอียด	วันที่

ชื่อแบบ :
ผังพื้น

เลขที่โครงการ :	2021-13
เขียนแบบ โดย :	iP
ตรวจสอบ โดย :	-
วันที่ :	03/03/2023
มาตราส่วน A3 :	1:100
แบบเลขที่ :	ID-Z6-102

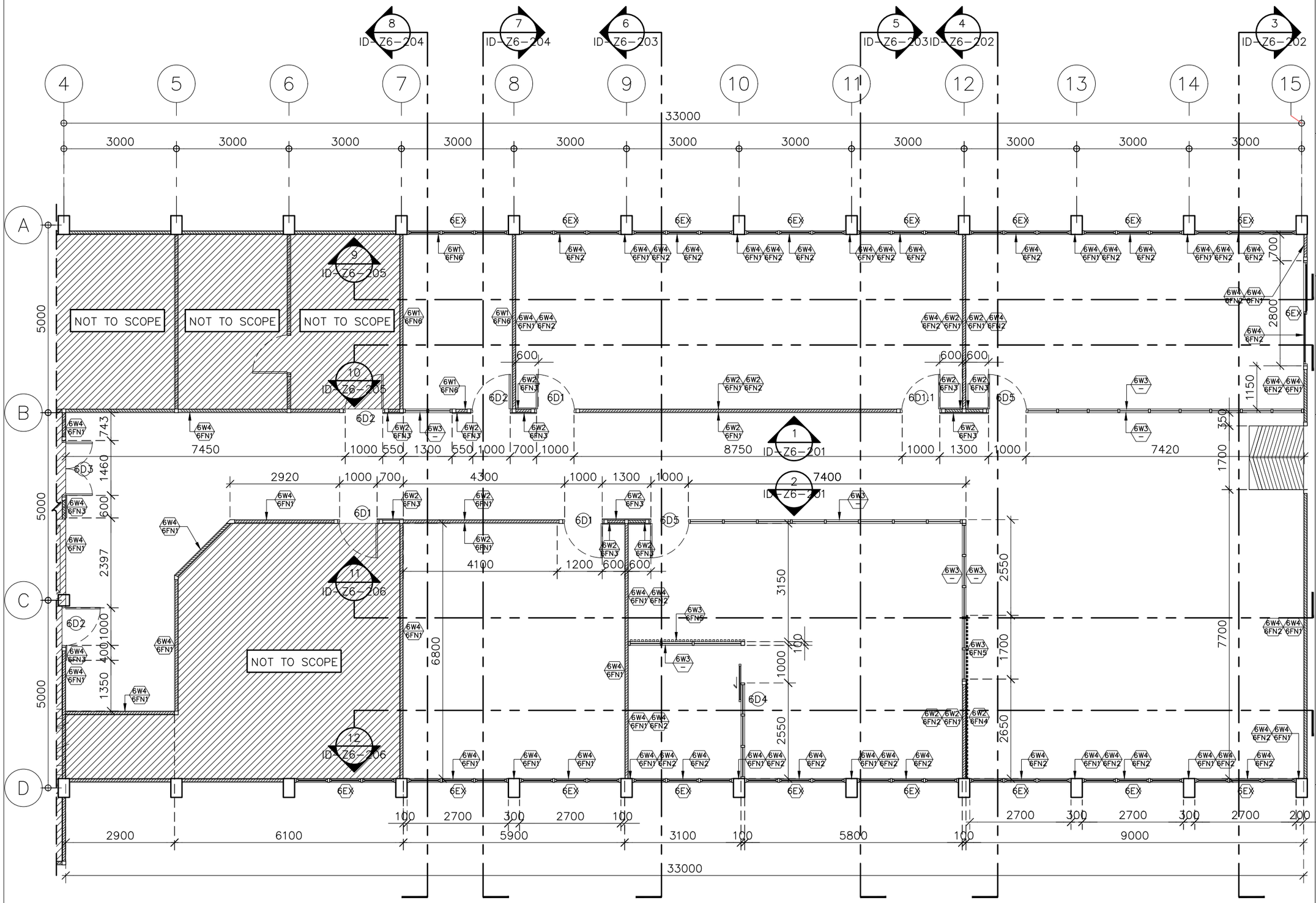

ผังสัญลักษณ์ 1:100

มหาวิทยาลัยสวนดุสิต

iP-ARCHTIST CO., LTD.
email: ip.archtist@gmail.com , visit us: www.facebook.com/ip-archtist
mobile: +66(0)865428006, +66(0)834428844

โครงการ :
ปรับปรุงห้องปฏิบัติการนิเทศศาสตร์และสื่อสารมวลชน แขวงดุสิต เขตดุสิต กรุงเทพมหานคร

สถานที่ก่อสร้าง :
มหาวิทยาลัยสวนดุสิต แขวงดุสิต เขตดุสิต กรุงเทพมหานคร

เจ้าของโครงการ :
มหาวิทยาลัยสวนดุสิต

สถาปนิก :
นาย ณัฐภูมิ ประไพบูรณ์ ส-สถ.3221
น.ส. อริสรา วงศ์จงใจหาญ ภ-สถ.25381
-

มัณฑนากร :
น.ส. ดาริกา เด่นศิริอักษร ภ-สน.1877
-

วิศวกรโครงสร้าง :
-
-

วิศวกรไฟฟ้า :
-
-

วิศวกรเครื่องกล :
-
-

วิศวกรสิ่งแวดล้อม :
-

คณะกรรมการจัดทำแบบรูปรายการงานก่อสร้าง :
นาย ชาคริช รอดอำพัน ประธานกรรมการ
นาย ณัฐภูมิ ประไพบูรณ์ กรรมการ
นาย กิตติ พรมแสง กรรมการและเลขานุการ

การแก้ไข

ลำดับ	รายละเอียด	วันที่

ชื่อแบบ : ผังสัญลักษณ์

เลขที่โครงการ :	2021-13
เขียนแบบ โดย :	iP
ตรวจสอบ โดย :	-
วันที่ :	03/03/2023
มาตราส่วน A3 :	1:100
แบบเลขที่ :	ID-Z6-103

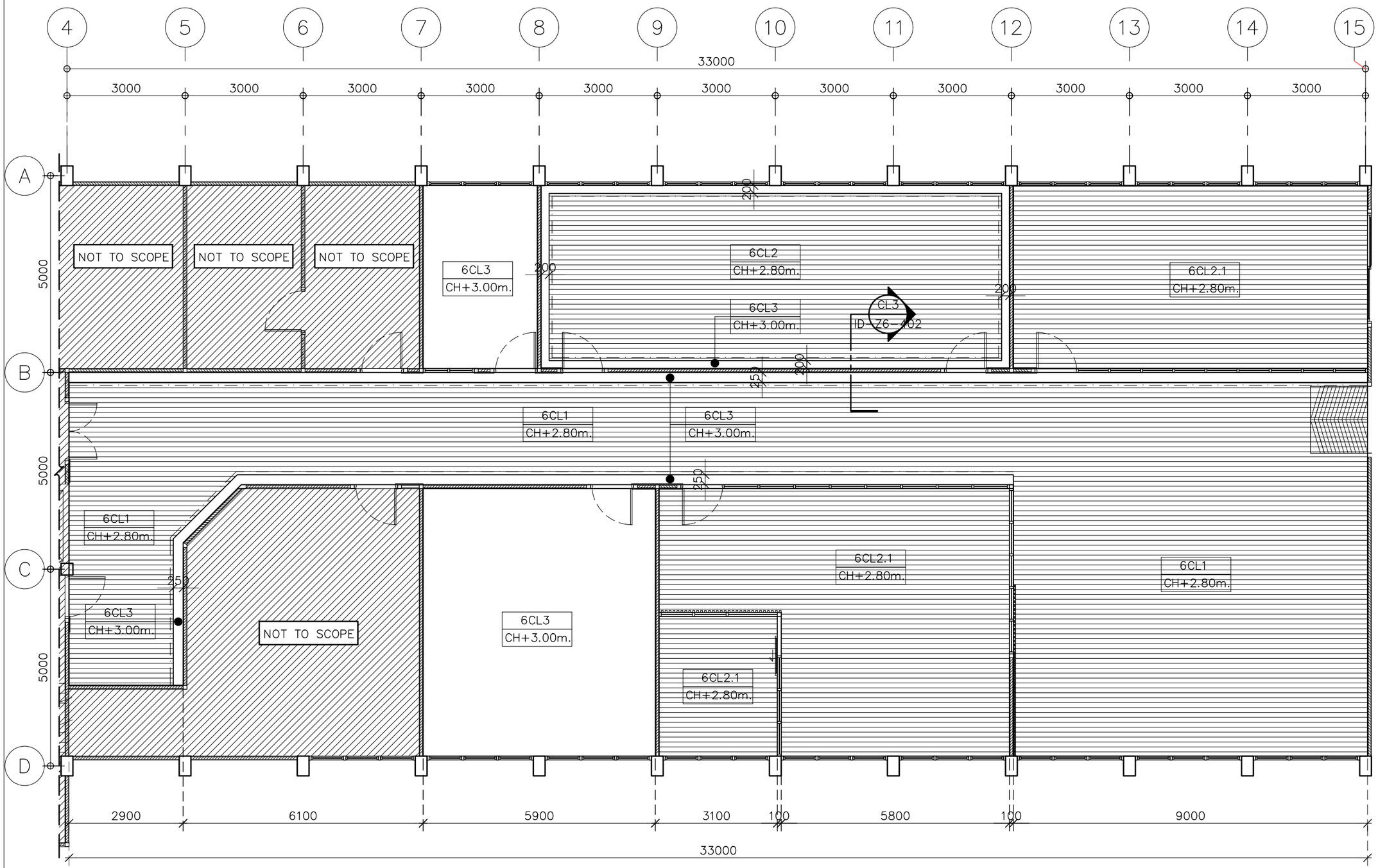

ผังฝ้า 1:100

มหาวิทยาลัยสวนดุสิต

iP-ARCHTIST CO., LTD.
email: ip.archtist@gmail.com , visit us: www.facebook.com/ip-archtist
mobile: +66(0)865428006, +66(0)834428844

โครงการ :
ปรับปรุงห้องปฏิบัติการนิเทศศาสตร์และสื่อสารมวลชน แขวงดุสิต เขตดุสิต กรุงเทพมหานคร

สถานที่ก่อสร้าง :
มหาวิทยาลัยสวนดุสิต แขวงดุสิต เขตดุสิต กรุงเทพมหานคร

เจ้าของโครงการ :
มหาวิทยาลัยสวนดุสิต

สถาปนิก :
นาย ณัฐภูมิ ประไพบูรณ์ ส-สถ.3221
น.ส. อริสรา วงศ์จงใจหาญ ภ-สถ.25381
-

มัณฑนากร :
น.ส. ดาริกา เด่นศิริอักษร ภ-สน.1877
-

วิศวกรโครงสร้าง :
-
-

วิศวกรไฟฟ้า :
-
-

วิศวกรเครื่องกล :
-
-

วิศวกรสิ่งแวดล้อม :
-

คณะกรรมการจัดทำแบบรูปรายการงานก่อสร้าง :
นาย ชาคริช รอดอำพัน ประธานกรรมการ
นาย ณัฐภูมิ ประไพบูรณ์ กรรมการ
นาย กิตติ พรมแสง กรรมการและเลขานุการ

การแก้ไข

ลำดับ	รายละเอียด	วันที่

ชื่อแบบ : ผังฝ้าตกแต่ง

เลขที่โครงการ :	2021-13
เขียนแบบ โดย :	iP
ตรวจสอบ โดย :	-
วันที่ :	03/03/2023
มาตราส่วน A3 :	1:100
แบบเลขที่ :	ID-Z6-104

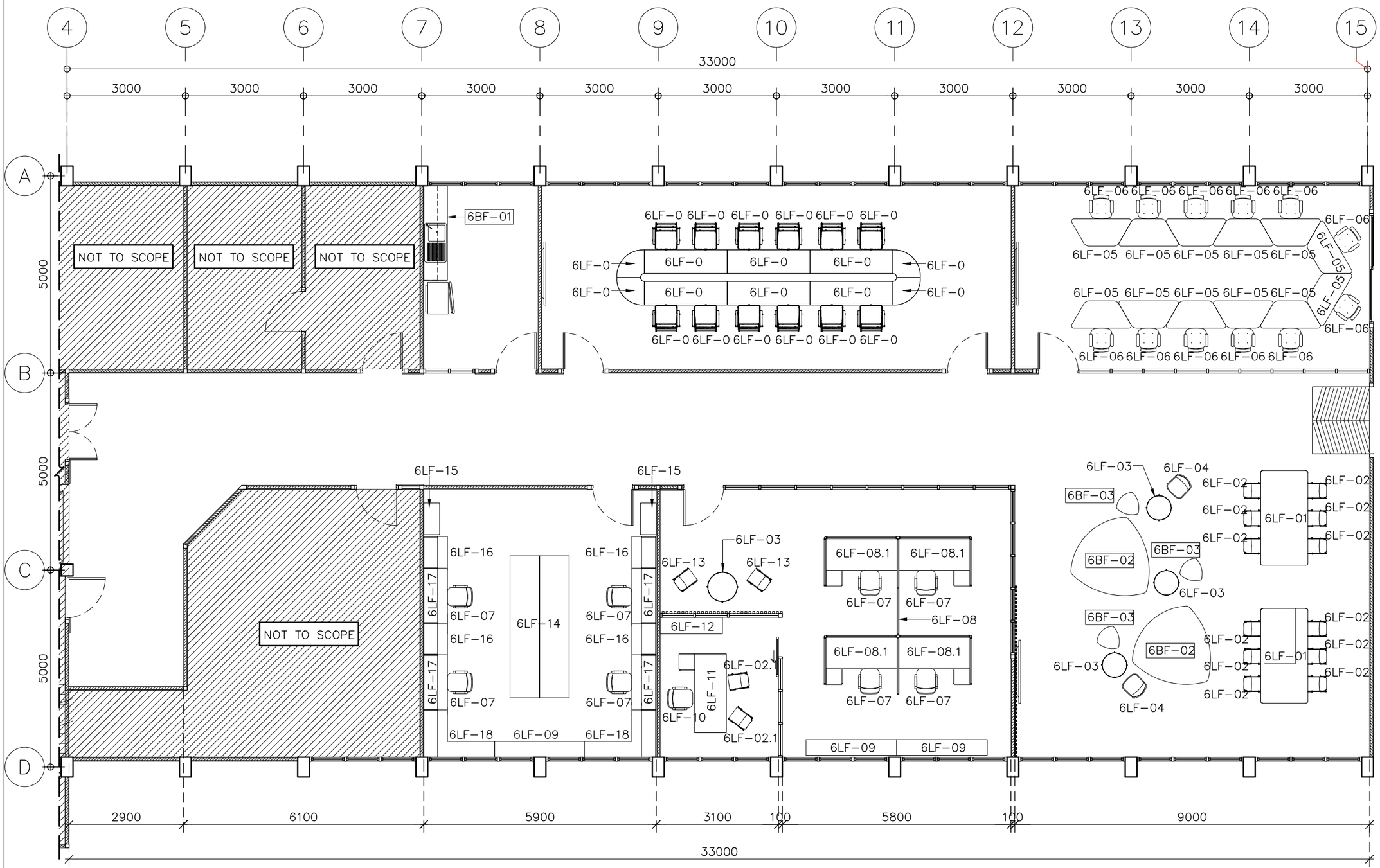

ผังเฟอร์นิเจอร์ 1:100

มหาวิทยาลัยสวนดุสิต

iP-ARCHTIST CO., LTD.
email: ip.archtist@gmail.com , visit us: www.facebook.com/ip-archtist
mobile: +66(0)865428006, +66(0)834428844

โครงการ :
ปรับปรุงห้องปฏิบัติการนิเทศศาสตร์และสื่อสารมวลชน แขวงดุสิต เขตดุสิต กรุงเทพมหานคร

สถานที่ก่อสร้าง :
มหาวิทยาลัยสวนดุสิต แขวงดุสิต เขตดุสิต กรุงเทพมหานคร

เจ้าของโครงการ :
มหาวิทยาลัยสวนดุสิต

สถาปนิก :
นาย ณัฐภูมิ ประไพบูรณ์ ส-สถ.3221
น.ส. อริสรา วงศ์จงใจหาญ ภ-สถ.25381
-

มัณฑนากร :
น.ส. ดาริกา เด่นศิริอักษร ภ-สน.1877
-

วิศวกรโครงสร้าง :
-
-

วิศวกรไฟฟ้า :
-
-

วิศวกรเครื่องกล :
-
-

วิศวกรสิ่งแวดล้อม :
-

คณะกรรมการจัดทำแบบรูปรายการงานก่อสร้าง :
นาย ชาคริช รอดอำพัน ประธานกรรมการ
นาย ณัฐภูมิ ประไพบูรณ์ กรรมการ
นาย กิตติ พรมแสง กรรมการและเลขานุการ

การแก้ไข

ลำดับ	รายละเอียด	วันที่

ชื่อแบบ : ผังเฟอร์นิเจอร์

เลขที่โครงการ :	2021-13
เขียนแบบ โดย :	iP
ตรวจสอบ โดย :	-
วันที่ :	03/03/2023
มาตราส่วน A3 :	1:100
แบบเลขที่ :	ID-Z6-105

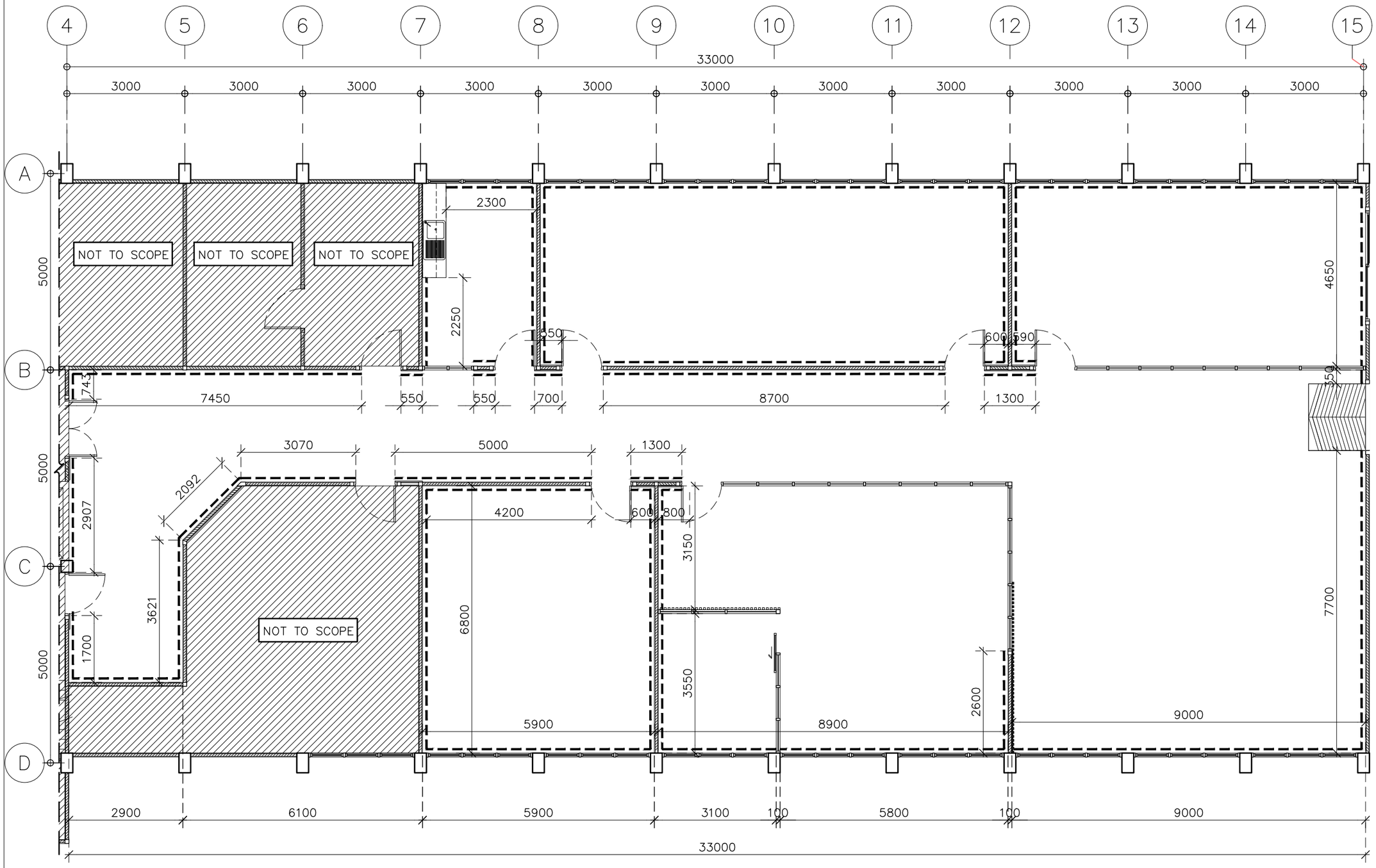

หมายเหตุ : - - - - - - - = บัวเชิงผนัง 6SK 01

ผังบัวเชิงผนัง 1:100

มหาวิทยาลัยสวนดุสิต

iP-ARCHTIST CO., LTD.
email: ip.archtist@gmail.com , visit us: www.facebook.com/ip-archtist
mobile: +66(0)865428006, +66(0)834428844

โครงการ :
ปรับปรุงห้องปฏิบัติการนิเทศศาสตร์และสื่อสารมวลชน แขวงดุสิต เขตดุสิต กรุงเทพมหานคร

สถานที่ก่อสร้าง :
มหาวิทยาลัยสวนดุสิต แขวงดุสิต เขตดุสิต กรุงเทพมหานคร

เจ้าของโครงการ :
มหาวิทยาลัยสวนดุสิต

สถาปนิก :
นาย ณัฐภูมิ ประไพบูรณ์ ส-สถ.3221
น.ส. อริสรา วงศ์จงใจหาญ ภ-สถ.25381
-

มัณฑนากร :
น.ส. ดาริกา เด่นศิริอักษร ภ-สน.1877
-

วิศวกรโครงสร้าง :
-
-

วิศวกรไฟฟ้า :
-
-

วิศวกรเครื่องกล :
-
-

วิศวกรสิ่งแวดล้อม :
-

คณะกรรมการจัดทำแบบรูปรายการงานก่อสร้าง :
นาย ชาคริช รอดอำพัน ประธานกรรมการ
นาย ณัฐภูมิ ประไพบูรณ์ กรรมการ
นาย กิตติ พรมแสง กรรมการและเลขานุการ

การแก้ไข

ลำดับ	รายละเอียด	วันที่

ชื่อแบบ : ผังบัวเชิงผนัง

เลขที่โครงการ :	2021-13
เขียนแบบ โดย :	iP
ตรวจสอบ โดย :	-
วันที่ :	03/03/2023
มาตราส่วน A3 :	1:100
แบบเลขที่ :	ID–Z6–106

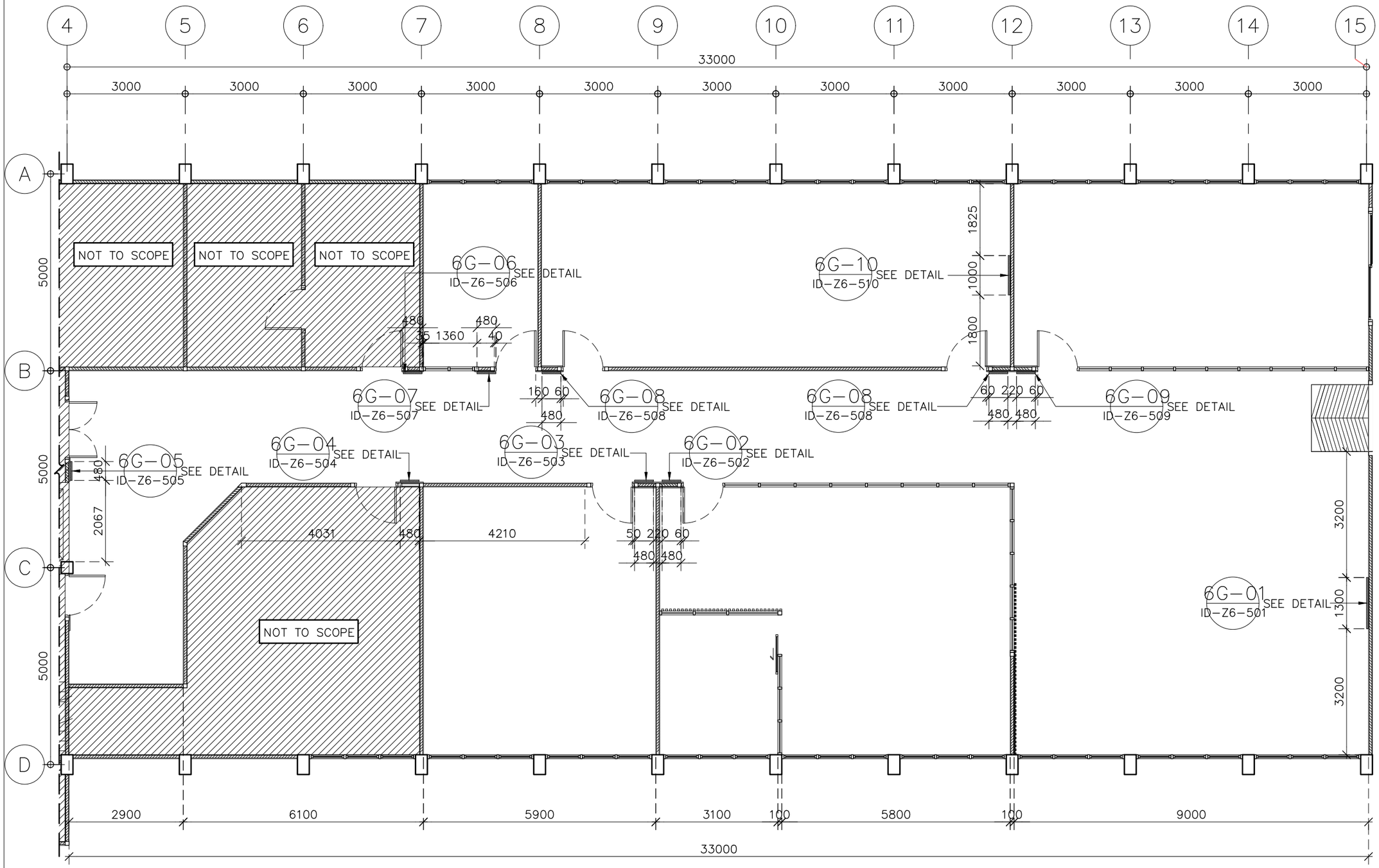

ผังกราฟฟิค 1:100

มหาวิทยาลัยสวนดุสิต

iP-ARCHTIST CO., LTD.
email: ip.archtist@gmail.com , visit us: www.facebook.com/ip-archtist
mobile: +66(0)865428006, +66(0)834428844

โครงการ :
ปรับปรุงห้องปฏิบัติการนิเทศศาสตร์และสื่อสารมวลชน แขวงดุสิต เขตดุสิต กรุงเทพมหานคร

สถานที่ก่อสร้าง :
มหาวิทยาลัยสวนดุสิต แขวงดุสิต เขตดุสิต กรุงเทพมหานคร

เจ้าของโครงการ :
มหาวิทยาลัยสวนดุสิต

สถาปนิก :
นาย ณัฐภูมิ ประไพบูรณ์ ส-สถ.3221
น.ส. อริสรา วงศ์จงใจหาญ ภ-สถ.25381
-

มัณฑนากร :
น.ส. ดาริกา เด่นศิริอักษร ภ-สน.1877
-

วิศวกรโครงสร้าง :
-
-

วิศวกรไฟฟ้า :
-
-

วิศวกรเครื่องกล :
-
-

วิศวกรสิ่งแวดล้อม :
-

คณะกรรมการจัดทำแบบรูปรายการงานก่อสร้าง :
นาย ชาคริช รอดอำพัน ประธานกรรมการ
นาย ณัฐภูมิ ประไพบูรณ์ กรรมการ
นาย กิตติ พรมแสง กรรมการและเลขานุการ

การแก้ไข

ลำดับ	รายละเอียด	วันที่

ชื่อแบบ : ผังกราฟฟิก

เลขที่โครงการ :	2021-13
เขียนแบบ โดย :	iP
ตรวจสอบ โดย :	-
วันที่ :	03/03/2023
มาตราส่วน A3 :	1:100
แบบเลขที่ :	ID–Z6–107

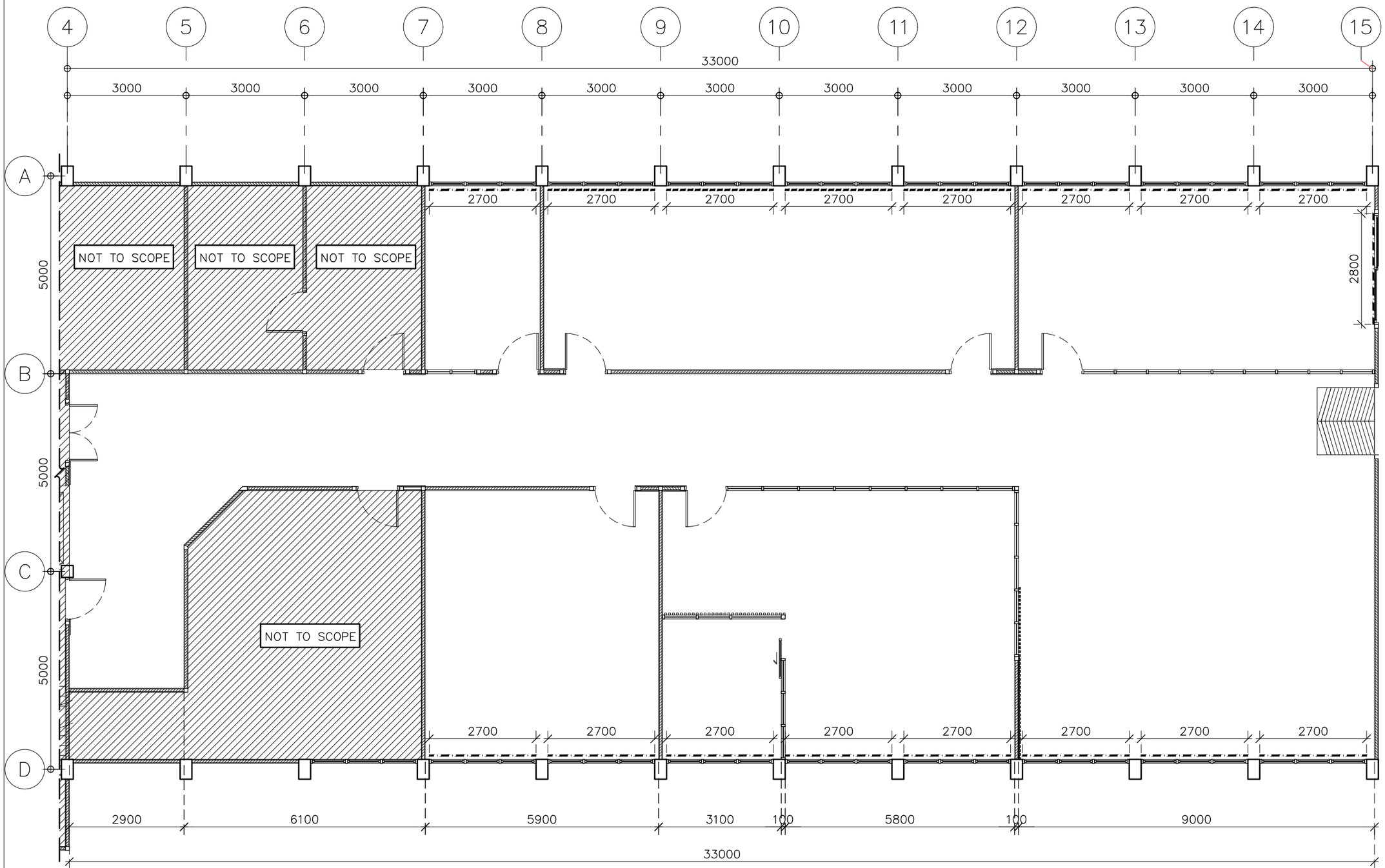

หมายเหตุ : -·-·-·-·- = ม่านม้วน 6BL 01
---------- = ม่านม้วน 6BL 02

ผังม่านม้วน 1:100

มหาวิทยาลัยสวนดุสิต

iP-ARCHTIST CO., LTD.
email: ip.archtist@gmail.com , visit us: www.facebook.com/ip-archtist
mobile: +66(0)865428006, +66(0)834428844

โครงการ :
ปรับปรุงห้องปฏิบัติการนิเทศศาสตร์และสื่อสารมวลชน แขวงดุสิต เขตดุสิต กรุงเทพมหานคร

สถานที่ก่อสร้าง :
มหาวิทยาลัยสวนดุสิต แขวงดุสิต เขตดุสิต กรุงเทพมหานคร

เจ้าของโครงการ :
มหาวิทยาลัยสวนดุสิต

สถาปนิก :
นาย ณัฐภูมิ ประไพบูรณ์ ส-สถ.3221
น.ส. อริสรา วงศ์จงใจหาญ ภ-สถ.25381
-

มัณฑนากร :
น.ส. ดาริกา เด่นศิริอักษร ภ-สน.1877
-

วิศวกรโครงสร้าง :
-
-

วิศวกรไฟฟ้า :
-
-

วิศวกรเครื่องกล :
-
-

วิศวกรสิ่งแวดล้อม :
-

คณะกรรมการจัดทำแบบรูปรายการงานก่อสร้าง :
นาย ชาคริช รอดอำพัน ประธานกรรมการ
นาย ณัฐภูมิ ประไพบูรณ์ กรรมการ
นาย กิตติ พรมแสง กรรมการและเลขานุการ

การแก้ไข

ลำดับ	รายละเอียด	วันที่

ชื่อแบบ : ผังม่านม้วน

เลขที่โครงการ :	2021-13
เขียนแบบ โดย :	iP
ตรวจสอบ โดย :	-
วันที่ :	03/03/2023
มาตราส่วน A3 :	1:100
แบบเลขที่ :	ID–Z6–108

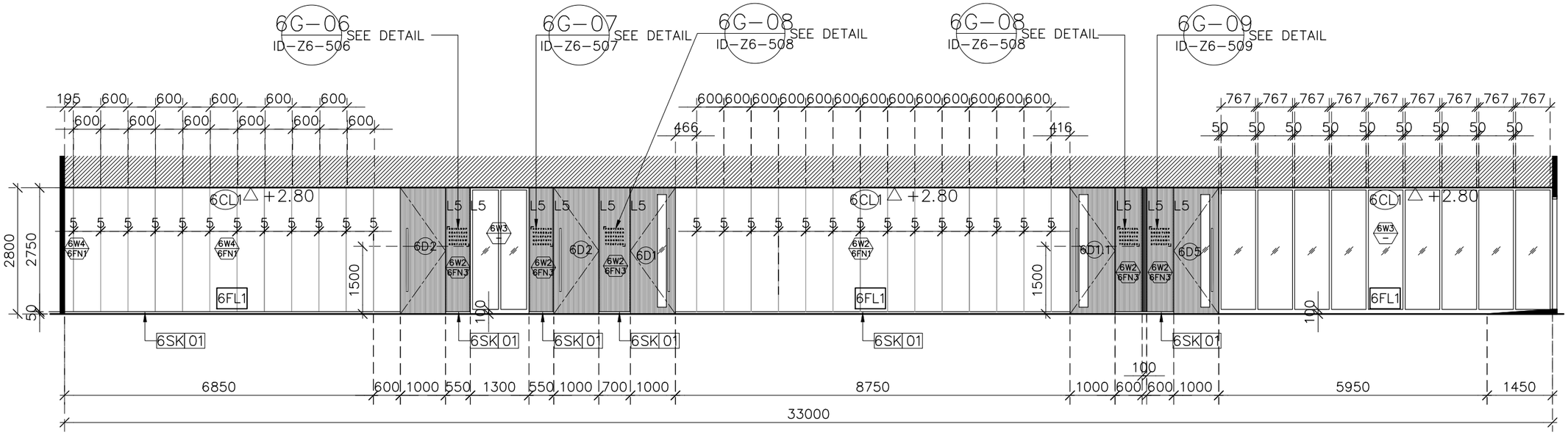

รูปด้าน-1 1:100

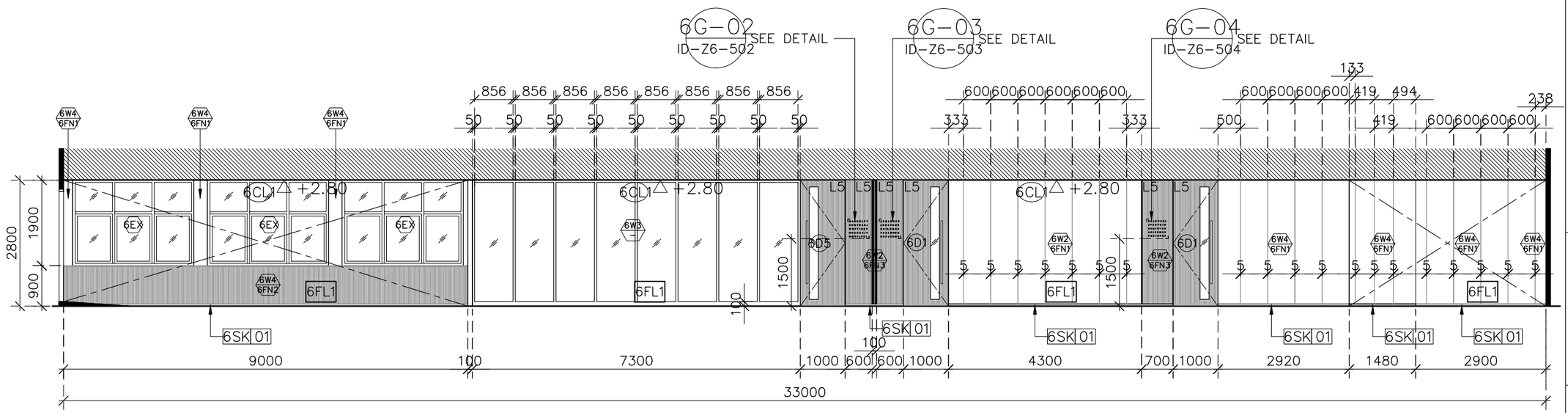

รูปด้าน-2 1:100

มหาวิทยาลัยสวนดุสิต

iP-ARCHTIST CO., LTD.
email: ip.archtist@gmail.com , visit us: www.facebook.com/ip-archtist
mobile: +66(0)865428006, +66(0)834428844

โครงการ :
ปรับปรุงห้องปฏิบัติการนิเทศศาสตร์และสื่อสารมวลชน แขวงดุสิต เขตดุสิต กรุงเทพมหานคร

สถานที่ก่อสร้าง :
มหาวิทยาลัยสวนดุสิต แขวงดุสิต เขตดุสิต กรุงเทพมหานคร

เจ้าของโครงการ :
มหาวิทยาลัยสวนดุสิต

สถาปนิก :
นาย ณัฐภูมิ ประไพบูรณ์ ส-สถ.3221
น.ส. อริสรา วงศ์จงใจหาญ ภ-สถ.25381
-

มัณฑนากร :
น.ส. ดาริกา เด่นศิริอักษร ภ-สน.1877
-

วิศวกรโครงสร้าง :
-
-

วิศวกรไฟฟ้า :
-
-

วิศวกรเครื่องกล :
-
-

วิศวกรสิ่งแวดล้อม :
-

คณะกรรมการจัดทำแบบรูปรายการงานก่อสร้าง :
นาย ชาคริช รอดอำพัน ประธานกรรมการ
นาย ณัฐภูมิ ประไพบูรณ์ กรรมการ
นาย กิตติ พรมแสง กรรมการและเลขานุการ

การแก้ไข

ลำดับ	รายละเอียด	วันที่

ชื่อแบบ :
รูปด้าน 1-2

เลขที่โครงการ : 2021-13
เขียนแบบ โดย : iP
ตรวจสอบ โดย : -
วันที่ : 03/03/2023
มาตราส่วน A3 : 1:100
แบบเลขที่ :
ID-Z6-201

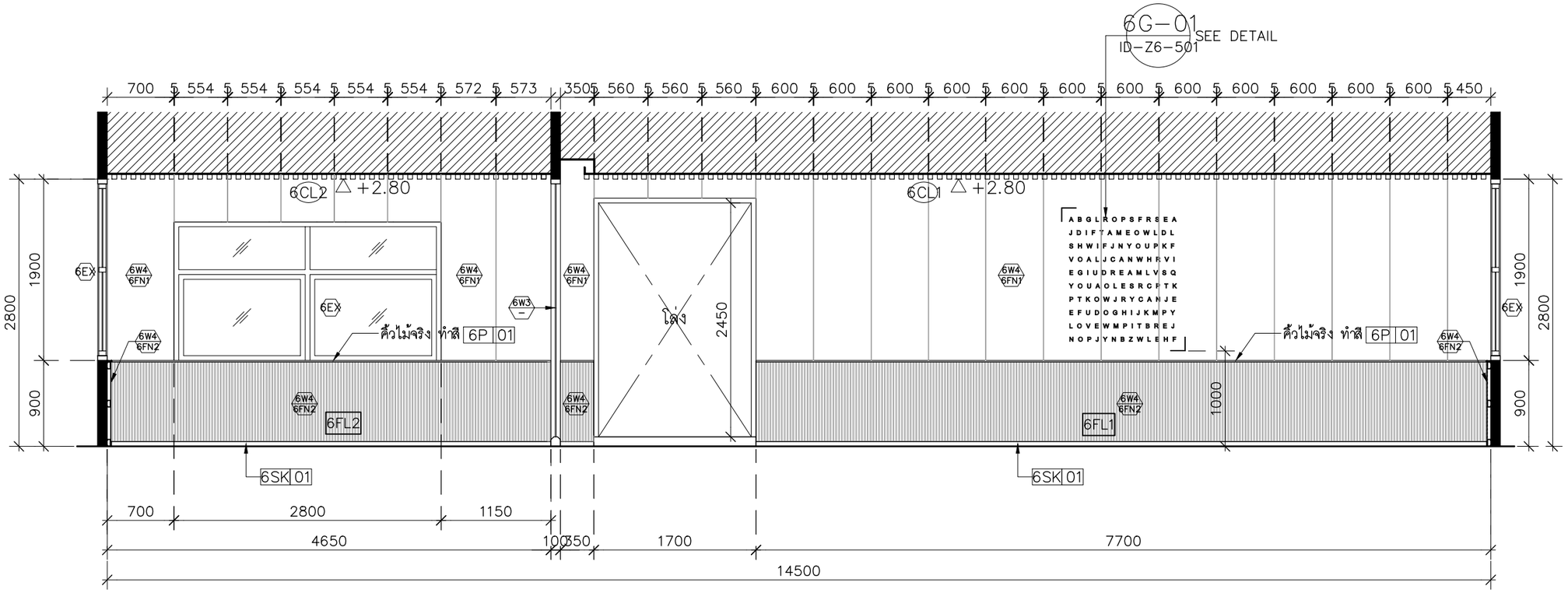

รูปด้าน-3 1:50

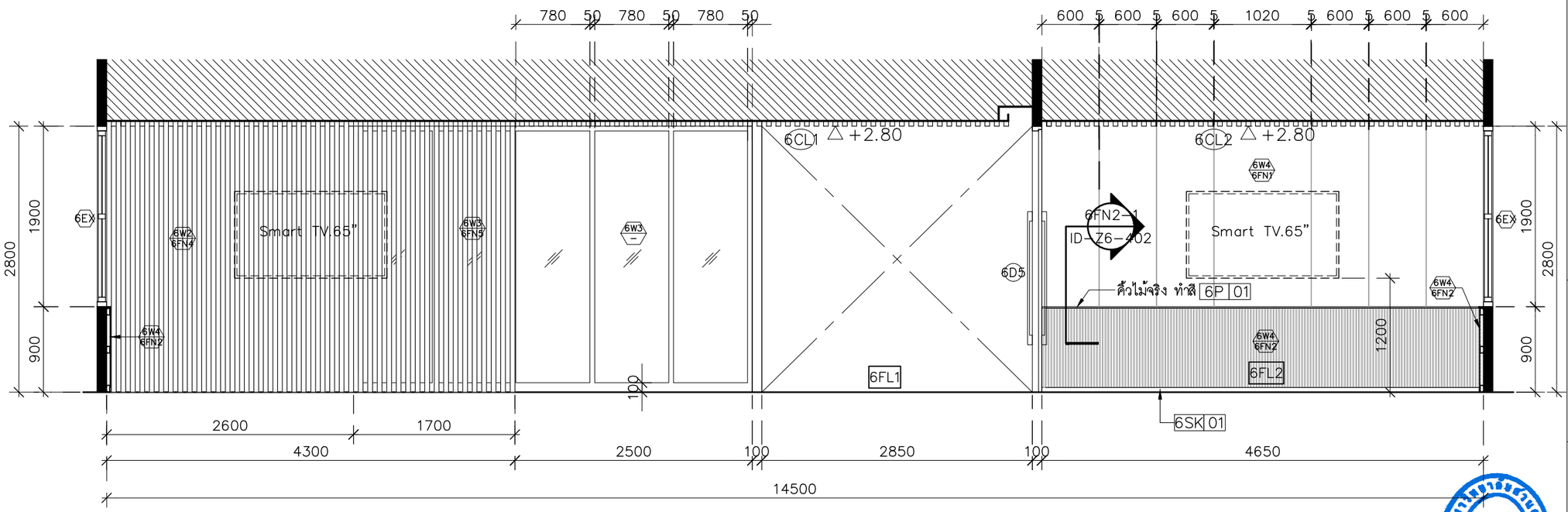

รูปด้าน-4 1:50

มหาวิทยาลัยสวนดุสิต

iP-ARCHTIST CO., LTD.
email: ip.archtist@gmail.com , visit us: www.facebook.com/ip-archtist
mobile: +66(0)865428006, +66(0)834428844

โครงการ :
ปรับปรุงห้องปฏิบัติการนิเทศศาสตร์และสื่อสารมวลชน แขวงดุสิต เขตดุสิต กรุงเทพมหานคร

สถานที่ก่อสร้าง :
มหาวิทยาลัยสวนดุสิต แขวงดุสิต เขตดุสิต กรุงเทพมหานคร

เจ้าของโครงการ :
มหาวิทยาลัยสวนดุสิต

สถาปนิก :
นาย ณัฐภูมิ ประไพบูรณ์ ส-สถ.3221
น.ส. อริสรา วงศ์จงใจหาญ ภ-สถ.25381
-

มัณฑนากร :
น.ส. ดาริกา เด่นศิริอักษร ภ-สน.1877
-

วิศวกรโครงสร้าง :
-
-

วิศวกรไฟฟ้า :
-
-

วิศวกรเครื่องกล :
-
-

วิศวกรสิ่งแวดล้อม :
-

คณะกรรมการจัดทำแบบรูปรายการงานก่อสร้าง :
นาย ชาคริช รอดอำพัน ประธานกรรมการ
นาย ณัฐภูมิ ประไพบูรณ์ กรรมการ
นาย กิตติ พรมแสง กรรมการและเลขานุการ

การแก้ไข

ลำดับ	รายละเอียด	วันที่

ชื่อแบบ : รูปด้าน 3-4

เลขที่โครงการ :	2021-13
เขียนแบบ โดย :	iP
ตรวจสอบ โดย :	-
วันที่ :	03/03/2023
มาตราส่วน A3 :	1:50
แบบเลขที่ :	ID-Z6-202

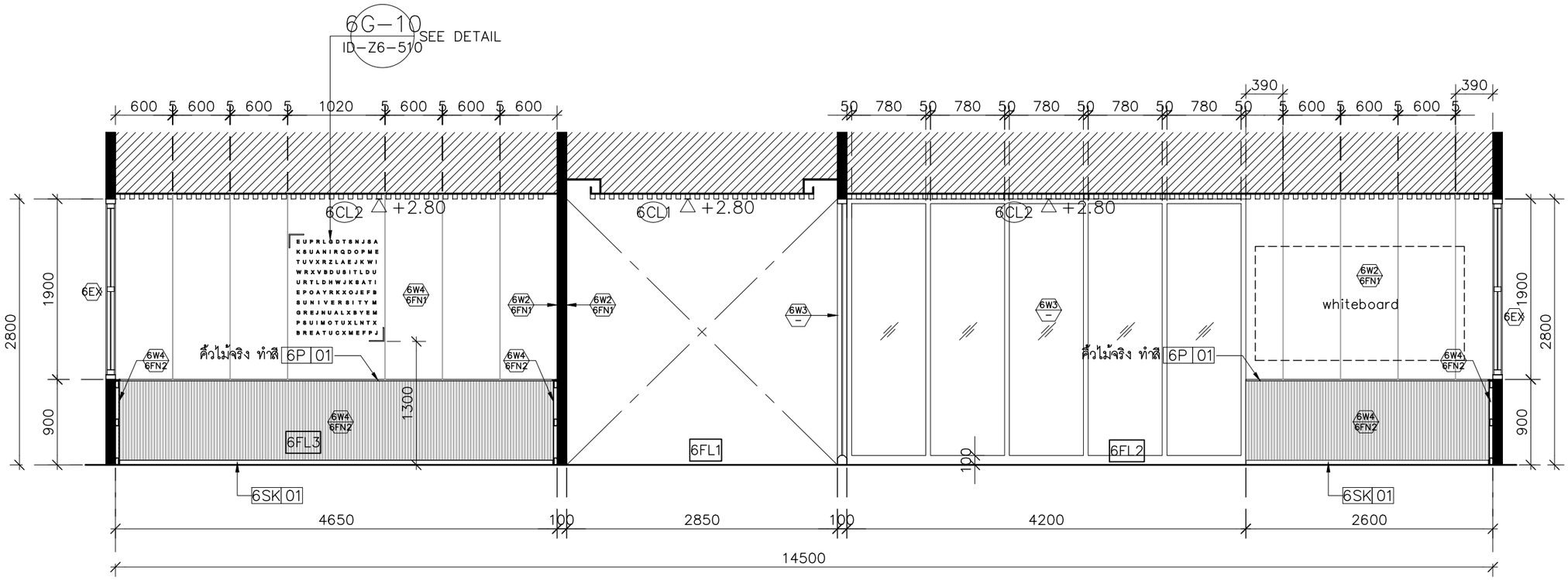

รูปด้าน-5 1:50

รูปด้าน-6 1:50

มหาวิทยาลัยสวนดุสิต

iP-ARCHTIST CO., LTD.
email: ip.archtist@gmail.com , visit us: www.facebook.com/ip-archtist
mobile: +66(0)865428006, +66(0)834428844

โครงการ :
ปรับปรุงห้องปฏิบัติการนิเทศศาสตร์และสื่อสารมวลชน แขวงดุสิต เขตดุสิต กรุงเทพมหานคร

สถานที่ก่อสร้าง :
มหาวิทยาลัยสวนดุสิต แขวงดุสิต เขตดุสิต กรุงเทพมหานคร

เจ้าของโครงการ :
มหาวิทยาลัยสวนดุสิต

สถาปนิก :
นาย ณัฐภูมิ ประไพบูรณ์ ส-สถ.3221
น.ส. อริสรา วงศ์จงใจหาญ ภ-สถ.25381
-

มัณฑนากร :
น.ส. ดาริกา เด่นศิริอักษร ภ-สน.1877
-

วิศวกรโครงสร้าง :
-
-

วิศวกรไฟฟ้า :
-
-

วิศวกรเครื่องกล :
-
-

วิศวกรสิ่งแวดล้อม :
-

คณะกรรมการจัดทำแบบรูปรายการงานก่อสร้าง :
นาย ชาคริช รอดอำพัน ประธานกรรมการ
นาย ณัฐภูมิ ประไพบูรณ์ กรรมการ
นาย กิตติ พรมแสง กรรมการและเลขานุการ

การแก้ไข

ลำดับ	รายละเอียด	วันที่

ชื่อแบบ : รูปด้าน 5-6

เลขที่โครงการ : 2021-13
เขียนแบบ โดย : iP
ตรวจสอบ โดย : -
วันที่ : 03/03/2023
มาตราส่วน A3 : 1:50
แบบเลขที่ : ID-Z6-203

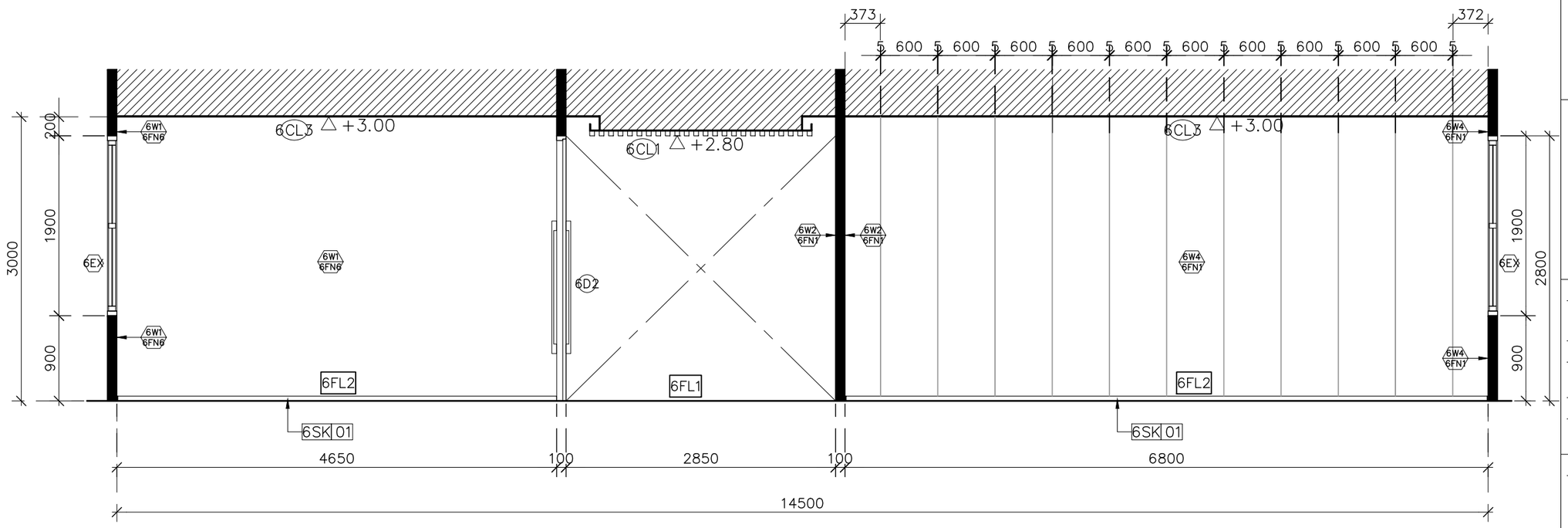

รูปด้าน-7 1:50

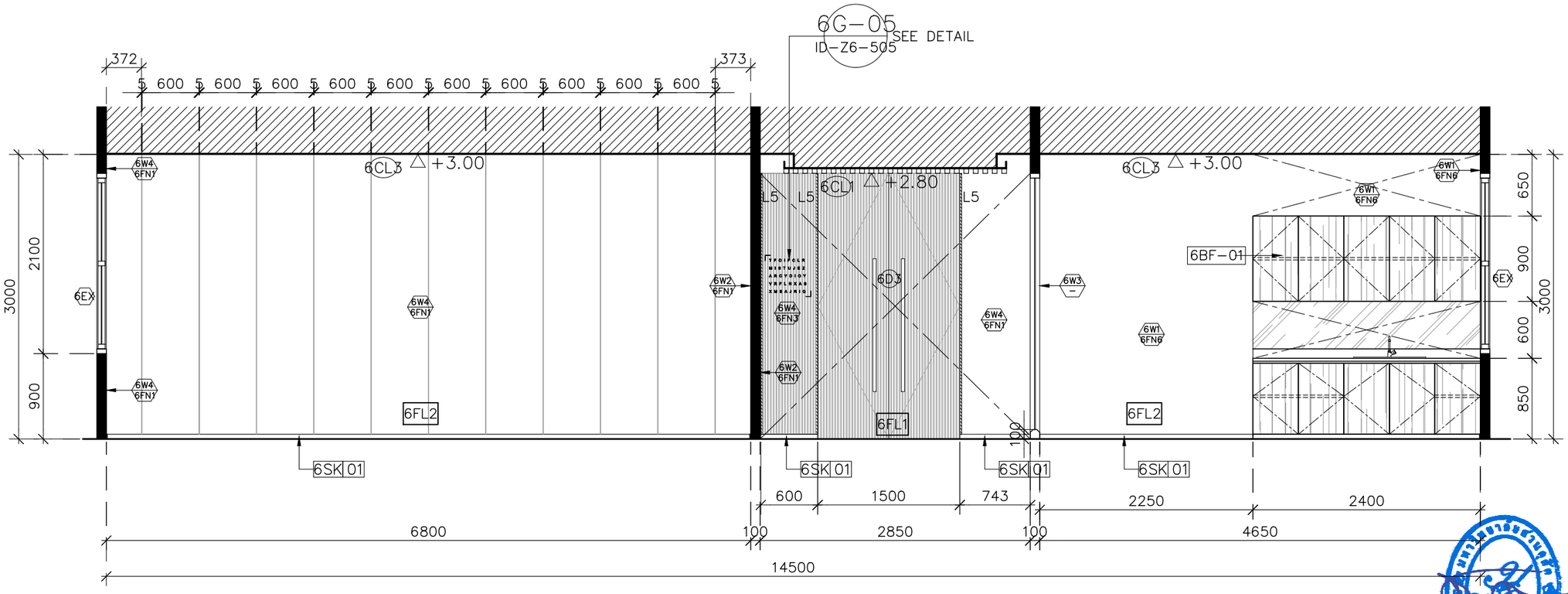

รูปด้าน-8 1:50

มหาวิทยาลัยสวนดุสิต

iP-ARCHTIST CO., LTD.
email: ip.archtist@gmail.com , visit us: www.facebook.com/ip-archtist
mobile: +66(0)865428006, +66(0)834428844

โครงการ :
ปรับปรุงห้องปฏิบัติการนิเทศศาสตร์และสื่อสารมวลชน แขวงดุสิต เขตดุสิต กรุงเทพมหานคร

สถานที่ก่อสร้าง :
มหาวิทยาลัยสวนดุสิต แขวงดุสิต เขตดุสิต กรุงเทพมหานคร

เจ้าของโครงการ :
มหาวิทยาลัยสวนดุสิต

สถาปนิก :
นาย ณัฐภูมิ ประไพบูรณ์ ส-สถ.3221
น.ส. อริสรา วงศ์จงใจหาญ ภ-สถ.25381
-

มัณฑนากร :
น.ส. ดาริกา เด่นศิริอักษร ภ-สน.1877
-

วิศวกรโครงสร้าง :
-
-

วิศวกรไฟฟ้า :
-
-

วิศวกรเครื่องกล :
-
-

วิศวกรสิ่งแวดล้อม :
-

คณะกรรมการจัดทำแบบรูปรายการงานก่อสร้าง :
นาย ชาคริช รอดอำพัน ประธานกรรมการ
นาย ณัฐภูมิ ประไพบูรณ์ กรรมการ
นาย กิตติ พรมแสง กรรมการและเลขานุการ

การแก้ไข

ลำดับ	รายละเอียด	วันที่

ชื่อแบบ : รูปด้าน 7-8

เลขที่โครงการ :	2021-13
เขียนแบบ โดย :	iP
ตรวจสอบ โดย :	-
วันที่ :	03/03/2023
มาตราส่วน A3 :	1:50
แบบเลขที่ :	ID-Z6-204

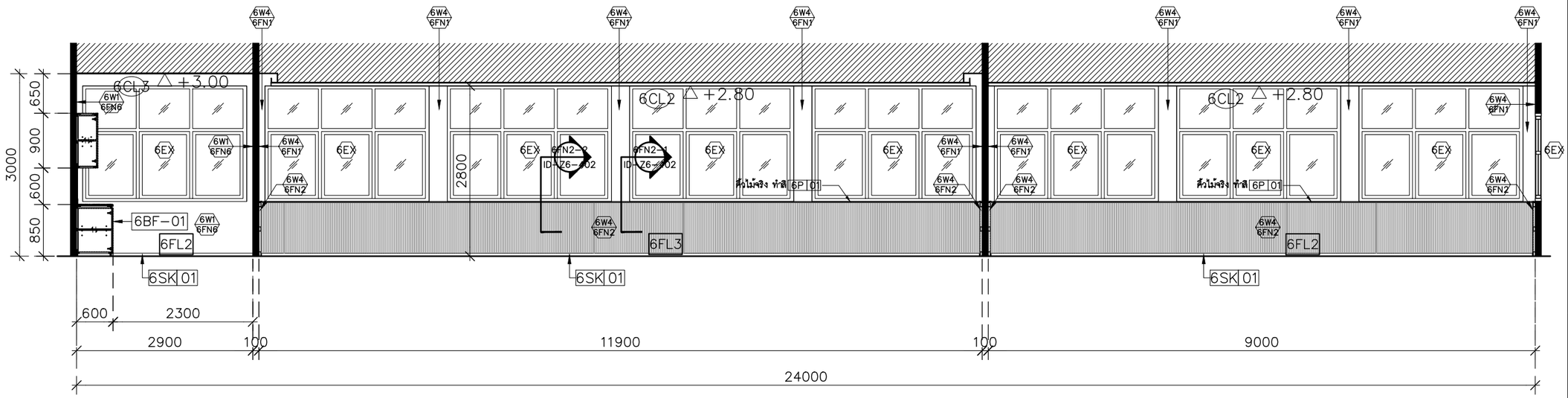

รูปด้าน-9 1:75

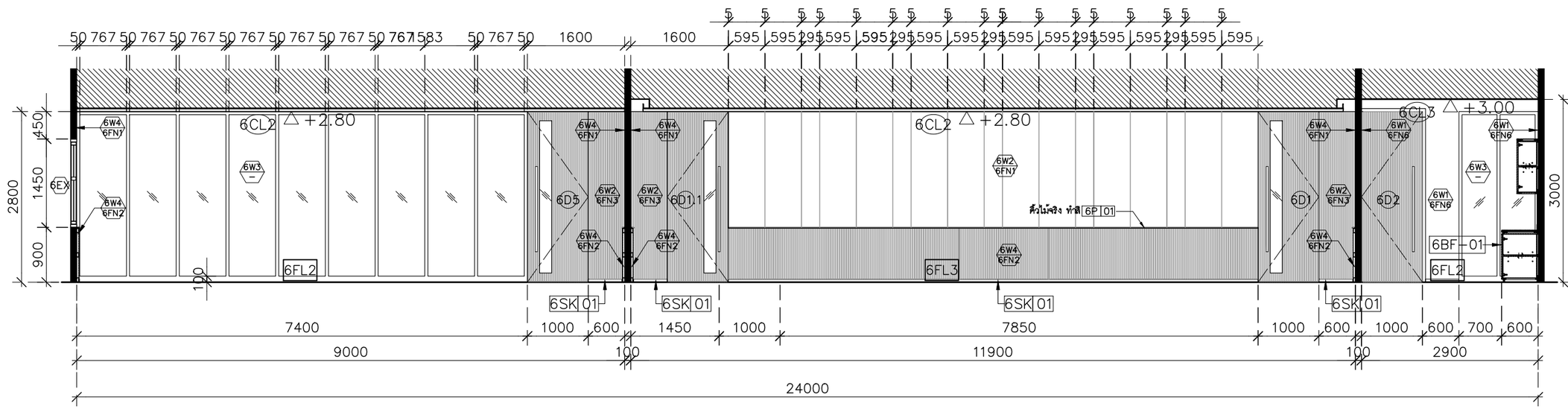

รูปด้าน-10 1:75

มหาวิทยาลัยสวนดุสิต

iP-ARCHTIST CO., LTD.
email: ip.archtist@gmail.com , visit us: www.facebook.com/ip-archtist
mobile: +66(0)865428006, +66(0)834428844

โครงการ :
ปรับปรุงห้องปฏิบัติการนิเทศศาสตร์และสื่อสารมวลชน แขวงดุสิต เขตดุสิต กรุงเทพมหานคร

สถานที่ก่อสร้าง :
มหาวิทยาลัยสวนดุสิต แขวงดุสิต เขตดุสิต กรุงเทพมหานคร

เจ้าของโครงการ :
มหาวิทยาลัยสวนดุสิต

สถาปนิก :
นาย ณัฐภูมิ ประไพบูรณ์ ส-สถ.3221
น.ส. อริสรา วงศ์จงใจหาญ ภ-สถ.25381
-

มัณฑนากร :
น.ส. ดาริกา เด่นศิริอักษร ภ-สน.1877
-

วิศวกรโครงสร้าง :
-
-

วิศวกรไฟฟ้า :
-
-

วิศวกรเครื่องกล :
-
-

วิศวกรสิ่งแวดล้อม :
-

คณะกรรมการจัดทำแบบรูปรายการงานก่อสร้าง :
นาย ชาคริช รอดอำพัน ประธานกรรมการ
นาย ณัฐภูมิ ประไพบูรณ์ กรรมการ
นาย กิตติ พรมแสง กรรมการและเลขานุการ

การแก้ไข

ลำดับ	รายละเอียด	วันที่

ชื่อแบบ : รูปด้าน 9-10

เลขที่โครงการ :	2021-13
เขียนแบบ โดย :	iP
ตรวจสอบ โดย :	-
วันที่ :	03/03/2023
มาตราส่วน A3 :	1:75
แบบเลขที่ :	ID-Z6-205

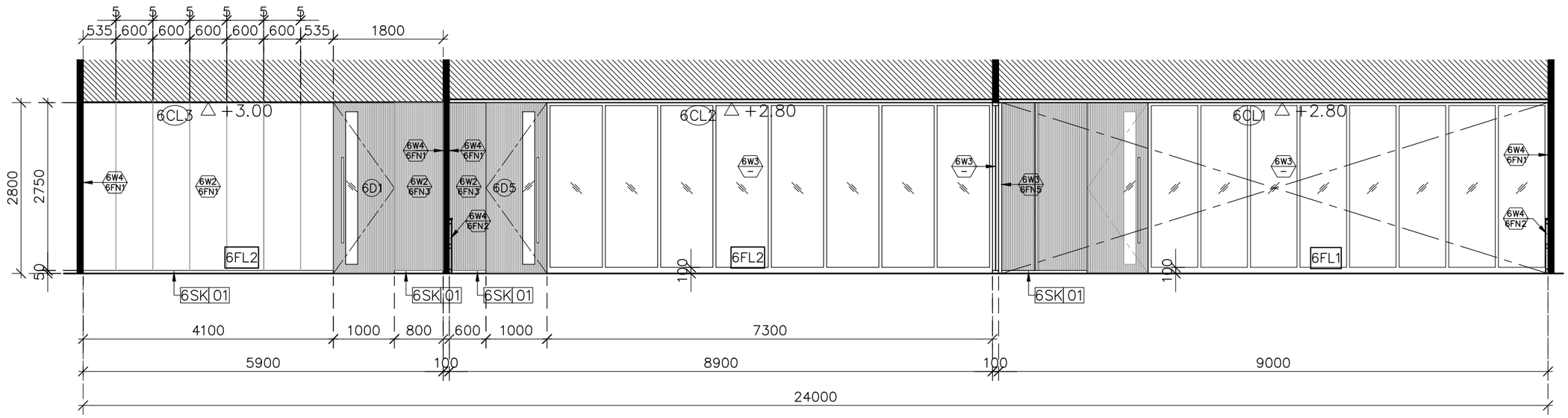

รูปด้าน-11 1:75

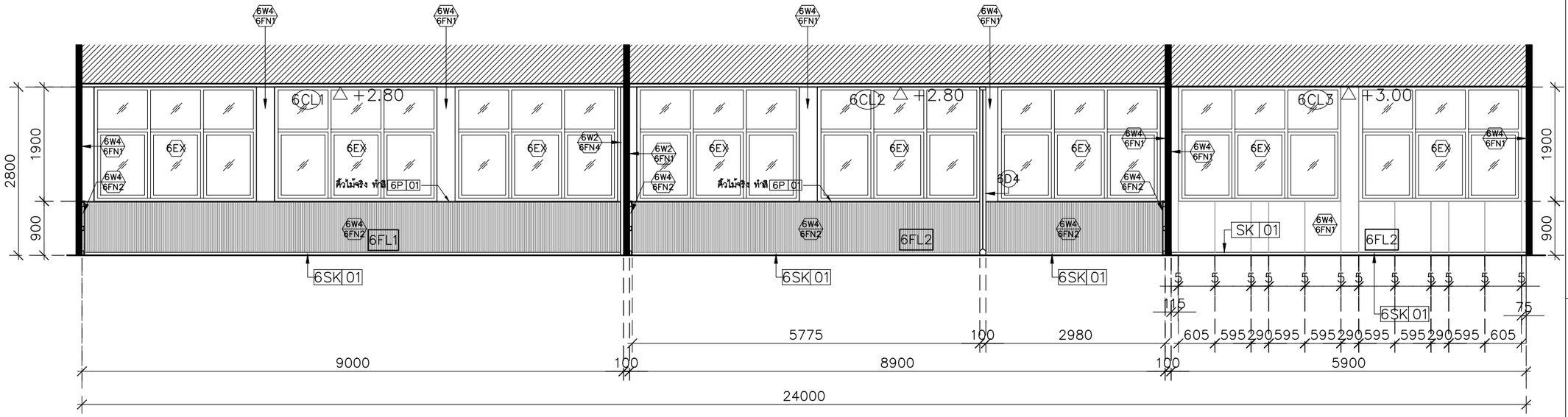

รูปด้าน-12 1:75

มหาวิทยาลัยสวนดุสิต

iP-ARCHTIST CO., LTD.
email: ip.archtist@gmail.com , visit us: www.facebook.com/ip-archtist
mobile: +66(0)865428006, +66(0)834428844

โครงการ :
ปรับปรุงห้องปฏิบัติการนิเทศศาสตร์และสื่อสารมวลชน แขวงดุสิต เขตดุสิต กรุงเทพมหานคร

สถานที่ก่อสร้าง :
มหาวิทยาลัยสวนดุสิต แขวงดุสิต เขตดุสิต กรุงเทพมหานคร

เจ้าของโครงการ :
มหาวิทยาลัยสวนดุสิต

สถาปนิก :
นาย ณัฐภูมิ ประไพบูรณ์ ส-สถ.3221
น.ส. อริสรา วงศ์จงใจหาญ ภ-สถ.25381
-

มัณฑนากร :
น.ส. ดาริกา เด่นศิริอักษร ภ-สน.1877
-

วิศวกรโครงสร้าง :
-
-

วิศวกรไฟฟ้า :
-
-

วิศวกรเครื่องกล :
-
-

วิศวกรสิ่งแวดล้อม :
-

คณะกรรมการจัดทำแบบรูปรายการงานก่อสร้าง :
นาย ชาคริช รอดอำพัน ประธานกรรมการ
นาย ณัฐภูมิ ประไพบูรณ์ กรรมการ
นาย กิตติ พรมแสง กรรมการและเลขานุการ

การแก้ไข

ลำดับ	รายละเอียด	วันที่

ชื่อแบบ :
รูปด้าน 11–12

เลขที่โครงการ :	2021-13
เขียนแบบ โดย :	iP
ตรวจสอบ โดย :	-
วันที่ :	03/03/2023
มาตราส่วน A3 :	1:75
แบบเลขที่ :	ID–Z6–206

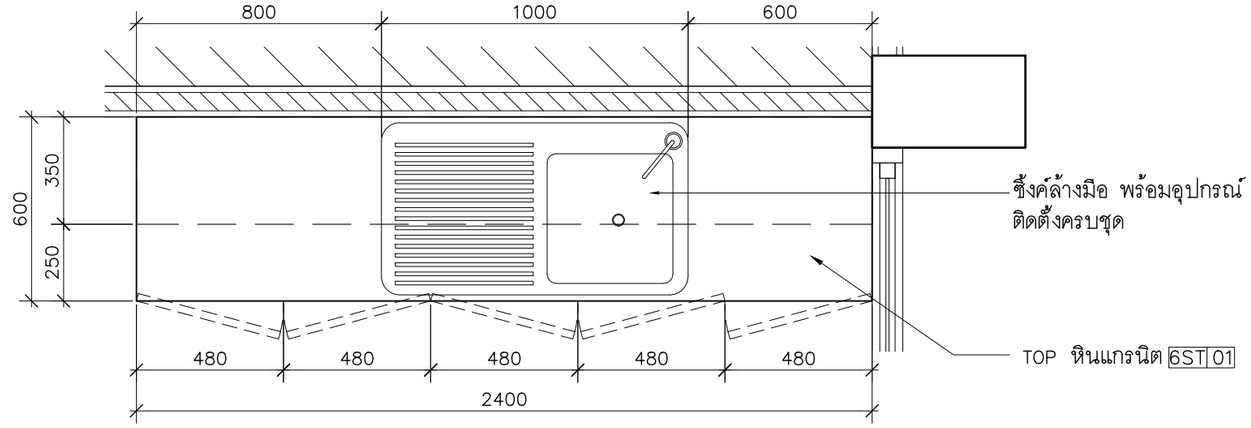

6BF-01/แปลน 1:20

BSRU–HSS

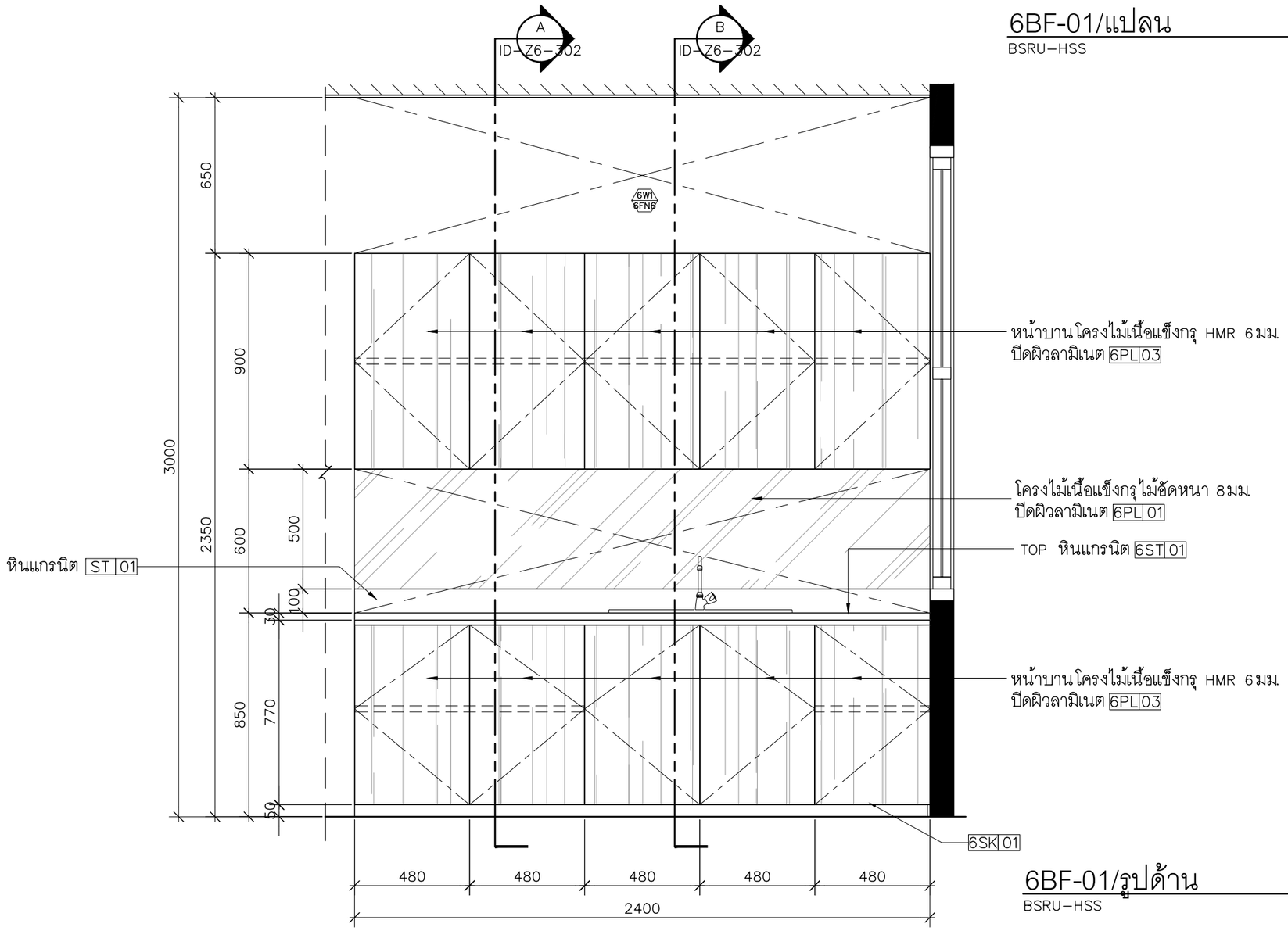

6BF-01/รูปด้าน 1:20

BSRU–HSS

มหาวิทยาลัยสวนดุสิต

iP-ARCHTIST CO., LTD.
email: ip.archtist@gmail.com , visit us: www.facebook.com/ip-archtist
mobile: +66(0)865428006, +66(0)834428844

โครงการ :

ปรับปรุงห้องปฏิบัติการนิเทศศาสตร์และสื่อสารมวลชน แขวงดุสิต เขตดุสิต กรุงเทพมหานคร

สถานที่ก่อสร้าง :

มหาวิทยาลัยสวนดุสิต แขวงดุสิต เขตดุสิต กรุงเทพมหานคร

เจ้าของโครงการ :

มหาวิทยาลัยสวนดุสิต

สถาปนิก :

นาย ณัฐภูมิ ประไพบูรณ์ ส-สถ.3221
น.ส. อริสรา วงศ์จงใจหาญ ภ-สถ.25381
-

มัณฑนากร :

น.ส. ดาริกา เด่นศิริอักษร ภ-สน.1877
-

วิศวกรโครงสร้าง :

-
-

วิศวกรไฟฟ้า :

-
-

วิศวกรเครื่องกล :

-
-

วิศวกรสิ่งแวดล้อม :

-

คณะกรรมการจัดทำแบบรูปรายการงานก่อสร้าง :

นาย ชาคริช รอดอำพัน ประธานกรรมการ
นาย ณัฐภูมิ ประไพบูรณ์ กรรมการ
นาย กิตติ พรมแสง กรรมการและเลขานุการ

การแก้ไข

ลำดับ	รายละเอียด	วันที่

ชื่อแบบ :

แบบขยาย 6BF–01

เลขที่โครงการ :	2021-13
เขียนแบบ โดย :	iP
ตรวจสอบ โดย :	-
วันที่ :	03/03/2023
มาตราส่วน A3 :	1:20
แบบเลขที่ :	ID–Z6–301

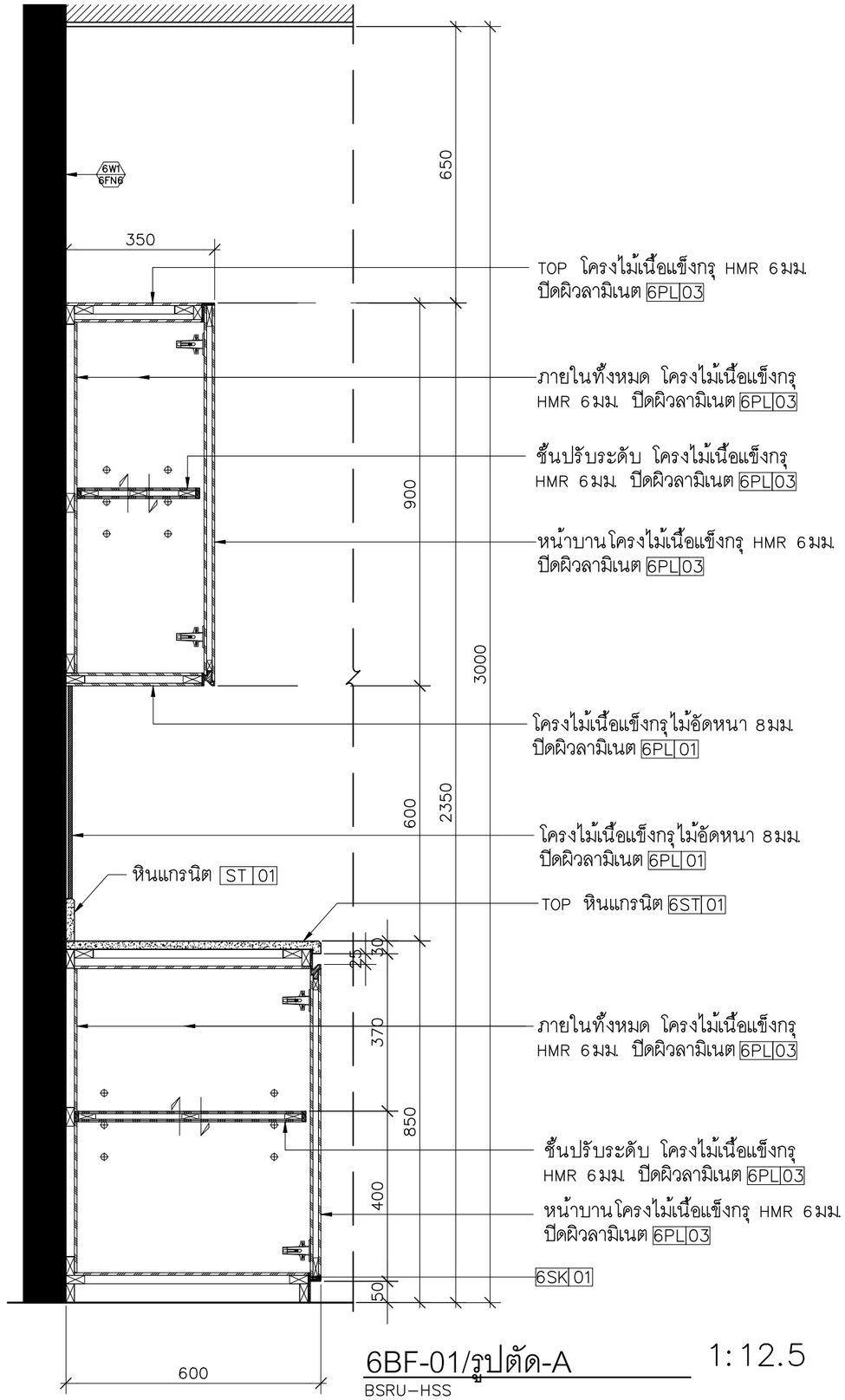

6BF-01/รูปตัด-A 1:12.5

BSRU–HSS

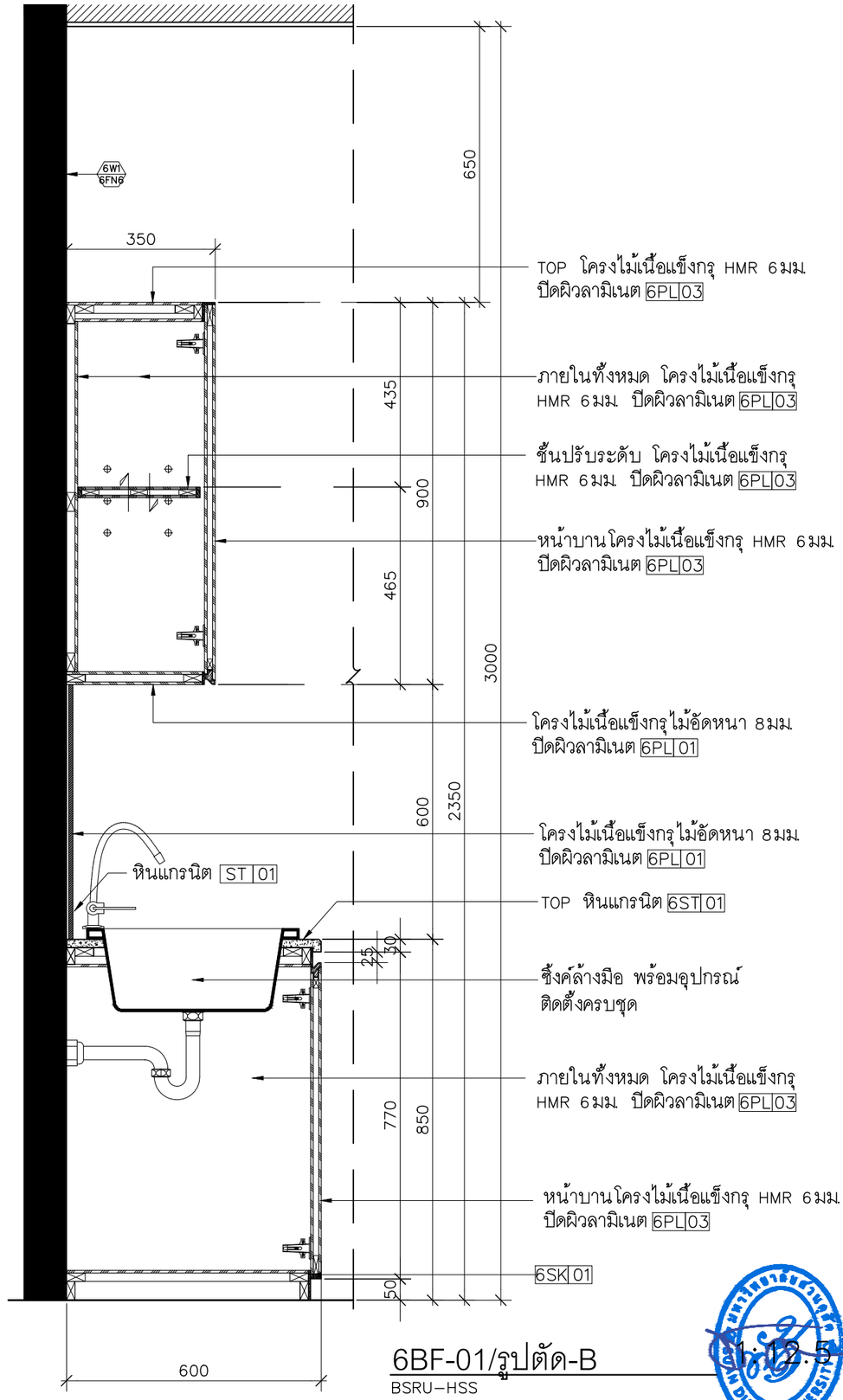

6BF-01/รูปตัด-B 1:12.5

BSRU–HSS

มหาวิทยาลัยสวนดุสิต

iP-ARCHTIST CO., LTD.
email: ip.archtist@gmail.com , visit us: www.facebook.com/ip-archtist
mobile: +66(0)865428006, +66(0)834428844

โครงการ :
ปรับปรุงห้องปฏิบัติการนิเทศศาสตร์และสื่อสารมวลชน แขวงดุสิต เขตดุสิต กรุงเทพมหานคร

สถานที่ก่อสร้าง :
มหาวิทยาลัยสวนดุสิต แขวงดุสิต เขตดุสิต กรุงเทพมหานคร

เจ้าของโครงการ :
มหาวิทยาลัยสวนดุสิต

สถาปนิก :
นาย ณัฐภูมิ ประไพบูรณ์ ส-สถ.3221
น.ส. อริสรา วงศ์จงใจหาญ ภ-สถ.25381
-

มัณฑนากร :
น.ส. ดาริกา เด่นศิริอักษร ภ-สน.1877
-

วิศวกรโครงสร้าง :
-
-

วิศวกรไฟฟ้า :
-
-

วิศวกรเครื่องกล :
-
-

วิศวกรสิ่งแวดล้อม :
-

คณะกรรมการจัดทำแบบรูปรายการงานก่อสร้าง :
นาย ชาคริช รอดอำพัน ประธานกรรมการ
นาย ณัฐภูมิ ประไพบูรณ์ กรรมการ
นาย กิตติ พรมแสง กรรมการและเลขานุการ

การแก้ไข

ลำดับ	รายละเอียด	วันที่

ชื่อแบบ : แบบขยาย 6BF–01 รูปตัด A–B

เลขที่โครงการ :	2021-13
เขียนแบบ โดย :	iP
ตรวจสอบ โดย :	-
วันที่ :	03/03/2023
มาตราส่วน A3 :	1:12.5
แบบเลขที่ :	ID–Z6–302

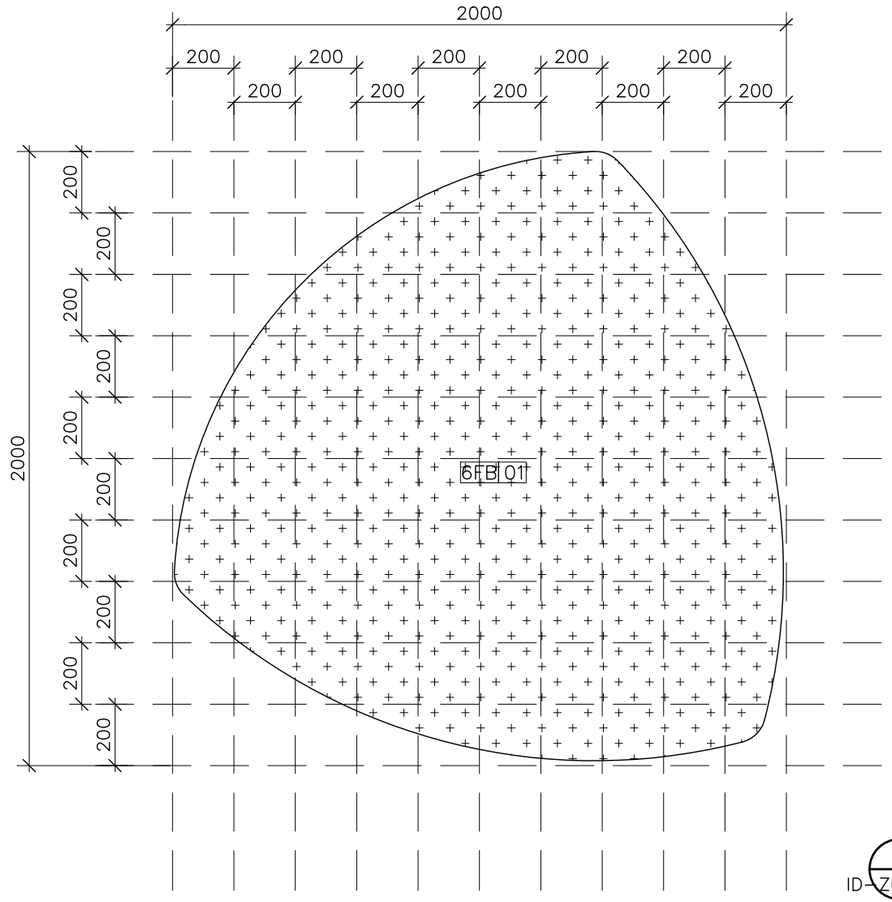

6BF-02/ แปลน 1: 20

BSRU–HSS

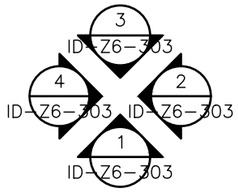

หมายเหตุ : โครงไม้เนื้อแข็งกรุHMR. หนา 6mm.
บุฟองน้ำชนิดแข็ง หนาไม่น้อยกว่า 2” หุ้มผ้าตามแบบ

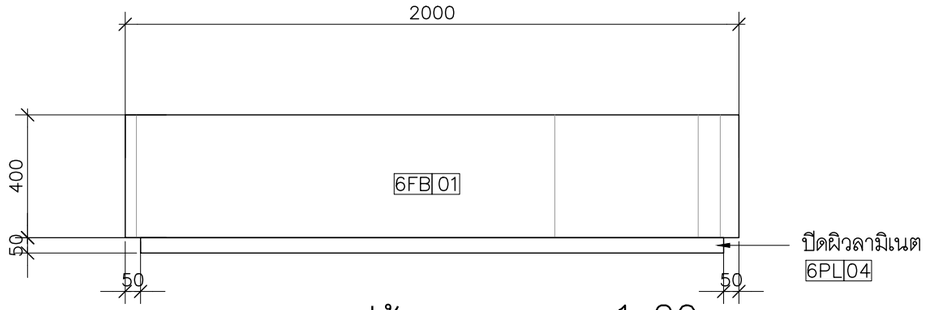

6BF-02 / รูปด้าน-1 1: 20

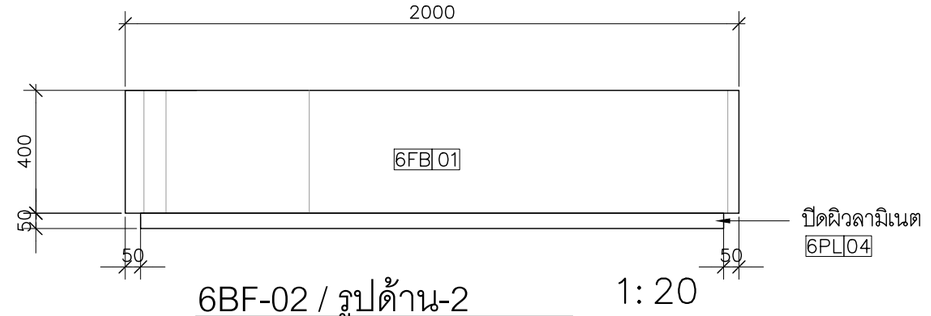

6BF-02 / รูปด้าน-2 1: 20

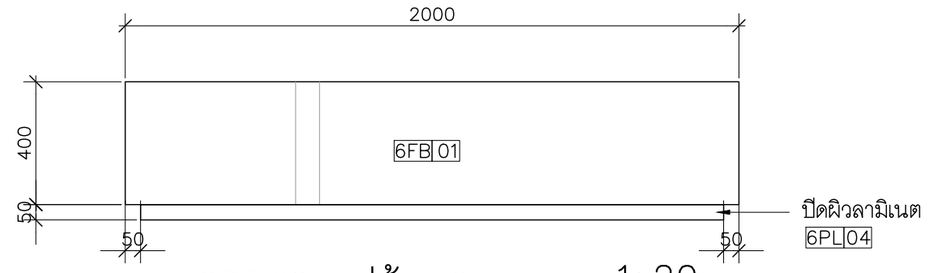

6BF-02 / รูปด้าน-3 1: 20

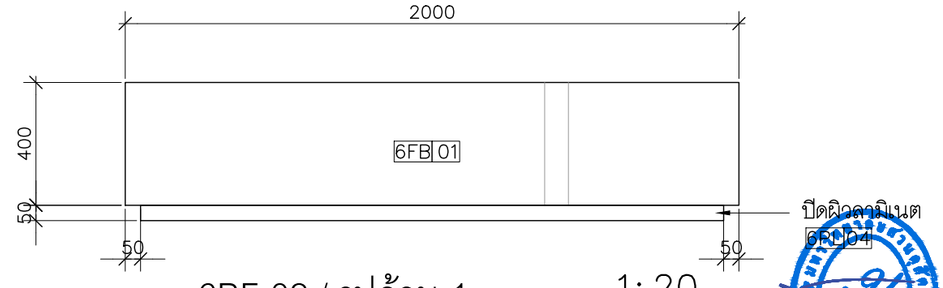

6BF-02 / รูปด้าน-1 1: 20

มหาวิทยาลัยสวนดุสิต

iP-ARCHTIST CO., LTD.
email: ip.archtist@gmail.com , visit us: www.facebook.com/ip-archtist
mobile: +66(0)865428006, +66(0)834428844

โครงการ :
ปรับปรุงห้องปฏิบัติการนิเทศศาสตร์และสื่อสารมวลชน แขวงดุสิต เขตดุสิต กรุงเทพมหานคร

สถานที่ก่อสร้าง :
มหาวิทยาลัยสวนดุสิต แขวงดุสิต เขตดุสิต กรุงเทพมหานคร

เจ้าของโครงการ :
มหาวิทยาลัยสวนดุสิต

สถาปนิก :
นาย ณัฐภูมิ ประไพบูรณ์ ส-สถ.3221
น.ส. อริสรา วงศ์จงใจหาญ ภ-สถ.25381
-

มัณฑนากร :
น.ส. ดาริกา เด่นศิริอักษร ภ-สน.1877
-

วิศวกรโครงสร้าง :
-
-

วิศวกรไฟฟ้า :
-
-

วิศวกรเครื่องกล :
-
-

วิศวกรสิ่งแวดล้อม :
-

คณะกรรมการจัดทำแบบรูปรายการงานก่อสร้าง :
นาย ชาคริช รอดอำพัน ประธานกรรมการ
นาย ณัฐภูมิ ประไพบูรณ์ กรรมการ
นาย กิตติ พรมแสง กรรมการและเลขานุการ

การแก้ไข

ลำดับ	รายละเอียด	วันที่

ชื่อแบบ :
แบบขยาย 6BF–02

เลขที่โครงการ :	2021-13
เขียนแบบ โดย :	iP
ตรวจสอบ โดย :	-
วันที่ :	03/03/2023
มาตราส่วน A3 :	1: 20

แบบเลขที่ :
ID–Z6–303

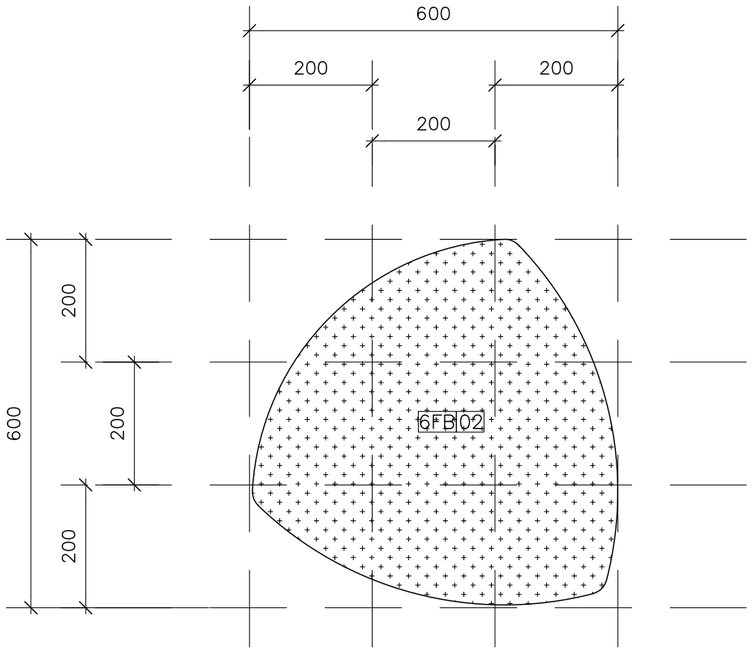

6BF-03/ แปลน 1:10

BSRU–HSS

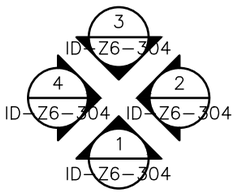

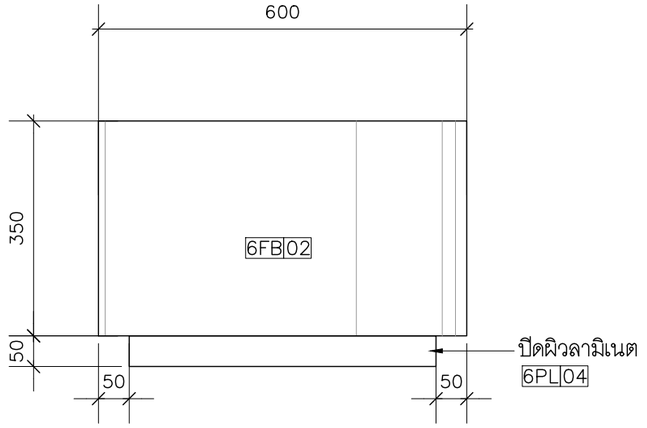

6BF-03 / รูปด้าน-1 1:10

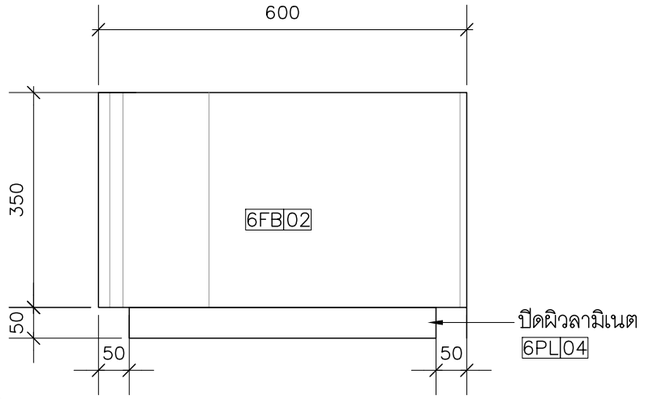

6BF-03 / รูปด้าน-2 1:10

หมายเหตุ : โครงไม้เนื้อแข็งกรุHMR. หนา 6mm.
บุฟองน้ำชนิดแข็ง หนาไม่น้อยกว่า 2" หุ้มผ้าตามแบบ

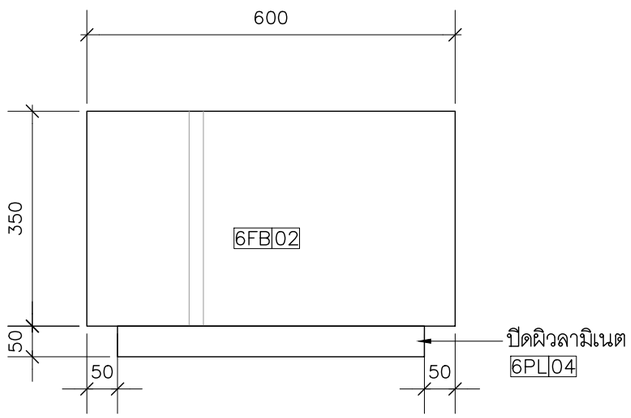

6BF-03 / รูปด้าน-3 1:10

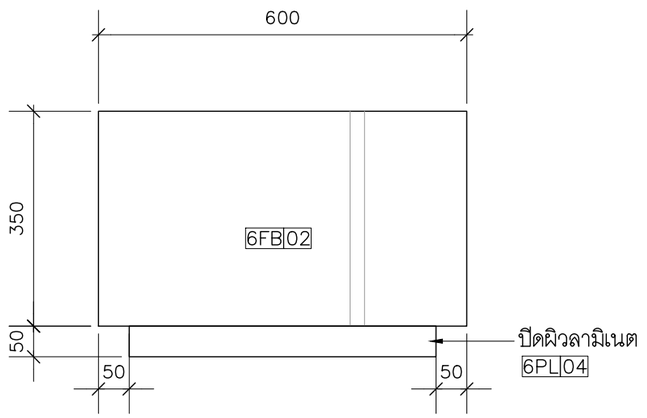

6BF-03 / รูปด้าน-4 1:10

มหาวิทยาลัยสวนดุสิต

iP-ARCHTIST CO., LTD.
email: ip.archtist@gmail.com , visit us: www.facebook.com/ip-archtist
mobile: +66(0)865428006, +66(0)834428844

โครงการ :
ปรับปรุงห้องปฏิบัติการนิเทศศาสตร์และสื่อสารมวลชน แขวงดุสิต เขตดุสิต กรุงเทพมหานคร

สถานที่ก่อสร้าง :
มหาวิทยาลัยสวนดุสิต แขวงดุสิต เขตดุสิต กรุงเทพมหานคร

เจ้าของโครงการ :
มหาวิทยาลัยสวนดุสิต

สถาปนิก :
นาย ณัฐภูมิ ประไพบูรณ์ ส-สถ.3221
น.ส. อริสรา วงศ์จงใจหาญ ภ-สถ.25381
-

มัณฑนากร :
น.ส. ดาริกา เด่นศิริอักษร ภ-สน.1877
-

วิศวกรโครงสร้าง :
-
-

วิศวกรไฟฟ้า :
-
-

วิศวกรเครื่องกล :
-
-

วิศวกรสิ่งแวดล้อม :
-

คณะกรรมการจัดทำแบบรูปรายการงานก่อสร้าง :
นาย ชาคริช รอดอำพัน ประธานกรรมการ
นาย ณัฐภูมิ ประไพบูรณ์ กรรมการ
นาย กิตติ พรมแสง กรรมการและเลขานุการ

การแก้ไข

ลำดับ	รายละเอียด	วันที่

ชื่อแบบ :
แบบขยาย 6BF–03

เลขที่โครงการ :	2021-13
เขียนแบบ โดย :	iP
ตรวจสอบ โดย :	-
วันที่ :	03/03/2023
มาตราส่วน A3 :	1:10
แบบเลขที่ :	ID–Z6–304

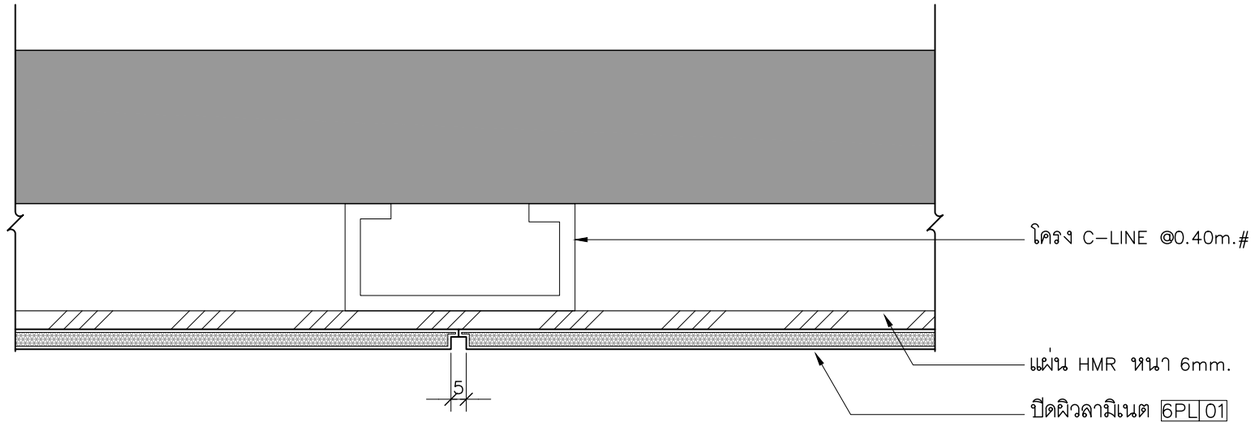

แบบขยายผนัง 6FN1

1: 2

BSRU–HSS

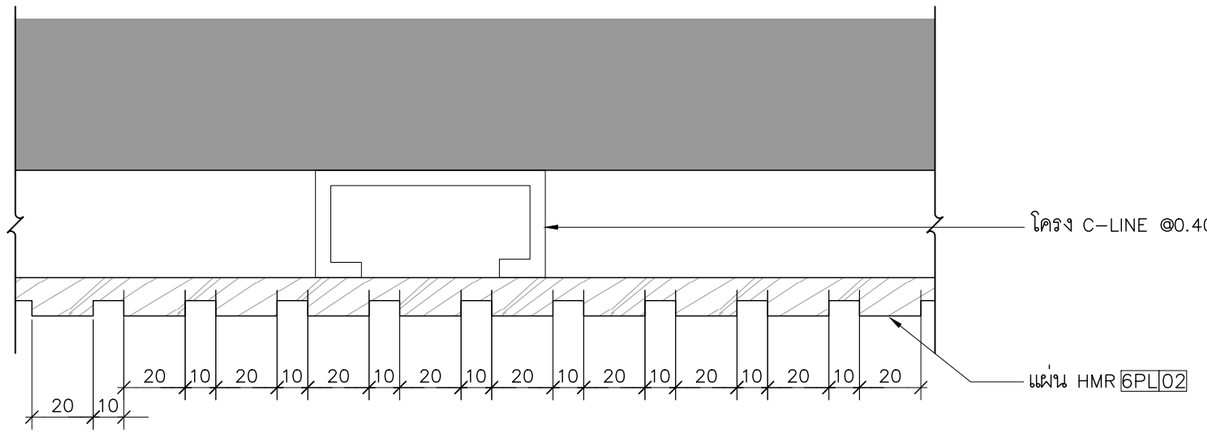

แบบขยายผนัง 6FN2

1: 2

BSRU–HSS

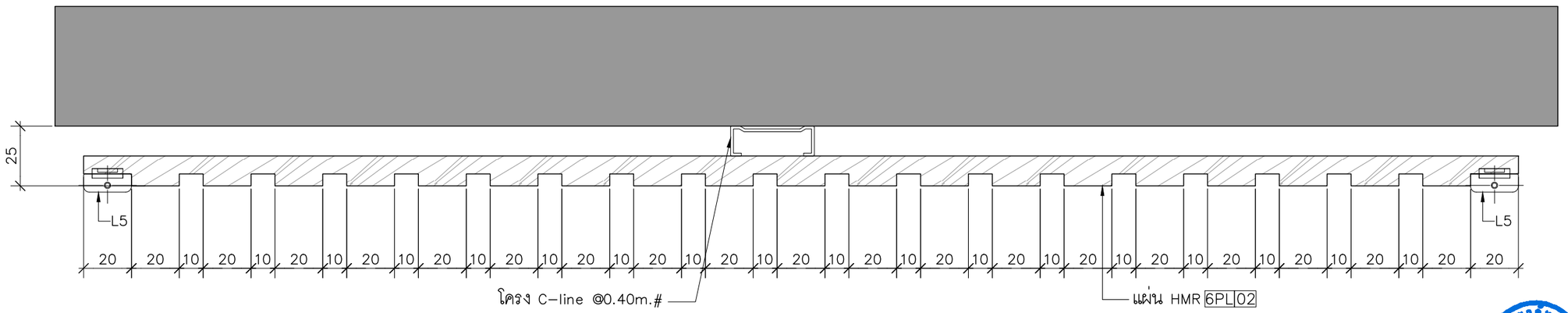

แบบขยายผนัง 6FN3

1: 2

BSRU–HSS

มหาวิทยาลัยสวนดุสิต

iP-ARCHTIST CO., LTD.
email: ip.archtist@gmail.com , visit us: www.facebook.com/ip-archtist
mobile: +66(0)865428006, +66(0)834428844

โครงการ :
ปรับปรุงห้องปฏิบัติการนิเทศศาสตร์และสื่อสารมวลชน แขวงดุสิต เขตดุสิต กรุงเทพมหานคร

สถานที่ก่อสร้าง :
มหาวิทยาลัยสวนดุสิต แขวงดุสิต เขตดุสิต กรุงเทพมหานคร

เจ้าของโครงการ :
มหาวิทยาลัยสวนดุสิต

สถาปนิก :
นาย ณัฐภูมิ ประไพบูรณ์ ส-สถ.3221
น.ส. อริสรา วงศ์จงใจหาญ ภ-สถ.25381
-

มัณฑนากร :
น.ส. ดาริกา เด่นศิริอักษร ภ-สน.1877
-

วิศวกรโครงสร้าง :
-
-

วิศวกรไฟฟ้า :
-
-

วิศวกรเครื่องกล :
-
-

วิศวกรสิ่งแวดล้อม :
-

คณะกรรมการจัดทำแบบรูปรายการงานก่อสร้าง :
นาย ชาคริช รอดอำพัน ประธานกรรมการ
นาย ณัฐภูมิ ประไพบูรณ์ กรรมการ
นาย กิตติ พรมแสง กรรมการและเลขานุการ

การแก้ไข

ลำดับ	รายละเอียด	วันที่

ชื่อแบบ : แบบขยาย ผนัง

เลขที่โครงการ :	2021-13
เขียนแบบ โดย :	iP
ตรวจสอบ โดย :	-
วันที่ :	03/03/2023
มาตราส่วน A3 :	1: 2
แบบเลขที่ :	ID–Z6–401

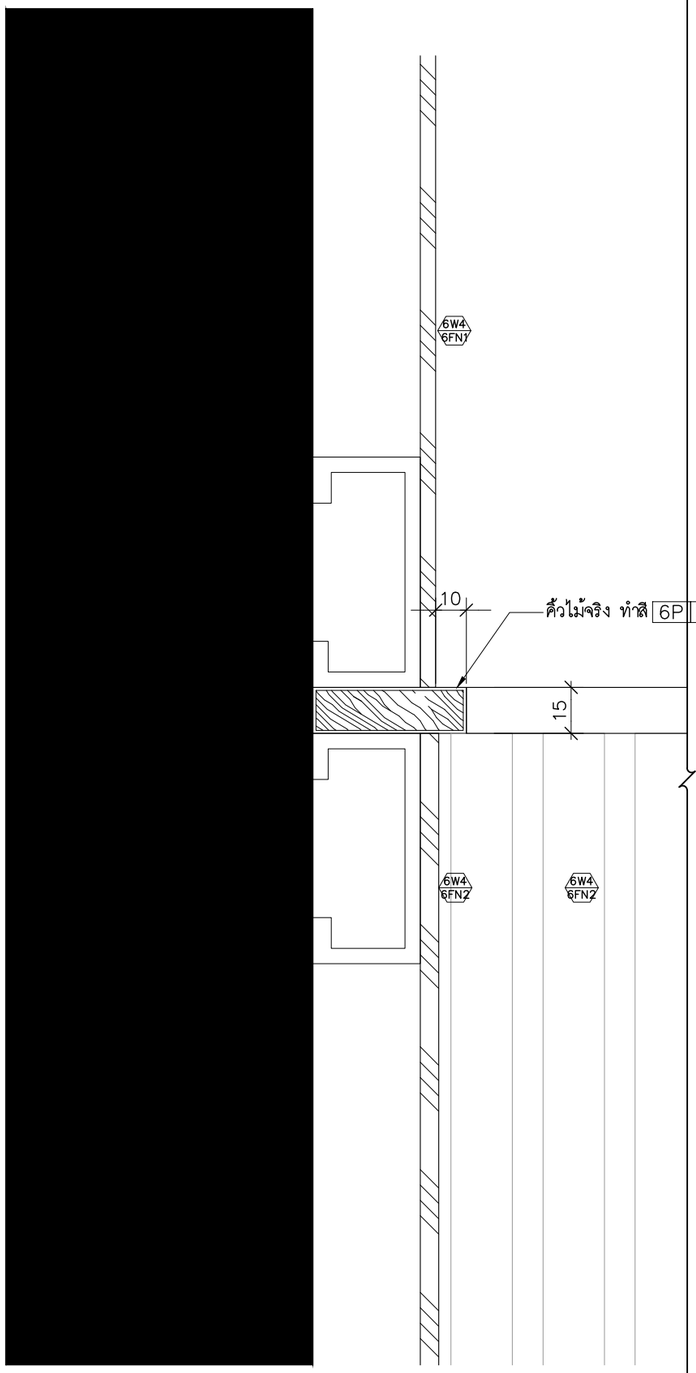

แบบขยายผนัง 6FN2-1 1: 2

BSRU–HSS

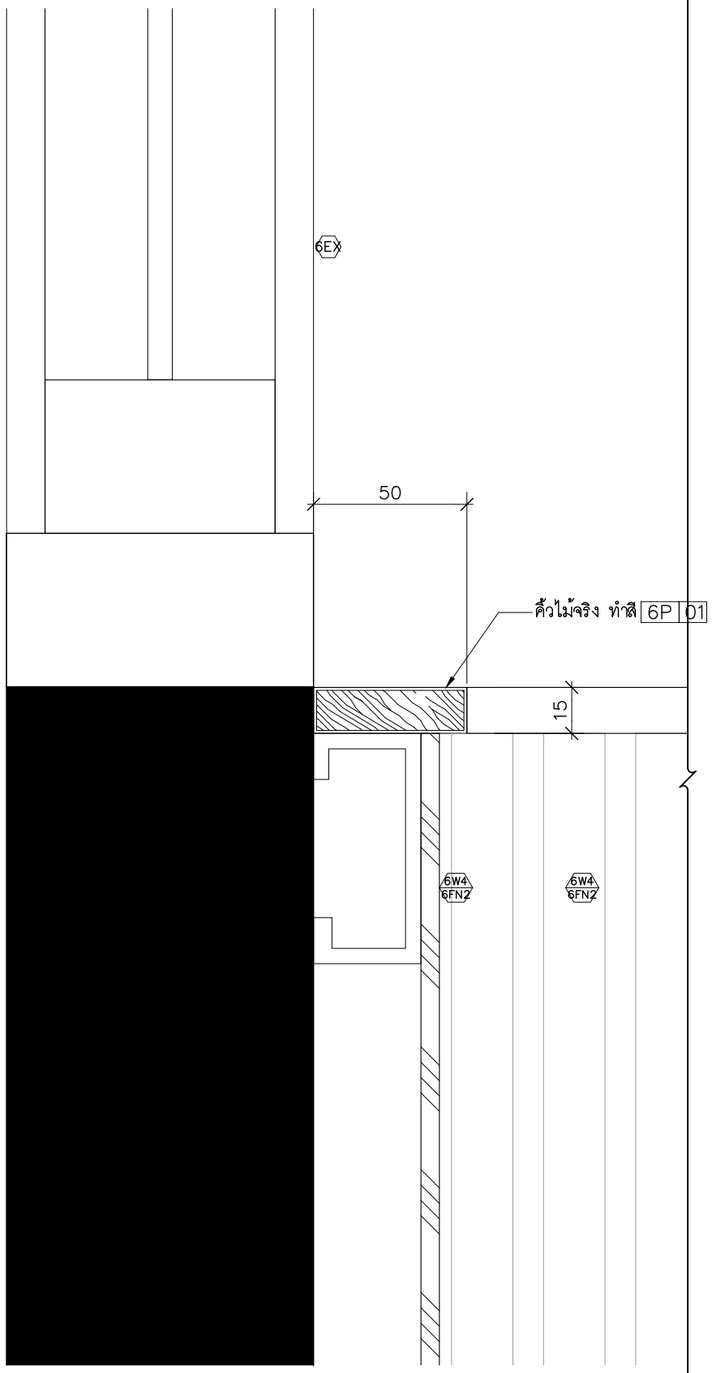

แบบขยายผนัง 6FN2-2 1: 2

BSRU–HSS

มหาวิทยาลัยสวนดุสิต

iP-ARCHTIST CO., LTD.

email: ip.archtist@gmail.com , visit us: www.facebook.com/ip-archtist

mobile: +66(0)865428006, +66(0)834428844

โครงการ :

ปรับปรุงห้องปฏิบัติการนิเทศศาสตร์และสื่อสารมวลชน แขวงดุสิต เขตดุสิต กรุงเทพมหานคร

สถานที่ก่อสร้าง :

มหาวิทยาลัยสวนดุสิต แขวงดุสิต เขตดุสิต กรุงเทพมหานคร

เจ้าของโครงการ :

มหาวิทยาลัยสวนดุสิต

สถาปนิก :

นาย ณัฐภูมิ ประไพบูรณ์ ส-สถ.3221

น.ส. อริสรา วงศ์จงใจหาญ ภ-สถ.25381

-

มัณฑนากร :

น.ส. ดาริกา เด่นศิริอักษร ภ-สน.1877

-

วิศวกรโครงสร้าง :

-

-

วิศวกรไฟฟ้า :

-

-

วิศวกรเครื่องกล :

-

-

วิศวกรสิ่งแวดล้อม :

-

คณะกรรมการจัดทำแบบรูปรายการงานก่อสร้าง :

นาย ชาคริช รอดอำพัน ประธานกรรมการ

นาย ณัฐภูมิ ประไพบูรณ์ กรรมการ

นาย กิตติ พรมแสง กรรมการและเลขานุการ

การแก้ไข

ลำดับ	รายละเอียด	วันที่

ชื่อแบบ : แบบขยายผนัง 6FN2

เลขที่โครงการ :	2021-13
เขียนแบบ โดย :	iP
ตรวจสอบ โดย :	-
วันที่ :	03/03/2023
มาตราส่วน A3 :	1: 2
แบบเลขที่ :	ID–Z6–401

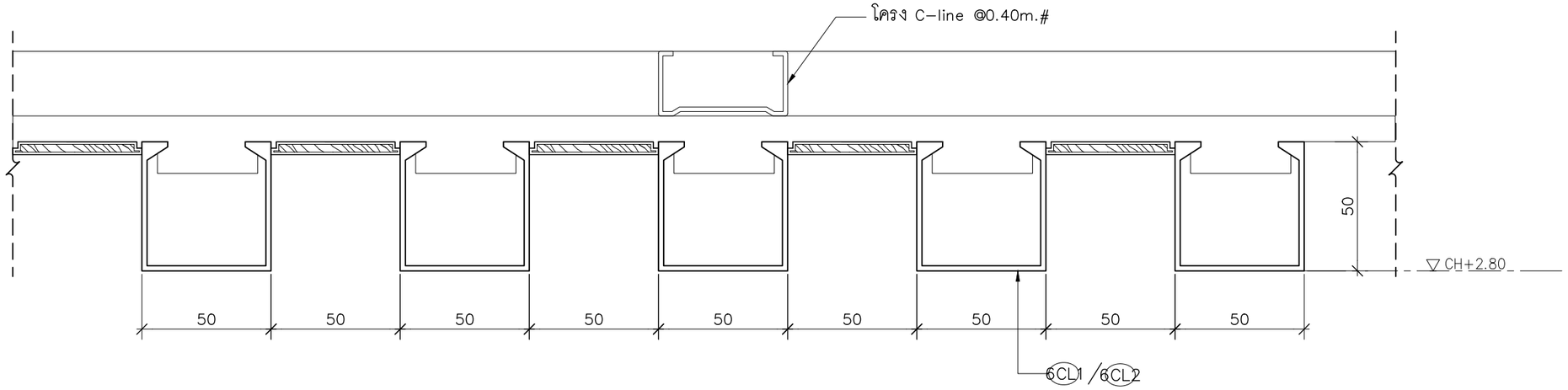

แบบขยายฝ้า 6CL1,6CL2

BSRU-HSS

1: 2

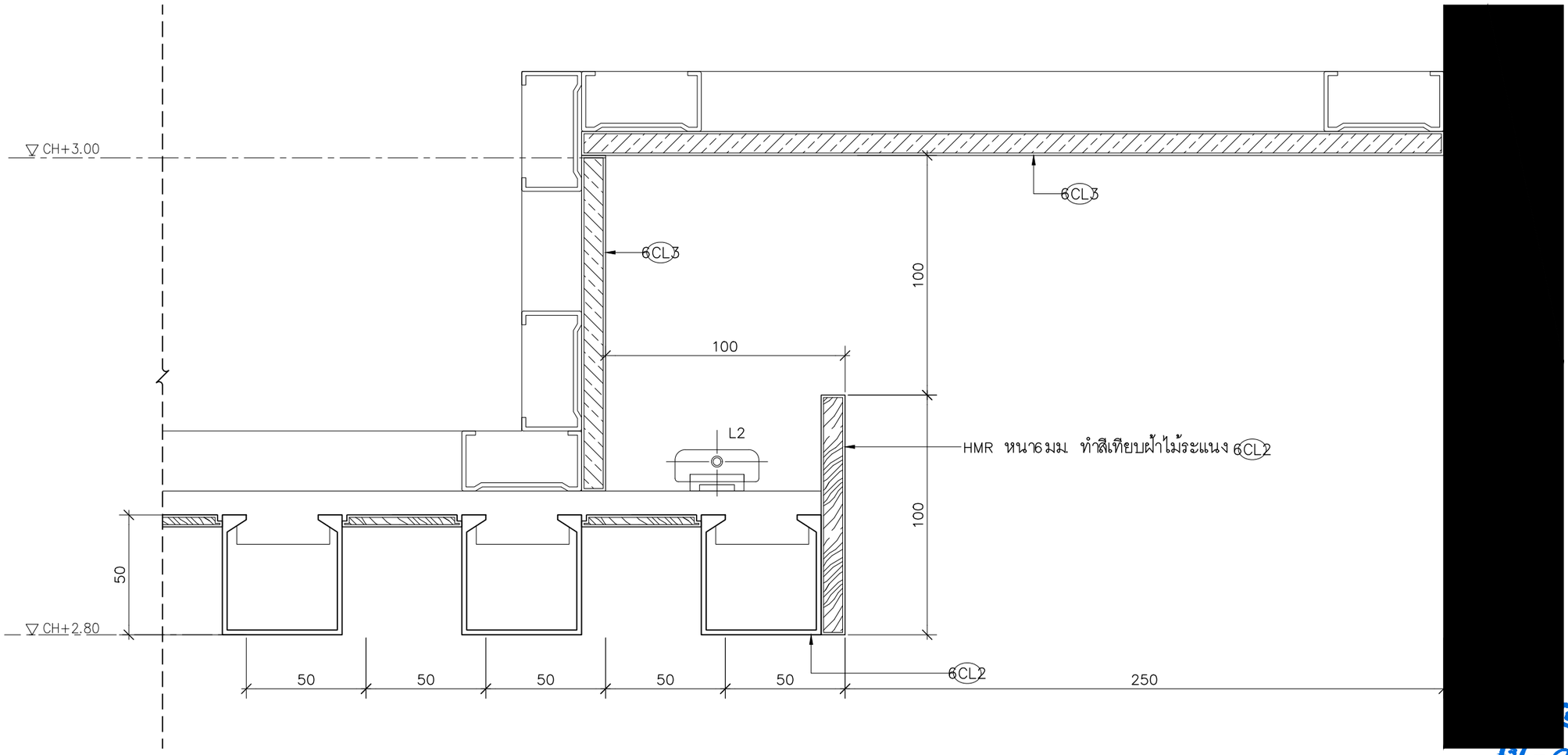

แบบขยายดรอปฝ้า 6CL3

BSRU-HSS

1: 2

มหาวิทยาลัยสวนดุสิต

iP-ARCHTIST CO., LTD.
email: ip.archtist@gmail.com , visit us: www.facebook.com/ip-archtist
mobile: +66(0)865428006, +66(0)834428844

โครงการ :

ปรับปรุงห้องปฏิบัติการนิเทศศาสตร์และสื่อสารมวลชน แขวงดุสิต เขตดุสิต กรุงเทพมหานคร

สถานที่ก่อสร้าง :

มหาวิทยาลัยสวนดุสิต แขวงดุสิต เขตดุสิต กรุงเทพมหานคร

เจ้าของโครงการ :

มหาวิทยาลัยสวนดุสิต

สถาปนิก :

นาย ณัฐภูมิ ประไพบูรณ์ ส-สถ.3221
น.ส. อริสรา วงศ์จงใจหาญ ภ-สถ.25381
-

มัณฑนากร :

น.ส. ดาริกา เด่นศิริอักษร ภ-สน.1877
-

วิศวกรโครงสร้าง :

-
-

วิศวกรไฟฟ้า :

-
-

วิศวกรเครื่องกล :

-
-

วิศวกรสิ่งแวดล้อม :

-

คณะกรรมการจัดทำแบบรูปรายการงานก่อสร้าง :

นาย ชาคริช รอดอำพัน ประธานกรรมการ
นาย ณัฐภูมิ ประไพบูรณ์ กรรมการ
นาย กิตติ พรมแสง กรรมการและเลขานุการ

การแก้ไข

ลำดับ	รายละเอียด	วันที่

ชื่อแบบ : แบบขยายฝ้าตกแต่ง

เลขที่โครงการ :	2021-13
เขียนแบบ โดย :	iP
ตรวจสอบ โดย :	-
วันที่ :	03/03/2023
มาตราส่วน A3 :	1: 2
แบบเลขที่ :	ID-Z6-403

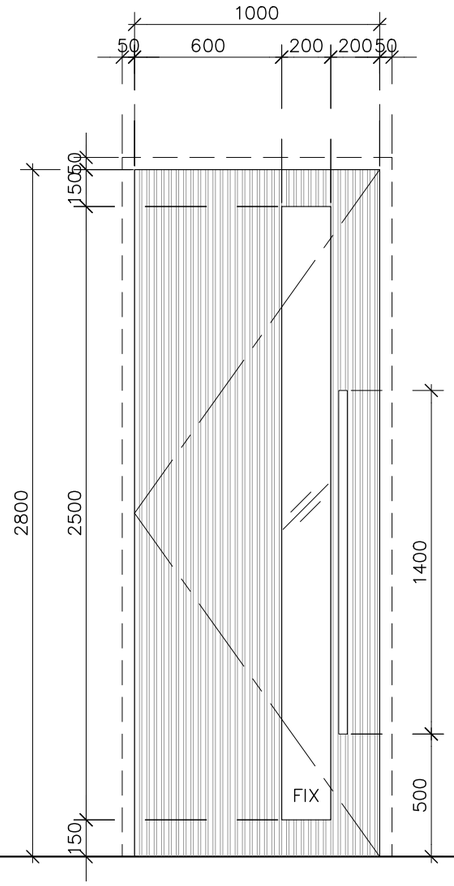

หมายเลขประตู/ตำแหน่ง	ประตู 6D1,6D1.1
ชนิดประตู	บานเปิดเดียว
วงกบ	ไม้เนื้อแข็งฝังในผนัง
ลูกฟัก	กระจกลามิเนต 3+3mm.
ลักษณะบาน/กรอบบาน	โครงไม้เนื้อแข็งปิดทับด้วย แผ่น HMR 6PL 02 พ่นสี 6P 02
	-
บานพับ/รางเลื่อน	บานพับปีกผีเสื้อชนิดสแตนเลส HL พร้อมโช๊คอัพประตู
ชุดอุปกรณ์ล็อค	ครบชุด
มือจับ	สแตนเลส HL ยาว 1400มม.
อุปกรณ์	ครบชุด

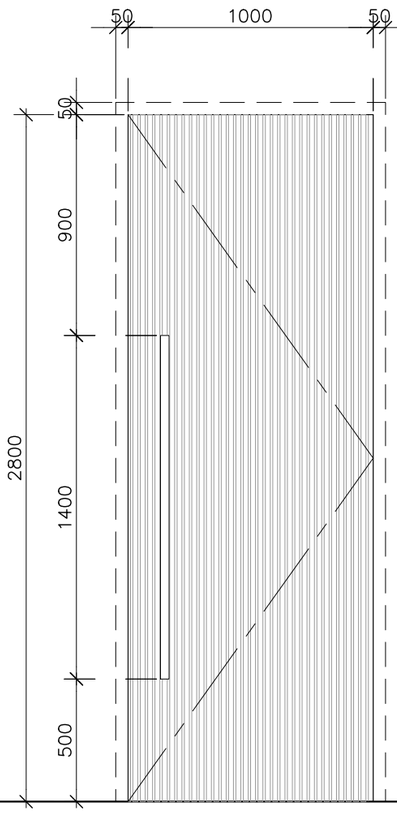

หมายเลขประตู/ตำแหน่ง	ประตู 6D2
ชนิดประตู	บานเปิดเดียว
วงกบ	ไม้เนื้อแข็งฝังในผนัง
ลูกฟัก	-
ลักษณะบาน/กรอบบาน	โครงไม้เนื้อแข็งปิดทับด้วย แผ่น HMR 6PL 02 พ่นสี 6P 02
	-
บานพับ/รางเลื่อน	บานพับปีกผีเสื้อชนิดสแตนเลส HL พร้อมโช๊คอัพประตู
ชุดอุปกรณ์ล็อค	ครบชุด
มือจับ	สแตนเลส HL ยาว 1400มม.
อุปกรณ์	ครบชุด

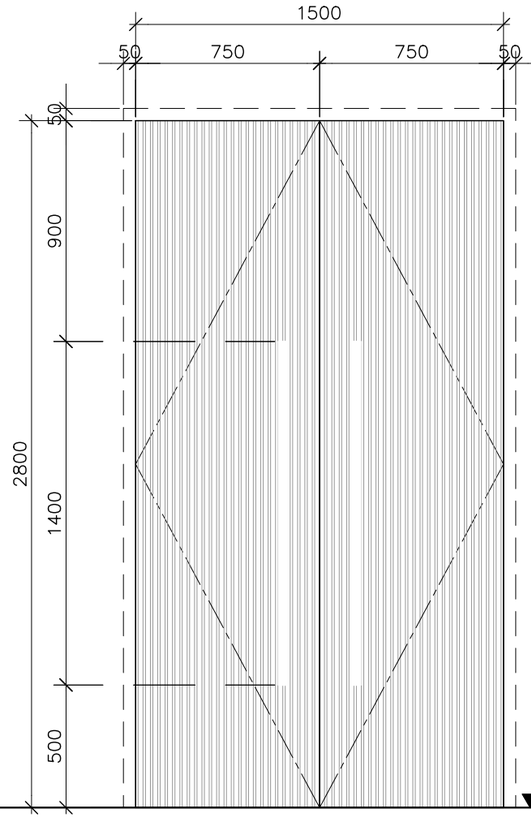

หมายเลขประตู/ตำแหน่ง	ประตู 6D3
ชนิดประตู	บานเปิดคู่
วงกบ	ไม้เนื้อแข็งฝังในผนัง
ลูกฟัก	-
ลักษณะบาน/กรอบบาน	โครงไม้เนื้อแข็งปิดทับด้วย แผ่น HMR 6PL 02 พ่นสี 6P 02
	-
บานพับ/รางเลื่อน	บานพับปีกผีเสื้อชนิดสแตนเลส HL พร้อมโช๊คอัพประตู
ชุดอุปกรณ์ล็อค	ครบชุด
มือจับ	สแตนเลส HL ยาว 1400มม.
อุปกรณ์	ครบชุด

มหาวิทยาลัยสวนดุสิต

iP-ARCHTIST CO., LTD.
email: ip.archtist@gmail.com , visit us: www.facebook.com/ip-archtist
mobile: +66(0)865428006, +66(0)834428844

โครงการ :
ปรับปรุงห้องปฏิบัติการนิเทศศาสตร์และสื่อสารมวลชน แขวงดุสิต เขตดุสิต กรุงเทพมหานคร

สถานที่ก่อสร้าง :
มหาวิทยาลัยสวนดุสิต แขวงดุสิต เขตดุสิต กรุงเทพมหานคร

เจ้าของโครงการ :
มหาวิทยาลัยสวนดุสิต

สถาปนิก :
นาย ณัฐภูมิ ประไพบูรณ์ ส-สถ.3221
น.ส. อริสรา วงศ์จงใจหาญ ภ-สถ.25381
-

มัณฑนากร :
น.ส. ดาริกา เด่นศิริอักษร ภ-สน.1877
-

วิศวกรโครงสร้าง :
-
-

วิศวกรไฟฟ้า :
-
-

วิศวกรเครื่องกล :
-
-

วิศวกรสิ่งแวดล้อม :
-

คณะกรรมการจัดทำแบบรูปรายการงานก่อสร้าง :
นาย ชาคริช รอดอำพัน ประธานกรรมการ
นาย ณัฐภูมิ ประไพบูรณ์ กรรมการ
นาย กิตติ พรมแสง กรรมการและเลขานุการ

การแก้ไข

ลำดับ	รายละเอียด	วันที่

ชื่อแบบ : แบบขยายประตู

เลขที่โครงการ :	2021-13
เขียนแบบ โดย :	iP
ตรวจสอบ โดย :	-
วันที่ :	03/03/2023
มาตราส่วน A3 :	1:25
แบบเลขที่ :	ID-Z6-404

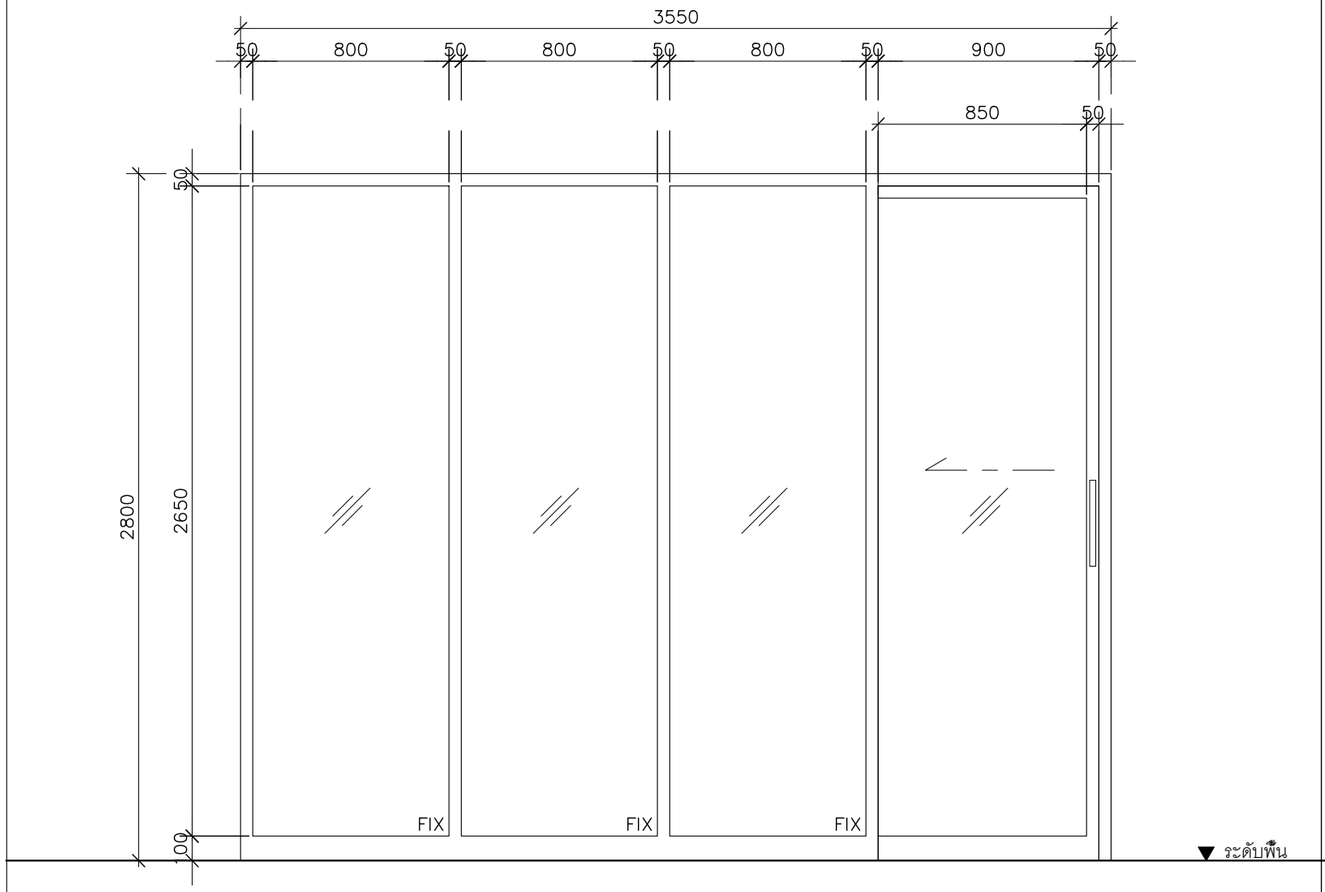

หมายเลขประตู/ตำแหน่ง	ประตู 6D4
ชนิดประตู	บานเลื่อนเดียว / ช่องแสงติดตาย
วงกบ	เฟรมอลูมิเนียม ขนาด 50x100mm. อบสีดำ
ลูกฟัก	-
ลักษณะบาน/กรอบบาน	กระจกลามิเนต 3+3mm. ติดฟิล์ม 6GL01 , 6GL02 (ดูแบบขยายการติดฟิล์ม หน้า ID-Z6-406)
	-
บานพับ/รางเลื่อน	อุปกรณ์สำหรับประตูบานเลื่อนครบชุด
ชุดอุปกรณ์ล็อค	ครบชุด
มือจับ	มือจับฝังกรอบบาน
อุปกรณ์	ครบชุด

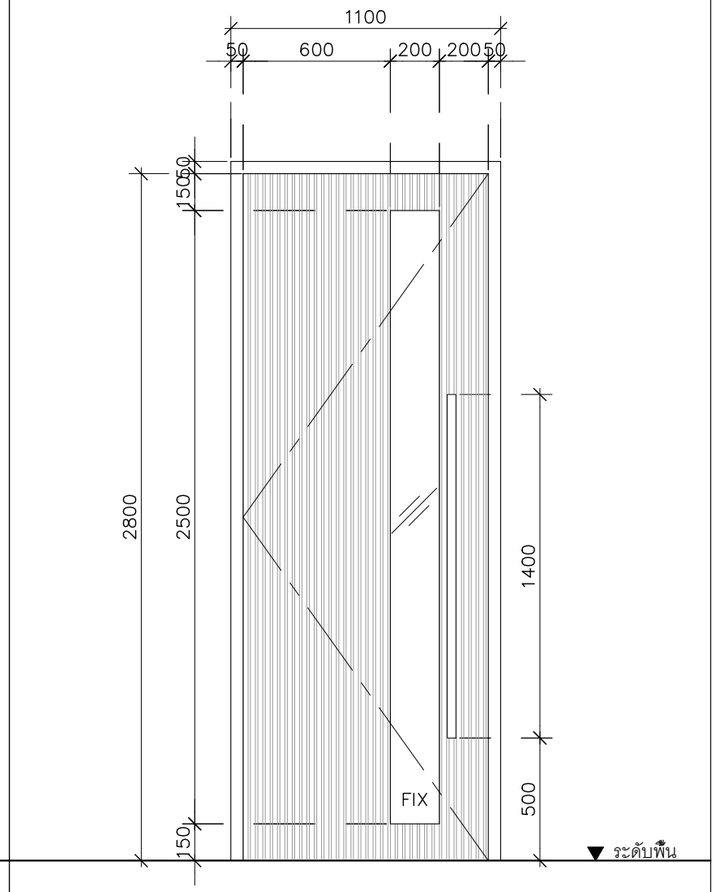

หมายเลขประตู/ตำแหน่ง	ประตู 6D5
ชนิดประตู	บานเปิดเดียว
วงกบ	เฟรมอลูมิเนียม ขนาด 50x100mm. อบสีดำ
ลูกฟัก	กระจกลามิเนต 3+3mm.
ลักษณะบาน/กรอบบาน	โครงไม้เนื้อแข็งปิดทับด้วย แผ่น HMR6PL02 พ่นสี 6P 02
	-
บานพับ/รางเลื่อน	บานพับปีกผีเสื้อชนิดสแตนเลส HL พร้อมโช๊คอัพประตู
ชุดอุปกรณ์ล็อค	ครบชุด
มือจับ	สแตนเลส HL ยาว 1400มม.
อุปกรณ์	ครบชุด

มหาวิทยาลัยสวนดุสิต

iP-ARCHTIST CO., LTD.
email: ip.archtist@gmail.com , visit us: www.facebook.com/ip-archtist
mobile: +66(0)865428006, +66(0)834428844

โครงการ :
ปรับปรุงห้องปฏิบัติการนิเทศศาสตร์และสื่อสารมวลชน แขวงดุสิต เขตดุสิต กรุงเทพมหานคร

สถานที่ก่อสร้าง :
มหาวิทยาลัยสวนดุสิต แขวงดุสิต เขตดุสิต กรุงเทพมหานคร

เจ้าของโครงการ :
มหาวิทยาลัยสวนดุสิต

สถาปนิก :
นาย ณัฐภูมิ ประไพบูรณ์ ส-สถ.3221
น.ส. อริสรา วงศ์จงใจหาญ ภ-สถ.25381
-

มัณฑนากร :
น.ส. ดาริกา เด่นศิริอักษร ภ-สน.1877
-

วิศวกรโครงสร้าง :
-
-

วิศวกรไฟฟ้า :
-
-

วิศวกรเครื่องกล :
-
-

วิศวกรสิ่งแวดล้อม :
-

คณะกรรมการจัดทำแบบรูปรายการงานก่อสร้าง :
นาย ชาคริช รอดอำพัน ประธานกรรมการ
นาย ณัฐภูมิ ประไพบูรณ์ กรรมการ
นาย กิตติ พรมแสง กรรมการและเลขานุการ

การแก้ไข

ลำดับ	รายละเอียด	วันที่

ชื่อแบบ :
แบบขยายประตู

เลขที่โครงการ :	2021-13
เขียนแบบ โดย :	iP
ตรวจสอบ โดย :	-
วันที่ :	03/03/2023
มาตราส่วน A3 :	1:25
แบบเลขที่ :	ID-Z6-405

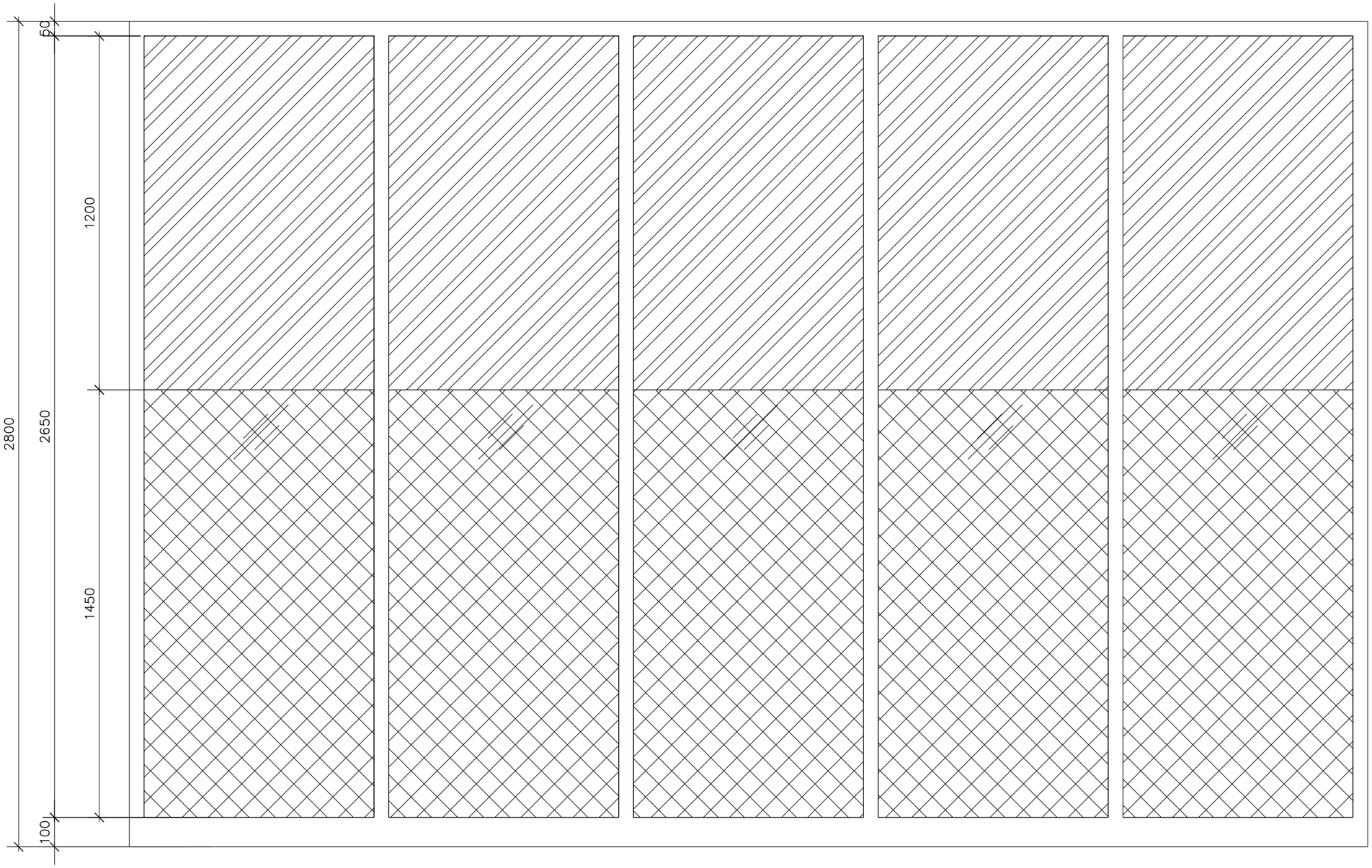

แบบขยายตำแหน่งติดฟิล์ม 1:15

ตำแหน่งติดฟิล์ม 6GL02

ตำแหน่งติดฟิล์ม 6GL01

มหาวิทยาลัยสวนดุสิต

iP-ARCHTIST CO., LTD.
email: ip.archtist@gmail.com , visit us: www.facebook.com/ip-archtist
mobile: +66(0)865428006, +66(0)834428844

โครงการ :
ปรับปรุงห้องปฏิบัติการนิเทศศาสตร์และสื่อสารมวลชน แขวงดุสิต เขตดุสิต กรุงเทพมหานคร

สถานที่ก่อสร้าง :
มหาวิทยาลัยสวนดุสิต แขวงดุสิต เขตดุสิต กรุงเทพมหานคร

เจ้าของโครงการ :
มหาวิทยาลัยสวนดุสิต

สถาปนิก :
นาย ณัฐภูมิ ประไพบูรณ์ ส-สถ.3221
น.ส. อริสรา วงศ์จงใจหาญ ภ-สถ.25381
-

มัณฑนากร :
น.ส. ดาริกา เด่นศิริอักษร ภ-สน.1877
-

วิศวกรโครงสร้าง :
-
-

วิศวกรไฟฟ้า :
-
-

วิศวกรเครื่องกล :
-
-

วิศวกรสิ่งแวดล้อม :
-

คณะกรรมการจัดทำแบบรูปรายการงานก่อสร้าง :
นาย ชาคริช รอดอำพัน ประธานกรรมการ
นาย ณัฐภูมิ ประไพบูรณ์ กรรมการ
นาย กิตติ พรมแสง กรรมการและเลขานุการ

การแก้ไข

ลำดับ	รายละเอียด	วันที่

ชื่อแบบ :
แบบขยายตำแหน่งติดฟิล์ม

เลขที่โครงการ :	2021-13
เขียนแบบ โดย :	iP
ตรวจสอบ โดย :	-
วันที่ :	03/03/2023
มาตราส่วน A3 :	1:15
แบบเลขที่ :	ID-Z6-406

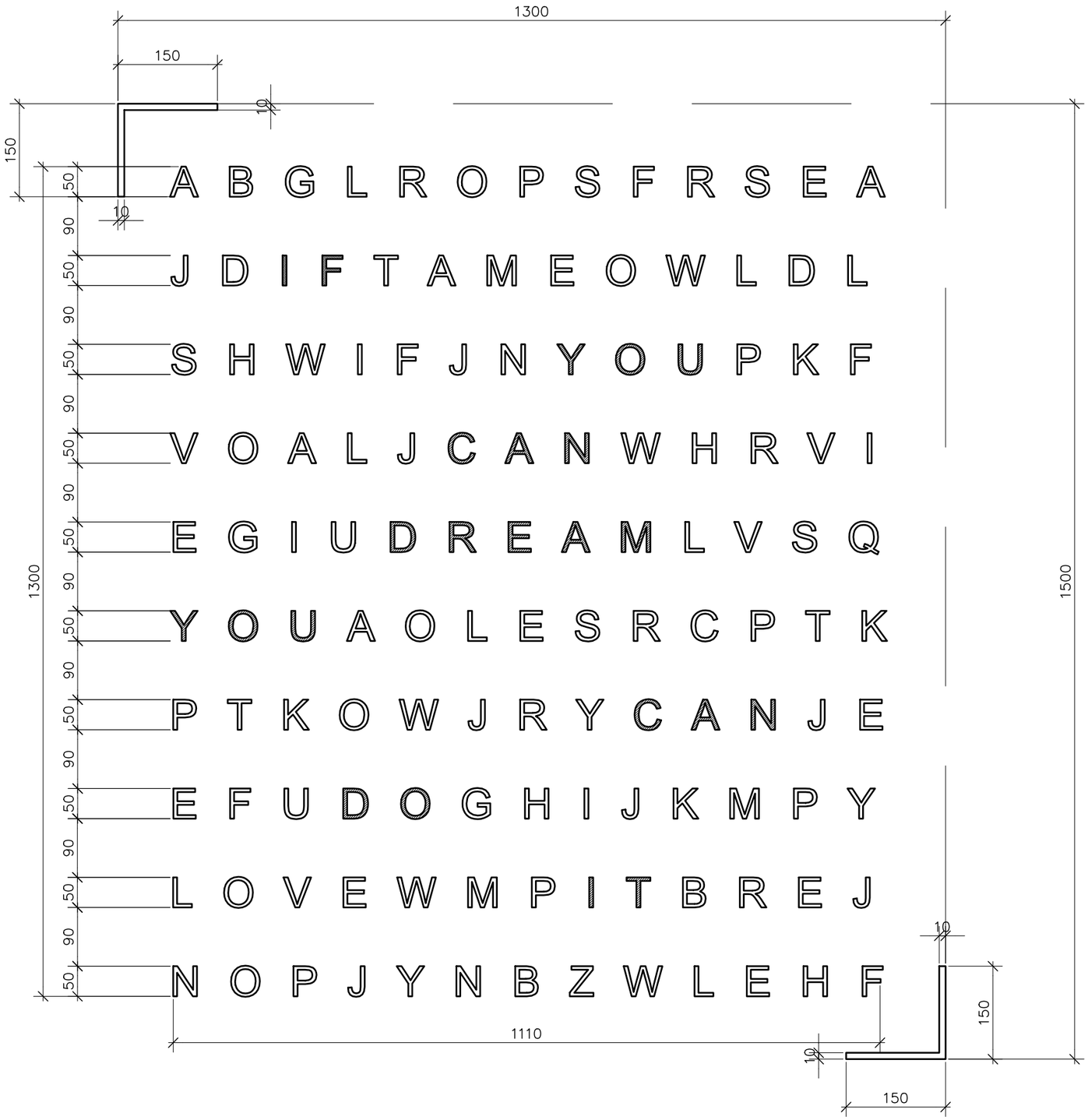

แบบขยาย 6G-01 1: 7.5

วัสดุ : พลาสวูดหนา 6mm. ทำสี DI-CUT ตามแบบ
Font : Browallia UPC Regular

พ่นสี 6P 05
พ่นสี 6P 04

มหาวิทยาลัยสวนดุสิต

iP-ARCHTIST CO., LTD.
email: ip.archtist@gmail.com , visit us: www.facebook.com/ip-archtist
mobile: +66(0)865428006, +66(0)834428844

โครงการ :
ปรับปรุงห้องปฏิบัติการนิเทศศาสตร์และสื่อสารมวลชน แขวงดุสิต เขตดุสิต กรุงเทพมหานคร

สถานที่ก่อสร้าง :
มหาวิทยาลัยสวนดุสิต แขวงดุสิต เขตดุสิต กรุงเทพมหานคร

เจ้าของโครงการ :
มหาวิทยาลัยสวนดุสิต

สถาปนิก :
นาย ณัฐภูมิ ประไพบูรณ์ ส-สถ.3221
น.ส. อริสรา วงศ์จงใจหาญ ภ-สถ.25381
-

มัณฑนากร :
น.ส. ดาริกา เด่นศิริอักษร ภ-สน.1877
-

วิศวกรโครงสร้าง :
-
-

วิศวกรไฟฟ้า :
-
-

วิศวกรเครื่องกล :
-
-

วิศวกรสิ่งแวดล้อม :
-

คณะกรรมการจัดทำแบบรูปรายการงานก่อสร้าง :
นาย ชาคริช รอดอำพัน ประธานกรรมการ
นาย ณัฐภูมิ ประไพบูรณ์ กรรมการ
นาย กิตติ พรมแสง กรรมการและเลขานุการ

การแก้ไข

ลำดับ	รายละเอียด	วันที่

ชื่อแบบ : แบบขยายกราฟิก 6G-01

เลขที่โครงการ :	2021-13
เขียนแบบ โดย :	iP
ตรวจสอบ โดย :	-
วันที่ :	03/03/2023
มาตราส่วน A3 :	1: 7.5
แบบเลขที่ :	ID-Z6-501

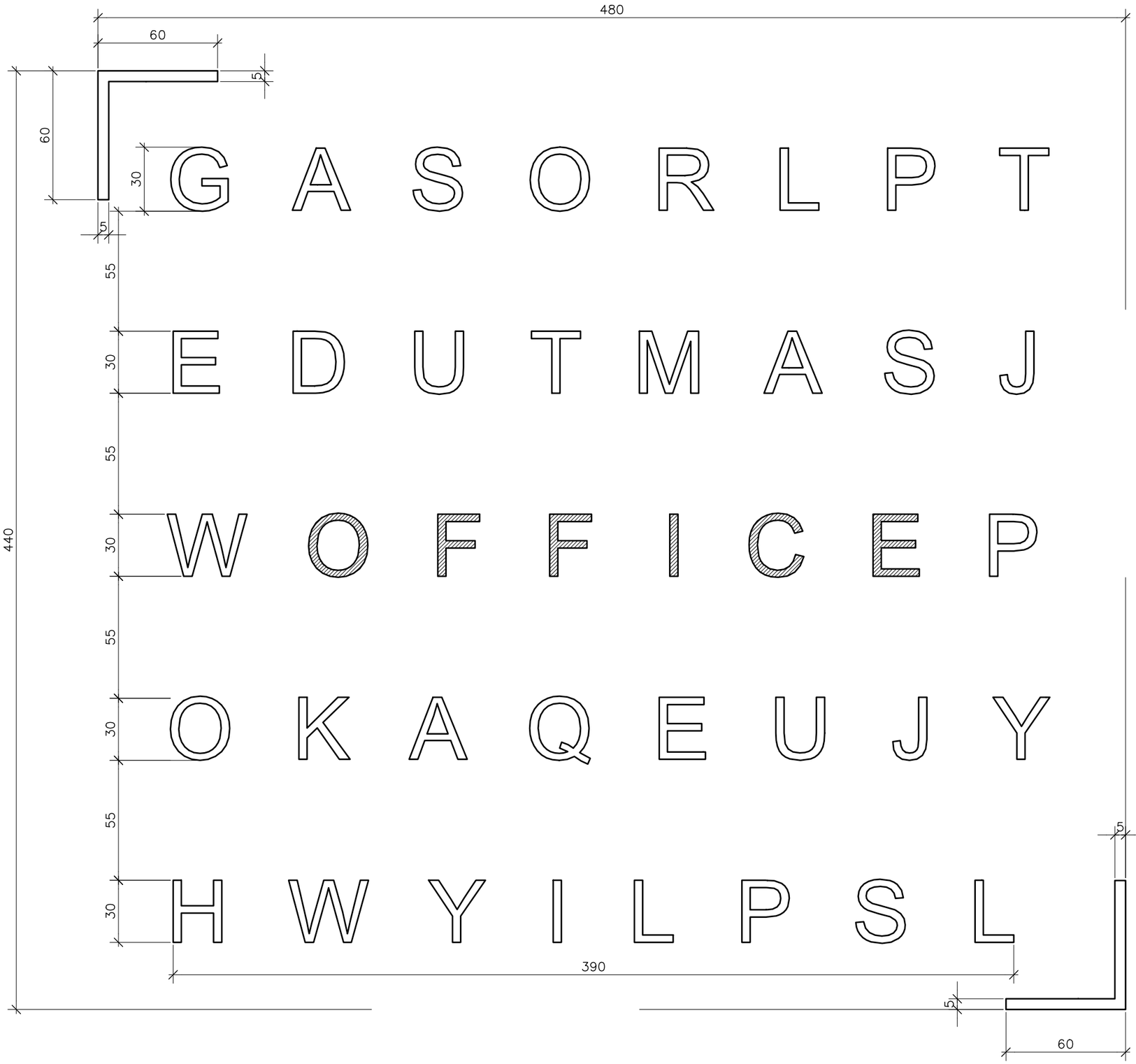

แบบขยาย 6G-02 1: 2

วัสดุ : พลาสวูดหนา 6mm. ทำสี DI-CUT ตามแบบ
Font : Browallia UPC Regular

พ่นสี 6P 05
พ่นสี 6P 04

มหาวิทยาลัยสวนดุสิต

iP-ARCHTIST CO., LTD.
email: ip.archtist@gmail.com , visit us: www.facebook.com/ip-archtist
mobile: +66(0)865428006, +66(0)834428844

โครงการ :
ปรับปรุงห้องปฏิบัติการนิเทศศาสตร์และสื่อสารมวลชน แขวงดุสิต เขตดุสิต กรุงเทพมหานคร

สถานที่ก่อสร้าง :
มหาวิทยาลัยสวนดุสิต แขวงดุสิต เขตดุสิต กรุงเทพมหานคร

เจ้าของโครงการ :
มหาวิทยาลัยสวนดุสิต

สถาปนิก :
นาย ณัฐภูมิ ประไพบูรณ์ ส-สถ.3221
น.ส. อริสรา วงศ์จงใจหาญ ภ-สถ.25381
-

มัณฑนากร :
น.ส. ดาริกา เด่นศิริอักษร ภ-สน.1877
-

วิศวกรโครงสร้าง :
-
-

วิศวกรไฟฟ้า :
-
-

วิศวกรเครื่องกล :
-
-

วิศวกรสิ่งแวดล้อม :
-

คณะกรรมการจัดทำแบบรูปรายการงานก่อสร้าง :
นาย ชาคริช รอดอำพัน ประธานกรรมการ
นาย ณัฐภูมิ ประไพบูรณ์ กรรมการ
นาย กิตติ พรมแสง กรรมการและเลขานุการ

การแก้ไข

ลำดับ	รายละเอียด	วันที่

ชื่อแบบ : แบบขยายกราฟิก 6G-02

เลขที่โครงการ :	2021-13
เขียนแบบ โดย :	iP
ตรวจสอบ โดย :	-
วันที่ :	03/03/2023
มาตราส่วน A3 :	1: 2
แบบเลขที่ :	ID-Z6-502

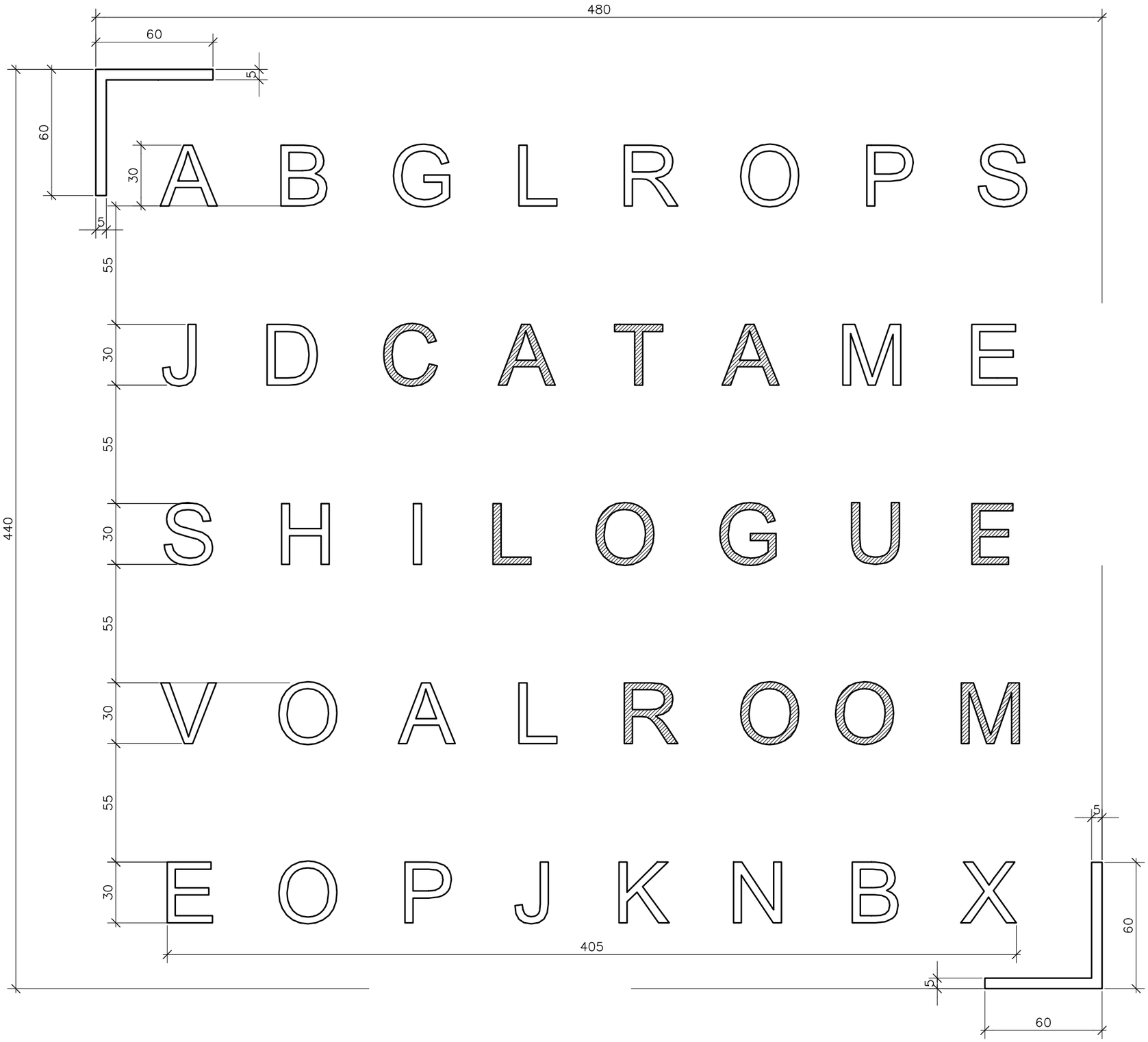

แบบขยาย 6G-03 1: 2

วัสดุ : พลาสวูดหนา 6mm. ทำสี DI-CUT ตามแบบ
Font : Browallia UPC Regular

พ่นสี 6P103
พ่นสี 6P104

มหาวิทยาลัยสวนดุสิต

iP-ARCHTIST CO., LTD.
email: ip.archtist@gmail.com , visit us: www.facebook.com/ip-archtist
mobile: +66(0)865428006, +66(0)834428844

โครงการ :
ปรับปรุงห้องปฏิบัติการนิเทศศาสตร์และสื่อสารมวลชน แขวงดุสิต เขตดุสิต กรุงเทพมหานคร

สถานที่ก่อสร้าง :
มหาวิทยาลัยสวนดุสิต แขวงดุสิต เขตดุสิต กรุงเทพมหานคร

เจ้าของโครงการ :
มหาวิทยาลัยสวนดุสิต

สถาปนิก :
นาย ณัฐภูมิ ประไพบูรณ์ ส-สถ.3221
น.ส. อริสรา วงศ์จงใจหาญ ภ-สถ.25381
-

มัณฑนากร :
น.ส. ดาริกา เด่นศิริอักษร ภ-สน.1877
-

วิศวกรโครงสร้าง :
-
-

วิศวกรไฟฟ้า :
-
-

วิศวกรเครื่องกล :
-
-

วิศวกรสิ่งแวดล้อม :
-

คณะกรรมการจัดทำแบบรูปรายการงานก่อสร้าง :
นาย ชาคริช รอดอำพัน ประธานกรรมการ
นาย ณัฐภูมิ ประไพบูรณ์ กรรมการ
นาย กิตติ พรมแสง กรรมการและเลขานุการ

การแก้ไข

ลำดับ	รายละเอียด	วันที่

ชื่อแบบ : แบบขยายกราฟิก 6G-03

เลขที่โครงการ :	2021-13
เขียนแบบ โดย :	iP
ตรวจสอบ โดย :	-
วันที่ :	03/03/2023
มาตราส่วน A3 :	1: 2
แบบเลขที่ :	ID-Z6-503

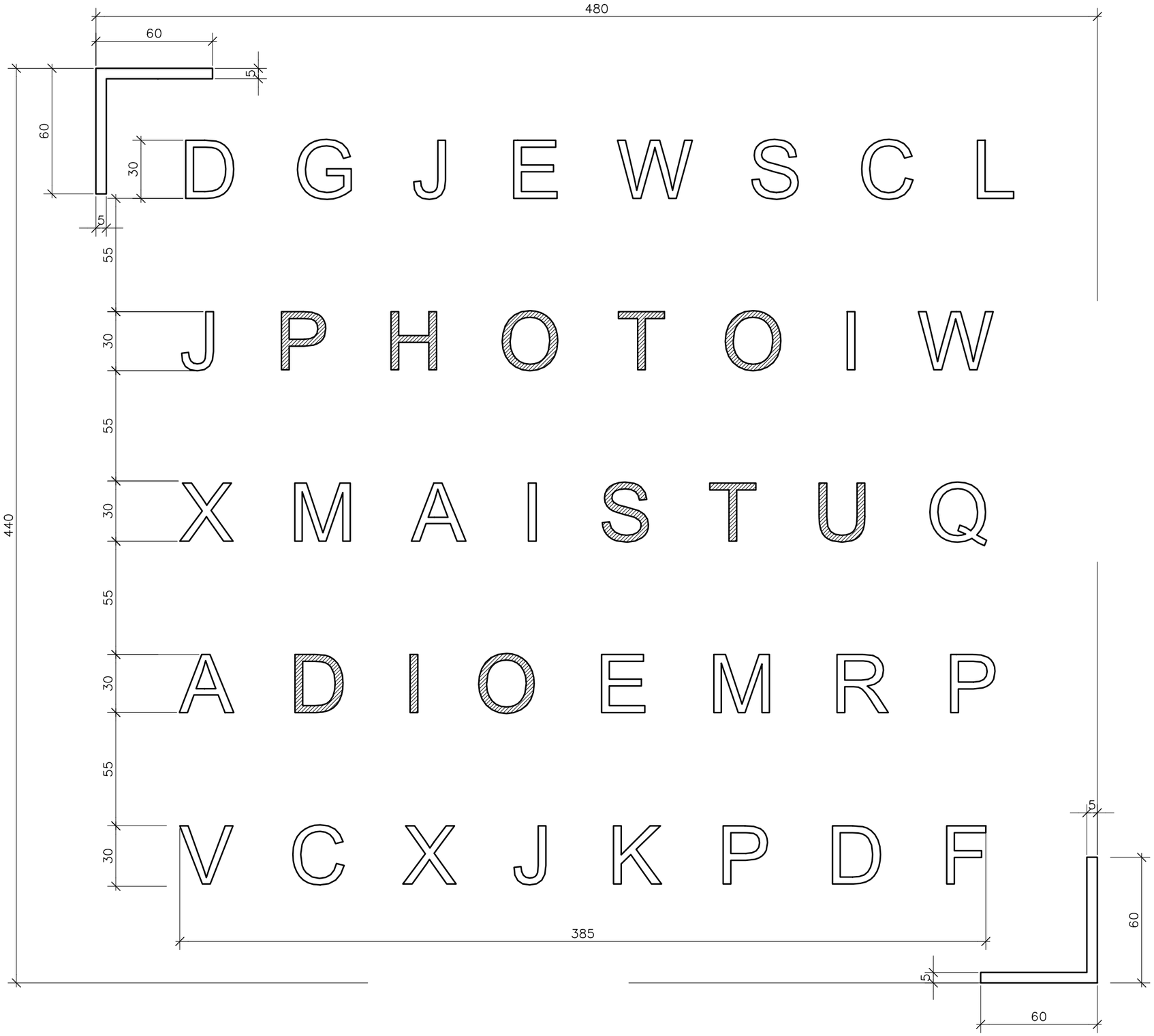

แบบขยาย 6G-04 1: 2

วัสดุ : พลาสวูดหนา 6mm. ทำสี DI-CUT ตามแบบ
Font : Browallia UPC Regular

พ่นสี 6P 03
พ่นสี 6P 04

มหาวิทยาลัยสวนดุสิต

iP-ARCHTIST CO., LTD.
email: ip.archtist@gmail.com , visit us: www.facebook.com/ip-archtist
mobile: +66(0)865428006, +66(0)834428844

โครงการ :
ปรับปรุงห้องปฏิบัติการนิเทศศาสตร์และสื่อสารมวลชน แขวงดุสิต เขตดุสิต กรุงเทพมหานคร

สถานที่ก่อสร้าง :
มหาวิทยาลัยสวนดุสิต แขวงดุสิต เขตดุสิต กรุงเทพมหานคร

เจ้าของโครงการ :
มหาวิทยาลัยสวนดุสิต

สถาปนิก :
นาย ณัฐภูมิ ประไพบูรณ์ ส-สถ.3221
น.ส. อริสรา วงศ์จงใจหาญ ภ-สถ.25381
-

มัณฑนากร :
น.ส. ดาริกา เด่นศิริอักษร ภ-สน.1877
-

วิศวกรโครงสร้าง :
-
-

วิศวกรไฟฟ้า :
-
-

วิศวกรเครื่องกล :
-
-

วิศวกรสิ่งแวดล้อม :
-

คณะกรรมการจัดทำแบบรูปรายการงานก่อสร้าง :
นาย ชาคริช รอดอำพัน ประธานกรรมการ
นาย ณัฐภูมิ ประไพบูรณ์ กรรมการ
นาย กิตติ พรมแสง กรรมการและเลขานุการ

การแก้ไข

ลำดับ	รายละเอียด	วันที่

ชื่อแบบ : แบบขยายกราฟิก 6G-04

เลขที่โครงการ :	2021-13
เขียนแบบ โดย :	iP
ตรวจสอบ โดย :	-
วันที่ :	03/03/2023
มาตราส่วน A3 :	1: 2
แบบเลขที่ :	ID-Z6-504

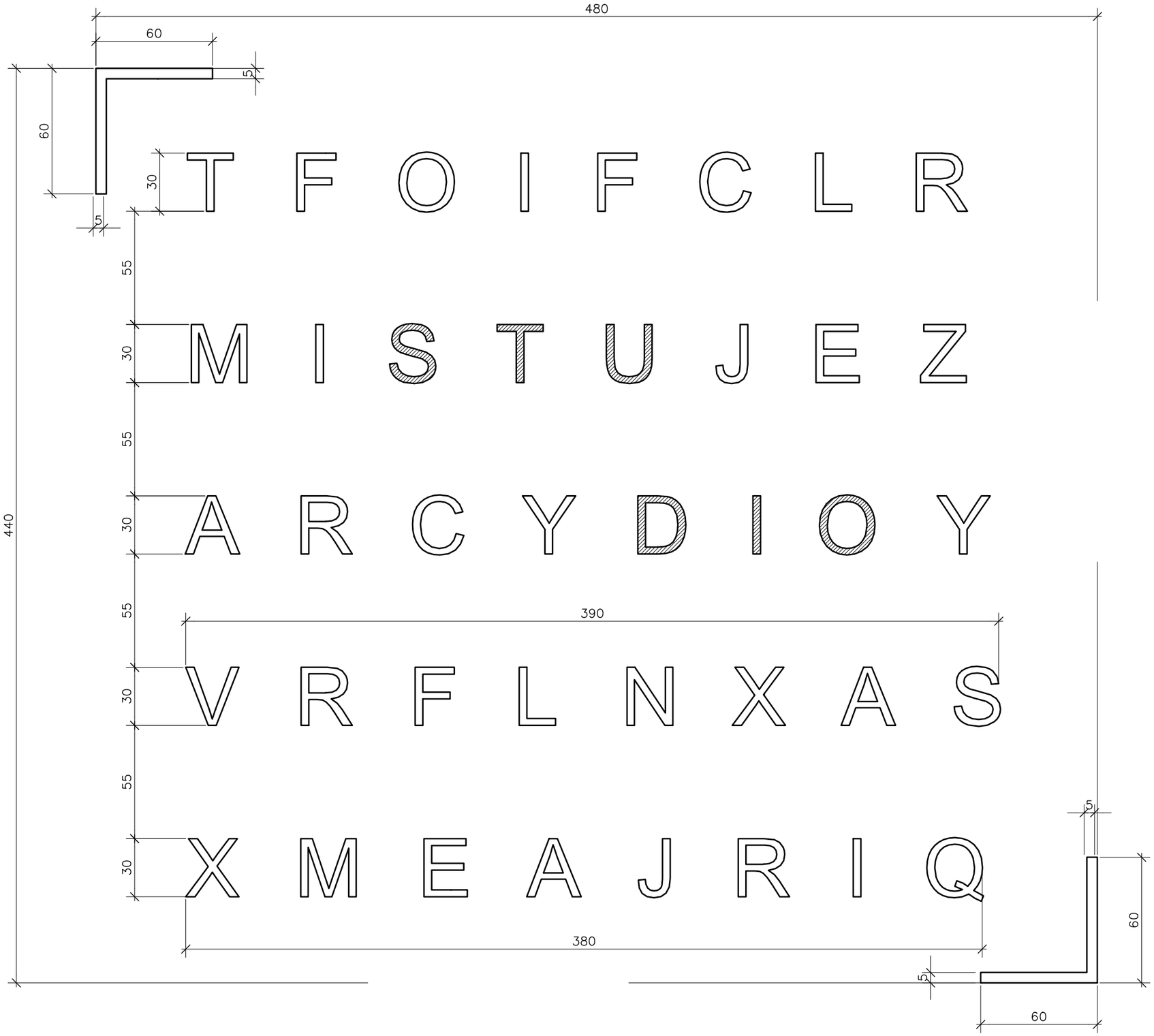

แบบขยาย 6G-05 1: 2

วัสดุ : พลาสวูดหนา 6mm. ทำสี DI-CUT ตามแบบ
Font : Browallia UPC Regular

พ่นสี 6P 03
พ่นสี 6P 04

มหาวิทยาลัยสวนดุสิต

iP-ARCHTIST CO., LTD.
email: ip.archtist@gmail.com , visit us: www.facebook.com/ip-archtist
mobile: +66(0)865428006, +66(0)834428844

โครงการ :
ปรับปรุงห้องปฏิบัติการนิเทศศาสตร์และสื่อสารมวลชน แขวงดุสิต เขตดุสิต กรุงเทพมหานคร

สถานที่ก่อสร้าง :
มหาวิทยาลัยสวนดุสิต แขวงดุสิต เขตดุสิต กรุงเทพมหานคร

เจ้าของโครงการ :
มหาวิทยาลัยสวนดุสิต

สถาปนิก :
นาย ณัฐภูมิ ประไพบูรณ์ ส-สถ.3221
น.ส. อริสรา วงศ์จงใจหาญ ภ-สถ.25381
-

มัณฑนากร :
น.ส. ดาริกา เด่นศิริอักษร ภ-สน.1877
-

วิศวกรโครงสร้าง :
-
-

วิศวกรไฟฟ้า :
-
-

วิศวกรเครื่องกล :
-
-

วิศวกรสิ่งแวดล้อม :
-

คณะกรรมการจัดทำแบบรูปรายการงานก่อสร้าง :
นาย ชาคริช รอดอำพัน ประธานกรรมการ
นาย ณัฐภูมิ ประไพบูรณ์ กรรมการ
นาย กิตติ พรมแสง กรรมการและเลขานุการ

การแก้ไข

ลำดับ	รายละเอียด	วันที่

ชื่อแบบ : แบบขยายกราฟิก 6G-05

เลขที่โครงการ :	2021-13
เขียนแบบ โดย :	iP
ตรวจสอบ โดย :	-
วันที่ :	03/03/2023
มาตราส่วน A3 :	1: 2
แบบเลขที่ :	ID-Z6-505

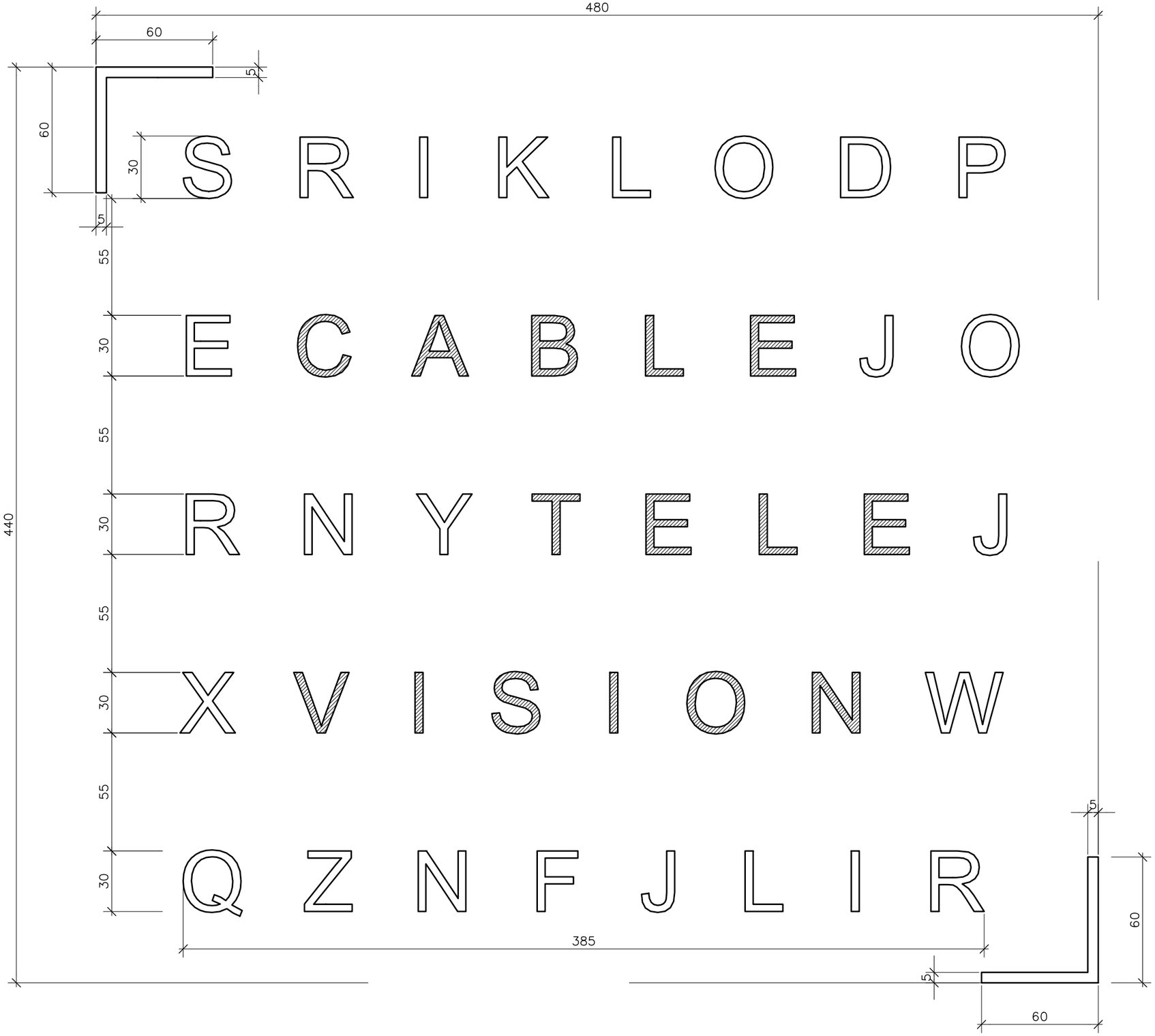

แบบขยาย 6G-06 1: 2

วัสดุ : พลาสวูดหนา 6mm. ทำสี DI-CUT ตามแบบ
Font : Browallia UPC Regular

พ่นสี 6P103
พ่นสี 6P104

มหาวิทยาลัยสวนดุสิต

iP-ARCHTIST CO., LTD.
email: ip.archtist@gmail.com , visit us: www.facebook.com/ip-archtist
mobile: +66(0)865428006, +66(0)834428844

โครงการ :
ปรับปรุงห้องปฏิบัติการนิเทศศาสตร์และสื่อสารมวลชน แขวงดุสิต เขตดุสิต กรุงเทพมหานคร

สถานที่ก่อสร้าง :
มหาวิทยาลัยสวนดุสิต แขวงดุสิต เขตดุสิต กรุงเทพมหานคร

เจ้าของโครงการ :
มหาวิทยาลัยสวนดุสิต

สถาปนิก :
นาย ณัฐภูมิ ประไพบูรณ์ ส-สถ.3221
น.ส. อริสรา วงศ์จงใจหาญ ภ-สถ.25381
-

มัณฑนากร :
น.ส. ดาริกา เด่นศิริอักษร ภ-สน.1877
-

วิศวกรโครงสร้าง :
-
-

วิศวกรไฟฟ้า :
-
-

วิศวกรเครื่องกล :
-
-

วิศวกรสิ่งแวดล้อม :
-

คณะกรรมการจัดทำแบบรูปรายการงานก่อสร้าง :
นาย ชาคริช รอดอำพัน ประธานกรรมการ
นาย ณัฐภูมิ ประไพบูรณ์ กรรมการ
นาย กิตติ พรมแสง กรรมการและเลขานุการ

การแก้ไข

ลำดับ	รายละเอียด	วันที่

ชื่อแบบ : แบบขยายกราฟิก 6G-06

เลขที่โครงการ :	2021-13
เขียนแบบ โดย :	iP
ตรวจสอบ โดย :	-
วันที่ :	03/03/2023
มาตราส่วน A3 :	1: 2
แบบเลขที่ :	ID-Z6-506

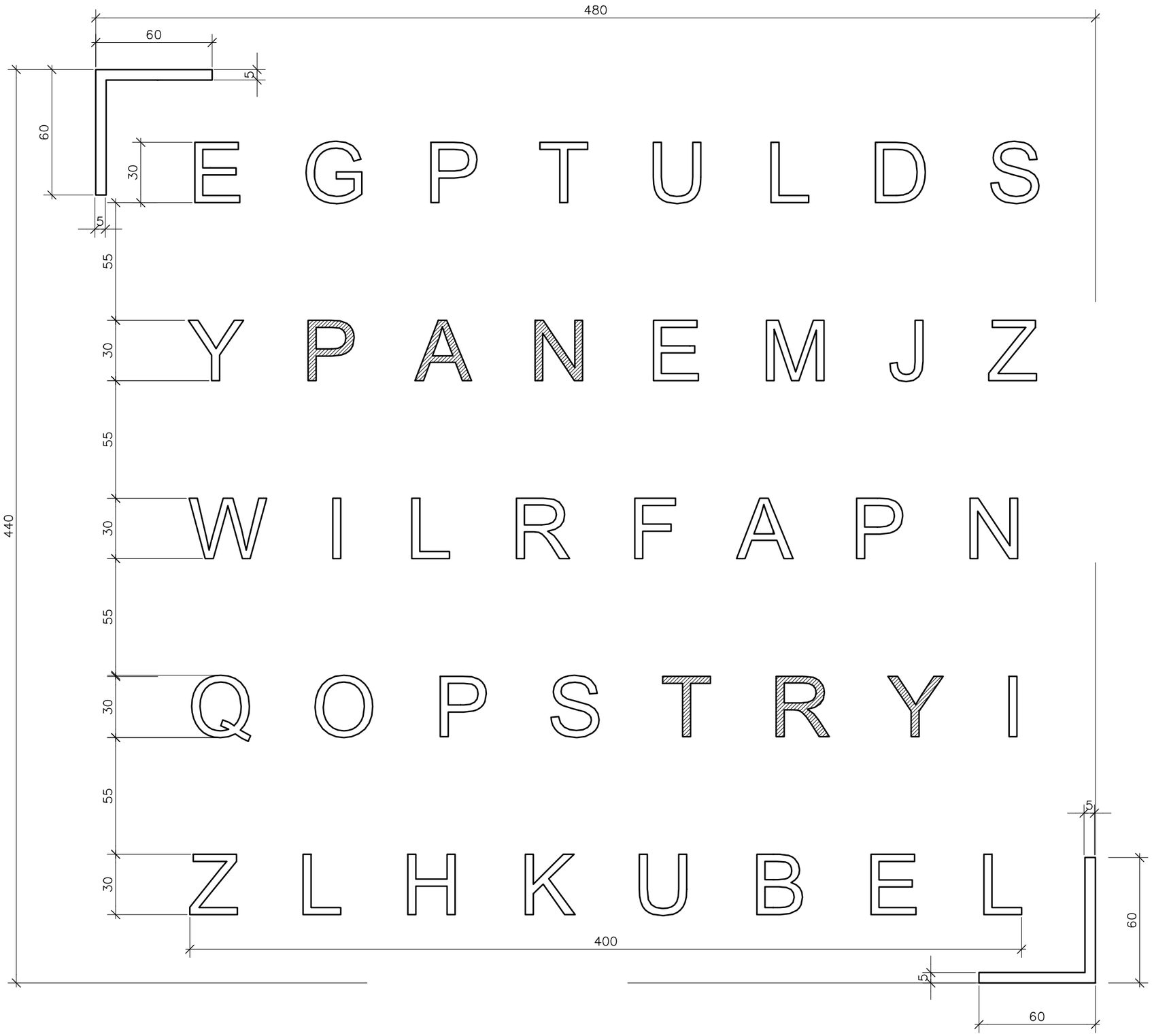

แบบขยาย 6G-07 1: 2

วัสดุ : พลาสวูดหนา 6mm. ทำสี DI-CUT ตามแบบ
Font : Browallia UPC Regular

พ่นสี 6P 03
พ่นสี 6P 04

มหาวิทยาลัยสวนดุสิต

iP-ARCHTIST CO., LTD.
email: ip.archtist@gmail.com , visit us: www.facebook.com/ip-archtist
mobile: +66(0)865428006, +66(0)834428844

โครงการ :
ปรับปรุงห้องปฏิบัติการนิเทศศาสตร์และสื่อสารมวลชน แขวงดุสิต เขตดุสิต กรุงเทพมหานคร

สถานที่ก่อสร้าง :
มหาวิทยาลัยสวนดุสิต แขวงดุสิต เขตดุสิต กรุงเทพมหานคร

เจ้าของโครงการ :
มหาวิทยาลัยสวนดุสิต

สถาปนิก :
นาย ณัฐภูมิ ประไพบูรณ์ ส-สถ.3221
น.ส. อริสรา วงศ์จงใจหาญ ภ-สถ.25381
-

มัณฑนากร :
น.ส. ดาริกา เด่นศิริอักษร ภ-สน.1877
-

วิศวกรโครงสร้าง :
-
-

วิศวกรไฟฟ้า :
-
-

วิศวกรเครื่องกล :
-
-

วิศวกรสิ่งแวดล้อม :
-

คณะกรรมการจัดทำแบบรูปรายการงานก่อสร้าง :
นาย ชาคริช รอดอำพัน ประธานกรรมการ
นาย ณัฐภูมิ ประไพบูรณ์ กรรมการ
นาย กิตติ พรมแสง กรรมการและเลขานุการ

การแก้ไข

ลำดับ	รายละเอียด	วันที่

ชื่อแบบ : แบบขยายกราฟิก 6G-07

เลขที่โครงการ :	2021-13
เขียนแบบ โดย :	iP
ตรวจสอบ โดย :	-
วันที่ :	03/03/2023
มาตราส่วน A3 :	1: 2
แบบเลขที่ :	ID-Z6-507

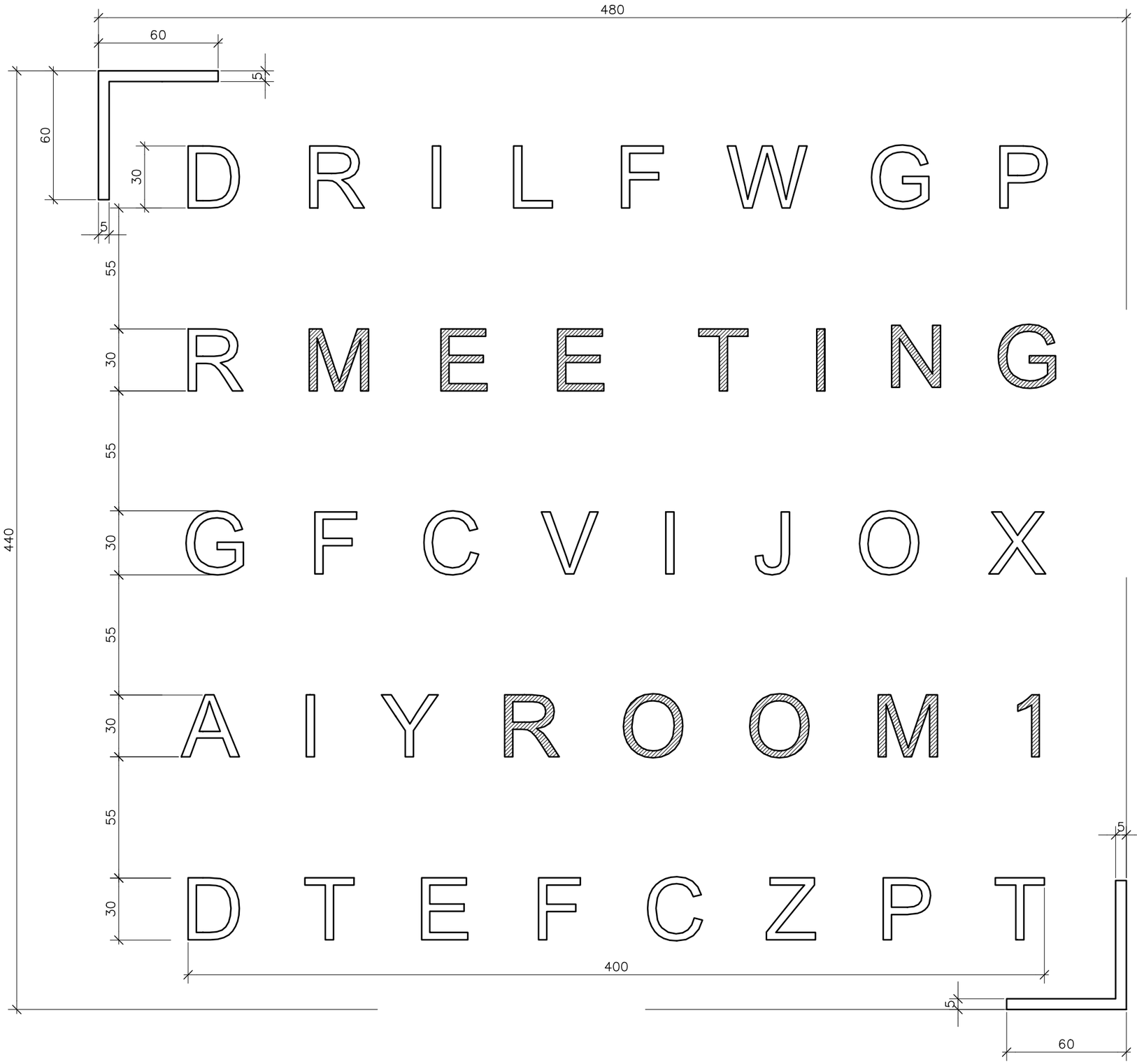

แบบขยาย 6G-08 1: 2

วัสดุ : พลาสวูดหนา 6mm. ทำสี DI-CUT ตามแบบ
Font : Browallia UPC Regular

พ่นสี 6P 03
พ่นสี 6P 04

มหาวิทยาลัยสวนดุสิต

iP-ARCHTIST CO., LTD.
email: ip.archtist@gmail.com , visit us: www.facebook.com/ip-archtist
mobile: +66(0)865428006, +66(0)834428844

โครงการ :
ปรับปรุงห้องปฏิบัติการนิเทศศาสตร์และสื่อสารมวลชน แขวงดุสิต เขตดุสิต กรุงเทพมหานคร

สถานที่ก่อสร้าง :
มหาวิทยาลัยสวนดุสิต แขวงดุสิต เขตดุสิต กรุงเทพมหานคร

เจ้าของโครงการ :
มหาวิทยาลัยสวนดุสิต

สถาปนิก :
นาย ณัฐภูมิ ประไพบูรณ์ ส-สถ.3221
น.ส. อริสรา วงศ์จงใจหาญ ภ-สถ.25381
-

มัณฑนากร :
น.ส. ดาริกา เด่นศิริอักษร ภ-สน.1877
-

วิศวกรโครงสร้าง :
-
-

วิศวกรไฟฟ้า :
-
-

วิศวกรเครื่องกล :
-
-

วิศวกรสิ่งแวดล้อม :
-

คณะกรรมการจัดทำแบบรูปรายการงานก่อสร้าง :
นาย ชาคริช รอดอำพัน ประธานกรรมการ
นาย ณัฐภูมิ ประไพบูรณ์ กรรมการ
นาย กิตติ พรมแสง กรรมการและเลขานุการ

การแก้ไข

ลำดับ	รายละเอียด	วันที่

ชื่อแบบ : แบบขยายกราฟิก 6G-08

เลขที่โครงการ :	2021-13
เขียนแบบ โดย :	iP
ตรวจสอบ โดย :	-
วันที่ :	03/03/2023
มาตราส่วน A3 :	1: 2
แบบเลขที่ :	ID-Z6-508

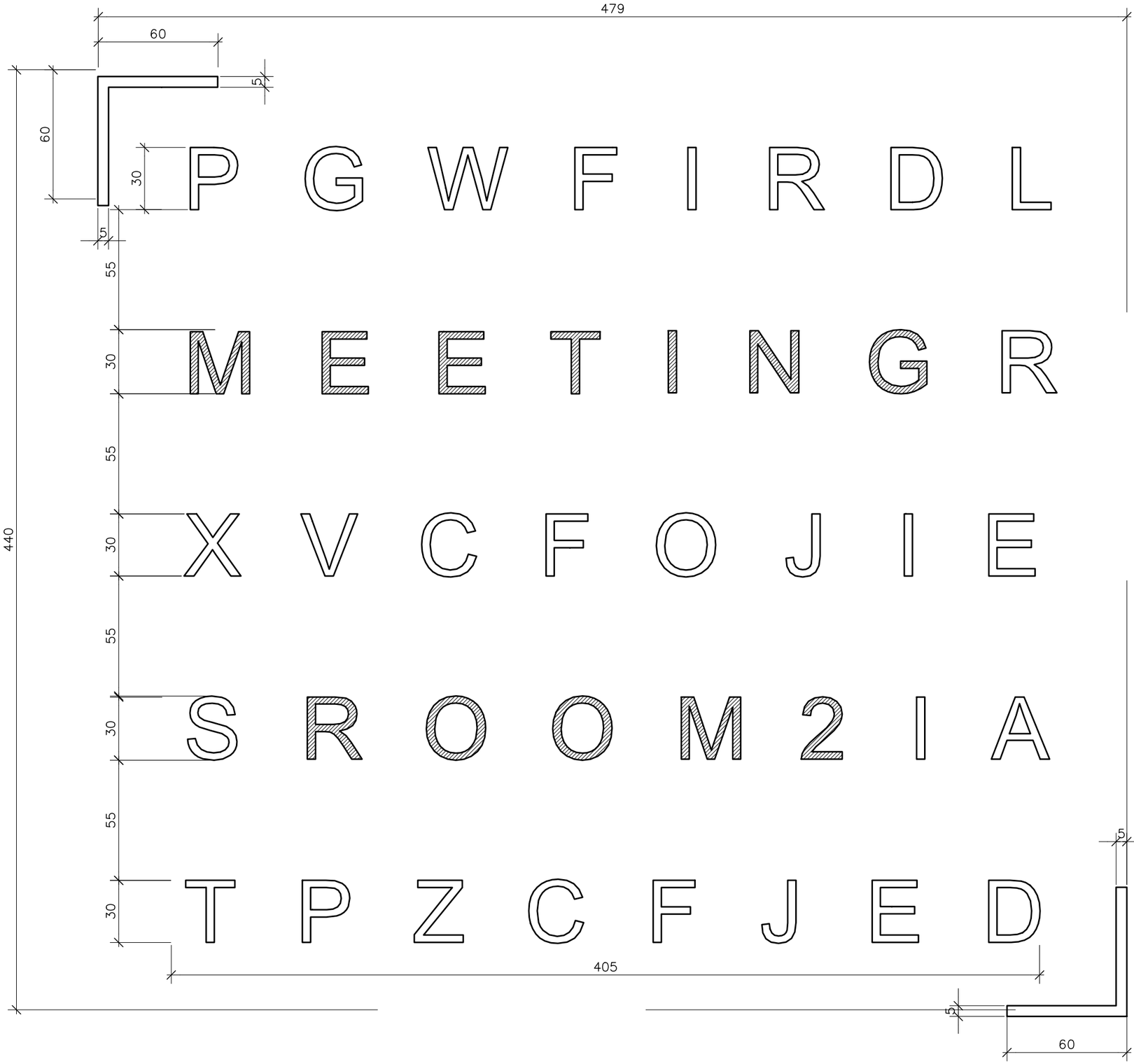

แบบขยาย 6G-09 1: 2

วัสดุ : พลาสวูดหนา 6mm. ทำสี DI-CUT ตามแบบ
Font : Browallia UPC Regular

พ่นสี 6P 03
พ่นสี 6P 04

มหาวิทยาลัยสวนดุสิต

iP-ARCHTIST CO., LTD.
email: ip.archtist@gmail.com , visit us: www.facebook.com/ip-archtist
mobile: +66(0)865428006, +66(0)834428844

โครงการ :
ปรับปรุงห้องปฏิบัติการนิเทศศาสตร์และสื่อสารมวลชน แขวงดุสิต เขตดุสิต กรุงเทพมหานคร

สถานที่ก่อสร้าง :
มหาวิทยาลัยสวนดุสิต แขวงดุสิต เขตดุสิต กรุงเทพมหานคร

เจ้าของโครงการ :
มหาวิทยาลัยสวนดุสิต

สถาปนิก :
นาย ณัฐภูมิ ประไพบูรณ์ ส-สถ.3221
น.ส. อริสรา วงศ์จงใจหาญ ภ-สถ.25381
-

มัณฑนากร :
น.ส. ดาริกา เด่นศิริอักษร ภ-สน.1877
-

วิศวกรโครงสร้าง :
-
-

วิศวกรไฟฟ้า :
-
-

วิศวกรเครื่องกล :
-
-

วิศวกรสิ่งแวดล้อม :
-

คณะกรรมการจัดทำแบบรูปรายการงานก่อสร้าง :
นาย ชาคริช รอดอำพัน ประธานกรรมการ
นาย ณัฐภูมิ ประไพบูรณ์ กรรมการ
นาย กิตติ พรมแสง กรรมการและเลขานุการ

การแก้ไข

ลำดับ	รายละเอียด	วันที่

ชื่อแบบ : แบบขยายกราฟิก 6G-09

เลขที่โครงการ :	2021-13
เขียนแบบ โดย :	iP
ตรวจสอบ โดย :	-
วันที่ :	03/03/2023
มาตราส่วน A3 :	1: 2
แบบเลขที่ :	ID-Z6-509

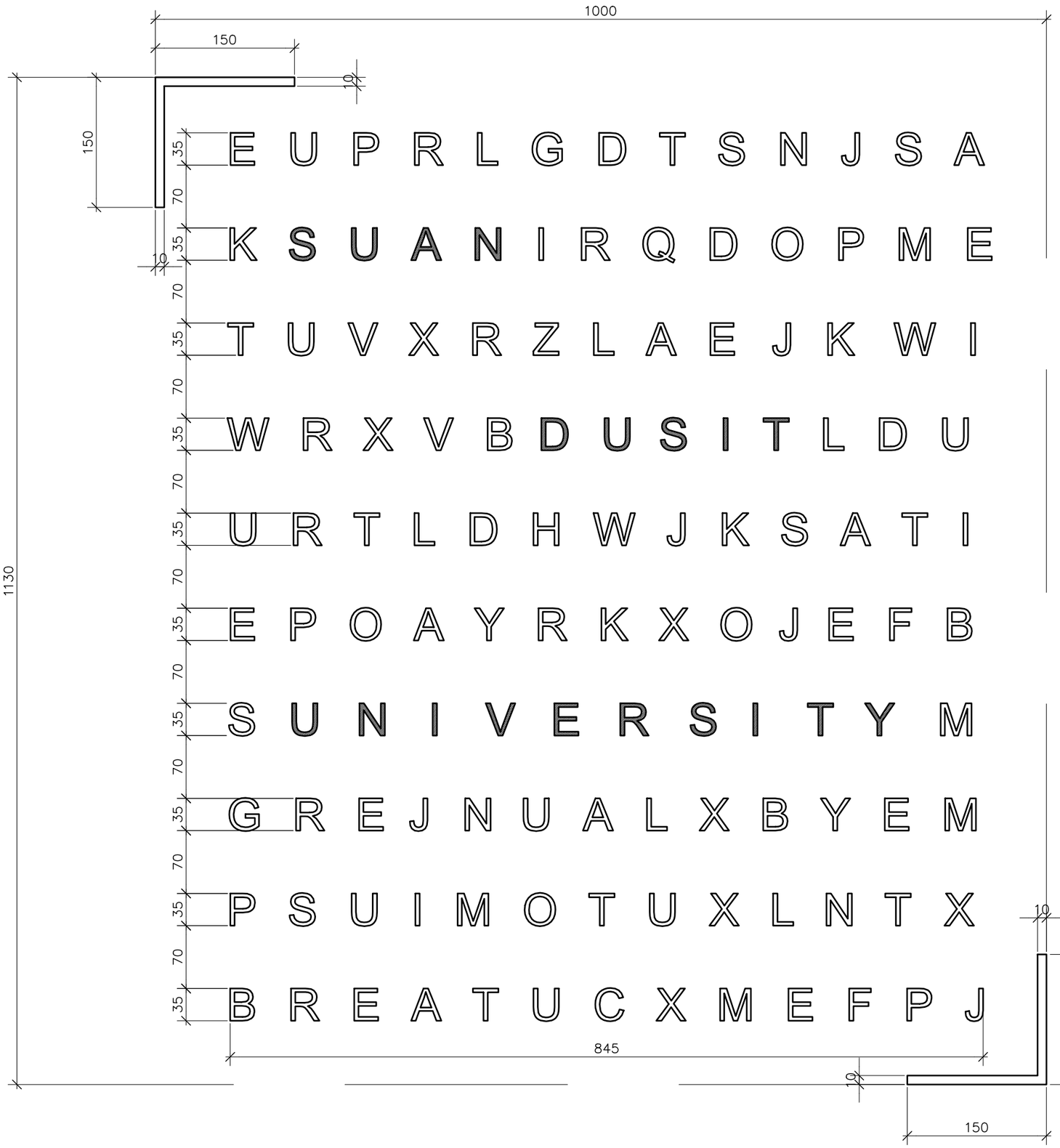

แบบขยาย 6G-10 1:5

วัสดุ : พลาสวูดหนา 6mm. ทำสี DI-CUT ตามแบบ
Font : Browallia UPC Regular

พื้นสี 6P 05
พื้นสี 6P 04

มหาวิทยาลัยสวนดุสิต

iP-ARCHTIST CO., LTD.
email: ip.archtist@gmail.com , visit us: www.facebook.com/ip-archtist
mobile: +66(0)865428006, +66(0)834428844

โครงการ :
ปรับปรุงห้องปฏิบัติการนิเทศศาสตร์และสื่อสารมวลชน แขวงดุสิต เขตดุสิต กรุงเทพมหานคร

สถานที่ก่อสร้าง :
มหาวิทยาลัยสวนดุสิต แขวงดุสิต เขตดุสิต กรุงเทพมหานคร

เจ้าของโครงการ :
มหาวิทยาลัยสวนดุสิต

สถาปนิก :
นาย ณัฐภูมิ ประไพบูรณ์ ส-สถ.3221
น.ส. อริสรา วงศ์จงใจหาญ ภ-สถ.25381
-

มัณฑนากร :
น.ส. ดาริกา เด่นศิริอักษร ภ-สน.1877
-

วิศวกรโครงสร้าง :
-
-

วิศวกรไฟฟ้า :
-
-

วิศวกรเครื่องกล :
-
-

วิศวกรสิ่งแวดล้อม :
-

คณะกรรมการจัดทำแบบรูปรายการงานก่อสร้าง :
นาย ชาคริช รอดอำพัน ประธานกรรมการ
นาย ณัฐภูมิ ประไพบูรณ์ กรรมการ
นาย กิตติ พรมแสง กรรมการและเลขานุการ

การแก้ไข

ลำดับ	รายละเอียด	วันที่

ชื่อแบบ : แบบขยายกราฟิก 6G-10

เลขที่โครงการ : 2021-13
เขียนแบบ โดย : iP
ตรวจสอบ โดย : -
วันที่ : 03/03/2023
มาตราส่วน A3 : 1:5
แบบเลขที่ : ID-Z6-510

สารบัญแบบระบบปรับอากาศและระบายอากาศ

หมายเลขแบบ	ชื่อแบบ	การแก้ไขล่าสุด	วันที่
AC-Z6-01	สารบัญแบบ		
AC-Z6-02	ไดอะแกรมระบบน้ำเย็น		
AC-Z6-03	ตารางเครื่องปรับอากาศ		
AC-Z6-04	ตารางพัดลมระบายอากาศ		
AC-Z6-05	ผังปรับอากาศ (ท่อน้ำเย็น)		
AC-Z6-06	ผังปรับอากาศ (ท่อน้ำทิ้ง)		
AC-Z6-07	ผังระบบระบายอากาศ		
AC-Z6-08	รายละเอียดการติดตั้ง 1		
AC-Z6-09	รายละเอียดการติดตั้ง 2		

มหาวิทยาลัยสวนดุสิต

iP-ARCHTIST CO., LTD.
email: ip.archtist@gmail.com , visit us: www.facebook.com/ip-archtist
mobile: +66(0)865428006, +66(0)834428844

โครงการ :
ปรับปรุงห้องปฏิบัติการนิเทศศาสตร์และสื่อสารมวลชน แขวงดุสิต เขตดุสิต กรุงเทพมหานคร

สถานที่ก่อสร้าง :
มหาวิทยาลัยสวนดุสิต แขวงดุสิต เขตดุสิต กรุงเทพมหานคร

เจ้าของโครงการ :
มหาวิทยาลัยสวนดุสิต

สถาปนิก :
นาย ณัฐภูมิ ประไพบูรณ์ ส-สถ.3221
น.ส. อริสรา วงศ์จงใจหาญ ภ-สถ.25381
-

มัณฑนากร :
น.ส. ดาริกา เด่นศิริอักษร ภ-สน.1877
-

วิศวกรโครงสร้าง :
-
-

วิศวกรไฟฟ้า :
-
-

วิศวกรเครื่องกล :
-
-

วิศวกรสิ่งแวดล้อม :
-

คณะกรรมการจัดทำแบบรูปรายการงานก่อสร้าง :
นาย ชาคริช รอดอำพัน ประธานกรรมการ
นาย ณัฐภูมิ ประไพบูรณ์ กรรมการ
นาย กิตติ พรมแสง กรรมการและเลขานุการ

การแก้ไข

ลำดับ	รายละเอียด	วันที่

ชื่อแบบ :
สารบัญแบบ

เลขที่โครงการ : 2021-13
เขียนแบบ โดย : iP
ตรวจสอบ โดย : -
วันที่ : 03/03/2023
มาตราส่วน A3 : NTS.
แบบเลขที่ : AC-Z6-01

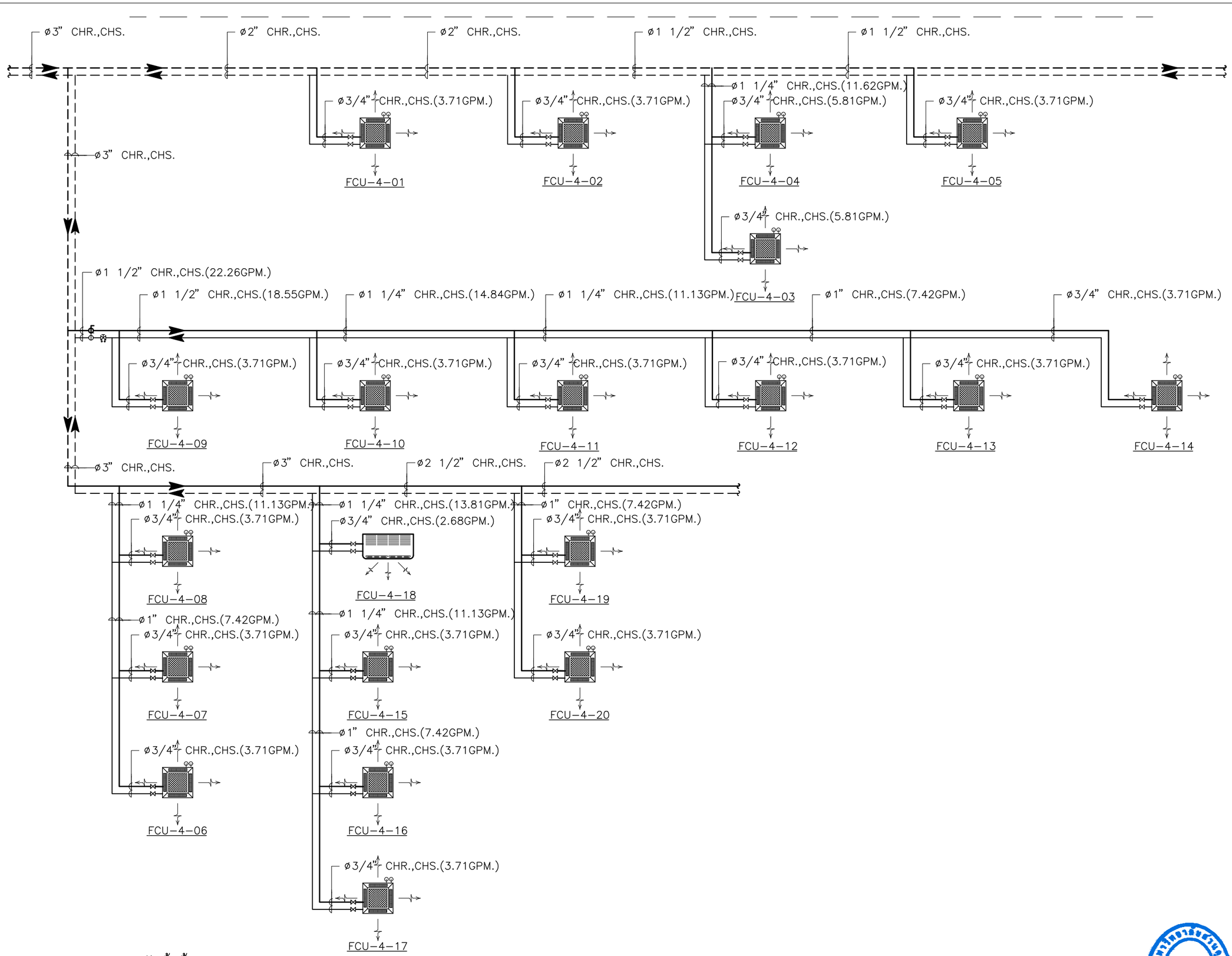

ไดอะแกรมระบบน้ำเย็น NTS.

มหาวิทยาลัยสวนดุสิต

iP-ARCHTIST CO., LTD.
email: ip.archtist@gmail.com , visit us: www.facebook.com/ip-archtist
mobile: +66(0)865428006, +66(0)834428844

โครงการ :
ปรับปรุงห้องปฏิบัติการนิเทศศาสตร์และสื่อสารมวลชน แขวงดุสิต เขตดุสิต กรุงเทพมหานคร

สถานที่ก่อสร้าง :
มหาวิทยาลัยสวนดุสิต แขวงดุสิต เขตดุสิต กรุงเทพมหานคร

เจ้าของโครงการ :
มหาวิทยาลัยสวนดุสิต

สถาปนิก :
นาย ณัฐภูมิ ประไพบูรณ์ ส-สถ.3221
น.ส. อริสรา วงศ์จงใจหาญ ภ-สถ.25381
-

มัณฑนากร :
น.ส. ดาริกา เด่นศิริอักษร ภ-สน.1877
-

วิศวกรโครงสร้าง :
-
-

วิศวกรไฟฟ้า :
-
-

วิศวกรเครื่องกล :
-
-

วิศวกรสิ่งแวดล้อม :
-

คณะกรรมการจัดทำแบบรูปรายการงานก่อสร้าง :
นาย ชาคริช รอดอำพัน ประธานกรรมการ
นาย ณัฐภูมิ ประไพบูรณ์ กรรมการ
นาย กิตติ พรมแสง กรรมการและเลขานุการ

การแก้ไข

ลำดับ	รายละเอียด	วันที่

ชื่อแบบ :
ไดอะแกรมระบบน้ำเย็น

เลขที่โครงการ :	2021-13
เขียนแบบ โดย :	iP
ตรวจสอบ โดย :	-
วันที่ :	03/03/2023
มาตราส่วน A3 :	NTS.
แบบเลขที่ :	AC-Z6-02

UNIT FOR AIR COOLED CHILLER SCHEDULE

FLOOR	UNIT No.	QUANTITY SET (S)	SERVICE AREA	TYPE	TC ⊙ (BTUH)	SHC ⊙ (BTUH)	ENTERING AIR TEMPERATURE °F db/°F wb	LEVING AIR TEMPERATURE °F db/°F wb	SUPPLY AIR ⊙ (CFM)	FRESH AIR ⊙ (CFM)	EXTERNAL STATIC PRESSURE ⊙(IN.W.G.)	COIL SCHEDULE			CHILLED WATER PIPE (IN)	DRAIN (IN)	FAN MOTER (KW.)	V/PH/HZ	REMARK
												CHILLED WATER							
												FLOW GPM.	INTERING TEMP °F	LEAVING TEMP °F					
ชั้น 4	FCU-4-(01-02)	2	ประชุม 2	CASSETTE	19,900	13,930	80/67	–	800	–	0.30	3.71	45	55	1/2	1	0.62	220/1/50	
	FCU-4-(03-04)	2	ประชุม 1	CASSETTE	30,900	21,630	80/67	–	800	–	0.30	5.81	45	55	1/2	1	0.62	220/1/50	
	FCU-4-05	1	PANTRY	CASSETTE	19,900	13,930	80/67	–	800	–	0.30	3.71	45	55	1/2	1	0.62	220/1/50	
	FCU-4-(06-14)	9	โถงต้อนรับ	CASSETTE	19,900	13,930	80/67	–	800	–	0.30	3.71	45	55	1/2	1	0.62	220/1/50	
	FCU-4-(15-17)	3	OFFICE	CASSETTE	19,900	13,930	80/67	–	800	–	0.30	3.71	45	55	1/2	1	0.62	220/1/50	
	FCU-4-18	1	OFFICE	CEILING EXPOSE	14,400	10,080	80/67	–	400	–	0.30	2.68	45	55	1/2	3/4	0.53	220/1/50	
	FCU-4-(19-20)	2	สำนักงาน	CASSETTE	19,900	13,930	80/67	–	800	–	0.30	3.71	45	55	1/2	1	0.62	220/1/50	



มหาวิทยาลัยสวนดุสิต

iP-ARCHTIST CO., LTD.
email: ip.archtist@gmail.com , visit us: www.facebook.com/ip-archtist
mobile: +66(0)865428006, +66(0)834428844

โครงการ :
ปรับปรุงห้องปฏิบัติการนิเทศศาสตร์และสื่อสารมวลชน แขวงดุสิต เขตดุสิต กรุงเทพมหานคร

สถานที่ก่อสร้าง :
มหาวิทยาลัยสวนดุสิต แขวงดุสิต เขตดุสิต กรุงเทพมหานคร

เจ้าของโครงการ :
มหาวิทยาลัยสวนดุสิต

สถาปนิก :
นาย ณัฐภูมิ ประไพบูรณ์ ส-สถ.3221
น.ส. อริสรา วงศ์จงใจหาญ ภ-สถ.25381
-

มัณฑนากร :
น.ส. ดาริกา เด่นศิริอักษร ภ-สน.1877
-

วิศวกรโครงสร้าง :
-
-

วิศวกรไฟฟ้า :
-
-

วิศวกรเครื่องกล :
-
-

วิศวกรสิ่งแวดล้อม :
-

คณะกรรมการจัดทำแบบรูปรายการงานก่อสร้าง :
นาย ชาคริช รอดอำพัน ประธานกรรมการ
นาย ณัฐภูมิ ประไพบูรณ์ กรรมการ
นาย กิตติ พรมแสง กรรมการและเลขานุการ

การแก้ไข

ลำดับ	รายละเอียด	วันที่

ชื่อแบบ :
ตารางเครื่องปรับอากาศ

เลขที่โครงการ :	2021-13
เขียนแบบ โดย :	iP
ตรวจสอบ โดย :	-
วันที่ :	03/03/2023
มาตราส่วน A3 :	NTS.
แบบเลขที่ :	AC-Z6-03

EQUIPMENT SCHEDULE : VENTILATION FAN

UNIT NO.	QT'Y SET(S)	SERVICES OR APPLICATION	TYPE OF FAN	AIR FLOW RATE CFM	EXTERNAL STATIC PRESSURE (APPROX.) IN.WG	MAXIMUM FAN POWER CONSUME (APPROX.) KW	TYPE OF MOTOR STARTER	POWER SUPPLY SYSTEM V/ø/HZ	NO. OF PANEL BOARD	REMARKS
		4th FLOOR								
EF-4-01 to 03	3	ประชุม 2	WD	200	–	0.05	–	220/1/50	–	
EF-4-04 to 06	3	ประชุม 1	WD	200	–	0.05	–	220/1/50	–	
EF-4-07	1	PANTRY	WD	200	–	0.05	–	220/1/50	–	
EF-4-08 to 09	2	โถงต้อนรับ	WD	200	–	0.05	–	220/1/50	–	
EF-4-10 to 11	2	OFFICE	WD	200	–	0.05	–	220/1/50	–	
EF-4-12	1	OFFICE	WD	80	–	0.03	–	220/1/50	–	
EF-4-13 to 14	2	สำนักงาน	WD	200	–	0.05	–	220/1/50	–	

NOTES: –

1. FOR ALL VENTILATING FANS WITHOUT STARTERS, THE ELECTRICAL CONTRACTOR SHALL PROVIDE ELECTRICAL POWER SUPPLY TO THE LOCATIONS NEAR THE VENTILATING FANS COMPLETED WITH ELECTRICAL OUTLET OR CONNECTION BOX AND ON–OFF SWITCH.
2. TYPE OF VENTILATING FANS

AX–AP–B/D = AXIAL FAN – ADJUSTABLE PITCH – BELT/DIRECT DRIVE

CEF = CEILING EXHAUST FAN

PF–W–C/I = PROPELLER FAN,–WALL MOUNT–COMMERCIAL/INDUSTRIAL TYPE

WD = WINDOW MOUNT

CF–B/F–D/S–B/D = CENTRIFUGAL FAN – BACKWARD/FORWARD CURVE – DOUBLE/SINGLE INLET – BELT/DIRECT DRIVE

IDJF = INDUCED JET FAN

RV–I/G/U = ROOF VENTILATOR – INTAKE/GENERAL/UPBLAST TYPE

SAX = SMALL AXIAL FAN DIRECT DRIVE

3. SMOKE EXTRACT FAN AND PRESSURIZED FAN SHALL BE RATED AT MINIMUM OF 250OC / 2 HOURS AND NON–OVERLOAD FAN TYPE
4. FANS DELIVERY CORROSIVE GAS OR AIR. THE MAIN COMPONENT SHALL BE CONSTRUCTED OF PVC OR FRP MATERIAL. FOR THE METAL PARTS, THEY SHALL BE CONSTRUCTED OF STAINLESS STEEL.
5. KITCHEN EXHAUST FAN SHALL BE USED WITH OVERHUNG TYPE BACKWARD CURVE BLADE, EPOXY COATED AND HIGH TEMP. FAN TYPE

มหาวิทยาลัยสวนดุสิต

iP-ARCHTIST CO., LTD.
email: ip.archtist@gmail.com , visit us: www.facebook.com/ip-archtist
mobile: +66(0)865428006, +66(0)834428844

โครงการ :
ปรับปรุงห้องปฏิบัติการนิเทศศาสตร์และสื่อสารมวลชน แขวงดุสิต เขตดุสิต กรุงเทพมหานคร

สถานที่ก่อสร้าง :
มหาวิทยาลัยสวนดุสิต แขวงดุสิต เขตดุสิต กรุงเทพมหานคร

เจ้าของโครงการ :
มหาวิทยาลัยสวนดุสิต

สถาปนิก :
นาย ณัฐภูมิ ประไพบูรณ์ ส-สถ.3221
น.ส. อริสรา วงศ์จงใจหาญ ภ-สถ.25381
-

มัณฑนากร :
น.ส. ดาริกา เด่นศิริอักษร ภ-สน.1877
-

วิศวกรโครงสร้าง :
-
-

วิศวกรไฟฟ้า :
-
-

วิศวกรเครื่องกล :
-
-

วิศวกรสิ่งแวดล้อม :
-

คณะกรรมการจัดทำแบบรูปรายการงานก่อสร้าง :
นาย ชาคริช รอดอำพัน ประธานกรรมการ
นาย ณัฐภูมิ ประไพบูรณ์ กรรมการ
นาย กิตติ พรมแสง กรรมการและเลขานุการ

การแก้ไข

ลำดับ	รายละเอียด	วันที่

ชื่อแบบ :
ตารางพัดลมระบายอากาศ

เลขที่โครงการ : 2021-13
เขียนแบบ โดย : iP
ตรวจสอบ โดย : -
วันที่ : 03/03/2023
มาตราส่วน A3 : NTS.
แบบเลขที่ : AC–Z6–04

ท่อน้ำเดิม

ท่อน้ำใหม่

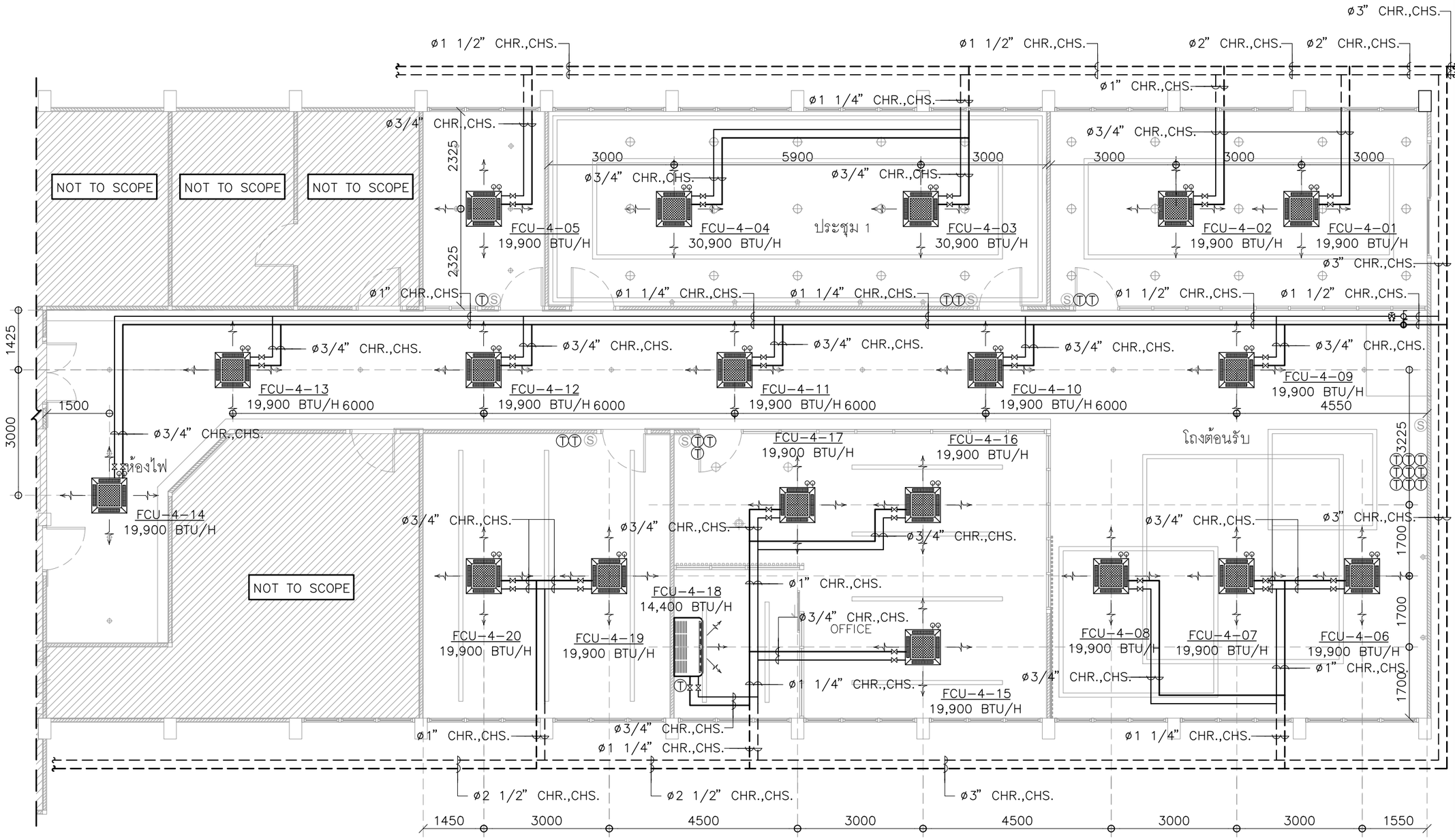

T wire remote controller

cassette type

ceiling type

ผังปรับอากาศ (ท่อน้ำเย็น) 1:100

มหาวิทยาลัยสวนดุสิต

iP-ARCHTIST CO., LTD.
email: ip.archtist@gmail.com , visit us: www.facebook.com/ip-archtist
mobile: +66(0)865428006, +66(0)834428844

โครงการ :
ปรับปรุงห้องปฏิบัติการนิเทศศาสตร์และสื่อสารมวลชน แขวงดุสิต เขตดุสิต กรุงเทพมหานคร

สถานที่ก่อสร้าง :
มหาวิทยาลัยสวนดุสิต แขวงดุสิต เขตดุสิต กรุงเทพมหานคร

เจ้าของโครงการ :
มหาวิทยาลัยสวนดุสิต

สถาปนิก :
นาย ณัฐภูมิ ประไพบูรณ์ ส-สถ.3221
น.ส. อริสรา วงศ์จงใจหาญ ภ-สถ.25381
-

มัณฑนากร :
น.ส. ดาริกา เด่นศิริอักษร ภ-สน.1877
-

วิศวกรโครงสร้าง :
-
-

วิศวกรไฟฟ้า :
-
-

วิศวกรเครื่องกล :
-
-

วิศวกรสิ่งแวดล้อม :
-

คณะกรรมการจัดทำแบบรูปรายการงานก่อสร้าง :
นาย ชาคริช รอดอำพัน ประธานกรรมการ
นาย ณัฐภูมิ ประไพบูรณ์ กรรมการ
นาย กิตติ พรมแสง กรรมการและเลขานุการ

การแก้ไข

ลำดับ	รายละเอียด	วันที่

ชื่อแบบ :
ผังปรับอากาศ (ท่อน้ำเย็น)

เลขที่โครงการ :	2021-13
เขียนแบบ โดย :	iP
ตรวจสอบ โดย :	-
วันที่ :	03/03/2023
มาตราส่วน A3 :	1:100

แบบเลขที่ :
AC-Z6-05

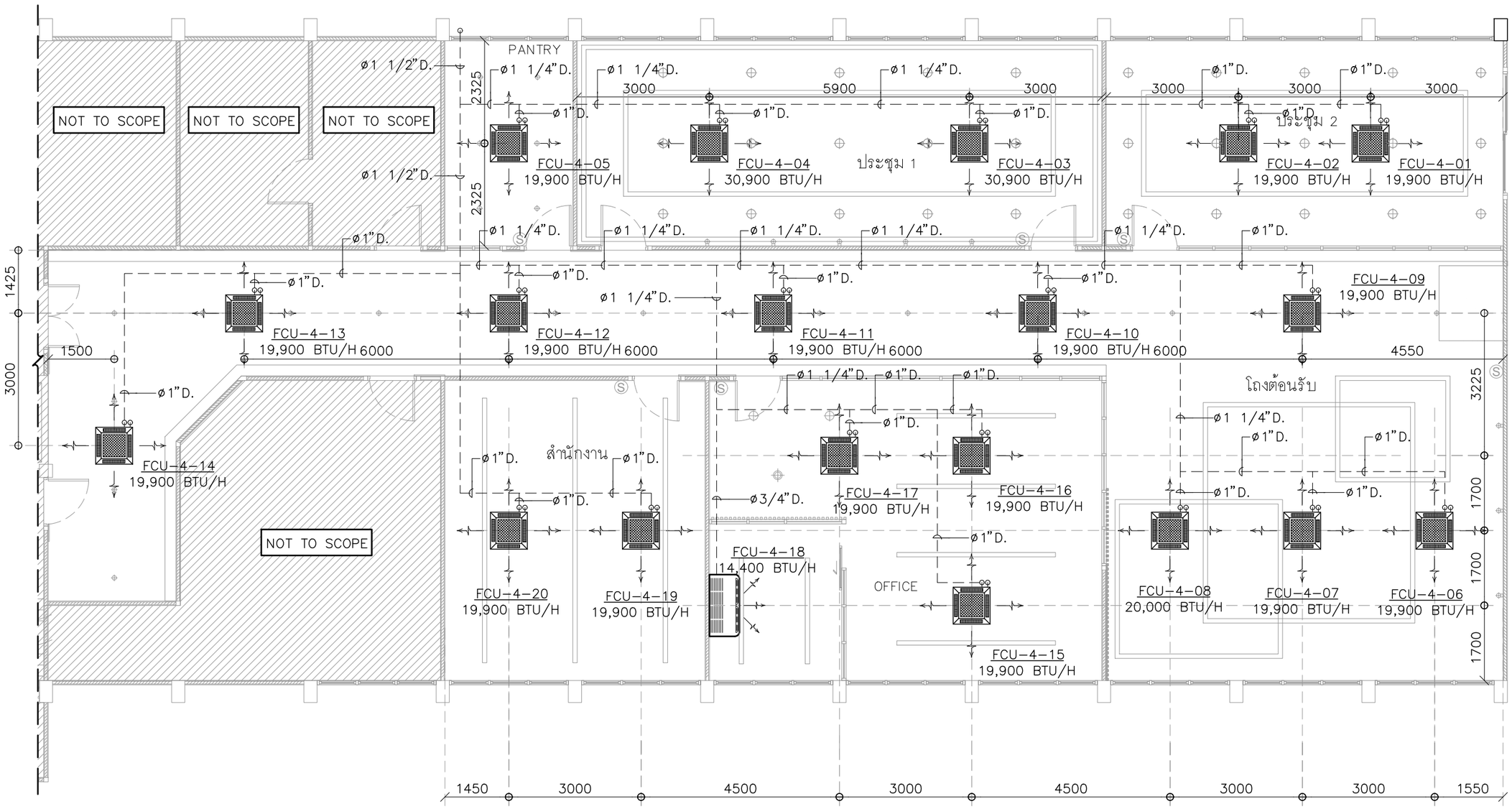

ผังปรับอากาศ (ท่อน้ำทิ้ง) 1:100

มหาวิทยาลัยสวนดุสิต

iP-ARCHTIST CO., LTD.
email: ip.archtist@gmail.com , visit us: www.facebook.com/ip-archtist
mobile: +66(0)865428006, +66(0)834428844

โครงการ :
ปรับปรุงห้องปฏิบัติการนิเทศศาสตร์และสื่อสารมวลชน แขวงดุสิต เขตดุสิต กรุงเทพมหานคร

สถานที่ก่อสร้าง :
มหาวิทยาลัยสวนดุสิต แขวงดุสิต เขตดุสิต กรุงเทพมหานคร

เจ้าของโครงการ :
มหาวิทยาลัยสวนดุสิต

สถาปนิก :
นาย ณัฐภูมิ ประไพบูรณ์ ส-สถ.3221
น.ส. อริสรา วงศ์จงใจหาญ ภ-สถ.25381
-

มัณฑนากร :
น.ส. ดาริกา เด่นศิริอักษร ภ-สน.1877
-

วิศวกรโครงสร้าง :
-
-

วิศวกรไฟฟ้า :
-
-

วิศวกรเครื่องกล :
-
-

วิศวกรสิ่งแวดล้อม :
-

คณะกรรมการจัดทำแบบรูปรายการงานก่อสร้าง :
นาย ชาคริช รอดอำพัน ประธานกรรมการ
นาย ณัฐภูมิ ประไพบูรณ์ กรรมการ
นาย กิตติ พรมแสง กรรมการและเลขานุการ

การแก้ไข

ลำดับ	รายละเอียด	วันที่

ชื่อแบบ :
ผังปรับอากาศ (ท่อน้ำทิ้ง)

เลขที่โครงการ :	2021-13
เขียนแบบ โดย :	iP
ตรวจสอบ โดย :	-
วันที่ :	03/03/2023
มาตราส่วน A3 :	1:100
แบบเลขที่ :	AC-Z6-06

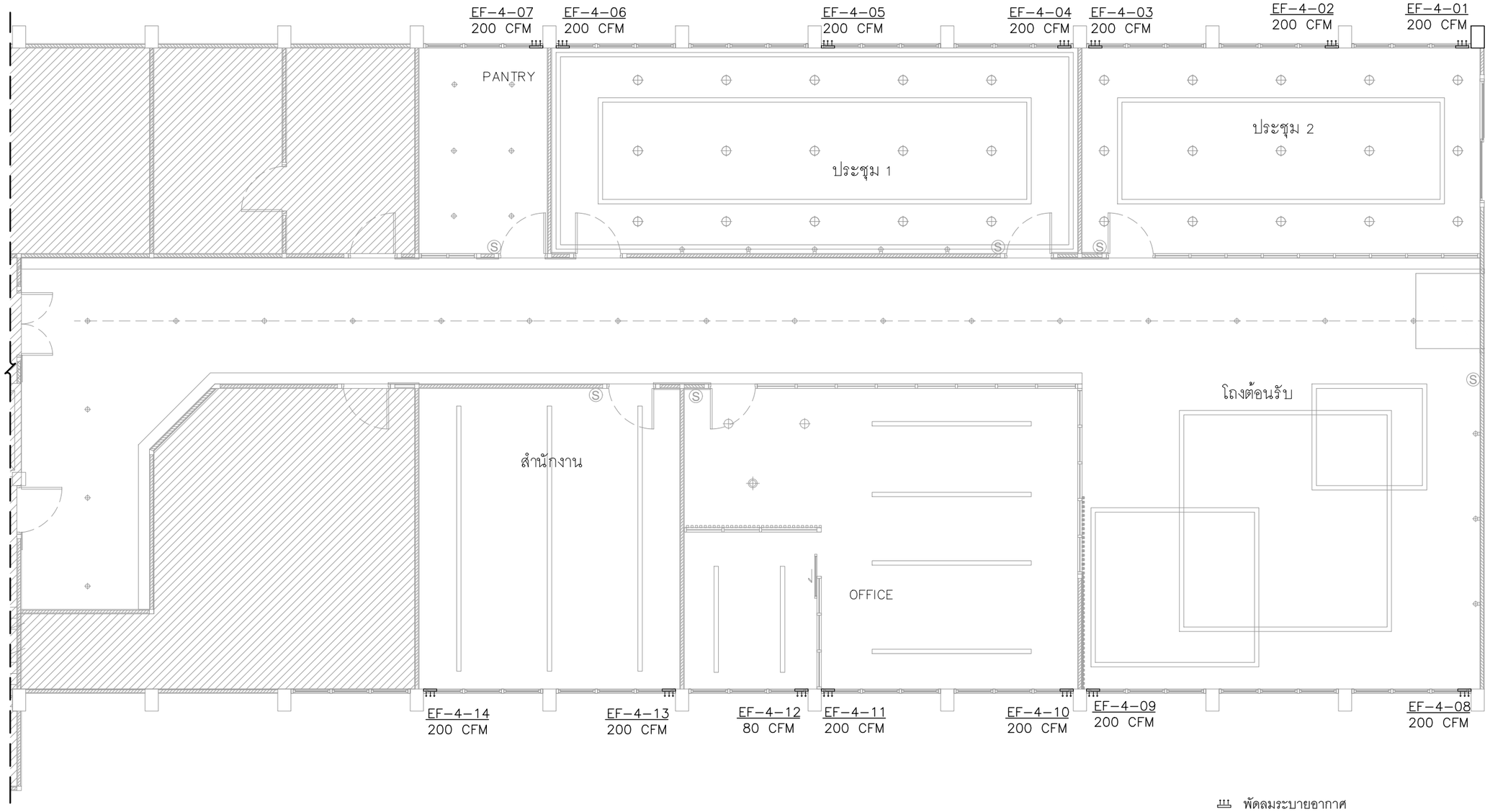

พัดลมระบายอากาศ
(เชื่อมต่อกับเมนไฟฟ้าระบบแสงสว่างของแต่ละห้อง)

ผังระบบระบายอากาศ 1:100

มหาวิทยาลัยสวนดุสิต

iP-ARCHTIST CO., LTD.
email: ip.archtist@gmail.com , visit us: www.facebook.com/ip-archtist
mobile: +66(0)865428006, +66(0)834428844

โครงการ :
ปรับปรุงห้องปฏิบัติการนิเทศศาสตร์และสื่อสารมวลชน แขวงดุสิต เขตดุสิต กรุงเทพมหานคร

สถานที่ก่อสร้าง :
มหาวิทยาลัยสวนดุสิต แขวงดุสิต เขตดุสิต กรุงเทพมหานคร

เจ้าของโครงการ :
มหาวิทยาลัยสวนดุสิต

สถาปนิก :
นาย ณัฐภูมิ ประไพบูรณ์ ส-สถ.3221
น.ส. อริสรา วงศ์จงใจหาญ ภ-สถ.25381
-

มัณฑนากร :
น.ส. ดาริกา เด่นศิริอักษร ภ-สน.1877
-

วิศวกรโครงสร้าง :
-
-

วิศวกรไฟฟ้า :
-
-

วิศวกรเครื่องกล :
-
-

วิศวกรสิ่งแวดล้อม :
-

คณะกรรมการจัดทำแบบรูปรายการงานก่อสร้าง :
นาย ชาคริช รอดอำพัน ประธานกรรมการ
นาย ณัฐภูมิ ประไพบูรณ์ กรรมการ
นาย กิตติ พรมแสง กรรมการและเลขานุการ

การแก้ไข

ลำดับ	รายละเอียด	วันที่

ชื่อแบบ : ผังระบบระบายอากาศ

เลขที่โครงการ :	2021-13
เขียนแบบ โดย :	iP
ตรวจสอบ โดย :	-
วันที่ :	03/03/2023
มาตราส่วน A3 :	1:100
แบบเลขที่ :	AC-Z6-07

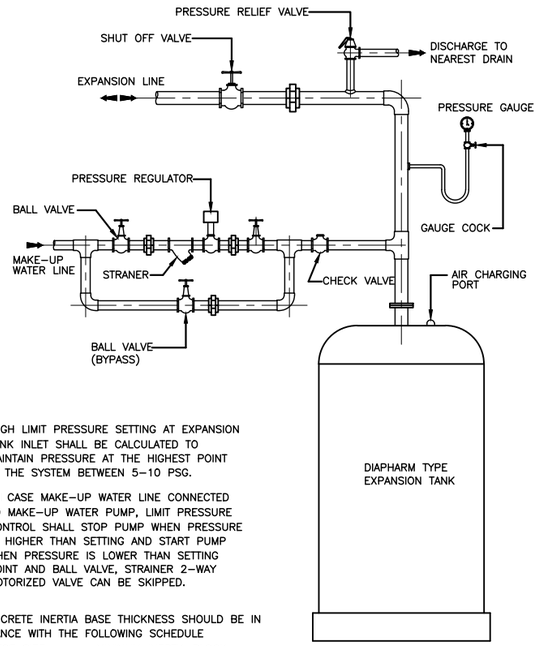

NOTE :

1.) HIGH LIMIT PRESSURE SETTING AT EXPANSION TANK INLET SHALL BE CALCULATED TO MAINTAIN PRESSURE AT THE HIGHEST POINT IN THE SYSTEM BETWEEN 5–10 PSG.

2.) IN CASE MAKE–UP WATER LINE CONNECTED TO MAKE–UP WATER PUMP, LIMIT PRESSURE CONTROL SHALL STOP PUMP WHEN PRESSURE IN HIGHER THAN SETTING AND START PUMP WHEN PRESSURE IS LOWER THAN SETTING POINT AND BALL VALVE, STRAINER 2–WAY MOTORIZED VALVE CAN BE SKIPPED.

THE CONCRETE INERTIA BASE THICKNESS SHOULD BE IN ACCORDANCE WITH THE FOLLOWING SCHEDULE

MOTOE SIZE	MINIMUM INERTIA BLOCK THICKNESS REQUIRED
5 HP. TO 20 HP.	6" (15.25 CM.)
20 HP. TO 60 HP.	8" (20.3 CM.)
60 HP. TO 100 HP.	10" (25.5 CM.)
GREATER THAN 100 HP.	12" (30.5 CM.)

CLOSED TYPE EXPANSION TANK

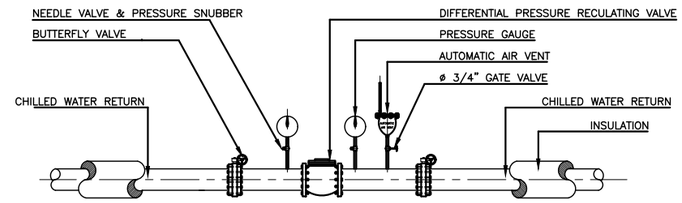

DIFFERENTIAL PRESSURE RECULATING VALVE PIPING DETAIL

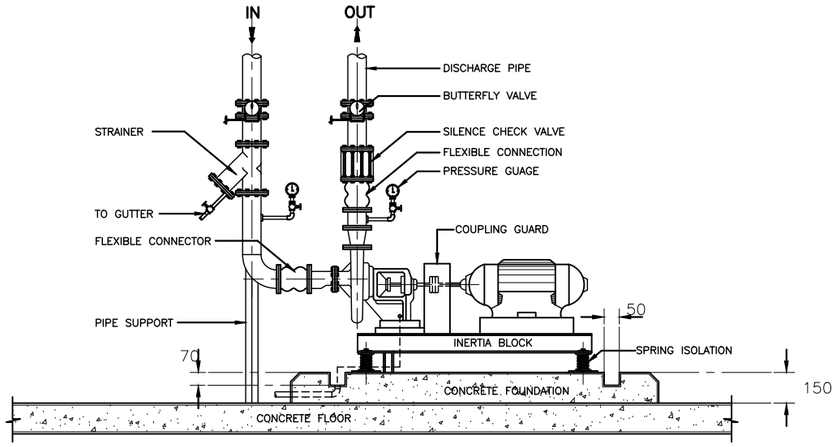

END SUCTION CENTRIFUGAL PUMP

THE CONCRETE INERTIA BASE THICKNESS SHOULD BE IN ACCORDANCE WITH THE FOLLOWING SCHEDULE

MOTOE SIZE	MINIMUM INERTIA BLOCK THICKNESS REQUIRED
5 HP. TO 20 HP.	6" (15.25 CM.)
20 HP. TO 60 HP.	8" (20.3 CM.)
60 HP. TO 100 HP.	10" (25.5 CM.)
GREATER THAN 100 HP.	12" (30.5 CM.)

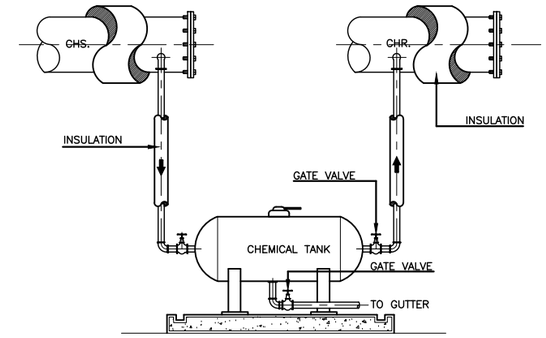

BY PASS FEEDER CHEMICAL TANK INSTALLATION DETAIL

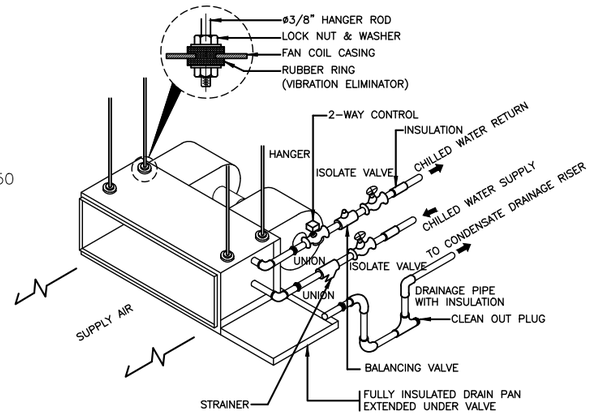

DETAIL OF FAN COIL UNIT INSTALLATION

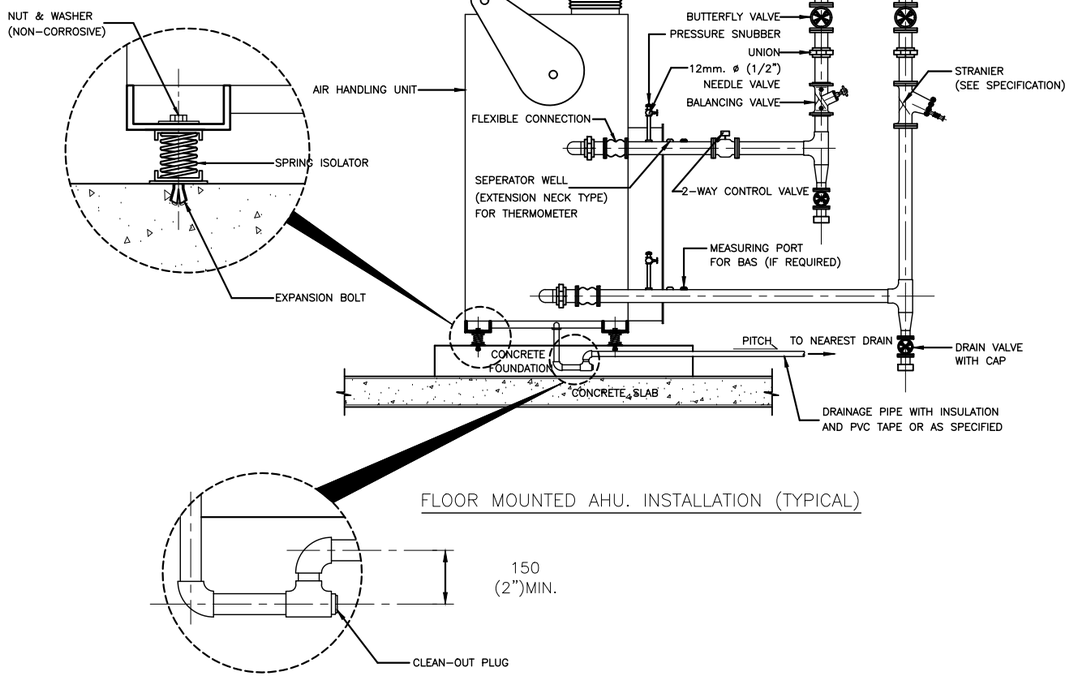

FLOOR MOUNTED AHU. INSTALLATION (TYPICAL)

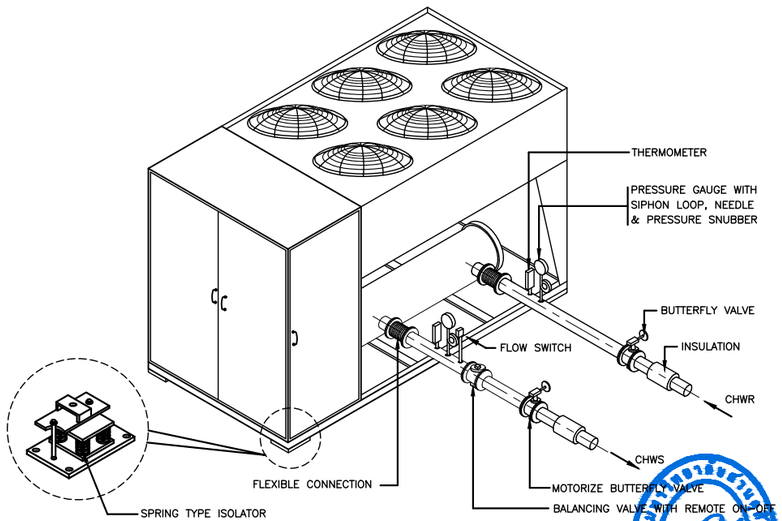

AIR COOLED WATER CHILLER INSTALLATION

มหาวิทยาลัยสวนดุสิต

iP-ARCHTIST CO., LTD.
email: ip.archtist@gmail.com , visit us: www.facebook.com/ip-archtist
mobile: +66(0)865428006, +66(0)834428844

โครงการ :
ปรับปรุงห้องปฏิบัติการนิเทศศาสตร์และสื่อสารมวลชน แขวงดุสิต เขตดุสิต กรุงเทพมหานคร

สถานที่ก่อสร้าง :
มหาวิทยาลัยสวนดุสิต แขวงดุสิต เขตดุสิต กรุงเทพมหานคร

เจ้าของโครงการ :
มหาวิทยาลัยสวนดุสิต

สถาปนิก :
นาย ณัฐภูมิ ประไพบูรณ์ ส-สถ.3221
น.ส. อริสรา วงศ์จงใจหาญ ภ-สถ.25381
-

มัณฑนากร :
น.ส. ดาริกา เด่นศิริอักษร ภ-สน.1877
-

วิศวกรโครงสร้าง :
-
-

วิศวกรไฟฟ้า :
-
-

วิศวกรเครื่องกล :
-
-

วิศวกรสิ่งแวดล้อม :
-

คณะกรรมการจัดทำแบบรูปรายการงานก่อสร้าง :
นาย ชาคริช รอดอำพัน ประธานกรรมการ
นาย ณัฐภูมิ ประไพบูรณ์ กรรมการ
นาย กิตติ พรมแสง กรรมการและเลขานุการ

การแก้ไข

ลำดับ	รายละเอียด	วันที่

ชื่อแบบ : รายละเอียดการติดตั้ง 1

เลขที่โครงการ :	2021-13
เขียนแบบ โดย :	iP
ตรวจสอบ โดย :	-
วันที่ :	03/03/2023
มาตราส่วน A3 :	NTS.
แบบเลขที่ :	AC–Z6–08

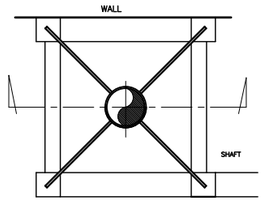

PLAN

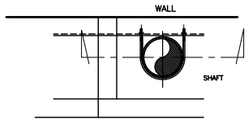

PLAN

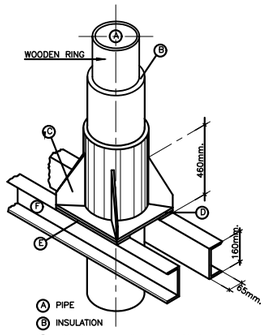

Ⓐ PIPE
Ⓑ INSULATION
Ⓒ WEDGE 12 mm. THICK WELDED TO TUBE GUIDE.
Ⓓ 12 mm., THICK M.S. PLATE.
Ⓔ 9.5 mm., THICK NEOPRENE PAD.
Ⓕ CHANNEL.

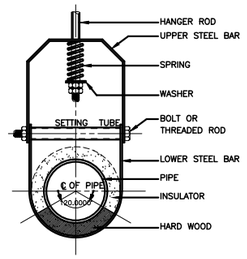

HANGER SUPPORTS FOR INSULATED PIPE

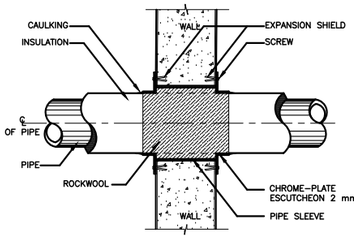

PIPE SLEEVE THROUGH INTERIOR WALL

INSULATION PIPE HANGER TABLE

PIPE SIDE mm. (in)	HANGER ROD mm. (in)	UPPER BAR mm. (in)	LOWER BAR mm. (in)	BOLT OR ROD mm. (in)	MIN CLEARANCE mm. (in)
15 ($\frac{1}{2}$)	9 ($\frac{3}{8}$)	25x3 ($1\frac{1}{8}$)	25x3 ($1\frac{1}{8}$)	6 ($\frac{1}{4}$)	16 ($\frac{5}{8}$)
20 ($\frac{3}{4}$)	9 ($\frac{3}{8}$)	25x3 ($1\frac{1}{8}$)	25x3 ($1\frac{1}{8}$)	6 ($\frac{1}{4}$)	19 ($\frac{3}{4}$)
25 (1)	9 ($\frac{3}{8}$)	25x3 ($1\frac{1}{8}$)	25x3 ($1\frac{1}{8}$)	6 ($\frac{1}{4}$)	21 ($1\frac{3}{16}$)
32 ($1\frac{1}{4}$)	9 ($\frac{3}{8}$)	25x3 ($1\frac{1}{8}$)	25x3 ($1\frac{1}{8}$)	6 ($\frac{1}{4}$)	27 ($1\frac{1}{16}$)
40 ($1\frac{1}{4}$)	9 ($\frac{3}{8}$)	25x3 ($1\frac{1}{8}$)	25x3 ($1\frac{1}{8}$)	6 ($\frac{1}{4}$)	33 ($1\frac{5}{16}$)
50 (2)	9 ($\frac{3}{8}$)	25x3 ($1\frac{1}{8}$)	25x3 ($1\frac{1}{8}$)	6 ($\frac{1}{4}$)	41 ($1\frac{5}{8}$)
65 ($2\frac{1}{2}$)	12 ($\frac{1}{2}$)	30x5 ($1\frac{1}{4}\times\frac{3}{16}$)	30x5 ($1\frac{1}{4}\times\frac{3}{16}$)	9 ($\frac{3}{8}$)	44 ($1\frac{3}{4}$)
80 (3)	12 ($\frac{1}{2}$)	30x5 ($1\frac{1}{4}\times\frac{3}{16}$)	30x5 ($1\frac{1}{4}\times\frac{3}{16}$)	9 ($\frac{3}{8}$)	44 ($1\frac{3}{4}$)
100 (4)	15 ($\frac{5}{8}$)	30x6 ($1\frac{1}{4}\times1\frac{1}{4}$)	30x5 ($1\frac{1}{4}\times\frac{3}{16}$)	9 ($\frac{3}{8}$)	52 ($2\frac{1}{16}$)

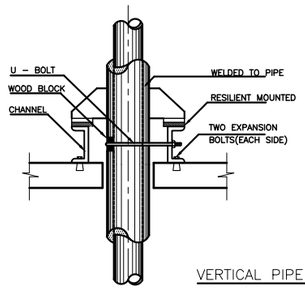

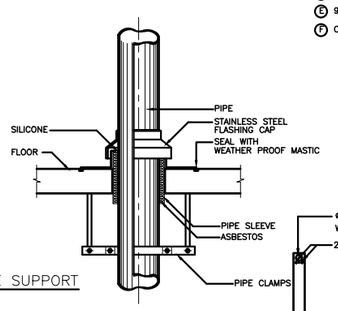

VERTICAL PIPE SUPPORT

INDOOR OUTDOOR

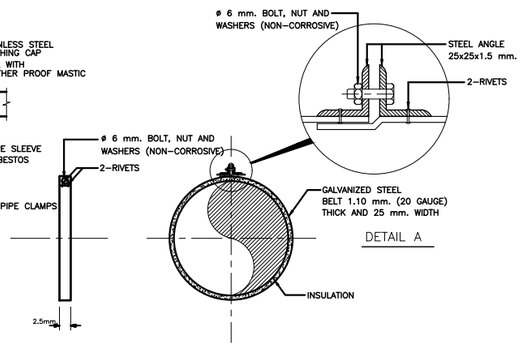

DETAIL A

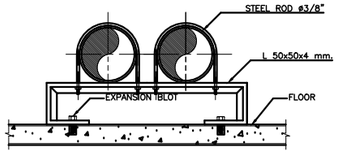

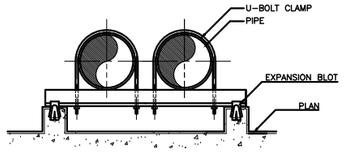

OUTDOOR PIPE SUPPORT

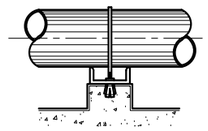

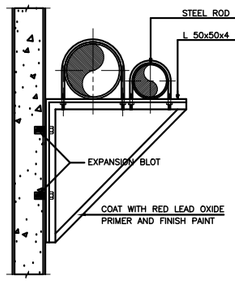

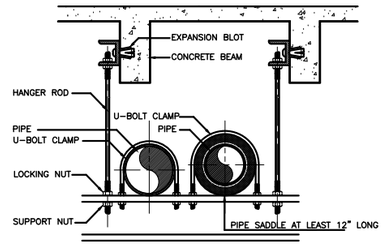

HORIZONTAL PIPE SUPPORT

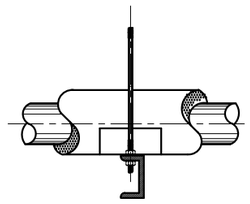

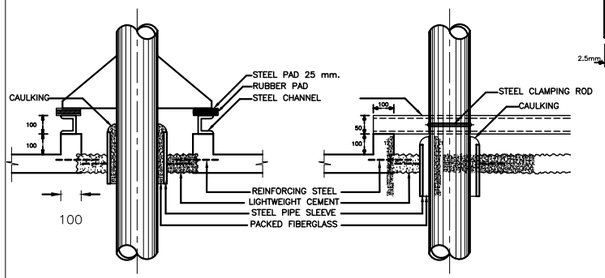

SECTION

SECTION

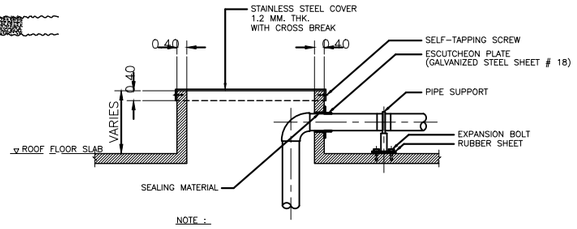

NOTE :-
ESCUTCHEON PLATE SHELL BE MADE OF SS 304 WHERE VISBLE TO PUBLIC AND CAN BE MADE OF GALVANIZED STEEL IN CEILING OR SEE SPECIFICATION

PIPE PASS THRU ROOF FLOOR

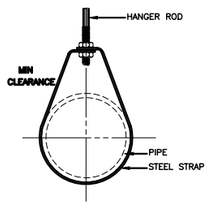

PIPE HANGER SUPPORTS

PIPE 'S SUPPORT TABLE

PIPE SIZE mm. (in)	HANGER ROD mm. (in)	STRAP SIZE mm. (in)	MIN CLEARANCE mm. (in)
15 ($\frac{1}{2}$)	9 ($\frac{3}{8}$)	25 x 1.5 (1 x 0.06)	40 ($1\frac{1}{2}$)
20 ($\frac{3}{4}$)	9 ($\frac{3}{8}$)	25 x 1.5 (1 x 0.06)	40 ($1\frac{1}{2}$)
25 (1)	9 ($\frac{3}{8}$)	25 x 1.5 (1 x 0.06)	40 ($1\frac{1}{2}$)
32 ($1\frac{1}{2}$)	9 ($\frac{3}{8}$)	25 x 1.5 (1 x 0.06)	40 ($1\frac{1}{2}$)
40 ($1\frac{1}{2}$)	9 ($\frac{3}{8}$)	25 x 3 (1 x 1/8)	40 ($1\frac{1}{2}$)
50 (2)	9 ($\frac{3}{8}$)	25 x 3 (1 x 1/8)	40 ($1\frac{1}{2}$)

PIPE RISER

NOMINAL PIPE SIZE mm.	(IN)	STEEL CHANNEL (mm.)	U-BOLT SIZE (mm.)	(IN)	EXPANSION BOLT (mm.)	(IN)	WIDTH OF WOOD (mm.)	(IN)
15	$\frac{1}{2}$	75x40x5	6	$\frac{1}{4}$	6	$\frac{1}{4}$	38	$1\frac{1}{2}$
20	$\frac{3}{4}$	75x40x5	6	$\frac{1}{4}$	6	$\frac{1}{4}$	38	$1\frac{1}{2}$
25	1	75x40x5	6	$\frac{1}{4}$	6	$\frac{1}{4}$	38	$1\frac{1}{2}$
32	$1\frac{1}{4}$	75x40x5	6	$\frac{1}{4}$	6	$\frac{3}{8}$	38	$1\frac{1}{2}$
40	$1\frac{1}{2}$	75x40x5	6	$\frac{1}{4}$	6	$\frac{3}{8}$	38	$1\frac{1}{2}$
50	2	75x40x5	9	$\frac{3}{8}$	9	$\frac{3}{8}$	38	$1\frac{1}{2}$
65	$2\frac{1}{2}$	75x40x5	9	$\frac{3}{8}$	9	$\frac{3}{8}$	38	$1\frac{1}{2}$
75	3	75x40x5	9	$\frac{3}{8}$	9	$\frac{3}{8}$	50	2
100	4	75x40x5	12	$\frac{1}{2}$	12	$\frac{1}{2}$	50	2
120	5	100x50x5	12	$\frac{1}{2}$	12	$\frac{1}{2}$	50	2
150	6	100x50x5	16	$\frac{5}{8}$	16	$\frac{5}{8}$	50	2
200	8	150x75x6.5	16	$\frac{5}{8}$	16	$\frac{5}{8}$	50	2
250	10	150x75x6.5	19	$\frac{3}{4}$	19	$\frac{3}{4}$	50	2
300	12	150x75x6.5	22	$\frac{7}{8}$	22	$\frac{7}{8}$	50	2
350	14	150x75x6.5	22	$\frac{7}{8}$	22	$\frac{7}{8}$	50	2
400	16	150x75x6.5	22	$\frac{7}{8}$	22	$\frac{7}{8}$	50	2
450	18	150x75x6.5	25	1	25	1	50	2
500	20	150x75x6.5	25	1	25	1	50	2
600	24	200x100x9	25	1	25	1	64	$2\frac{1}{2}$
750	30	200x100x9	25	1	25	1	64	$2\frac{1}{2}$

TABLE OF PIPE SPAN (UNIT IN FT.)

NOMINAL PIPE SIZE	STEEL PIPE	PVC. PIPE	
	SPAN HOR.	SPAN HOR.	SPAN VERT.
UP TO $\frac{1}{2}$	6	3	5
$\frac{3}{4}$	6	3	5
1	8	3	5
$1\frac{1}{4}$	8	4	6
$1\frac{1}{2}$	10	4	6
2	10	5	8
$2\frac{1}{2}$	10	5	8
3	10	6	10
4	12	6	10
5	12	8	12
6	12	8	12
8	12	10	14
10	16	10	14
12 TO LARGE	16	12	16

PIPE SUPPORT TO FLOOR AND TRENCH

NOMINAL PIPE SIZE mm.	(IN)	ANGLE CHANNEL (mm.)	U-BOLT SIZE (mm.)	(IN)	STEEL PLATE (mm.)	EXPANSION BOLT SIZE (mm.)(IN)		QTY.
–		ANGLE	–		–	–		–
15	$\frac{1}{2}$	50x50x4	16	$\frac{1}{4}$	150x150x4	16	$\frac{1}{4}$	4
20	$\frac{3}{4}$	50x50x4	16	$\frac{1}{4}$	150x150x4	16	$\frac{1}{4}$	4
25	1	50x50x4	16	$\frac{1}{4}$	150x150x4	16	$\frac{1}{4}$	4
32	$1\frac{1}{4}$	50x50x4	16	$\frac{1}{4}$	150x150x4	16	$\frac{1}{4}$	4
40	$1\frac{1}{2}$	50x50x4	16	$\frac{1}{4}$	150x150x4	16	$\frac{1}{4}$	4
–		CHANNEL	–		–	–		–
50	2	75x40x5	9	$\frac{3}{8}$	200x200x6	9	$\frac{3}{8}$	6
65	$2\frac{1}{2}$	75x40x5	9	$\frac{3}{8}$	200x200x6	9	$\frac{3}{8}$	6
75	3	75x40x5	9	$\frac{3}{8}$	200x200x6	9	$\frac{3}{8}$	6
100	4	75x40x5	12	$\frac{1}{2}$	200x200x6	9	$\frac{3}{8}$	6
125	5	100x50x5	12	$\frac{1}{2}$	250x250x8	9	$\frac{3}{8}$	8
150	6	100x50x5	16	$\frac{5}{8}$	250x250x8	9	$\frac{3}{8}$	8
200	8	150x75x6.5	16	$\frac{5}{8}$	250x250x8	9	$\frac{3}{8}$	8
250	10	150x75x6.5	19	$\frac{3}{4}$	250x250x8	12	$\frac{1}{2}$	8
300	12	150x75x6.5	22	$\frac{7}{8}$	300x300x8	12	$\frac{1}{2}$	8
350	14	150x75x6.5	22	$\frac{7}{8}$	300x300x8	12	$\frac{1}{2}$	8
400	16	150x75x6.5	22	$\frac{7}{8}$	300x300x8	12	$\frac{1}{2}$	8
450	18	150x75x6.5	25	1	300x300x8	12	$\frac{1}{2}$	8
500	20	150x75x6.5	25	1	300x300x8	12	$\frac{1}{2}$	8
600	24	200x80x7.5	25	1	300x300x8	12	$\frac{1}{2}$	8
750	30	200x80x7.5	25	1	300x300x8	12	$\frac{1}{2}$	8

มหาวิทยาลัยสวนดุสิต

iP-ARCHTIST CO., LTD.
email: ip.archtist@gmail.com , visit us: www.facebook.com/ip-archtist
mobile: +66(0)865428006, +66(0)834428844

โครงการ :
ปรับปรุงห้องปฏิบัติการนิเทศศาสตร์และสื่อสารมวลชน แขวงดุสิต เขตดุสิต กรุงเทพมหานคร

สถานที่ก่อสร้าง :
มหาวิทยาลัยสวนดุสิต แขวงดุสิต เขตดุสิต กรุงเทพมหานคร

เจ้าของโครงการ :
มหาวิทยาลัยสวนดุสิต

สถาปนิก :
นาย ณัฐภูมิ ประไพบูรณ์ ส-สถ.3221
น.ส. อริสรา วงศ์จงใจหาญ ภ-สถ.25381
-

มัณฑนากร :
น.ส. ดาริกา เด่นศิริอักษร ภ-สน.1877
-

วิศวกรโครงสร้าง :
-
-

วิศวกรไฟฟ้า :
-
-

วิศวกรเครื่องกล :
-
-

วิศวกรสิ่งแวดล้อม :
-

คณะกรรมการจัดทำแบบรูปรายการงานก่อสร้าง :
นาย ชาคริช รอดอำพัน ประธานกรรมการ
นาย ณัฐภูมิ ประไพบูรณ์ กรรมการ
นาย กิตติ พรมแสง กรรมการและเลขานุการ

การแก้ไข

ลำดับ	รายละเอียด	วันที่

ชื่อแบบ :
รายละเอียดการติดตั้ง 2

เลขที่โครงการ : 2021-13
เขียนแบบ โดย : iP
ตรวจสอบ โดย : -
วันที่ : 03/03/2023
มาตราส่วน A3 : NTS.
แบบเลขที่ :
AC-Z6-09

สารบัญแบบระบบไฟฟ้า

หมายเลขแบบ	ชื่อแบบ	การแก้ไขล่าสุด	วันที่
EE-Z6-01	สารบัญแบบ		
EE-Z6-02	รายการควงโคม		
EE-Z6-03	RISER DIAGRAM, LOAD SCHEDULE		
EE-Z6-04	ผังไฟฟ้าแสงสว่าง		
EE-Z6-05	ผังระบบไฟฟ้าแสงสว่าง		
EE-Z6-06	ผังระบบเต้ารับไฟฟ้า		
EE-Z6-07	ผังระบบไฟฟ้าระบบปรับอากาศ		
EE-Z6-08	ผังระบบสื่อสาร		
EE-Z6-09	ผังวงจรปิด		
EE-Z6-10	ผังระบบแจ้งเหตุเพลิงไหม้		
EE-Z6-11	รายละเอียดการติดตั้ง		

มหาวิทยาลัยสวนดุสิต

iP-ARCHTIST CO., LTD.
email: ip.archtist@gmail.com , visit us: www.facebook.com/ip-archtist
mobile: +66(0)865428006, +66(0)834428844

โครงการ :
ปรับปรุงห้องปฏิบัติการนิเทศศาสตร์และสื่อสารมวลชน แขวงดุสิต เขตดุสิต กรุงเทพมหานคร

สถานที่ก่อสร้าง :
มหาวิทยาลัยสวนดุสิต แขวงดุสิต เขตดุสิต กรุงเทพมหานคร

เจ้าของโครงการ :
มหาวิทยาลัยสวนดุสิต

สถาปนิก :
นาย ณัฐภูมิ ประไพบูรณ์ ส-สถ.3221
น.ส. อริสรา วงศ์จงใจหาญ ภ-สถ.25381
-

มัณฑนากร :
น.ส. ดาริกา เด่นศิริอักษร ภ-สน.1877
-

วิศวกรโครงสร้าง :
-
-

วิศวกรไฟฟ้า :
-
-

วิศวกรเครื่องกล :
-
-

วิศวกรสิ่งแวดล้อม :
-

คณะกรรมการจัดทำแบบรูปรายการงานก่อสร้าง :
นาย ชาคริช รอดอำพัน ประธานกรรมการ
นาย ณัฐภูมิ ประไพบูรณ์ กรรมการ
นาย กิตติ พรมแสง กรรมการและเลขานุการ

การแก้ไข

ลำดับ	รายละเอียด	วันที่

ชื่อแบบ :
สารบัญแบบ

เลขที่โครงการ :	2021-13
เขียนแบบ โดย :	iP
ตรวจสอบ โดย :	-
วันที่ :	03/03/2023
มาตราส่วน A3 :	NTS.
แบบเลขที่ :	EE-Z6-01

รายการดวงโคม			รายการดวงโคม		
L1		โคมฝังดาวน์ไลท์ LED #RDC125T/WH-XXLED BLUB-E27 หลอด LED #ECOBLUB-1250LM/840/12W L&E หรือเทียบเท่า	L8.1	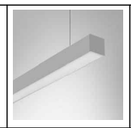	#SLAP105105 (Length 2.4m.) 12W/m. LED 4K L&E หรือเทียบเท่า
L2		LINEAR FLEX #SLX81-12W/m-4000K-110D-24Vdc-1000mm-IP20 Aluminium plate #ALS1202, ALUMINIUM CASE, L-1000mm. L&E หรือเทียบเท่า	L8.2		#SLAP105105 (Length 7.2m.) 12W/m. LED 4K L&E หรือเทียบเท่า
L3.1		#SLAP105105 (Length 2.4m.) 12W/m. LED 4K L&E หรือเทียบเท่า	L9.1		#SLAP105105 (Length 2.4m.) 24W/m. LED 4K L&E หรือเทียบเท่า
L3.2		#SLAP105105 (Length 3.6m.) 12W/m. LED 4K L&E หรือเทียบเท่า	L9.2		#SLAP105105 (Length 3.6m.) 24W/m. LED 4K L&E หรือเทียบเท่า
L3.3		#SLAP105105 (Length 4.8m.) 12W/m. LED 4K L&E หรือเทียบเท่า	L10		โคมแขวน #PSS31-021/BK/E27x1 หลอด LED #ECOBLUB-1250LM/840/12W LUMAX หรือเทียบเท่า
L4		โคมติดผนังภายนอก #WMS037-GU10/BK หลอด LED #LED-PAR16-620LM/840/7W/GU10/36D/Dim L&E หรือเทียบเท่า	L11	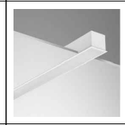	#RLAP120105 (LENGTH 6m.) 24W/m. LED 4K L&E หรือเทียบเท่า
L5		LINEAR FLEX #SLX81-12W/m-4000K-110D-24Vdc-1000mm-IP20 ชุดราง AluCase #SLAP5036/AN, Size1000mm, PC-Frosted(Side-Connect) L&E หรือเทียบเท่า			
L6		ชุดโคมลอยดาวน์ไลท์ #SAM97/WHITE-XXMR16-XXHD(TB-60) หลอด LED #LED-MR16-550LM/840(6W)GU5.3/60D L&E หรือเทียบเท่า			
L7.1	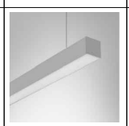	#SLAP105105 (Length 2.4m.) 12W/m. LED 4K L&E หรือเทียบเท่า			
L7.2	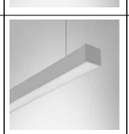	#SLAP105105 (Length 9.6m.) 12W/m. LED 4K L&E หรือเทียบเท่า			

รายการดวงโคม 1:100

มหาวิทยาลัยสวนดุสิต

iP-ARCHTIST CO., LTD.
email: ip.archtist@gmail.com , visit us: www.facebook.com/ip-archtist
mobile: +66(0)865428006, +66(0)834428844

โครงการ :
ปรับปรุงห้องปฏิบัติการนิเทศศาสตร์และสื่อสารมวลชน แขวงดุสิต เขตดุสิต กรุงเทพมหานคร

สถานที่ก่อสร้าง :
มหาวิทยาลัยสวนดุสิต แขวงดุสิต เขตดุสิต กรุงเทพมหานคร

เจ้าของโครงการ :
มหาวิทยาลัยสวนดุสิต

สถาปนิก :
นาย ณัฐภูมิ ประไพบูรณ์ ส-สถ.3221
น.ส. อริสรา วงศ์จงใจหาญ ภ-สถ.25381
-

มัณฑนากร :
น.ส. ดาริกา เด่นศิริอักษร ภ-สน.1877
-

วิศวกรโครงสร้าง :
-
-

วิศวกรไฟฟ้า :
-
-

วิศวกรเครื่องกล :
-
-

วิศวกรสิ่งแวดล้อม :
-

คณะกรรมการจัดทำแบบรูปรายการงานก่อสร้าง :
นาย ชาคริช รอดอำพัน ประธานกรรมการ
นาย ณัฐภูมิ ประไพบูรณ์ กรรมการ
นาย กิตติ พรมแสง กรรมการและเลขานุการ

การแก้ไข

ลำดับ	รายละเอียด	วันที่

ชื่อแบบ : รายการดวงโคม

เลขที่โครงการ : 2021-13
เขียนแบบ โดย : iP
ตรวจสอบ โดย : -
วันที่ : 03/03/2023
มาตราส่วน A3 : 1:100
แบบเลขที่ : EE-Z6-02

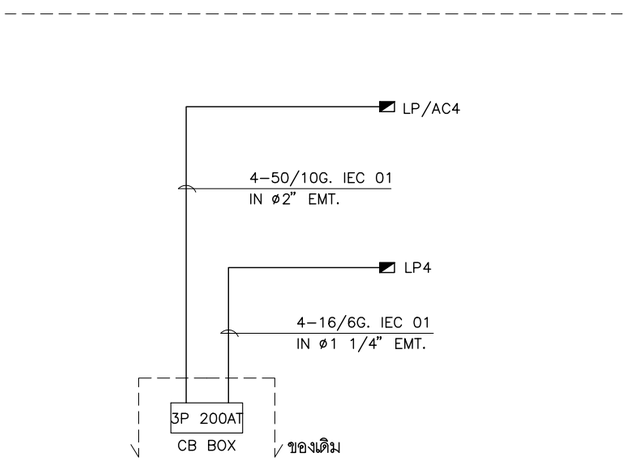

RISER DIAGRAM NTS.

PANEL BOARD SCHEDULE

PANEL NO. LP4
SURFACE MTD., HINGE DOOR — 380V.3PH.4W+G,50HZ.
MAIN : CB. — CAPACITY 30 CKT.

CKT. NO.	DESCRIPTION	CONNECTED LOAD (VA.) A	B	C	CB. P	AT	IC	TYPE	CONDUCTORS SIZE (SQ.MM.)	TYPE	RACEWAY SIZE (MM.)	TYPE
1	LIGHTING	1,500			1	16	5	MCB	2-2.5	IEC 01	1/2"	EMT.
3	LIGHTING		80		1	16	5	MCB	2-2.5	IEC 01	1/2"	EMT.
5	LIGHTING			810	1	16	5	MCB	2-2.5	IEC 01	1/2"	EMT.
7	LIGHTING	330			1	16	5	MCB	2-2.5	IEC 01	1/2"	EMT.
9	LIGHTING		920		1	16	5	MCB	2-2.5	IEC 01	1/2"	EMT.
11	EXIT LIGHT			40	1	16	5	MCB	2-2.5/2.5G	IEC 01	1/2"	EMT.
13	CENTRAL BATTERY	180			1	16	5	MCB	2-2.5/2.5G	IEC 01	1/2"	EMT.
15	HUB		500		1	16	5	MCB	2-2.5/2.5G	IEC 01	1/2"	EMT.
17	SPARE			500	1	16	5	MCB				
19	SPACE											
21	SPACE											
23	SPACE											
25	SPACE											
27	SPACE											
29	SPACE											
31												
33												
35												
37												
39												
41												
43												
45												
47												
2	RECEPTACLE		400		1	20	5	MCB	2-4/2.5G	IEC 01	1/2"	EMT.
4	RECEPTACLE			600	1	20	5	MCB	2-4/2.5G	IEC 01	1/2"	EMT.
6	RECEPTACLE			600	1	20	5	MCB	2-4/2.5G	IEC 01	1/2"	EMT.
8	RECEPTACLE	1,400			1	20	5	MCB	2-4/2.5G	IEC 01	1/2"	EMT.
10	RECEPTACLE		1,600		1	20	5	MCB	2-4/2.5G	IEC 01	1/2"	EMT.
12	RECEPTACLE			1,600	1	20	5	MCB	2-4/2.5G	IEC 01	1/2"	EMT.
14	SPARE	500			1	20	5	MCB				
16	SPARE		500		1	20	5	MCB				
18	SPARE			500	1	20	5	MCB				
20	SPACE											
22	SPACE											
24	SPACE											
26	SPACE											
28	SPACE											
30	SPACE											
32												
34												
36												
38												
40												
42												
44												
46												
48												
	TOTAL LOAD 12.56 KVA.	4,310	4,200	4,050								
	DEMAN LOAD 80% 10.05 KVA.		12,560		3	50	18	MCCB	4-16/6G IEC 01, IN Ø1 1/4" EMT.			

LOAD SCHEDULE NTS.

PANEL BOARD SCHEDULE

PANEL NO. LP/AC4
SURFACE MTD., HINGE DOOR — 380V.3PH.4W+G,50HZ.
MAIN : CB. — CAPACITY 36 CKT.

CKT. NO.	DESCRIPTION	CONNECTED LOAD (VA.) A	B	C	CB. P	AT	IC	TYPE	CONDUCTORS SIZE (SQ.MM.)	TYPE	RACEWAY SIZE (MM.)	TYPE
1	FCU-4-01	240			1	16	5	MCB	2-2.5/2.5G	IEC 01	1/2"	EMT.
3	FCU-4-02		240		1	16	5	MCB	2-2.5/2.5G	IEC 01	1/2"	EMT.
5	FCU-4-03			240	1	16	5	MCB	2-2.5/2.5G	IEC 01	1/2"	EMT.
7	FCU-4-04	240			1	16	5	MCB	2-2.5/2.5G	IEC 02	1/2"	EMT.
9	FCU-4-05		220		1	16	5	MCB	2-2.5/2.5G	IEC 03	1/2"	EMT.
11	FCU-4-06			240	1	16	5	MCB	2-2.5/2.5G	IEC 04	1/2"	EMT.
13	FCU-4-07	240			1	16	5	MCB	2-2.5/2.5G	IEC 05	1/2"	EMT.
15	FCU-4-08		240		1	16	5	MCB	2-2.5/2.5G	IEC 06	1/2"	EMT.
17	FCU-4-09			240	1	16	5	MCB	2-2.5/2.5G	IEC 07	1/2"	EMT.
19	FCU-4-10	240			1	16	5	MCB	2-2.5/2.5G	IEC 08	1/2"	EMT.
21	FCU-4-11		240		1	16	5	MCB	2-2.5/2.5G	IEC 09	1/2"	EMT.
23	FCU-4-12			240	1	16	5	MCB	2-2.5/2.5G	IEC 10	1/2"	EMT.
25	FCU-4-13	240			1	16	5	MCB	2-2.5/2.5G	IEC 11	1/2"	EMT.
27	FCU-4-14		240		1	16	5	MCB	2-2.5/2.5G	IEC 12	1/2"	EMT.
29	FCU-4-15			240	1	16	5	MCB	2-2.5/2.5G	IEC 13	1/2"	EMT.
31	SPACE											
33	SPACE											
35	SPACE											
37												
39												
41												
43												
45												
47												
2		5,720										
4	SPARE		5,720		3	63	5	MCB				
6				5,720								
8		5,720										
10	SPARE		5,720		3	63	5	MCB				
12				5,720								
14	FCU-4-16	240			1	16	5	MCB	2-2.5/2.5G	IEC 13	1/2"	EMT.
16	FCU-4-17		240		1	16	5	MCB	2-2.5/2.5G	IEC 13	1/2"	EMT.
18	FCU-4-18			100	1	16	5	MCB	2-2.5/2.5G	IEC 13	1/2"	EMT.
20	FCU-4-19	240			1	16	5	MCB	2-2.5/2.5G	IEC 13	1/2"	EMT.
22	FCU-4-20		240		1	16	5	MCB	2-2.5/2.5G	IEC 13	1/2"	EMT.
24	SPARE			500	1	16	5					
26	SPARE	500			1	16	5					
28	SPARE		500		1	16	5					
30	SPARE			500	1	16	5					
32	SPACE											
34	SPACE											
36	SPACE											
38												
40												
42												
44												
46												
48												
	TOTAL LOAD 40.96 KVA.	13,620	13,600	13,740								
	DEMAN LOAD 80% 32.77 KVA.		40,960		3	100	18	MCCB	4-50/10G IEC 01, IN Ø2" EMT.			

มหาวิทยาลัยสวนดุสิต

iP-ARCHTIST CO., LTD.
email: ip.archtist@gmail.com , visit us: www.facebook.com/ip-archtist
mobile: +66(0)865428006, +66(0)834428844

โครงการ :
ปรับปรุงห้องปฏิบัติการนิเทศศาสตร์และสื่อสารมวลชน แขวงดุสิต เขตดุสิต กรุงเทพมหานคร

สถานที่ก่อสร้าง :
มหาวิทยาลัยสวนดุสิต แขวงดุสิต เขตดุสิต กรุงเทพมหานคร

เจ้าของโครงการ :
มหาวิทยาลัยสวนดุสิต

สถาปนิก :
นาย ณัฐภูมิ ประไพบูรณ์ ส-สถ.3221
น.ส. อริสรา วงศ์จงใจหาญ ภ-สถ.25381
-

มัณฑนากร :
น.ส. ดาริกา เด่นศิริอักษร ภ-สน.1877
-

วิศวกรโครงสร้าง :
-
-

วิศวกรไฟฟ้า :
-
-

วิศวกรเครื่องกล :
-
-

วิศวกรสิ่งแวดล้อม :
-

คณะกรรมการจัดทำแบบรูปรายการงานก่อสร้าง :
นาย ชาคริช รอดอำพัน ประธานกรรมการ
นาย ณัฐภูมิ ประไพบูรณ์ กรรมการ
นาย กิตติ พรมแสง กรรมการและเลขานุการ

การแก้ไข

ลำดับ	รายละเอียด	วันที่

ชื่อแบบ : RISER DIAGRAM
LOAD SCHEDULE

เลขที่โครงการ :	2021-13
เขียนแบบ โดย :	iP
ตรวจสอบ โดย :	-
วันที่ :	03/03/2023
มาตราส่วน A3 :	NTS.
แบบเลขที่ :	EE–Z6–03

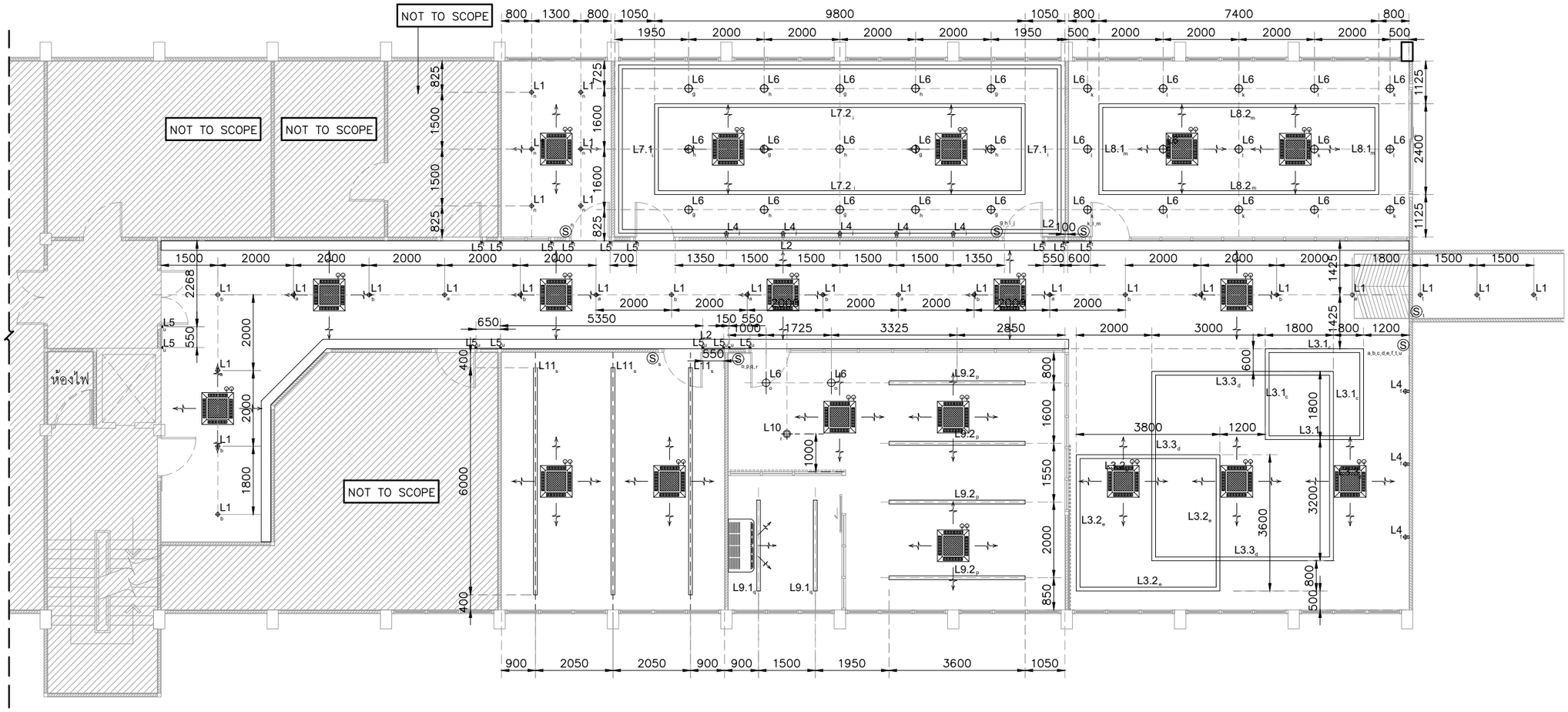

หมายเหตุ : L5 ความยาวจุดละ 2.75m.

ผังไฟฟ้าแสงสว่าง 1:100

มหาวิทยาลัยสวนดุสิต

iP-ARCHTIST CO., LTD.
email: ip.archtist@gmail.com , visit us: www.facebook.com/ip-archtist
mobile: +66(0)865428006, +66(0)834428844

โครงการ :
ปรับปรุงห้องปฏิบัติการนิเทศศาสตร์และสื่อสารมวลชน แขวงดุสิต เขตดุสิต กรุงเทพมหานคร

สถานที่ก่อสร้าง :
มหาวิทยาลัยสวนดุสิต แขวงดุสิต เขตดุสิต กรุงเทพมหานคร

เจ้าของโครงการ :
มหาวิทยาลัยสวนดุสิต

สถาปนิก :
นาย ณัฐภูมิ ประไพบูรณ์ ส-สถ.3221
น.ส. อริสรา วงศ์จงใจหาญ ภ-สถ.25381
-

มัณฑนากร :
น.ส. ดาริกา เด่นศิริอักษร ภ-สน.1877
-

วิศวกรโครงสร้าง :
-
-

วิศวกรไฟฟ้า :
-
-

วิศวกรเครื่องกล :
-
-

วิศวกรสิ่งแวดล้อม :
-

คณะกรรมการจัดทำแบบรูปรายการงานก่อสร้าง :
นาย ชาคริช รอดอำพัน ประธานกรรมการ
นาย ณัฐภูมิ ประไพบูรณ์ กรรมการ
นาย กิตติ พรมแสง กรรมการและเลขานุการ

การแก้ไข

ลำดับ	รายละเอียด	วันที่

ชื่อแบบ :
ผังไฟฟ้าแสงสว่าง

เลขที่โครงการ :	2021-13
เขียนแบบ โดย :	iP
ตรวจสอบ โดย :	-
วันที่ :	03/03/2023
มาตราส่วน A3 :	1:100
แบบเลขที่ :	EE-Z6-04

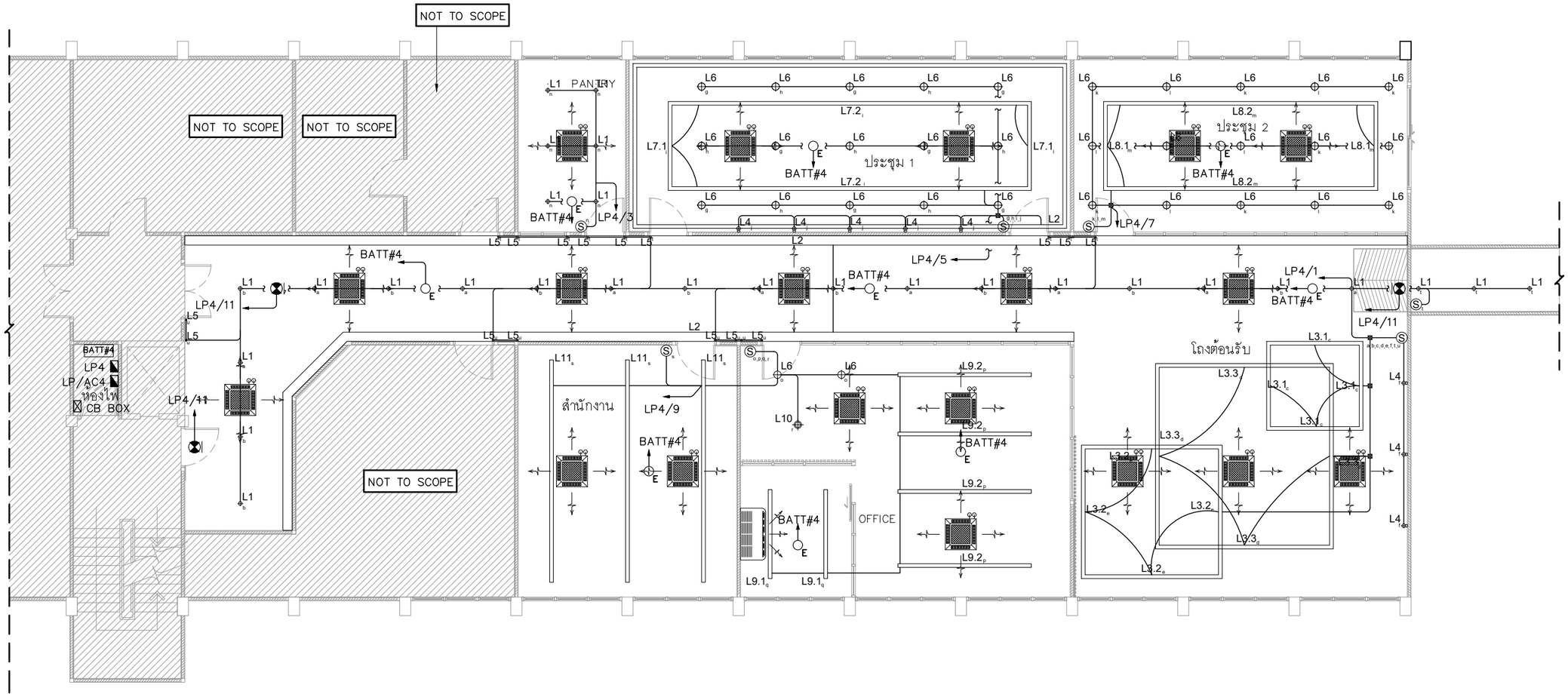

EXIT LIGHT (1 SIDE)

E EMERGENCY DOWNLIGHT 12V. 9W.(LED)

BATT#4 CENTRAL BATTERY 180W.

Ⓢ Switch

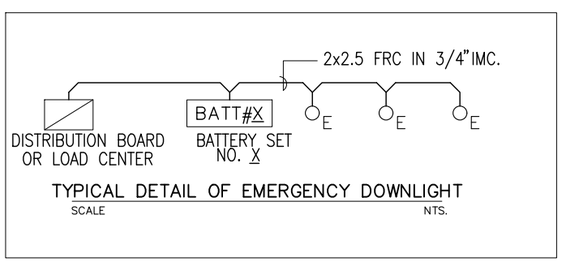

TYPICAL DETAIL OF EMERGENCY DOWNLIGHT

SCALE NTS.

ผังระบบไฟฟ้าแสงสว่าง 1:100

มหาวิทยาลัยสวนดุสิต

iP-ARCHTIST CO., LTD.

email: ip.archtist@gmail.com , visit us: www.facebook.com/ip-archtist
mobile: +66(0)865428006, +66(0)834428844

โครงการ :

ปรับปรุงห้องปฏิบัติการนิเทศศาสตร์และสื่อสารมวลชน แขวงดุสิต เขตดุสิต กรุงเทพมหานคร

สถานที่ก่อสร้าง :

มหาวิทยาลัยสวนดุสิต แขวงดุสิต เขตดุสิต กรุงเทพมหานคร

เจ้าของโครงการ :

มหาวิทยาลัยสวนดุสิต

สถาปนิก :

นาย ณัฐภูมิ ประไพบูรณ์ ส-สถ.3221
น.ส. อริสรา วงศ์จงใจหาญ ภ-สถ.25381
-

มัณฑนากร :

น.ส. ดาริกา เด่นศิริอักษร ภ-สน.1877
-

วิศวกรโครงสร้าง :

-
-

วิศวกรไฟฟ้า :

-
-

วิศวกรเครื่องกล :

-
-

วิศวกรสิ่งแวดล้อม :

-

คณะกรรมการจัดทำแบบรูปรายการงานก่อสร้าง :

นาย ชาคริช รอดอำพัน ประธานกรรมการ
นาย ณัฐภูมิ ประไพบูรณ์ กรรมการ
นาย กิตติ พรมแสง กรรมการและเลขานุการ

การแก้ไข

ลำดับ	รายละเอียด	วันที่

ชื่อแบบ :

ผังระบบไฟฟ้าแสงสว่าง

เลขที่โครงการ :	2021-13
เขียนแบบ โดย :	iP
ตรวจสอบ โดย :	-
วันที่ :	03/03/2023
มาตราส่วน A3 :	1:100
แบบเลขที่ :	EE-Z6-05

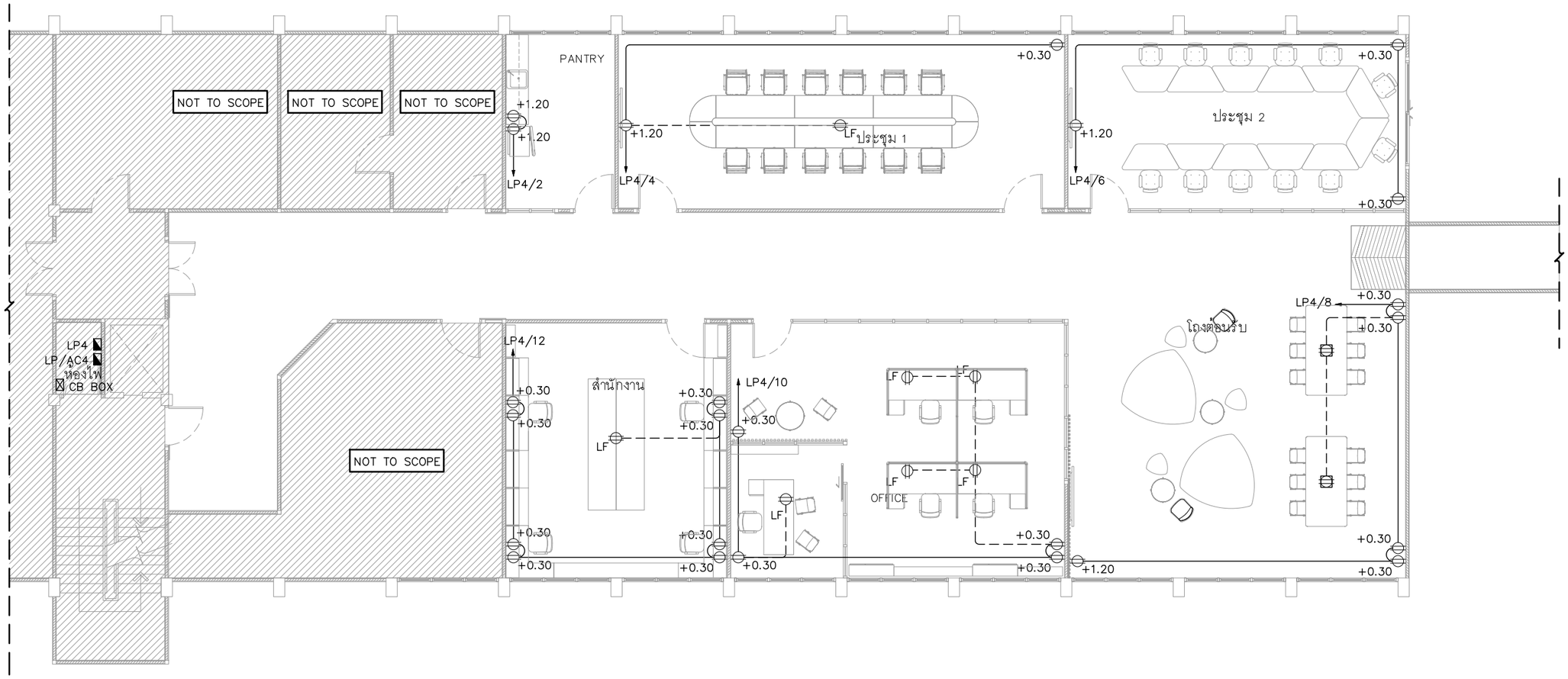

Duplex Receptacle w/Ground

Duplex Receptacle w/Ground (Floor Outlet)

LF Duplex Receptacle w/Ground (Furniture Outlet)

ผังระบบเต้ารับไฟฟ้า 1:100

มหาวิทยาลัยสวนดุสิต

iP-ARCHTIST CO., LTD.
email: ip.archtist@gmail.com , visit us: www.facebook.com/ip-archtist
mobile: +66(0)865428006, +66(0)834428844

โครงการ :
ปรับปรุงห้องปฏิบัติการนิเทศศาสตร์และสื่อสารมวลชน แขวงดุสิต เขตดุสิต กรุงเทพมหานคร

สถานที่ก่อสร้าง :
มหาวิทยาลัยสวนดุสิต แขวงดุสิต เขตดุสิต กรุงเทพมหานคร

เจ้าของโครงการ :
มหาวิทยาลัยสวนดุสิต

สถาปนิก :
นาย ณัฐภูมิ ประไพบูรณ์ ส-สถ.3221
น.ส. อริสรา วงศ์จงใจหาญ ภ-สถ.25381
-

มัณฑนากร :
น.ส. ดาริกา เด่นศิริอักษร ภ-สน.1877
-

วิศวกรโครงสร้าง :
-
-

วิศวกรไฟฟ้า :
-
-

วิศวกรเครื่องกล :
-
-

วิศวกรสิ่งแวดล้อม :
-

คณะกรรมการจัดทำแบบรูปรายการงานก่อสร้าง :
นาย ชาคริช รอดอำพัน ประธานกรรมการ
นาย ณัฐภูมิ ประไพบูรณ์ กรรมการ
นาย กิตติ พรมแสง กรรมการและเลขานุการ

การแก้ไข

ลำดับ	รายละเอียด	วันที่

ชื่อแบบ : ผังระบบเต้ารับไฟฟ้า

เลขที่โครงการ :	2021-13
เขียนแบบ โดย :	iP
ตรวจสอบ โดย :	-
วันที่ :	03/03/2023
มาตราส่วน A3 :	1:100
แบบเลขที่ :	EE-Z6-06

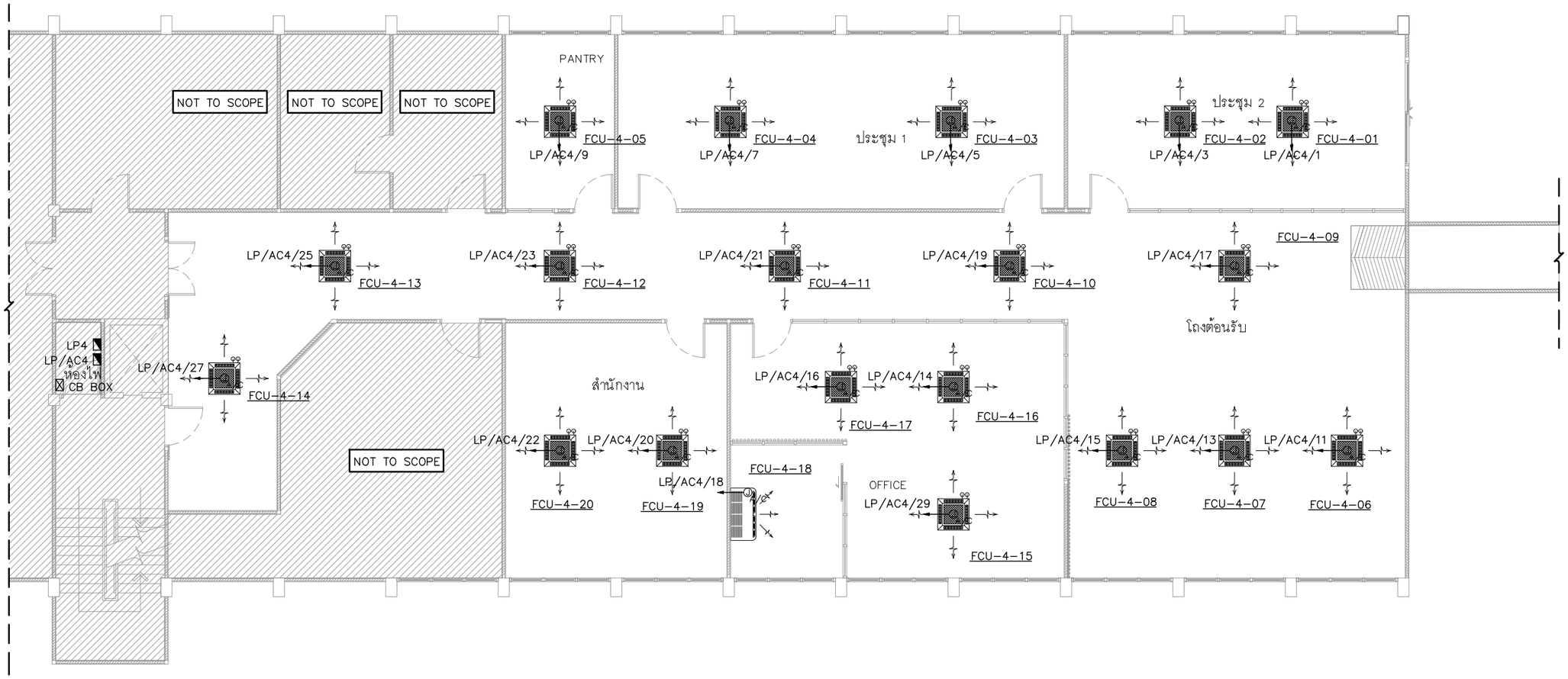

ผังระบบไฟฟ้าระบบปรับอากาศ 1:100

มหาวิทยาลัยสวนดุสิต

iP-ARCHTIST CO., LTD.
email: ip.archtist@gmail.com , visit us: www.facebook.com/ip-archtist
mobile: +66(0)865428006, +66(0)834428844

โครงการ :
ปรับปรุงห้องปฏิบัติการนิเทศศาสตร์และสื่อสารมวลชน แขวงดุสิต เขตดุสิต กรุงเทพมหานคร

สถานที่ก่อสร้าง :
มหาวิทยาลัยสวนดุสิต แขวงดุสิต เขตดุสิต กรุงเทพมหานคร

เจ้าของโครงการ :
มหาวิทยาลัยสวนดุสิต

สถาปนิก :
นาย ณัฐภูมิ ประไพบูรณ์ ส-สถ.3221
น.ส. อริสรา วงศ์จงใจหาญ ภ-สถ.25381
-

มัณฑนากร :
น.ส. ดาริกา เด่นศิริอักษร ภ-สน.1877
-

วิศวกรโครงสร้าง :
-
-

วิศวกรไฟฟ้า :
-
-

วิศวกรเครื่องกล :
-
-

วิศวกรสิ่งแวดล้อม :
-

คณะกรรมการจัดทำแบบรูปรายการงานก่อสร้าง :
นาย ชาคริช รอดอำพัน ประธานกรรมการ
นาย ณัฐภูมิ ประไพบูรณ์ กรรมการ
นาย กิตติ พรมแสง กรรมการและเลขานุการ

การแก้ไข

ลำดับ	รายละเอียด	วันที่

ชื่อแบบ : ผังระบบไฟฟ้าระบบปรับอากาศ

เลขที่โครงการ :	2021-13
เขียนแบบ โดย :	iP
ตรวจสอบ โดย :	-
วันที่ :	03/03/2023
มาตราส่วน A3 :	1:100
แบบเลขที่ :	EE-Z6-07

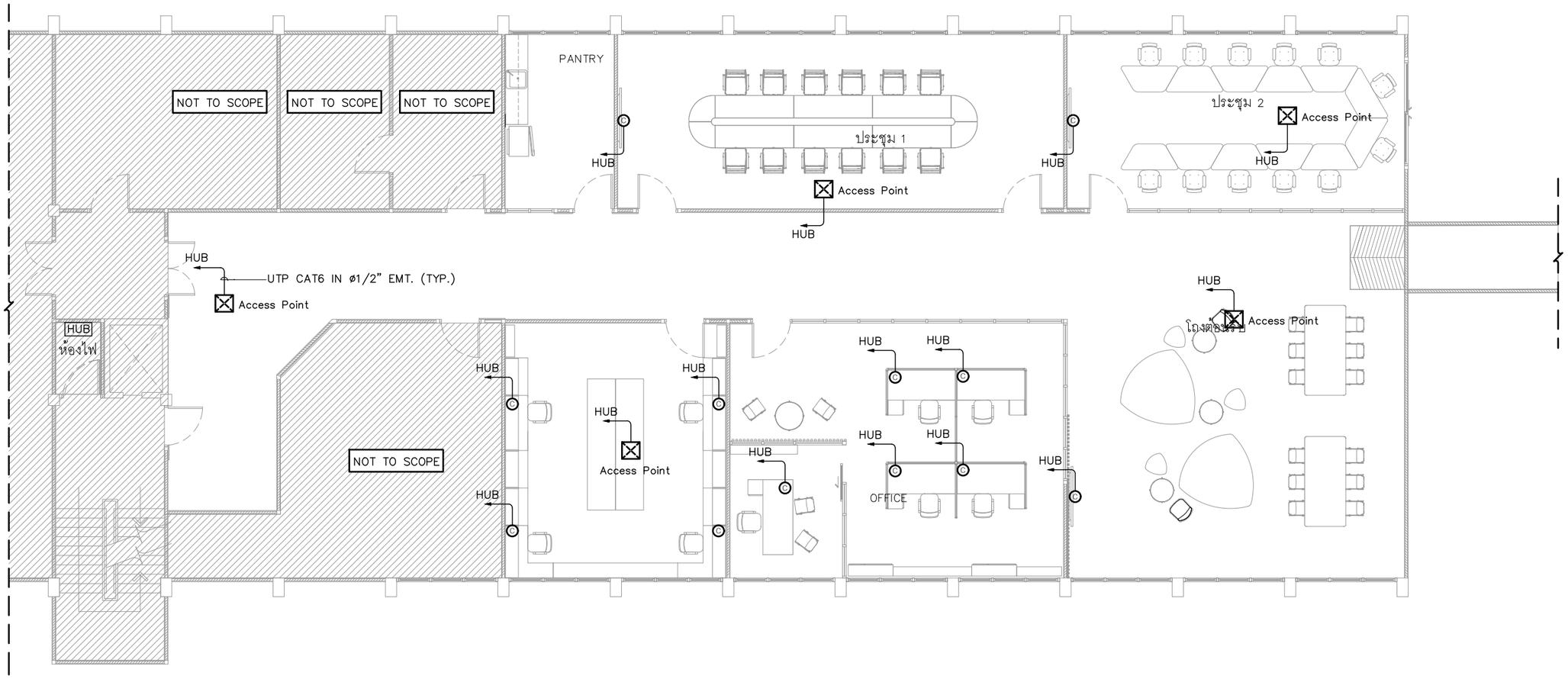

Outlet Lan (CAT6)

Access Point (By Owner)

HUB Rack and Switch (By Owner)

ผังระบบสื่อสาร 1:100

มหาวิทยาลัยสวนดุสิต

iP-ARCHTIST CO., LTD.

email: ip.archtist@gmail.com , visit us: www.facebook.com/ip-archtist

mobile: +66(0)865428006, +66(0)834428844

โครงการ :

ปรับปรุงห้องปฏิบัติการนิเทศศาสตร์และสื่อสารมวลชน แขวงดุสิต เขตดุสิต กรุงเทพมหานคร

สถานที่ก่อสร้าง :

มหาวิทยาลัยสวนดุสิต แขวงดุสิต เขตดุสิต กรุงเทพมหานคร

เจ้าของโครงการ :

มหาวิทยาลัยสวนดุสิต

สถาปนิก :

นาย ณัฐภูมิ ประไพบูรณ์ ส-สถ.3221

น.ส. อริสรา วงศ์จงใจหาญ ภ-สถ.25381

-

มัณฑนากร :

น.ส. ดาริกา เด่นศิริอักษร ภ-สน.1877

-

วิศวกรโครงสร้าง :

-

-

วิศวกรไฟฟ้า :

-

-

วิศวกรเครื่องกล :

-

-

วิศวกรสิ่งแวดล้อม :

-

คณะกรรมการจัดทำแบบรูปรายการงานก่อสร้าง :

นาย ชาคริช รอดอำพัน ประธานกรรมการ

นาย ณัฐภูมิ ประไพบูรณ์ กรรมการ

นาย กิตติ พรมแสง กรรมการและเลขานุการ

การแก้ไข

ลำดับ	รายละเอียด	วันที่

ชื่อแบบ : ผังระบบสื่อสาร

เลขที่โครงการ :	2021-13
เขียนแบบ โดย :	iP
ตรวจสอบ โดย :	-
วันที่ :	03/03/2023
มาตราส่วน A3 :	1:100
แบบเลขที่ :	EE-Z6-08

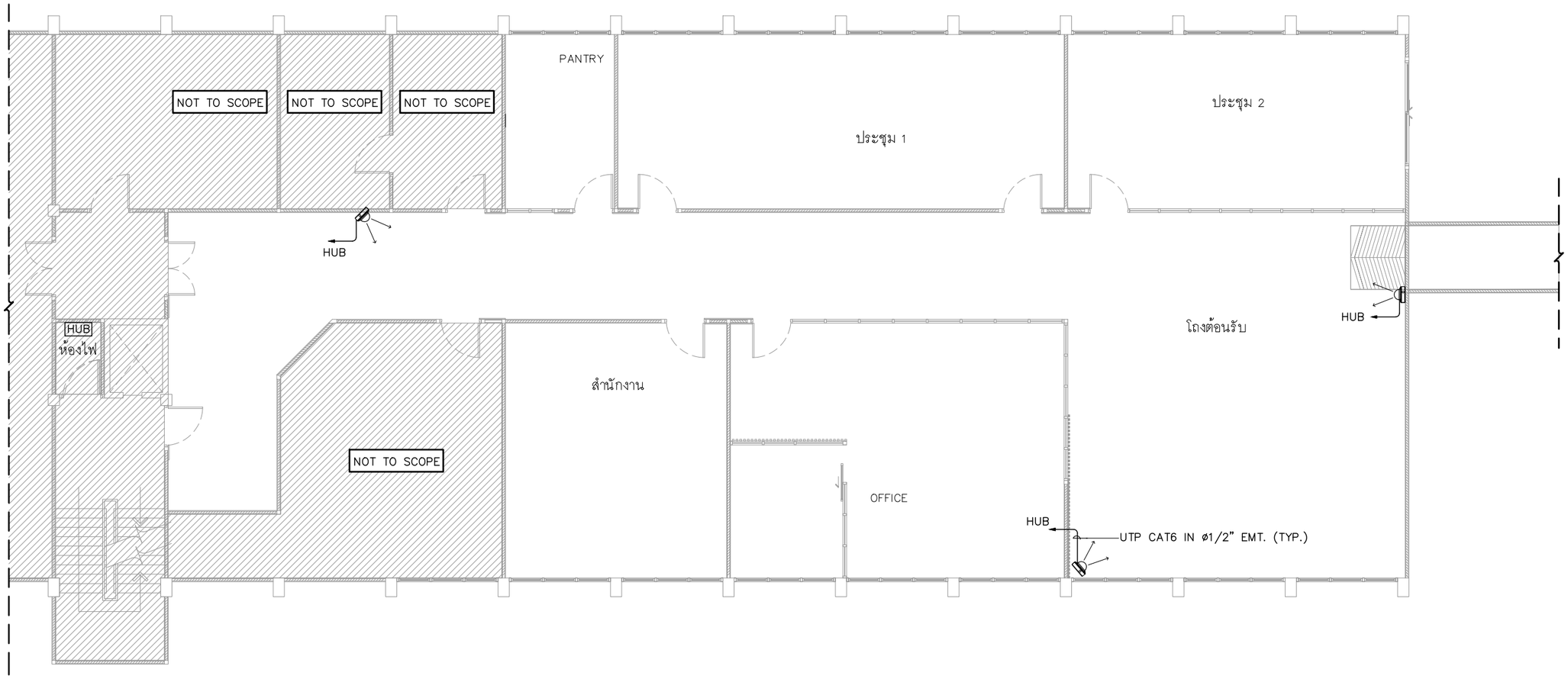

ผังวงจรปิด 1:100

มหาวิทยาลัยสวนดุสิต

iP-ARCHTIST CO., LTD.
email: ip.archtist@gmail.com , visit us: www.facebook.com/ip-archtist
mobile: +66(0)865428006, +66(0)834428844

โครงการ :
ปรับปรุงห้องปฏิบัติการนิเทศศาสตร์และสื่อสารมวลชน แขวงดุสิต เขตดุสิต กรุงเทพมหานคร

สถานที่ก่อสร้าง :
มหาวิทยาลัยสวนดุสิต แขวงดุสิต เขตดุสิต กรุงเทพมหานคร

เจ้าของโครงการ :
มหาวิทยาลัยสวนดุสิต

สถาปนิก :
นาย ณัฐภูมิ ประไพบูรณ์ ส-สถ.3221
น.ส. อริสรา วงศ์จงใจหาญ ภ-สถ.25381
-

มัณฑนากร :
น.ส. ดาริกา เด่นศิริอักษร ภ-สน.1877
-

วิศวกรโครงสร้าง :
-
-

วิศวกรไฟฟ้า :
-
-

วิศวกรเครื่องกล :
-
-

วิศวกรสิ่งแวดล้อม :
-

คณะกรรมการจัดทำแบบรูปรายการงานก่อสร้าง :
นาย ชาคริช รอดอำพัน ประธานกรรมการ
นาย ณัฐภูมิ ประไพบูรณ์ กรรมการ
นาย กิตติ พรมแสง กรรมการและเลขานุการ

การแก้ไข

ลำดับ	รายละเอียด	วันที่

ชื่อแบบ : ผังวงจรปิด

เลขที่โครงการ :	2021-13
เขียนแบบ โดย :	iP
ตรวจสอบ โดย :	-
วันที่ :	03/03/2023
มาตราส่วน A3 :	1:100
แบบเลขที่ :	EE-Z6-09

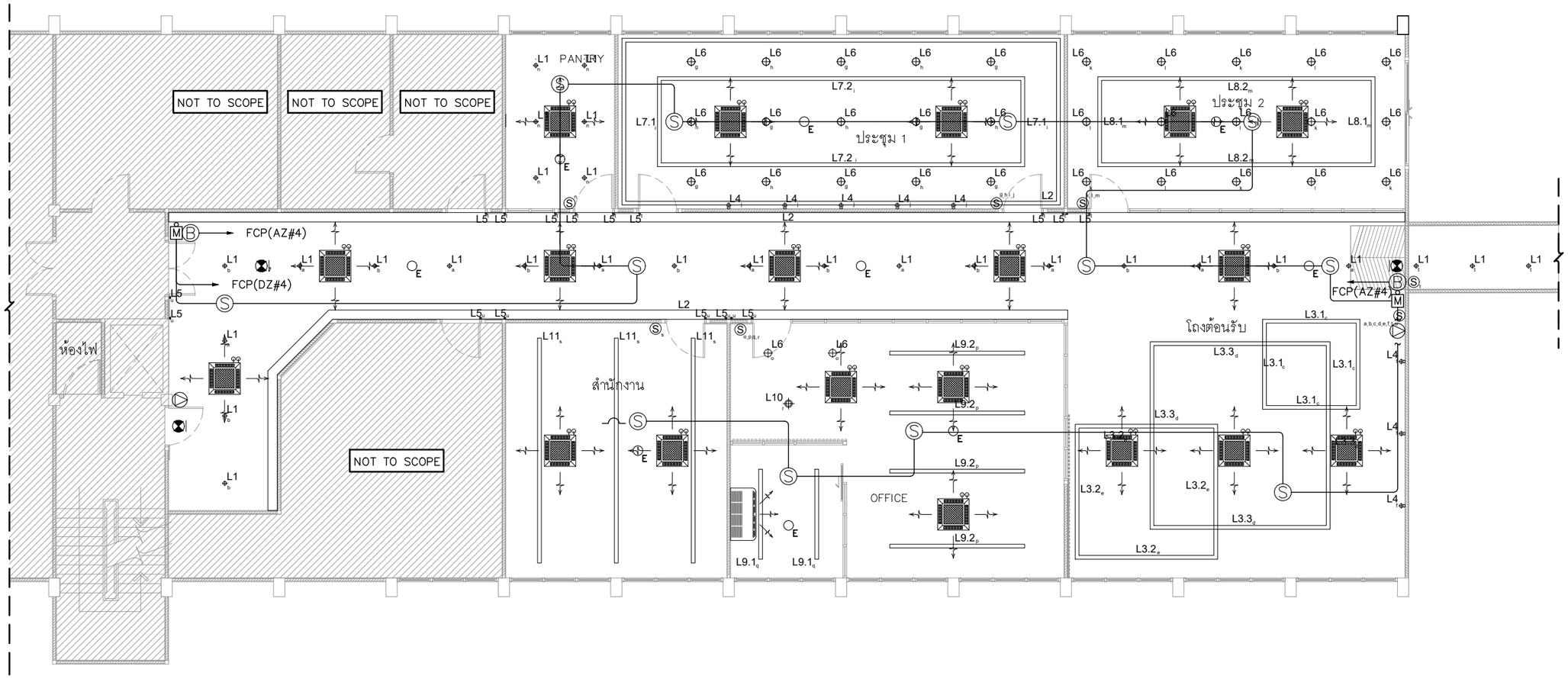

DZ = 2–1.5 IEC 01 IN ø1/2" EMT.

AZ = 2–2.5 FRC IN ø3/4" IMC.

ถังดับเพลิง LOW PRESSURE WATER MIST ขนาด 15 LBS. พร้อมตู้

MANUAL STATION

ALARM BELL

SMOKE DETECTOR

END OF LINE

ผังระบบแจ้งเหตุเพลิงไหม้ 1:100

มหาวิทยาลัยสวนดุสิต

iP-ARCHTIST CO., LTD.
email: ip.archtist@gmail.com , visit us: www.facebook.com/ip-archtist
mobile: +66(0)865428006, +66(0)834428844

โครงการ :

ปรับปรุงห้องปฏิบัติการนิเทศศาสตร์และสื่อสารมวลชน แขวงดุสิต เขตดุสิต กรุงเทพมหานคร

สถานที่ก่อสร้าง :

มหาวิทยาลัยสวนดุสิต แขวงดุสิต เขตดุสิต กรุงเทพมหานคร

เจ้าของโครงการ :

มหาวิทยาลัยสวนดุสิต

สถาปนิก :

นาย ณัฐภูมิ ประไพบูรณ์ ส-สถ.3221
น.ส. อริสรา วงศ์จงใจหาญ ภ-สถ.25381
-

มัณฑนากร :

น.ส. ดาริกา เด่นศิริอักษร ภ-สน.1877
-

วิศวกรโครงสร้าง :

-
-

วิศวกรไฟฟ้า :

-
-

วิศวกรเครื่องกล :

-
-

วิศวกรสิ่งแวดล้อม :

-

คณะกรรมการจัดทำแบบรูปรายการงานก่อสร้าง :

นาย ชาคริช รอดอำพัน ประธานกรรมการ
นาย ณัฐภูมิ ประไพบูรณ์ กรรมการ
นาย กิตติ พรมแสง กรรมการและเลขานุการ

การแก้ไข

ลำดับ	รายละเอียด	วันที่

ชื่อแบบ :

ผังระบบแจ้งเหตุเพลิงไหม้

เลขที่โครงการ :	2021-13
เขียนแบบ โดย :	iP
ตรวจสอบ โดย :	-
วันที่ :	03/03/2023
มาตราส่วน A3 :	1:100
แบบเลขที่ :	EE–Z6–10

DETAIL–STANDARD SET OUT (EXCEPT SPECIFIED OTHERWISE ON THE LAYOUT)

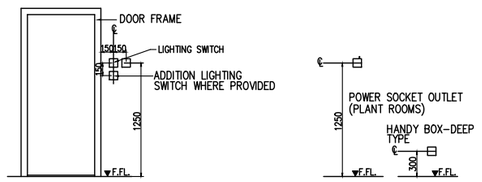

RECESSED MOUNTED FLUORESCENT LUMINAIRE

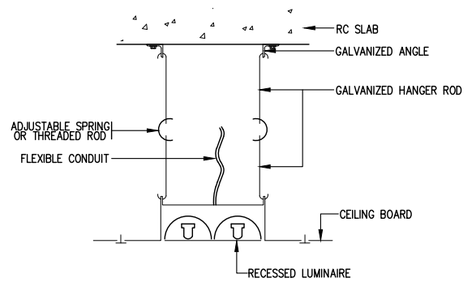

RECESSED MOUNTED DOWNLIGHT

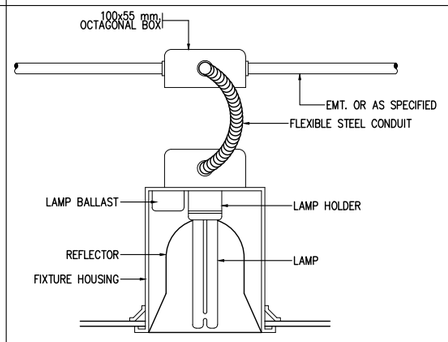

DETECTOR DETAIL

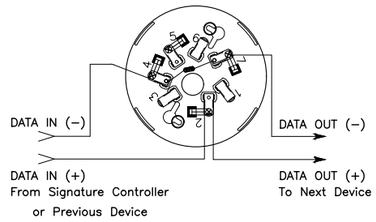

DETAIL–EMERGENCY AND OUTLET AT STAIR

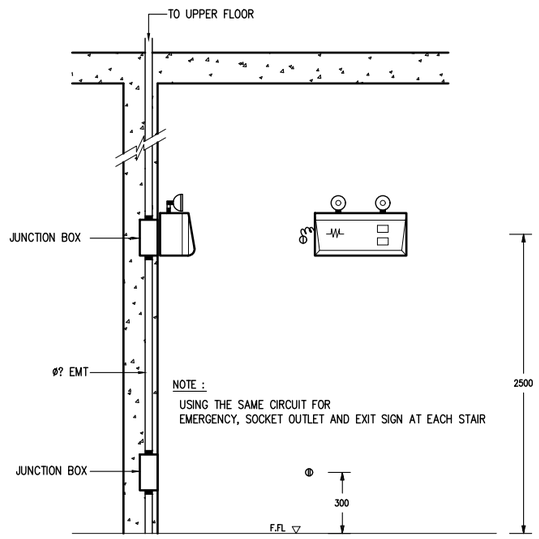

DETAIL–FLUSH MOUNTED DETECTOR DETAIL

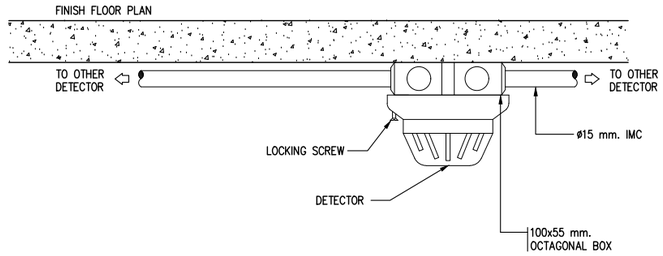

DETAIL–FLUSH MOUNTED DETECTOR DETAIL

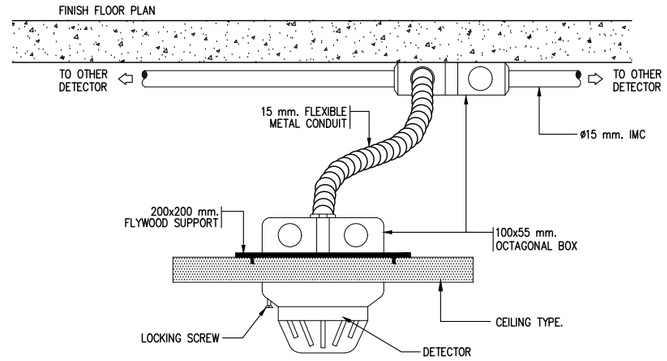

SUSPENSION MOUNTED FLUORESCENT LUMINAIRE

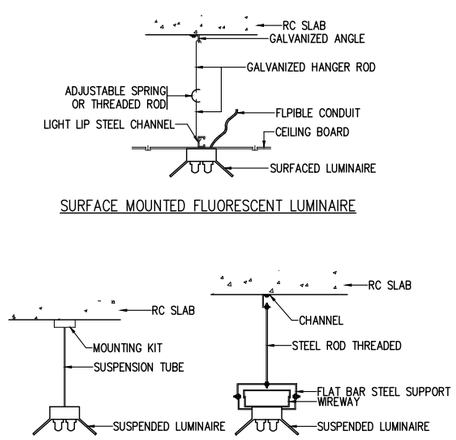

HORIZONTAL WIREWAY SUPPORT DETAIL

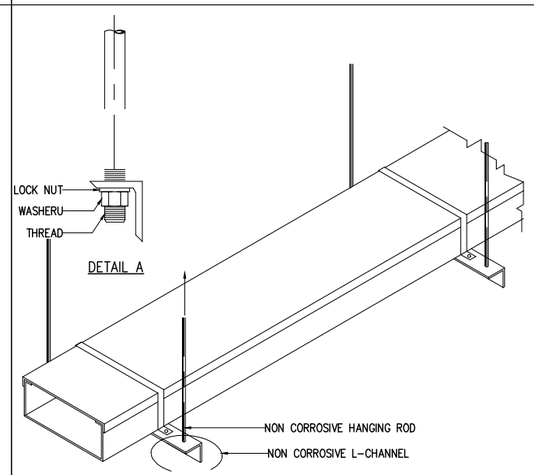

CONDUIT INSTALLATION DETAIL

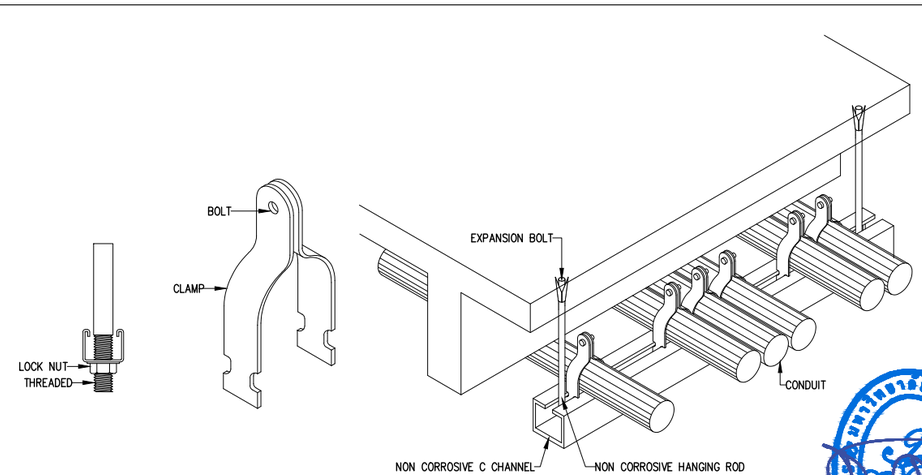

มหาวิทยาลัยสวนดุสิต

iP-ARCHTIST CO., LTD.
email: ip.archtist@gmail.com , visit us: www.facebook.com/ip-archtist
mobile: +66(0)865428006, +66(0)834428844

โครงการ :
ปรับปรุงห้องปฏิบัติการนิเทศศาสตร์และสื่อสารมวลชน แขวงดุสิต เขตดุสิต กรุงเทพมหานคร

สถานที่ก่อสร้าง :
มหาวิทยาลัยสวนดุสิต แขวงดุสิต เขตดุสิต กรุงเทพมหานคร

เจ้าของโครงการ :
มหาวิทยาลัยสวนดุสิต

สถาปนิก :
นาย ณัฐภูมิ ประไพบูรณ์ ส-สถ.3221
น.ส. อริสรา วงศ์จงใจหาญ ภ-สถ.25381
-

มัณฑนากร :
น.ส. ดาริกา เด่นศิริอักษร ภ-สน.1877
-

วิศวกรโครงสร้าง :
-
-

วิศวกรไฟฟ้า :
-
-

วิศวกรเครื่องกล :
-
-

วิศวกรสิ่งแวดล้อม :
-

คณะกรรมการจัดทำแบบรูปรายการงานก่อสร้าง :
นาย ชาคริช รอดอำพัน ประธานกรรมการ
นาย ณัฐภูมิ ประไพบูรณ์ กรรมการ
นาย กิตติ พรมแสง กรรมการและเลขานุการ

การแก้ไข

ลำดับ	รายละเอียด	วันที่

ชื่อแบบ :
รายละเอียดการติดตั้ง

เลขที่โครงการ :	2021-13
เขียนแบบ โดย :	iP
ตรวจสอบ โดย :	-
วันที่ :	03/03/2023
มาตราส่วน A3 :	1:100
แบบเลขที่ :	EE–Z6–11



มหาวิทยาลัยสวนดุสิต

	FOR BIDDING
	FOR INFORMATION
●	FOR CONSTRUCTION
	FOR PERMISSION
	03/03/2023

ปรับปรุงห้องปฏิบัติการนิเทศศาสตร์และสื่อสารมวลชน แขวงดุสิต เขตดุสิต กรุงเทพมหานคร (ส่วนอาคารวิทยบริการชั้น4)

มหาวิทยาลัยสวนดุสิต แขวงดุสิต เขตดุสิต กรุงเทพมหานคร





email: ip.archtist@gmail.com
visit us: www.facebook.com/ip-archtist
mobile: +66(0)865428006, +66(0)834428844

สารบัญแบบ

ตกแต่งภายใน

ID–Z3–001	สารบัญแบบ– สัญญลักษณ์ประกอบแบบ
ID–Z3–002	รายการวัสดุ– สัญญลักษณ์ ประกอบแบบ
ID–Z3–003	MATERIAL SPECIFICATION
ID–Z3–100	ผังขอบเขตงาน
ID–Z3–101	ผังรื้อถอน
Z3–1	ห้องประชุมขนาดเล็กน้อย
ID–Z3–1–101	ผังสัญลักษณ์ผนัง
ID–Z3–1–102	ผังพื้น
ID–Z3–1–103	ผังฝ้า
ID–Z3–1–201	รูปด้าน 1,2
ID–Z3–1–202	รูปด้าน 3,4
ID–Z3–1–203	รูปด้าน 5,6
ID–Z3–1–301	แบบขยายฝ้า DE–1,2
ID–Z3–1–302	แบบขยายผนัง DE–3,4
ID–Z3–1–303	แบบขยายผนัง DE–5,6
ID–Z3–1–304	แบบขยายผนัง DE–7,8
Z3–2	ห้อง CONFERENCE 1
ID–Z3–2–101	ผังสัญลักษณ์ผนัง/ผังพื้น
ID–Z3–2–102	ผังเฟอร์นิเจอร์/ผังฝ้า
ID–Z3–2–103	ผังม่านม้วน/ผังบัวพื้น
ID–Z3–1–201	รูปด้าน 1–4

สารบัญแบบ

ตกแต่งภายใน

Z3–3	ห้อง CONFERENCE 2
ID–Z3–3–101	ผังสัญลักษณ์ผนัง/ผังพื้น
ID–Z3–3–102	ผังเฟอร์นิเจอร์/ผังฝ้า
ID–Z3–3–103	ผังม่านม้วน/ผังบัวพื้น
ID–Z3–3–201	รูปด้าน 1–4
Z3–4	ห้อง COMMAND
ID–Z3–4–101	ผังสัญลักษณ์ผนัง/ผังพื้น
ID–Z3–4–102	ผังเฟอร์นิเจอร์/ผังฝ้า
ID–Z3–4–103	ผังม่านม้วน/ผังบัวพื้น
ID–Z3–4–201	รูปด้าน 1–4
Z3–5	ห้อง STUDIO
ID–Z3–5–101	ผังสัญลักษณ์ผนัง/ผังพื้น
ID–Z3–5–102	ผังเฟอร์นิเจอร์/ผังฝ้า
ID–Z3–5–103	ผังม่านม้วน/ผังบัวพื้น
ID–Z3–5–201	รูปด้าน 1–2
ID–Z3–5–202	รูปด้าน 3–4
Z3–6	ห้อง PREVIEW
ID–Z3–6–101	ผังสัญลักษณ์ผนัง/ผังพื้น
ID–Z3–6–102	ผังฝ้า/ผังบัวพื้น
ID–Z3–6–201	รูปด้าน 1–2
ID–Z3–6–202	รูปด้าน 3–4

สารบัญแบบ

ตกแต่งภายใน

Z3–7	โถงทางเดิน
ID–Z3–7–101	ผังสัญลักษณ์ผนัง
ID–Z3–7–102	ผังพื้น
ID–Z3–7–103	ผังฝ้า
ID–Z3–7–103.1	แบบขยายผังฝ้า–CL4
ID–Z3–7–104	ผังกราฟิก
ID–Z3–7–201	รูปด้าน 1–2
ID–Z3–7–202	รูปด้าน 3–4
ID–Z3–7–203	รูปด้าน 5–6
ID–Z3–7–204	รูปด้าน 7–8
ID–Z3–7–401	แบบขยาย A,B
ID–Z3–7–501	แบบขยาย GP1–GP6
ID–Z3–7–502	แบบขยาย GP7–GP8
	แบบขยายประตูหน้าต่าง
ID–Z3–401	แบบขยายประตูหน้าต่าง 1
ID–Z3–402	แบบขยายประตูหน้าต่าง 2

สารบัญแบบ

ตกแต่งภายใน

สัญญลักษณ์ประกอบแบบ

สัญญลักษณ์	รายการ
1 / 3 2 / 4 5	1. เรียกชื่อส่วนใช้สอย 2. บอกระดับพื้น 3. แสดงวัสดุพื้น 4. แสดงวัสดุฝ้า 5. แสดงความสูงฝ้า
1 / A	การบอกแนวศูนย์กลางเสา 1. ทางแนวนอนให้ใช้ตัวเลข 2. ทางแนวตั้งใช้ตัวอักษร
xxx	บอกระยะศูนย์ถึงศูนย์กลาง
xxx	บอกระยะศูนย์กลางถึงริม
xxx	บอกระยะริมถึงริม
N	ทิศเหนือ

สัญญลักษณ์ประกอบแบบ

สัญญลักษณ์	รายการ
C A-00 / B A-00 D A-00 / A A-00	แสดงทิศทางรูปด้าน
A A-00	แสดงแนวตัดตามแนว ซ้าย– ขวา
B A-00	แสดงแนวตัดตามแนว หน้า– หลัง
1	หมายเลขผนัง
1	หมายเลขประตู
1	หมายเลขหน้าต่าง
	ผนังก่ออิฐครึ่งแผ่น
	ผนังก่ออิฐเต็มแผ่น

สัญญลักษณ์ประกอบแบบ

สัญญลักษณ์	รายการ
	ดิน
+ 0.00 ม.	บอกระดับสำเร็จ
	คอนกรีตหยาบ
	ทรายบดอัดแน่น
RB6 mm.	เหล็กเส้นกลมขนาด 6 มม. (2 หุน)
RB9 mm.	เหล็กเส้นกลมขนาด 9 มม. (3 หุน)
DB12 mm.	เหล็กข้ออ้อยขนาด 12 มม. (4 หุน)
DB16 mm.	เหล็กข้ออ้อยขนาด 16 มม. (5 หุน)
DB20 mm.	เหล็กข้ออ้อยขนาด 20 มม. (6 หุน)
DB25 mm.	เหล็กข้ออ้อยขนาด 25 มม. (1 นิ้ว)
So,S1,GSo,Gs1	แสดงหมายเลขพื้น ศสล หลอในที่ แสดงหมายเลขพื้นสำเร็จรูป

สัญญลักษณ์ประกอบแบบ

สัญญลักษณ์	รายการ
Bo,B1,B2	แสดงหมายเลขคาน
RB1,RB2,RB3	แสดงหมายเลขคานหลังคา
St1	แสดงหมายเลขบันได
C1,Cx,C–	แสดงหมายเลขเสา
F1	แสดงหมายเลขฐานราก
C	เหล็กตัวซี
C Channel	เหล็กรางน้ำ
□	เหล็กกล่องสี่เหลี่ยม
Ø	เหล็กท่อกลม
H	เหล็กเอชบีม
L	เหล็กฉาก
2L	เหล็กฉาก 2 ตัวประกบ
2C	เหล็กตัวซี 2 ตัวประกบ

มหาวิทยาลัยสวนดุสิต

iP-ARCHTIST CO., LTD.
email: ip.archtist@gmail.com , visit us: www.facebook.com/ip-archtist
mobile: +66(0)865428006, +66(0)834428844

โครงการ :
ปรับปรุงห้องปฏิบัติการนิเทศศาสตร์และสื่อสารมวลชน แขวงดุสิต เขตดุสิต กรุงเทพมหานคร (ส่วนอาคารวิทยบริการชั้น4)

สถานที่ก่อสร้าง :
มหาวิทยาลัยสวนดุสิต แขวงดุสิต เขตดุสิต กรุงเทพมหานคร

เจ้าของโครงการ :
มหาวิทยาลัยสวนดุสิต

สถาปนิก :
นายณัฐภูมิ ประไพบูลย์ ส-สถ. 3221
น.ส.ณัฐกานต์ พลหาญ ภ.-สถ. 20761
-

มัณฑนากร :
-
-

วิศวกรโครงสร้าง :
-
-

วิศวกรไฟฟ้า :
-
-

วิศวกรเครื่องกล :
-
-

วิศวกรสิ่งแวดล้อม :
-
-

คณะกรรมการจัดทำแบบรูปรายการงานก่อสร้าง :
นายชาคริช รอดอำพัน ประธานกรรมการ
นายณัฐภูมิ ประไพบูลย์ กรรมการ
นายกิตติ์ พรมแสง กรรมการและเลขานุการ

การแก้ไข

ลำดับ	รายละเอียด	วันที่

ชื่อแบบ : สารบัญแบบ– สัญญลักษณ์ประกอบแบบ

เลขที่โครงการ :	2021-13
เขียนแบบ โดย :	iP
ตรวจสอบ โดย :	-
วันที่ :	03/03/2023
มาตราส่วน A3 :	NTS.
แบบเลขที่ :	ID–Z3–001

รายการวัสดุ

รายการผนัง

3W1	ผนังเดิม
3W2	ผนังโครงเหล็ก [100x50x20x2.3mm. @1.20x0.60m. ทากันสนิม ทาทับด้วยสีดำ 3P 02 ระหว่างโครงกรุไม้อัดหนา 6 mm. กรุทับด้วยแผ่นอะคูสติก หนา 50mm.สองชั้น 3PB 01 + 3PB01.) ยกเลิก
3W3	โครงผนัง C-LINE @0.60X0.60M.#ระหว่างโครงกรุแผ่นอะคูสติกหนา 50mm สองชั้น 3PB 01 กรุ HMR 6mm. กรุทับด้วยแผ่น HMR เซาะร่อง หนา 12mm. 3WD 03 ยกเลิก
3W4	โครงผนัง C-LINE @0.40X0.60M.# กรุ HMR อัดหนา 6mm.
3W5	โครงไม้เนื้อแข็ง @0.40X0.40M.# กรุ HMR หนา 6mm.
3W6	โครงผนัง C-LINE @0.40X0.60M.# กรุพลาสวูดหนา 6mm.
3W7	โครงผนัง C-LINE @0.40X0.60M.# กรุ HMR 6mm. กรุทับด้วยแผน HMR เซาะร่อง 3WD 04
3W8	โครงผนัง C-LINE @0.40X0.60M.# กรุยิปซั่มบอร์ดหนา 12mm. ฉาบรอยต่อเรียบ

สัญญลักษณ์ประกอบแบบ

สัญญลักษณ์	รายการ
1 / 3 2 / 4 5	1. เรียกชื่อส่วนใช้สอย 2. บอกระดับพื้น 3. แสดงวัสดุพื้น 4. แสดงวัสดุผ้า 5. แสดงความสูงฝ้า
1 / A	การบอกแนวศูนย์กลางเสา 1. ทางแนวนอนให้ใช้ตัวเลข 2. ทางแนวตั้งใช้ตัวอักษร
xxx	บอกระยะศูนย์ถึงศูนย์กลาง
xxx	บอกระยะศูนย์กลางถึงริม
xxx	บอกระยะริมถึงริม
N	ทิศเหนือ

รายการวัสดุ

รายการผนัง

3FN1	กรุระแนงไม้สังเคราะห์ ขนาด 40x100mm. พร้อมโครงเว้นระยะทุก 50 mm. 3WD 01 ระยะห่างโครง@0.40m.ตามมาตรฐานผู้ผลิต ปิดหน้าโครงด้วยชิงค์หนา 0.5mm. พับเป็นตัวยู พ่นสีดำ 3P 02 รายละเอียดตามแบบขยาย ยกเลิก
3FN2	กรุแผ่นอะคูสติก POLYESTER FIBER หนา 50mm.x2 ชั้น. 3PB 01 หุ้มด้วยผ้า(เทา) 3FB 02 แนวเย็บตามแบบ ยกเลิก
3FN3	พ่นสีเทา 3P 01
3FN4	กรุแผ่นอะคูสติก POLYESTER FIBER หนา 50mm.x2 ชั้น 3PB 01 หุ้มด้วยผ้า(สีดำ) 3FB 01 แนวเย็บตามแบบ ยกเลิก
3FN5	กรุลามิเนตสีดำ 3PL 01
3FN6	ทาสีเขียว 3P 03
3FN7	กรุลามิเนตลายไม้ 3PL 02
3FN8	ทาสีขาว 3P 04
3FN9	กรุลามิเนตสีเทา 3PL 03 เซาะร่องขนาด 5x5mm. เป็นสีเทียบลามิเนตระยะห่างตามแบบ ยกเลิก
3FN10	กรุกระจกสีขาว 3GL 01

สัญญลักษณ์ประกอบแบบ

สัญญลักษณ์	รายการ
C A-00 / B A-00 / D A-00 / A A-00	แสดงทิศทางรูปด้าน
A A-00	แสดงแนวตัดตามแนว ซ้าย-ขวา
B A-00	แสดงแนวตัดตามแนว หน้า-หลัง
1 / 1	แสดงโครงสร้างผนัง
	แสดง FINISHING
1	หมายเลขประตู
1	หมายเลขหน้าต่าง
1	หมายเลขพื้น
	ผนังก่ออิฐครึ่งแผ่น
	ผนังก่ออิฐเต็มแผ่น

รายการวัสดุ

รายการผนัง

3FN11	โครงไม้เนื้อแข็ง กรุ HMR 9mm. ปิดผิวลามิเนต 3PL 04 เซาะร่อง 5 mm. ทาสีเทียบลามิเนต 3PL 04 ติดสติ๊กเกอร์ Die-cut รูปแบบรอสรุปภายหลัง ยกเลิก

รายการผ้าตกแต่ง

3CL1	ฝ้าโครง C-LINE กรุแผ่นไม้สังเคราะห์เซาะร่อง 3WD 02 ยกเลิก
3CL2	ฝ้าโครง C-LINE กรุยิปซั่มบอร์ดหนา 9mm. ทาสีขาว 3P 05 เซาะร่องติด U-ALUMINUM 3MF 01 ระยะตามแบบ
3CL3	ฝ้าโครง C-LINE กรุยิปซั่มบอร์ดหนา 9mm. ทาสีขาว 3P 05
3CL4	ฝ้าโครง C-LINE กรุไม้อัดหนา 6mm. ปิดผิวลามิเนต 3PL 01 ติด U-ALUMINUM 3MF 02 ระยะตามแบบ ยกเลิก

สัญญลักษณ์ประกอบแบบ

สัญญลักษณ์	รายการ
	ดิน
+ 0.00 ม.	บอกระดับสำเร็จ
	คอนกรีตหยาบ
	ทรายบดอัดแน่น
RB6 mm.	เหล็กเส้นกลมขนาด 6 มม. (2 หุน)
RB9 mm.	เหล็กเส้นกลมขนาด 9 มม. (3 หุน)
DB12 mm.	เหล็กข้ออ้อยขนาด 12 มม. (4 หุน)
DB16 mm.	เหล็กข้ออ้อยขนาด 16 มม. (5 หุน)
DB20 mm.	เหล็กข้ออ้อยขนาด 20 มม. (6 หุน)
DB25 mm.	เหล็กข้ออ้อยขนาด 25 มม. (1 นิ้ว)
So,S1,GSo,Gs1	แสดงหมายเลขพื้น คสล.หล่อในที่ แสดงหมายเลขพื้นสำเร็จรูป

รายการวัสดุ

รายการพื้น

3F0	พื้นเดิม
3F1	พื้นเท SELF LEVELING ปูพรมเรียบ สีเทาอ่อน 3CP 01 ยกเลิก
3F2	พื้นเท SELF LEVELING ปูพรมลาย สีเทาอ่อน 3CP 02 ยกเลิก
3F3	พื้นเท SELF LEVELING ปูพรม 3CP 03
3F4	พื้นเท SELF LEVELING ปูพรม 3CP 04 ยกเลิก
3F5	พื้นปูกระเบื้องไวนิล Click-Lock สีเทากลาง 3VF 01
3F6	พื้นปูกระเบื้องไวนิล Click-Lock สีเทาเข้ม 3VF 02
3F7	พื้นเท SELF LEVELING ทาสีเขียว 3P 03

สัญญลักษณ์ประกอบแบบ

สัญญลักษณ์	รายการ
Bo,B1,B2	แสดงหมายเลขคาน
RB1,RB2,RB3	แสดงหมายเลขคานหลังคา
St1	แสดงหมายเลขบันได
C1,Cx,C-	แสดงหมายเลขเสา
F1	แสดงหมายเลขฐานราก
⊏	เหล็กตัวซี
⊏ Channel	เหล็กรางน้ำ
▫	เหล็กกล่องสี่เหลี่ยม
Ø	เหล็กท่อกลม
H	เหล็กเอชบีม
L	เหล็กฉาก
2L	เหล็กฉาก 2 ตัวประกบ
2C	เหล็กตัวซี 2 ตัวประกบ

มหาวิทยาลัยสวนดุสิต

iP-ARCHTIST CO., LTD.
email: ip.archtist@gmail.com , visit us: www.facebook.com/ip-archtist
mobile: +66(0)865428006, +66(0)834428844

โครงการ :
ปรับปรุงห้องปฏิบัติการนิเทศศาสตร์และสื่อสารมวลชน แขวงดุสิต เขตดุสิต กรุงเทพมหานคร (ส่วนอาคารวิทยบริการชั้น4)

สถานที่ก่อสร้าง :
มหาวิทยาลัยสวนดุสิต แขวงดุสิต เขตดุสิต กรุงเทพมหานคร

เจ้าของโครงการ :
มหาวิทยาลัยสวนดุสิต

สถาปนิก :
นายณัฐภูมิ ประไพบูลย์ ส-สถ. 3221
น.ส.ณัฐกานต์ พลหาญ ภ.-สถ. 20761
-

มัณฑนากร :
-
-

วิศวกรโครงสร้าง :
-
-

วิศวกรไฟฟ้า :
-
-

วิศวกรเครื่องกล :
-
-

วิศวกรสิ่งแวดล้อม :
-
-

คณะกรรมการจัดทำแบบรูปรายการงานก่อสร้าง :
นายชาคริช รอดอำพัน ประธานกรรมการ
นายณัฐภูมิ ประไพบูลย์ กรรมการ
นายกิตติ์ พรมแสง กรรมการและเลขานุการ

การแก้ไข

ลำดับ	รายละเอียด	วันที่

ชื่อแบบ : รายการวัสดุ- สัญญลักษณ์ประกอบแบบ

เลขที่โครงการ :	2021-13
เขียนแบบ โดย :	iP
ตรวจสอบ โดย :	-
วันที่ :	03/03/2023
มาตราส่วน A3 :	NTS.
แบบเลขที่ :	ID-Z3-002

PROJECT : ปรับปรุงห้องประชุมและห้องเรียนรวมชั้น 4 อาคารวิทยบริการ แขวงดุสิต เขตดุสิต กรุงเทพมหานคร

MATERIAL SPECIFICATION FOR CONSTRUCTION

MATERIAL SPECIFICATION

CODE	DESCRIPTION
3BL 01	DESCRIPTION : ม่านม้วนพร้อมกลองบังราง MODEL : Q221, STARBOARD หรือเทียบเท่า SUPPLIER : STARBOARD หรือเทียบเท่า CONTACT : –
3CP 01	DESCRIPTION : พรมเรียบ สีเทาอ่อน MODEL : Flotland – FL08 (Ecosolf) หรือเทียบเท่า SUPPLIER : Capets Inter หรือเทียบเท่า CONTACT : –
3CP 02	DESCRIPTION : พรมลาย สีเทาอ่อน MODEL : Breathe – IN03 (Ecosolf) หรือเทียบเท่า SUPPLIER : Capets Inter หรือเทียบเท่า CONTACT : –
3CP 03	DESCRIPTION : พรมเทาเข้ม MODEL : Vila Rica No. VR01 (ECOSQUARE) SUPPLIER : Capets Inter หรือเทียบเท่า CONTACT : –
3CP 04	DESCRIPTION : พรมเทาอ่อน MODEL : Vila Rica No. VR03 (ECOSQUARE) SUPPLIER : Capets Inter หรือเทียบเท่า CONTACT : –
3G 01	DESCRIPTION : ฟิล์มติดกระจก ลายทาง MODEL : SH2FGST,FASARA 3M หรือเทียบเท่า SUPPLIER : 3M หรือเทียบเท่า CONTACT : –
3GL 01	DESCRIPTION : กระจกพ่นสีขาว หนา 6mm. MODEL : – SUPPLIER : IN THE GLAZZ หรือเทียบเท่า CONTACT : –
3FB 01	DESCRIPTION : ผ้าสีดำ MODEL : – SUPPLIER : – CONTACT : –
3FB 02	DESCRIPTION : ผ้าสีเทา MODEL : – SUPPLIER : – CONTACT : –
3FB 03	DESCRIPTION : ผ้าสีเขียวมิ้นต์ (หุ้มที่นั่งเดิม) MODEL : – SUPPLIER : – CONTACT : –
3P 01	DESCRIPTION : สีน้ำอะคริลิค ชนิดภายใน กึ่งเงา สีเทา MODEL : SUPERSHIELD DURACLEAN No. 8433 (Ashford) SUPPLIER : TOA หรือเทียบเท่า CONTACT : –

MATERIAL SPECIFICATION

CODE	DESCRIPTION
3P 02	DESCRIPTION : สีน้ำมันสำหรับงานเหล็ก กึ่งเงา สีดำ MODEL : GLIPTON No.8253 (Kitty Kitty) SUPPLIER : TOA หรือเทียบเท่า CONTACT : –
3P 03	DESCRIPTION : สีน้ำอะคริลิค ชนิดภายใน ด้าน สีเขียว (GREEN SCREEN) MODEL : SUPERSHIELD DURACLEAN No. 7613 (Ivy Glen) SUPPLIER : TOA หรือเทียบเท่า CONTACT : –
3P 04	DESCRIPTION : สีน้ำอะคริลิค ชนิดภายใน กึ่งเงา สีขาว MODEL : SUPERSHIELD DURACLEAN No. 8260 (Mercury) SUPPLIER : TOA หรือเทียบเท่า CONTACT : –
3P 05	DESCRIPTION : สีน้ำอะคริลิค ชนิดภายใน ด้าน สีขาว MODEL : SUPERSHIELD DURACLEAN No. 8260 (Mercury) SUPPLIER : TOA หรือเทียบเท่า CONTACT : –
3P 06	DESCRIPTION : สี EPOXY สีชมพู MODEL : floorguard primer+floorguard 100 gloss No.8126 (Rich Desire) SUPPLIER : TOA หรือเทียบเท่า CONTACT : –
3P 07	DESCRIPTION : สี Powder Coating สีเหลือง MODEL : เทียบสี No.7830(sunbright),TOA หรือเทียบเท่า SUPPLIER : – CONTACT : –
3PB 01	DESCRIPTION : แผ่นอะคูสติก POLYESTER FIBER 50mm. MODEL : Acoubatt: EQS50 SUPPLIER : Feltech หรือเทียบเท่า CONTACT : –
3PB 01.1	DESCRIPTION : แผ่นอะคูสติก POLYESTER FIBER 50mm. WITH 3mm. SKIN MODEL : Acoubatt: Ecoface50 ,Black color SUPPLIER : Feltech หรือเทียบเท่า CONTACT : –
3PL 01	DESCRIPTION : ลามิเนต สีดำ Hairline MODEL : No. EGG 0055B (Nigeria–B) หรือเทียบเท่า SUPPLIER : EDL หรือเทียบเท่า CONTACT :
3PL 01.1	DESCRIPTION : ลามิเนต สีดำประกาย MODEL : No. ERS 4065C (Funky Black) หรือเทียบเท่า SUPPLIER : EDL หรือเทียบเท่า CONTACT : –
3PL 02	DESCRIPTION : ลามิเนต ลายไม้ MODEL : No.7392NT (Select Dry Oak) หรือเทียบเท่า SUPPLIER : FORMICA หรือเทียบเท่า CONTACT : –

MATERIAL SPECIFICATION

CODE	DESCRIPTION
3PL 03	DESCRIPTION : ลามิเนต สีเทา MODEL : No.7902UN (Platinum) หรือเทียบเท่า SUPPLIER : FORMICA หรือเทียบเท่า CONTACT : –
3MF 01	DESCRIPTION : ยูอลูมิเนียมมิลิก(แบบเหลี่ยม) สีธรรมชาติ MODEL : UEA 5mm. SUPPLIER : ALUINCH หรือเทียบเท่า CONTACT : –
3MF 02	DESCRIPTION : ยูอลูมิเนียมมิลิก(แบบเหลี่ยม) สีดำ MODEL : UEA 5mm. SUPPLIER : ALUINCH หรือเทียบเท่า CONTACT : –
3VF 01	DESCRIPTION : ไวนิล Click–Lock สีเทากลาง MODEL : ขนาด 190mm.X1,210mm. Tru Touch Series No. 546128–Aspen Oak Black SUPPLIER : KONECTO CLICK, TOP FLOORS หรือเทียบเท่า CONTACT : –
3VF 02	DESCRIPTION : ไวนิล Click–Lock สีเทาเข้ม MODEL : ขนาด 304.8mm.X605mm. Stone Series No. 97344–Lugano(Satin) SUPPLIER : KONECTO CLICK, TOP FLOORS หรือเทียบเท่า CONTACT : –
3WD 01	DESCRIPTION : ระแนงไม้สังเคราะห์ ขนาด 40x100mm.พร้อมโครง MODEL : C09(40x100mm.)+CA02(โครง) (G–Printed Maple สีเมเปิล) SUPPLIER : TREE CONCEPT หรือเทียบเท่า CONTACT : –
3WD 02	DESCRIPTION : ระแนงไม้สังเคราะห์พร้อมโครงและตัวปิดร่อง MODEL : C03(40x25mm.)+CA02(โครง)+BL02(50x2.5mm) (G–Printed Maple สีเมเปิล) SUPPLIER : TREE CONCEPT หรือเทียบเท่า CONTACT : –
3WD 03	DESCRIPTION : HMR หนา 12mm. เซาะร่อง MODEL : ลายกว้าง 50mm. เว้นร่อง 10mm. SUPPLIER : VISION SPACE หรือเทียบเท่า CONTACT : –
3WD 04	DESCRIPTION : HMR หนา 12mm.เซาะร่อง MODEL : ลายกว้าง 20mm. เว้นร่อง 10mm. SUPPLIER : VISION SPACE หรือเทียบเท่า CONTACT : –
3SK 01	DESCRIPTION : บัวอลูมิเนียม สีธรรมชาติ สูง 100mm. MODEL : – SUPPLIER : – CONTACT : –

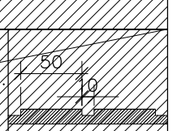

มหาวิทยาลัยสวนดุสิต

iP-ARCHITIST CO., LTD.
email: ip.archtist@gmail.com , visit us: www.facebook.com/ip-archtist
mobile: +66(0)865428006, +66(0)834428844

โครงการ :
ปรับปรุงห้องปฏิบัติการนิเทศศาสตร์และสื่อสารมวลชน แขวงดุสิต เขตดุสิต กรุงเทพมหานคร (ส่วนอาคารวิทยบริการชั้น4)

สถานที่ก่อสร้าง :
มหาวิทยาลัยสวนดุสิต แขวงดุสิต เขตดุสิต กรุงเทพมหานคร

เจ้าของโครงการ :
มหาวิทยาลัยสวนดุสิต

สถาปนิก :
นายณัฐภูมิ ประไพบูลย์ ส-สถ. 3221
น.ส.ณัฐกานต์ พลหาญ ภ.-สถ. 20761
-

มัณฑนากร :
-
-

วิศวกรโครงสร้าง :
-
-

วิศวกรไฟฟ้า :
-
-

วิศวกรเครื่องกล :
-
-

วิศวกรสิ่งแวดล้อม :
-
-

คณะกรรมการจัดทำแบบรูปรายการงานก่อสร้าง :
นายชาคริช รอดอำพัน ประธานกรรมการ
นายณัฐภูมิ ประไพบูลย์ กรรมการ
นายกิตติ์ พรมแสง กรรมการและเลขานุการ

การแก้ไข

ลำดับ	รายละเอียด	วันที่

ชื่อแบบ :
MATERIAL SPECIFICATION

เลขที่โครงการ :	2021-13
เขียนแบบ โดย :	iP
ตรวจสอบ โดย :	-
วันที่ :	03/03/2023
มาตราส่วน A3 :	NTS.
แบบเลขที่ :	ID–Z3–003

CODE	DESCRIPTION		LOCATION/ USAGE	
3LF-01		โต๊ะประชุม ขนาด 3600x1400x750 mm. (+/-20mm.)		
		- Top: ไม้ PB หนา 25mm. เคลือบ Melamine สี Mocca Oak หน้า/หลัง พร้อม Grommet สี Silver ร้อยสายไฟ 3 จุด		
		- โครงขากลาง: เหล็กพ่นสี Powder Coating สี White Sand พร้อมเท้ารับ - โครงขาและคาน: เหล็กพ่นสี Powder Coating สี White Sand	Command Room ชั้น4	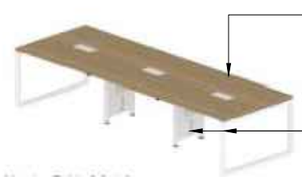
QUANTITY (SET)	BRAND/ SPECTIFICATION	WS-W-FTN-C36140-1SA, WORK STATION หรือเทียบเท่า		
1 (recheck with dwg)	NOMINATE SUPPILER	WORK STATION หรือเทียบเท่า		
NOTE	Prepare sample for approval before installation			NOTE: รูปแบบและสีดูตามรายละเอียดสเปค

CODE	DESCRIPTION		LOCATION/ USAGE	
LF-02		เก้าอี้สำนักงาน ขนาด 62x60x90.5-100.5cm. (+/-20mm.)		
		-พนักพิงสีดำ (รหัสผ้า: Black)/ เบาะสีดำ (รหัสผ้า: Black)		
		-วัสดุพนักพิง ไนลอนสีดำ หุ้มผ้าตาข่ายสีดำ		
		- ที่นั่งสามารถปรับเอน/ล็อคตรงได้ และปรับความสูงขึ้น-ลงได้		
		- พนักวางแขน PU แบบคงรูป		
		- เบาะที่นั่งรองด้วยไม้อัดหนา 12mm. พร้อมฟองน้ำขึ้นรูปหนา 45 Density		
		- Korean KGS Black gas lift		
		- โครงสร้างขา ไนล่อนฉีดขึ้นรูป สีดำ 5 แฉก ขนาดเส้นผ่านศูนย์กลาง 330mm.		
		- ล้อ PU สีดำขนาดเส้นผ่านศูนย์กลาง 60mm.		
		- รับน้ำหนักได้ 102 กิโลกรัม		
QUANTITY (SET)	BRAND/ SPECTIFICATION	WS-GT-MOIRA-B-S-BLA, WORK STATION หรือเทียบเท่า		
6 (recheck with dwg)	NOMINATE SUPPILER	WORK STATION หรือเทียบเท่า		
NOTE	Prepare sample for approval before installation			NOTE: รูปแบบและสีดูตามรายละเอียดสเปค

มหาวิทยาลัยสวนดุสิต

iP-ARCHTIST CO., LTD.
email: ip.archtist@gmail.com , visit us: www.facebook.com/ip-archtist
mobile: +66(0)865428006, +66(0)834428844

โครงการ :
ปรับปรุงห้องปฏิบัติการนิเทศศาสตร์และสื่อสารมวลชน แขวงดุสิต เขตดุสิต กรุงเทพมหานคร (ส่วนอาคารวิทยบริการชั้น4)

สถานที่ก่อสร้าง :
มหาวิทยาลัยสวนดุสิต แขวงดุสิต เขตดุสิต กรุงเทพมหานคร

เจ้าของโครงการ :
มหาวิทยาลัยสวนดุสิต

สถาปนิก :
นายณัฐภูมิ ประไพบูลย์ ส-สถ. 3221
น.ส.ณัฐกานต์ พลหาญ ภ.-สถ. 20761
-

มัณฑนากร :
-
-

วิศวกรโครงสร้าง :
-
-

วิศวกรไฟฟ้า :
-
-

วิศวกรเครื่องกล :
-
-

วิศวกรสิ่งแวดล้อม :
-
-

คณะกรรมการจัดทำแบบรูปรายการงานก่อสร้าง :
นายชาคริช รอดอำพัน ประธานกรรมการ
นายณัฐภูมิ ประไพบูลย์ กรรมการ
นายกิตติ์ พรมแสง กรรมการและเลขานุการ

การแก้ไข

ลำดับ	รายละเอียด	วันที่

ชื่อแบบ :
รายการเฟอร์นิเจอร์ลอยตัว

เลขที่โครงการ :	2021-13
เขียนแบบ โดย :	iP
ตรวจสอบ โดย :	-
วันที่ :	03/03/2023
มาตราส่วน A3 :	NTS.
แบบเลขที่ :	ID-Z3-004

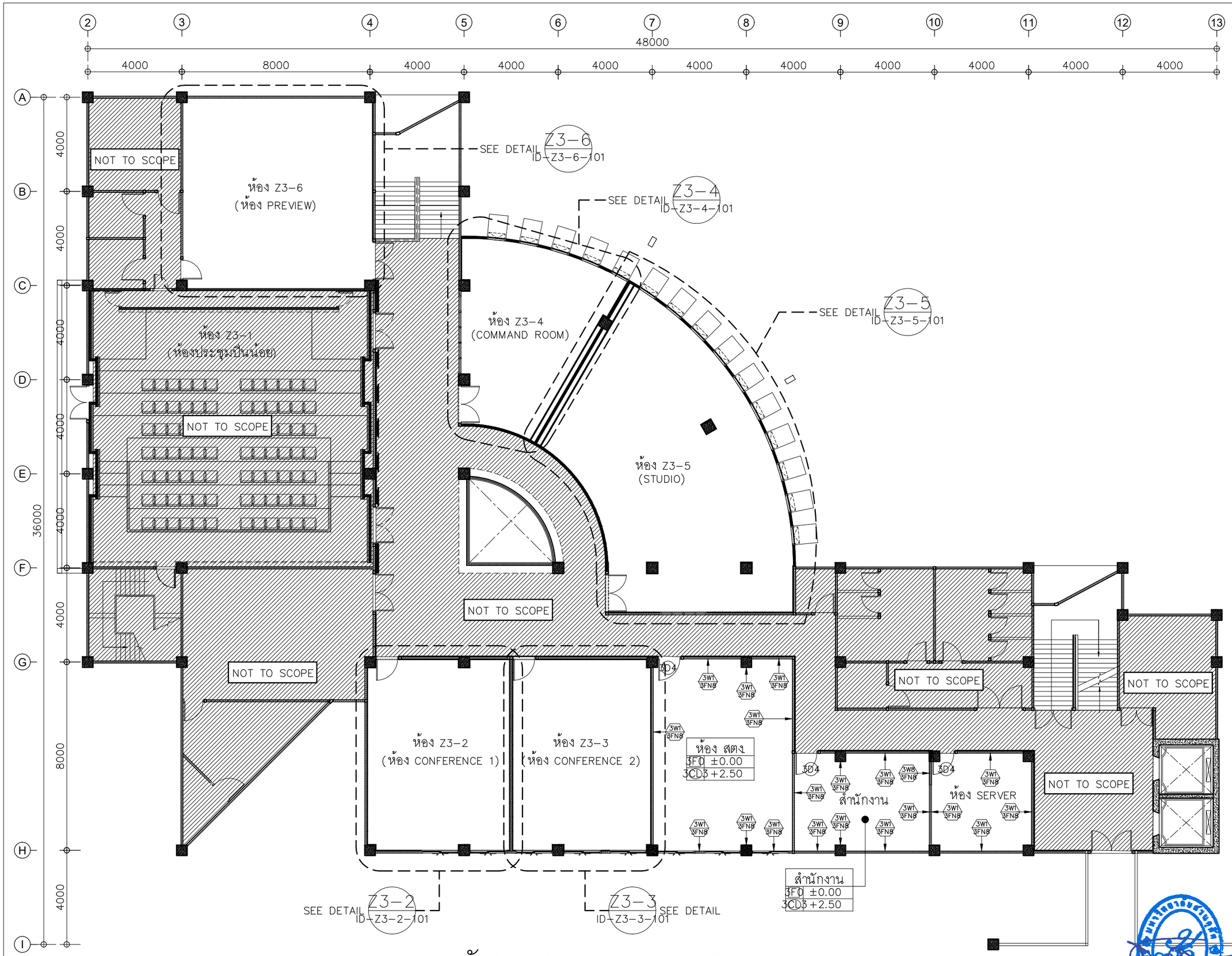

ผังขอบเขตงาน 1:150

มหาวิทยาลัยสวนดุสิต

iP-ARCHTIST CO., LTD.
email: ip.archtist@gmail.com , visit us: www.facebook.com/ip-archtist
mobile: +66(0)865428006, +66(0)834428844

โครงการ :
ปรับปรุงห้องปฏิบัติการนิเทศศาสตร์และสื่อสารมวลชน แขวงดุสิต เขตดุสิต กรุงเทพมหานคร (ส่วนอาคารวิทยบริการชั้น4)

สถานที่ก่อสร้าง :
มหาวิทยาลัยสวนดุสิต แขวงดุสิต เขตดุสิต กรุงเทพมหานคร

เจ้าของโครงการ :
มหาวิทยาลัยสวนดุสิต

สถาปนิก :
นายณัฐภูมิ ประไพบูลย์ ส-สถ. 3221
น.ส.ณัฐกานต์ พลหาญ ภ.-สถ. 20761
-

มัณฑนากร :
-
-

วิศวกรโครงสร้าง :
-
-

วิศวกรไฟฟ้า :
-
-

วิศวกรเครื่องกล :
-
-

วิศวกรสิ่งแวดล้อม :
-
-

คณะกรรมการจัดทำแบบรูปรายการงานก่อสร้าง :
นายชาคริช รอดอำพัน ประธานกรรมการ
นายณัฐภูมิ ประไพบูลย์ กรรมการ
นายกิตติ์ พรมแสง กรรมการและเลขานุการ

การแก้ไข

ลำดับ	รายละเอียด	วันที่

ชื่อแบบ : ผังขอบเขตงาน

เลขที่โครงการ :	2021-13
เขียนแบบ โดย :	iP
ตรวจสอบ โดย :	-
วันที่ :	03/03/2023
มาตราส่วน A3 :	1:150
แบบเลขที่ :	ID-Z3-100

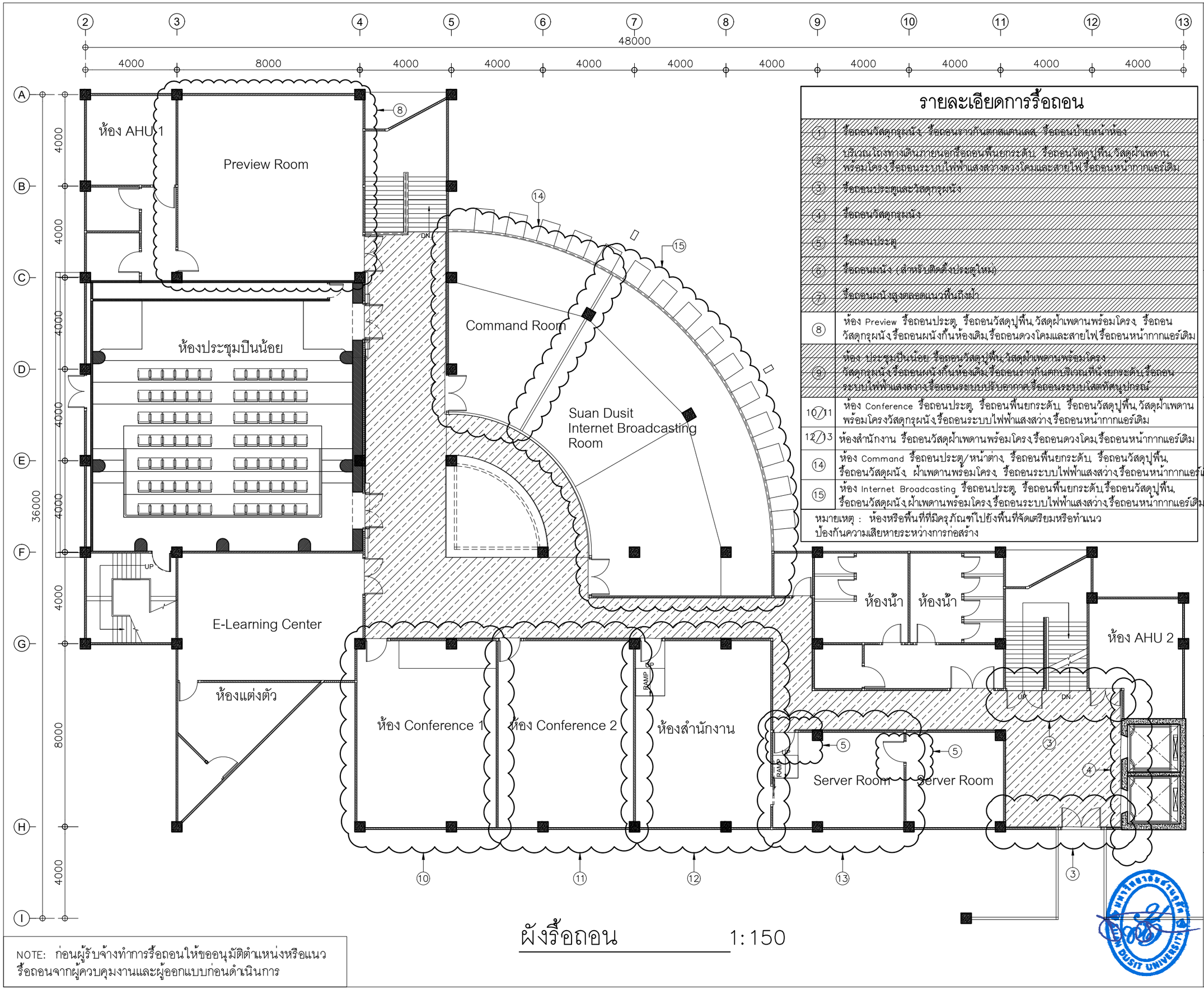

รายละเอียดการรื้อถอน

1	รื้อถอนวัสดุกรุผนัง, รื้อถอนราวกันตกสแตนเลส, รื้อถอนป้ายหน้าห้อง
2	บริเวณโถงทางเดินภายนอกรื้อถอนพื้นยกระดับ, รื้อถอนวัสดุปูพื้น,วัสดุฝ้าเพดาน พร้อมโครง,รื้อถอนระบบไฟฟ้าแสงสว่างดวงโคมและสายไฟ,รื้อถอนหน้ากากแอร์เดิม
3	รื้อถอนประตูและวัสดุกรุผนัง
4	รื้อถอนวัสดุกรุผนัง
5	รื้อถอนประตู
6	รื้อถอนผนัง (สำหรับติดตั้งประตูใหม่)
7	รื้อถอนผนังสูงตลอดแนวพื้นถึงฝ้า
8	ห้อง Preview รื้อถอนประตู, รื้อถอนวัสดุปูพื้น,วัสดุฝ้าเพดานพร้อมโครง, รื้อถอนวัสดุกรุผนัง,รื้อถอนผนังกั้นห้องเดิม,รื้อถอนดวงโคมและสายไฟ,รื้อถอนหน้ากากแอร์เดิม
9	ห้อง ประชุมปีนน้อย รื้อถอนวัสดุปูพื้น,วัสดุฝ้าเพดานพร้อมโครง วัสดุกรุผนัง,รื้อถอนผนังกั้นห้องเดิม,รื้อถอนราวกันตกบริเวณที่นั่งยกระดับ,รื้อถอน ระบบไฟฟ้าแสงสว่าง,รื้อถอนระบบปรับอากาศ,รื้อถอนระบบโสตทัศนูปกรณ์
10/11	ห้อง Conference รื้อถอนประตู, รื้อถอนพื้นยกระดับ, รื้อถอนวัสดุปูพื้น, วัสดุฝ้าเพดาน พร้อมโครง,วัสดุกรุผนัง,รื้อถอนระบบไฟฟ้าแสงสว่าง,รื้อถอนหน้ากากแอร์เดิม
12/13	ห้องสำนักงาน รื้อถอนวัสดุฝ้าเพดานพร้อมโครง,รื้อถอนดวงโคม,รื้อถอนหน้ากากแอร์เดิม
14	ห้อง Command รื้อถอนประตู/หน้าต่าง, รื้อถอนพื้นยกระดับ, รื้อถอนวัสดุปูพื้น, รื้อถอนวัสดุผนัง, ฝ้าเพดานพร้อมโครง, รื้อถอนระบบไฟฟ้าแสงสว่าง,รื้อถอนหน้ากากแอร์เดิม
15	ห้อง Internet Broadcasting รื้อถอนประตู, รื้อถอนพื้นยกระดับ,รื้อถอนวัสดุปูพื้น, รื้อถอนวัสดุผนัง,ฝ้าเพดานพร้อมโครง,รื้อถอนระบบไฟฟ้าแสงสว่าง,รื้อถอนหน้ากากแอร์เดิม

หมายเหตุ : ห้องหรือพื้นที่ที่มีครุภัณฑ์ไปยังพื้นที่จัดเตรียมหรือทำแนว ป้องกันความเสียหายระหว่างการก่อสร้าง

NOTE: ก่อนผู้รับจ้างทำการรื้อถอนให้ขออนุมัติตำแหน่งหรือแนว รื้อถอนจากผู้ควบคุมงานและผู้ออกแบบก่อนดำเนินการ

ผังรื้อถอน 1:150

มหาวิทยาลัยสวนดุสิต

iP-ARCHTIST CO., LTD.
email: ip.archtist@gmail.com , visit us: www.facebook.com/ip-archtist
mobile: +66(0)865428006, +66(0)834428844

โครงการ :
ปรับปรุงห้องปฏิบัติการนิเทศศาสตร์และสื่อสารมวลชน แขวงดุสิต เขตดุสิต กรุงเทพมหานคร (ส่วนอาคารวิทยบริการชั้น4)

สถานที่ก่อสร้าง :
มหาวิทยาลัยสวนดุสิต แขวงดุสิต เขตดุสิต กรุงเทพมหานคร

เจ้าของโครงการ :
มหาวิทยาลัยสวนดุสิต

สถาปนิก :
นายณัฐภูมิ ประไพบูลย์ ส-สถ. 3221
น.ส.ณัฐกานต์ พลหาญ ภ.-สถ. 20761
-

มัณฑนากร :
-

วิศวกรโครงสร้าง :
-
-

วิศวกรไฟฟ้า :
-
-

วิศวกรเครื่องกล :
-
-

วิศวกรสิ่งแวดล้อม :
-
-

คณะกรรมการจัดทำแบบรูปรายการงานก่อสร้าง :
นายชาคริช รอดอำพัน ประธานกรรมการ
นายณัฐภูมิ ประไพบูลย์ กรรมการ
นายกิตติ์ พรมแสง กรรมการและเลขานุการ

การแก้ไข

ลำดับ	รายละเอียด	วันที่

ชื่อแบบ : ผังรื้อถอน

เลขที่โครงการ :	2021-13
เขียนแบบ โดย :	iP
ตรวจสอบ โดย :	-
วันที่ :	03/03/2023
มาตราส่วน A3 :	1:150
แบบเลขที่ :	ID-Z3-101

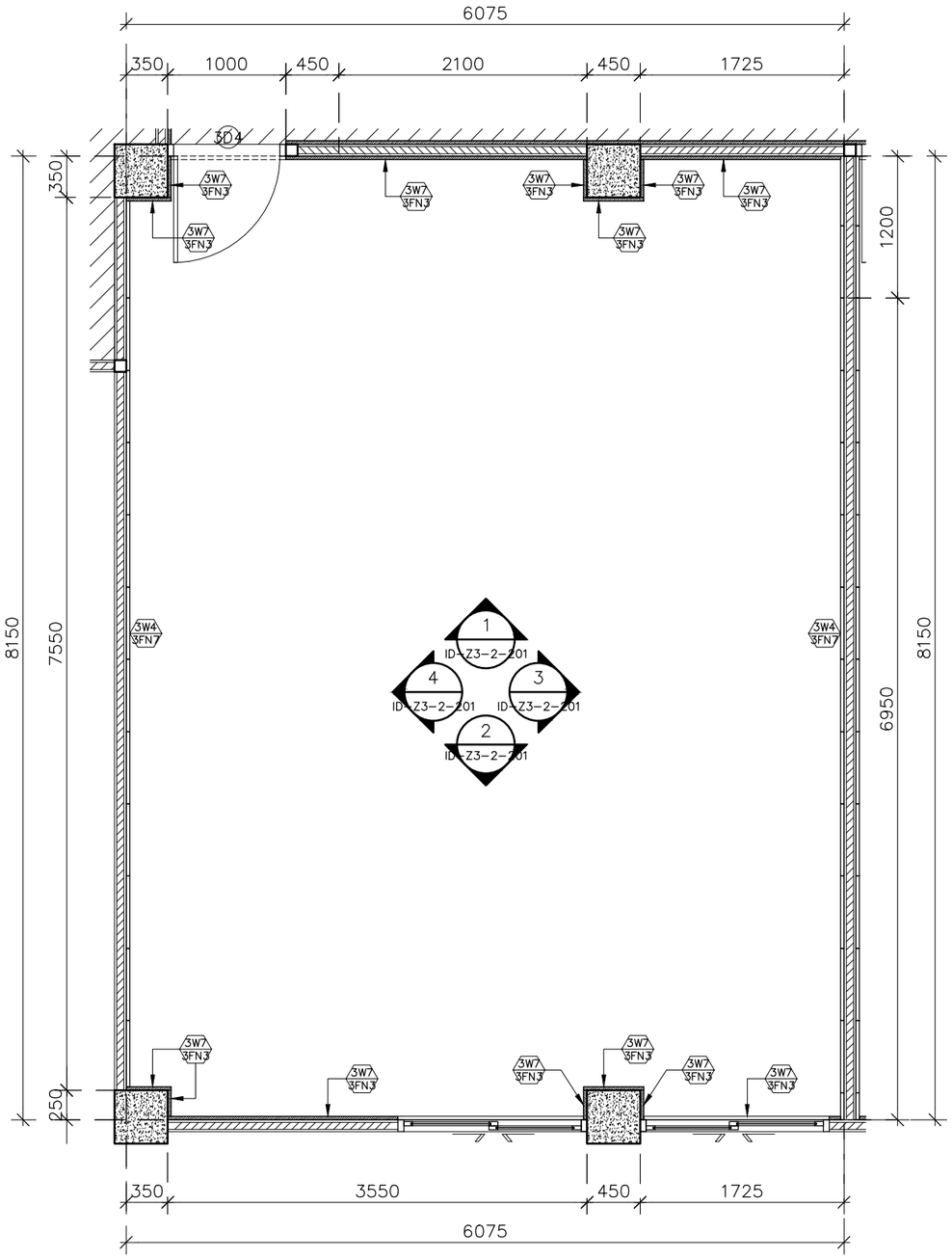

ผังสัญลักษณ์ผนัง 1:50

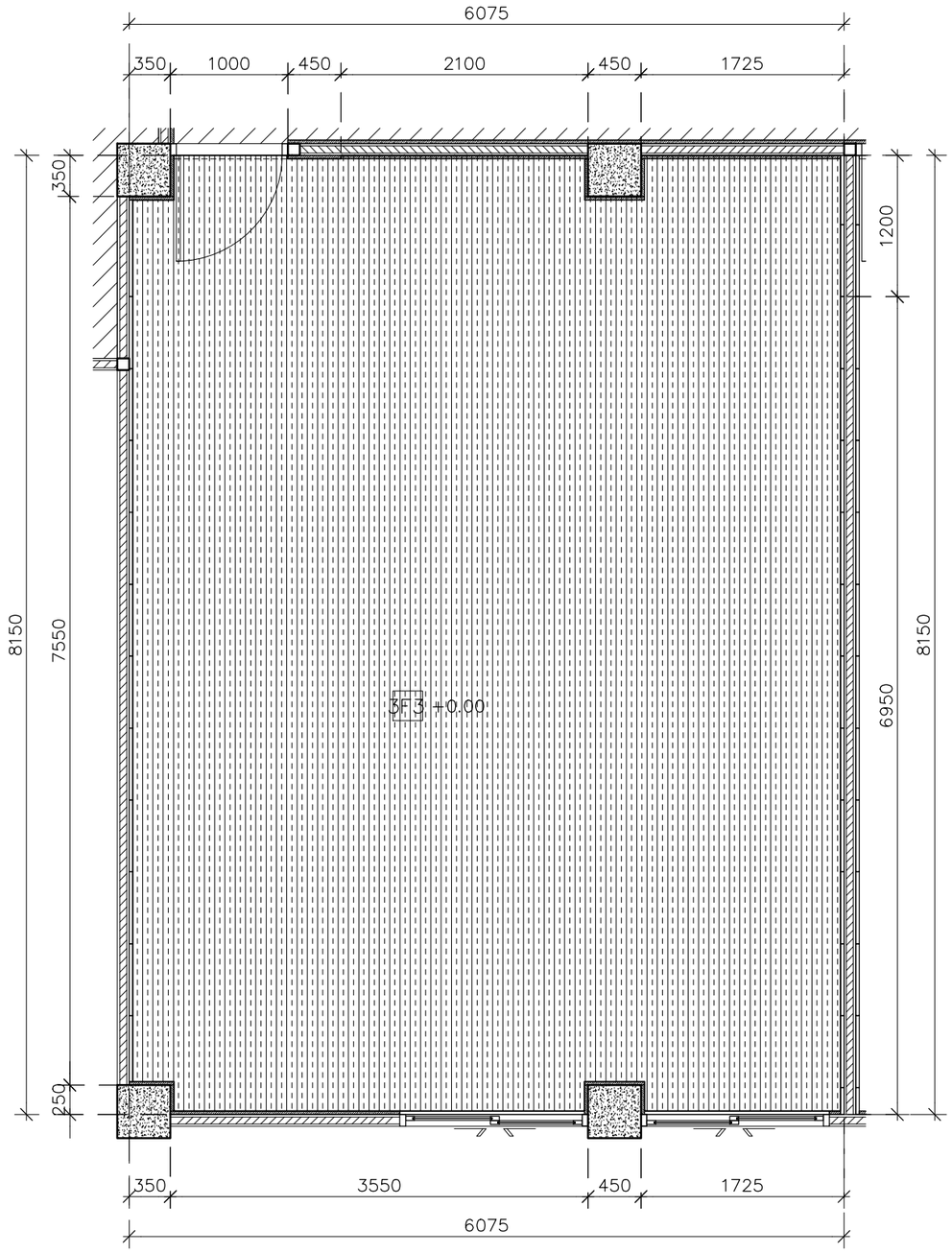

ผังพื้น 1:50

มหาวิทยาลัยสวนดุสิต

iP-ARCHTIST CO., LTD.
email: ip.archtist@gmail.com , visit us: www.facebook.com/ip-archtist
mobile: +66(0)865428006, +66(0)834428844

โครงการ :
ปรับปรุงห้องปฏิบัติการนิเทศศาสตร์และสื่อสารมวลชน แขวงดุสิต เขตดุสิต กรุงเทพมหานคร (ส่วนอาคารวิทยบริการชั้น4)

สถานที่ก่อสร้าง :
มหาวิทยาลัยสวนดุสิต แขวงดุสิต เขตดุสิต กรุงเทพมหานคร

เจ้าของโครงการ :
มหาวิทยาลัยสวนดุสิต

สถาปนิก :
นายณัฐภูมิ ประไพบูลย์ ส-สถ. 3221
น.ส.ณัฐกานต์ พลหาญ ภ.-สถ. 20761
-

มัณฑนากร :
-
-

วิศวกรโครงสร้าง :
-
-

วิศวกรไฟฟ้า :
-
-

วิศวกรเครื่องกล :
-
-

วิศวกรสิ่งแวดล้อม :
-
-

คณะกรรมการจัดทำแบบรูปรายการงานก่อสร้าง :
นายชาคริช รอดอำพัน ประธานกรรมการ
นายณัฐภูมิ ประไพบูลย์ กรรมการ
นายกิตติ์ พรมแสง กรรมการและเลขานุการ

การแก้ไข

ลำดับ	รายละเอียด	วันที่

ชื่อแบบ : ห้อง CONFERENCE1
ผังสัญลักษณ์ผนัง/ผังพื้น

เลขที่โครงการ :	2021-13
เขียนแบบ โดย :	iP
ตรวจสอบ โดย :	-
วันที่ :	03/03/2023
มาตราส่วน A3 :	1:50
แบบเลขที่ :	ID-Z3-2-101

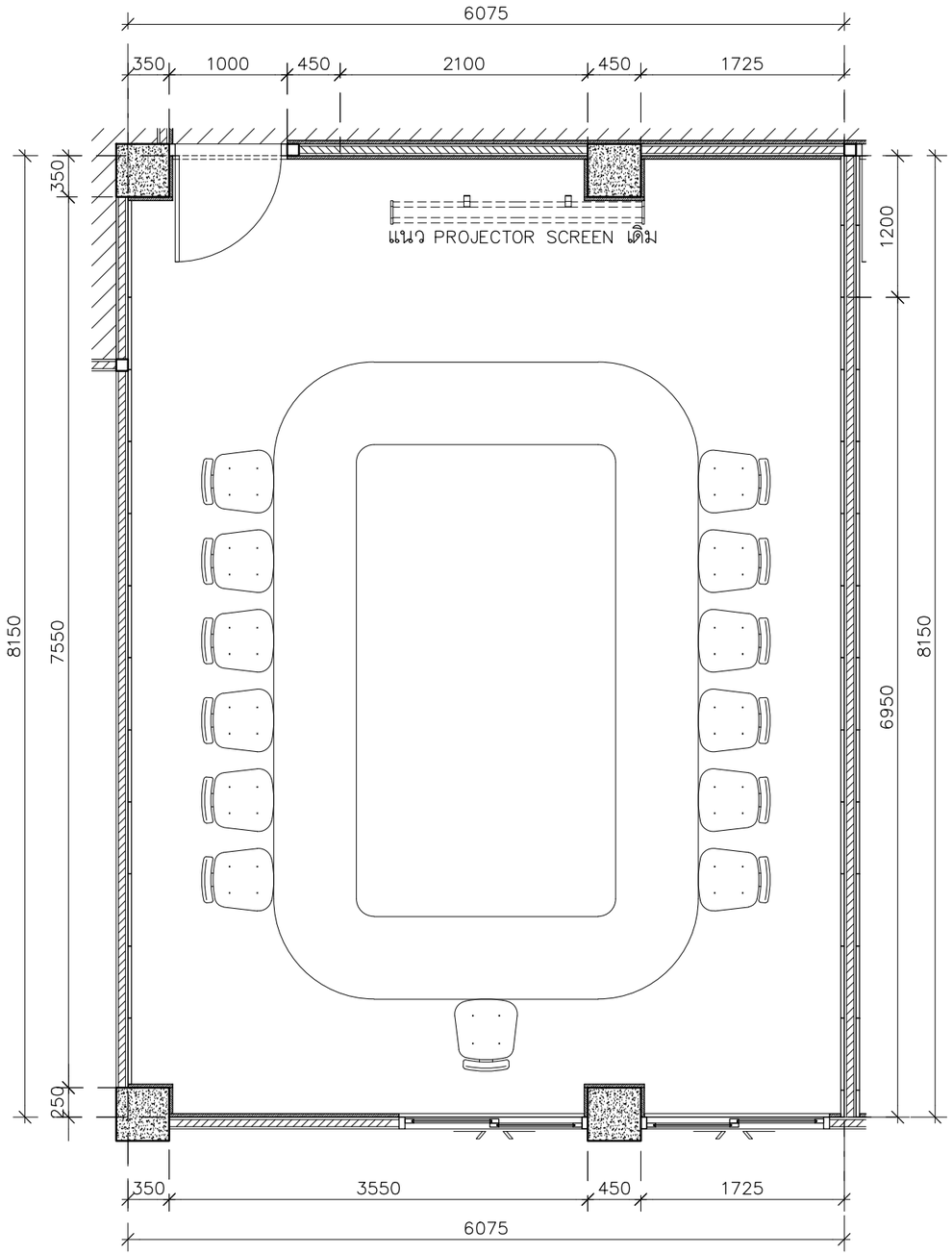

หมายเหตุ : FURNITURE
ลอยตัวของเดิมทั้งหมด

ผังเฟอร์นิเจอร์ 1:50

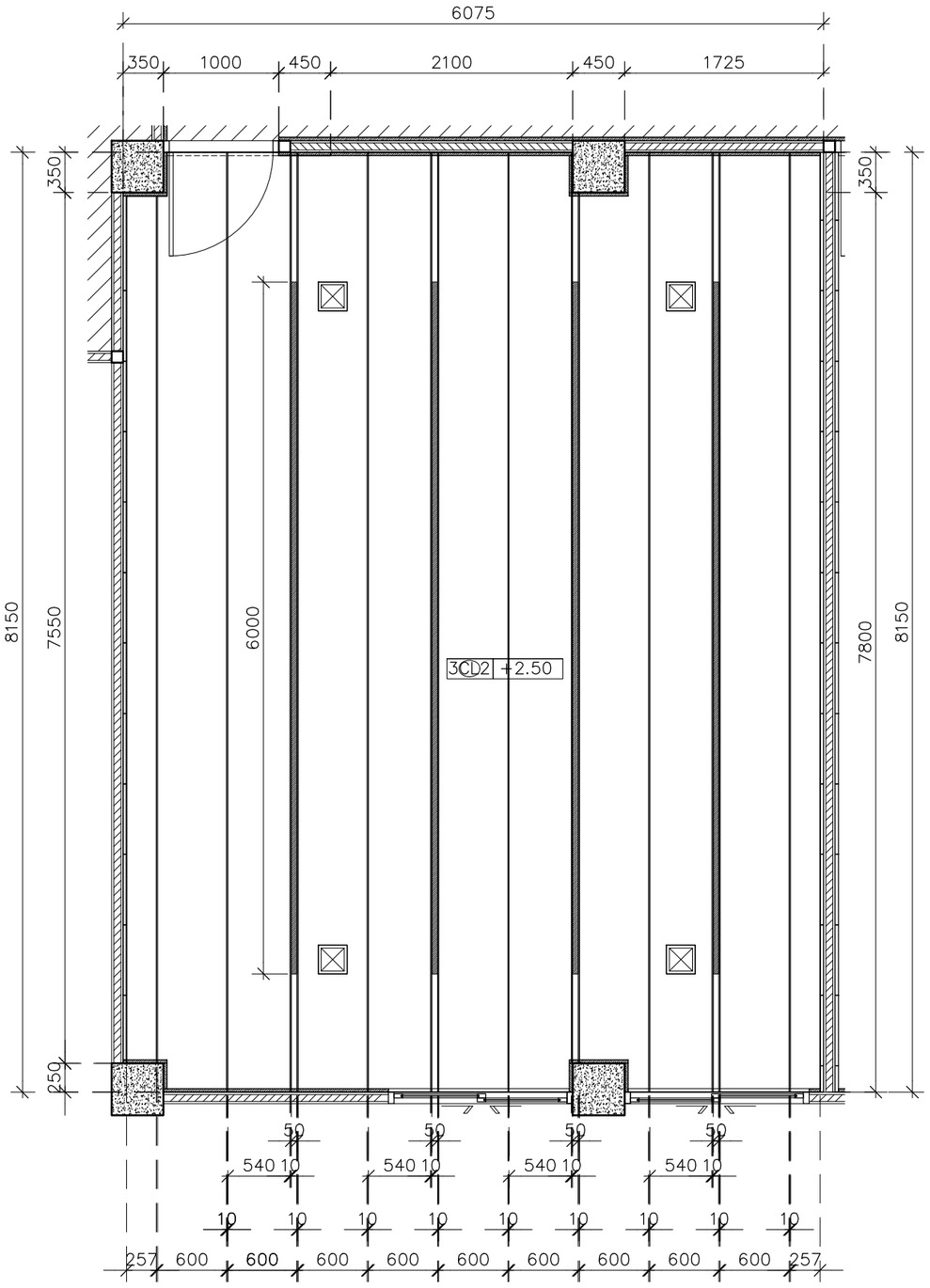

= โคมไฟรายละเอียดตามแบบไฟฟ้า

ผังฝ้า 1:50

มหาวิทยาลัยสวนดุสิต

iP-ARCHTIST CO., LTD.
email: ip.archtist@gmail.com , visit us: www.facebook.com/ip-archtist
mobile: +66(0)865428006, +66(0)834428844

โครงการ :
ปรับปรุงห้องปฏิบัติการนิเทศศาสตร์และสื่อสารมวลชน แขวงดุสิต เขตดุสิต กรุงเทพมหานคร (ส่วนอาคารวิทยบริการชั้น4)

สถานที่ก่อสร้าง :
มหาวิทยาลัยสวนดุสิต แขวงดุสิต เขตดุสิต กรุงเทพมหานคร

เจ้าของโครงการ :
มหาวิทยาลัยสวนดุสิต

สถาปนิก :
นายณัฐภูมิ ประไพบูลย์ ส-สถ. 3221
น.ส.ณัฐกานต์ พลหาญ ภ.-สถ. 20761
-

มัณฑนากร :
-
-

วิศวกรโครงสร้าง :
-
-

วิศวกรไฟฟ้า :
-
-

วิศวกรเครื่องกล :
-
-

วิศวกรสิ่งแวดล้อม :
-
-

คณะกรรมการจัดทำแบบรูปรายการงานก่อสร้าง :
นายชาคริช รอดอำพัน ประธานกรรมการ
นายณัฐภูมิ ประไพบูลย์ กรรมการ
นายกิตติ์ พรมแสง กรรมการและเลขานุการ

การแก้ไข

ลำดับ	รายละเอียด	วันที่

ชื่อแบบ : ห้อง CONFERENCE1
ผังเฟอร์นิเจอร์/ผังฝ้า

เลขที่โครงการ :	2021-13
เขียนแบบ โดย :	iP
ตรวจสอบ โดย :	-
วันที่ :	03/03/2023
มาตราส่วน A3 :	1:50
แบบเลขที่ :	ID-Z3-2-102

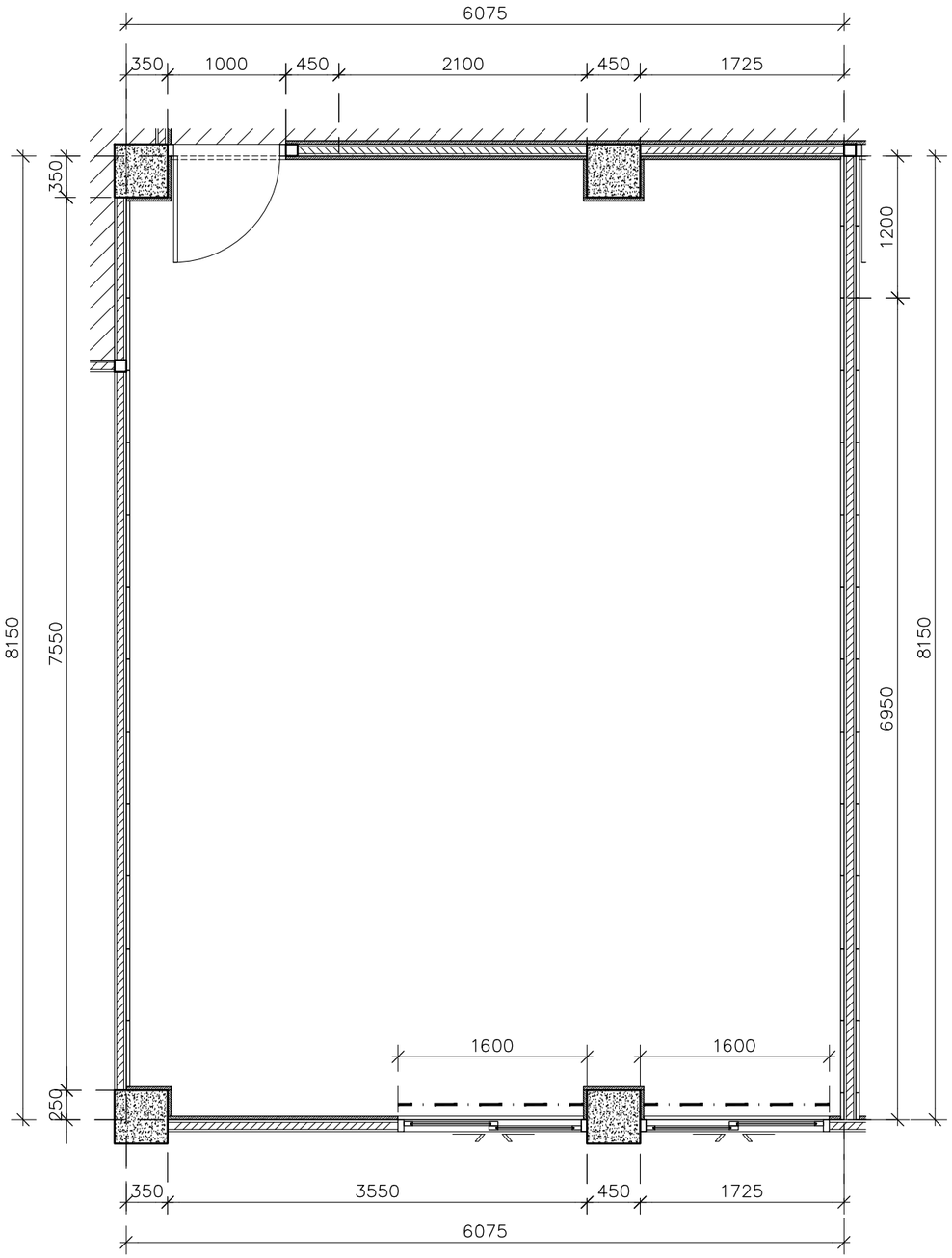

หมายเหตุ :
= ติดตั้งม่านม้วนใหม่
3BL 01

ผังม่าน 1:50

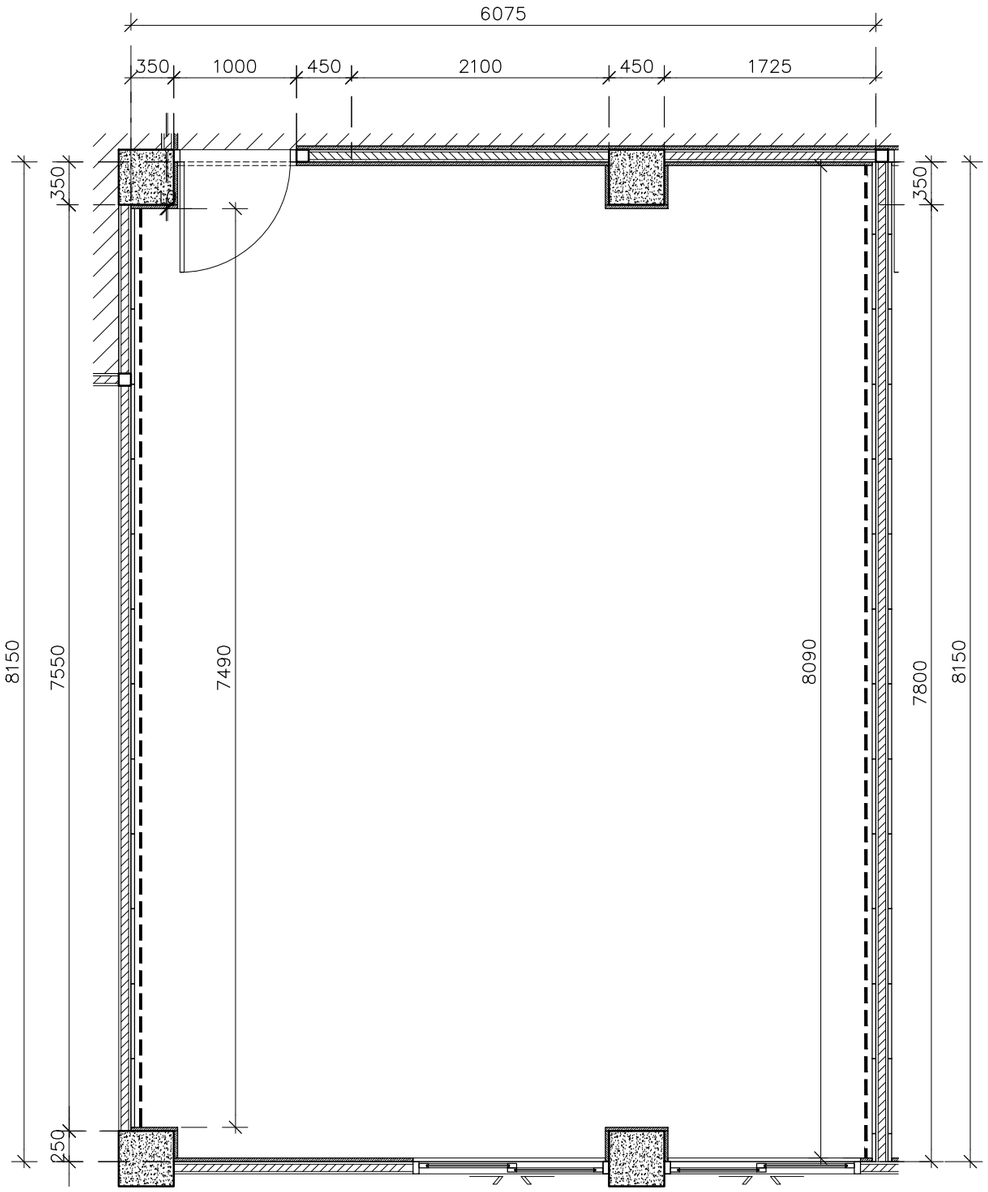

หมายเหตุ :
= บัว 3SK1

ผังบัวพื้น 1:50

มหาวิทยาลัยสวนดุสิต

iP-ARCHTIST CO., LTD.
email: ip.archtist@gmail.com , visit us: www.facebook.com/ip-archtist
mobile: +66(0)865428006, +66(0)834428844

โครงการ :
ปรับปรุงห้องปฏิบัติการนิเทศศาสตร์และสื่อสารมวลชน แขวงดุสิต เขตดุสิต กรุงเทพมหานคร (ส่วนอาคารวิทยบริการชั้น4)

สถานที่ก่อสร้าง :
มหาวิทยาลัยสวนดุสิต แขวงดุสิต เขตดุสิต กรุงเทพมหานคร

เจ้าของโครงการ :
มหาวิทยาลัยสวนดุสิต

สถาปนิก :
นายณัฐภูมิ ประไพบูลย์ ส-สถ. 3221
น.ส.ณัฐกานต์ พลหาญ ภ.-สถ. 20761
-

มัณฑนากร :
-
-

วิศวกรโครงสร้าง :
-
-

วิศวกรไฟฟ้า :
-
-

วิศวกรเครื่องกล :
-
-

วิศวกรสิ่งแวดล้อม :
-
-

คณะกรรมการจัดทำแบบรูปรายการงานก่อสร้าง :
นายชาคริช รอดอำพัน ประธานกรรมการ
นายณัฐภูมิ ประไพบูลย์ กรรมการ
นายกิตติ์ พรมแสง กรรมการและเลขานุการ

การแก้ไข

ลำดับ	รายละเอียด	วันที่

ชื่อแบบ : ห้อง CONFERENCE1
ผังม่านม้วน/ผังบัวพื้น

เลขที่โครงการ :	2021-13
เขียนแบบ โดย :	iP
ตรวจสอบ โดย :	-
วันที่ :	03/03/2023
มาตราส่วน A3 :	1:50
แบบเลขที่ :	ID-Z3-2-103

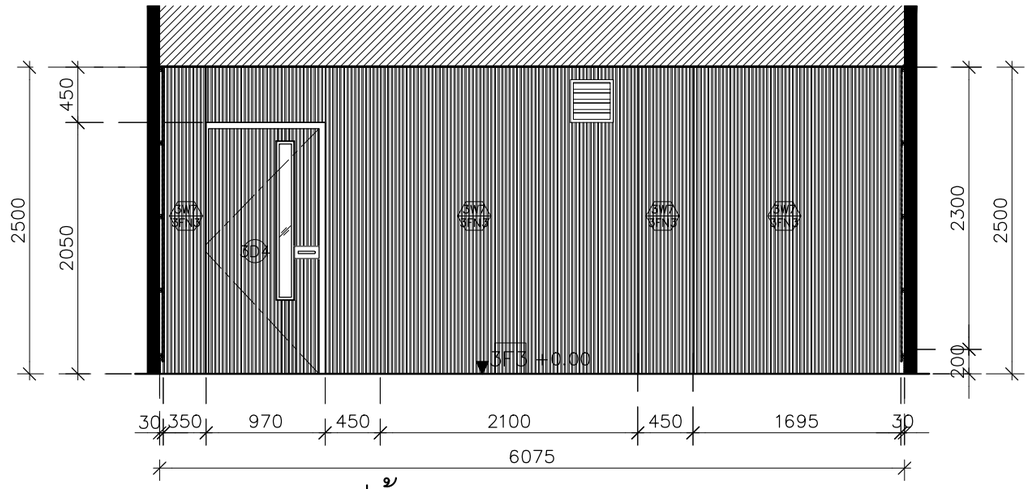

รูปด้าน–1 1:50

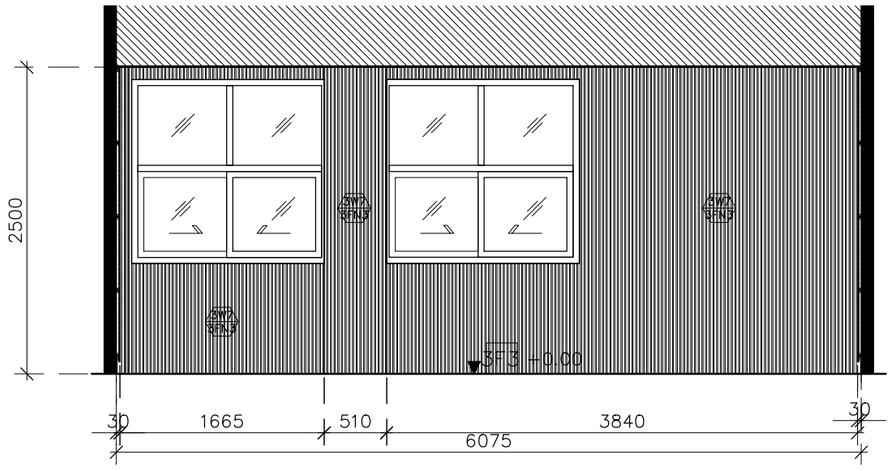

รูปด้าน–2 1:50

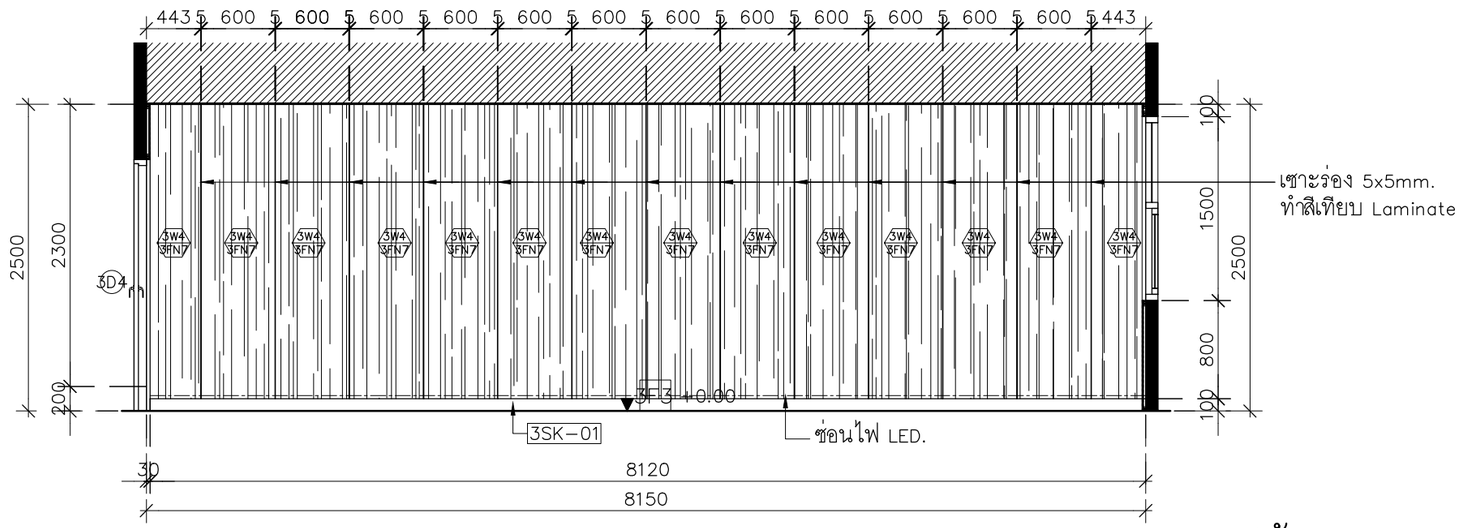

รูปด้าน–3 1:50

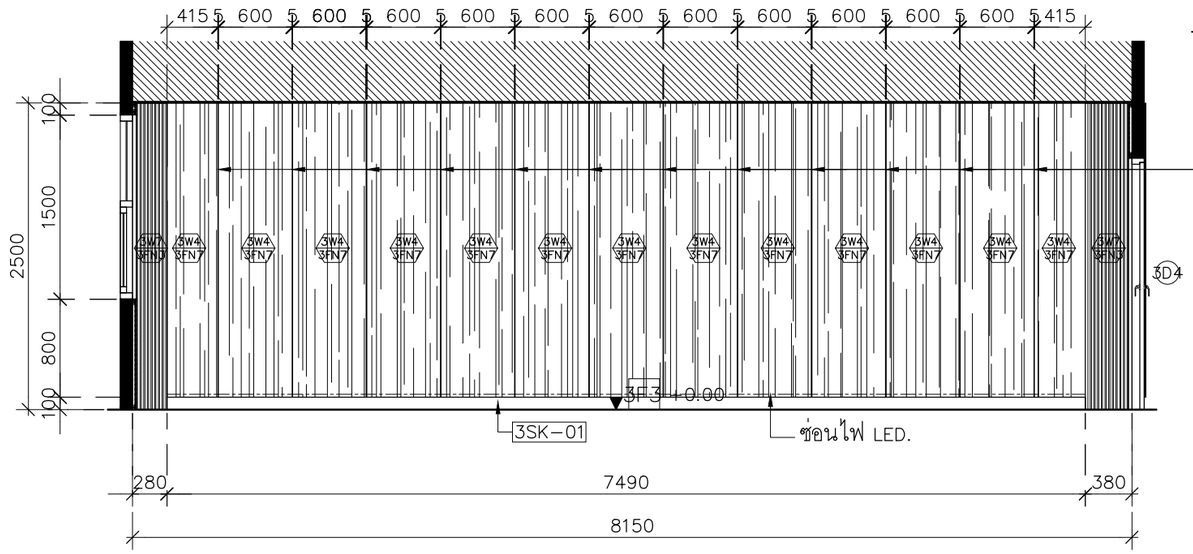

รูปด้าน–4 1:50

มหาวิทยาลัยสวนดุสิต

iP-ARCHTIST CO., LTD.
email: ip.archtist@gmail.com , visit us: www.facebook.com/ip-archtist
mobile: +66(0)865428006, +66(0)834428844

โครงการ :
ปรับปรุงห้องปฏิบัติการนิเทศศาสตร์และสื่อสารมวลชน แขวงดุสิต เขตดุสิต กรุงเทพมหานคร (ส่วนอาคารวิทยบริการชั้น4)

สถานที่ก่อสร้าง :
มหาวิทยาลัยสวนดุสิต แขวงดุสิต เขตดุสิต กรุงเทพมหานคร

เจ้าของโครงการ :
มหาวิทยาลัยสวนดุสิต

สถาปนิก :
นายณัฐภูมิ ประไพบูลย์ ส-สถ. 3221
น.ส.ณัฐกานต์ พลหาญ ภ.-สถ. 20761
-

มัณฑนากร :
-
-

วิศวกรโครงสร้าง :
-
-

วิศวกรไฟฟ้า :
-
-

วิศวกรเครื่องกล :
-
-

วิศวกรสิ่งแวดล้อม :
-
-

คณะกรรมการจัดทำแบบรูปรายการงานก่อสร้าง :
นายชาคริช รอดอำพัน ประธานกรรมการ
นายณัฐภูมิ ประไพบูลย์ กรรมการ
นายกิตติ์ พรมแสง กรรมการและเลขานุการ

การแก้ไข

ลำดับ	รายละเอียด	วันที่

ชื่อแบบ : ห้อง CONFERENCE1
รูปด้าน 1–4

เลขที่โครงการ :	2021-13
เขียนแบบ โดย :	iP
ตรวจสอบ โดย :	-
วันที่ :	03/03/2023
มาตราส่วน A3 :	1:50
แบบเลขที่ :	ID–Z3–2–201

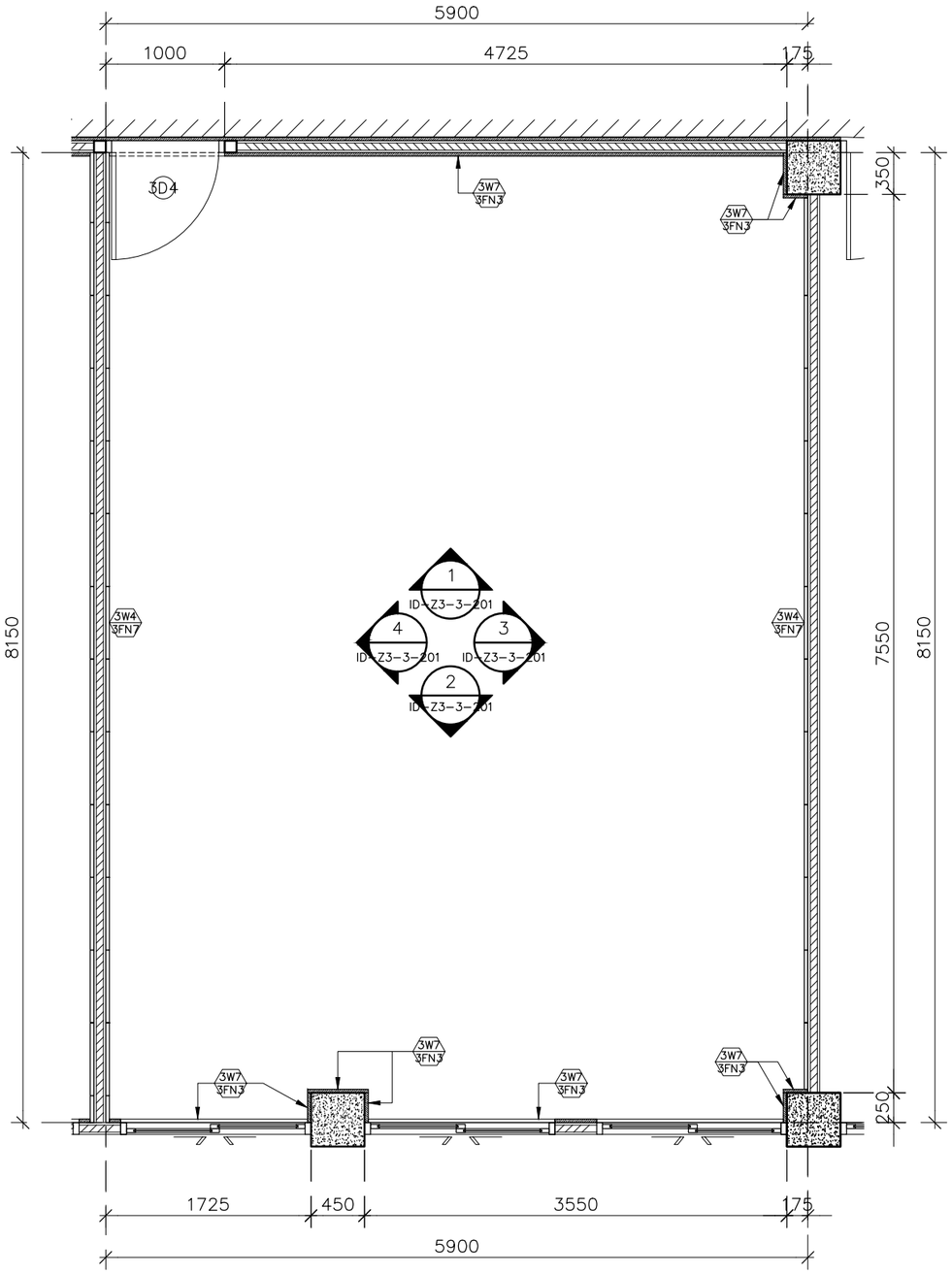

ผังสัญลักษณ์ผนัง 1:50

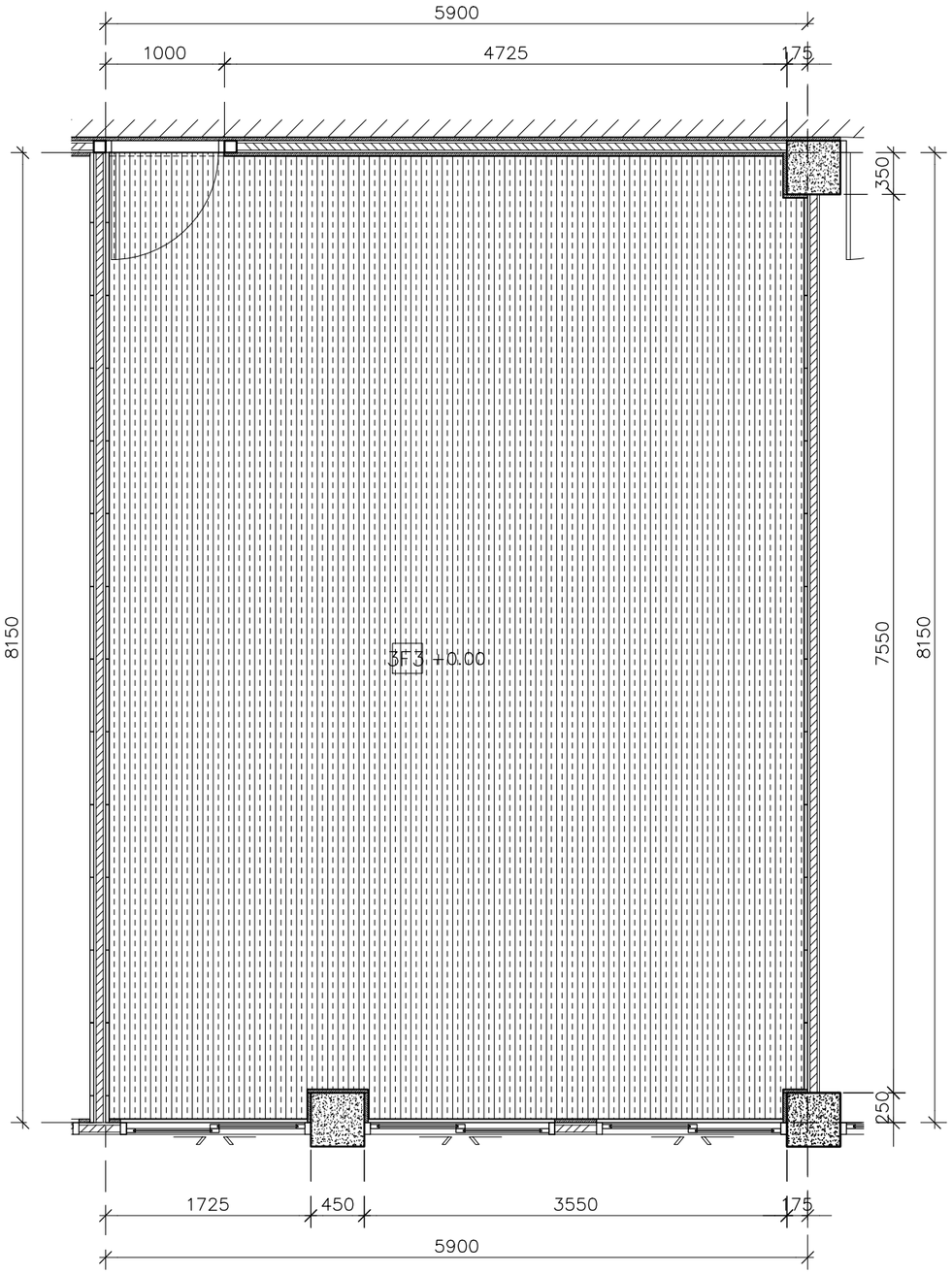

ผังพื้น 1:50

มหาวิทยาลัยสวนดุสิต

iP-ARCHTIST CO., LTD.
email: ip.archtist@gmail.com , visit us: www.facebook.com/ip-archtist
mobile: +66(0)865428006, +66(0)834428844

โครงการ :
ปรับปรุงห้องปฏิบัติการนิเทศศาสตร์และสื่อสารมวลชน แขวงดุสิต เขตดุสิต กรุงเทพมหานคร (ส่วนอาคารวิทยบริการชั้น4)

สถานที่ก่อสร้าง :
มหาวิทยาลัยสวนดุสิต แขวงดุสิต เขตดุสิต กรุงเทพมหานคร

เจ้าของโครงการ :
มหาวิทยาลัยสวนดุสิต

สถาปนิก :
นายณัฐภูมิ ประไพบูลย์ ส-สถ. 3221
น.ส.ณัฐกานต์ พลหาญ ภ.-สถ. 20761
-

มัณฑนากร :
-
-

วิศวกรโครงสร้าง :
-
-

วิศวกรไฟฟ้า :
-
-

วิศวกรเครื่องกล :
-
-

วิศวกรสิ่งแวดล้อม :
-
-

คณะกรรมการจัดทำแบบรูปรายการงานก่อสร้าง :
นายชาคริช รอดอำพัน ประธานกรรมการ
นายณัฐภูมิ ประไพบูลย์ กรรมการ
นายกิตติ์ พรมแสง กรรมการและเลขานุการ

การแก้ไข

ลำดับ	รายละเอียด	วันที่

ชื่อแบบ : ห้อง CONFERENCE2
ผังสัญลักษณ์ผนัง/ผังพื้น

เลขที่โครงการ :	2021-13
เขียนแบบ โดย :	iP
ตรวจสอบ โดย :	-
วันที่ :	03/03/2023
มาตราส่วน A3 :	1:50
แบบเลขที่ :	ID-Z3-3-101

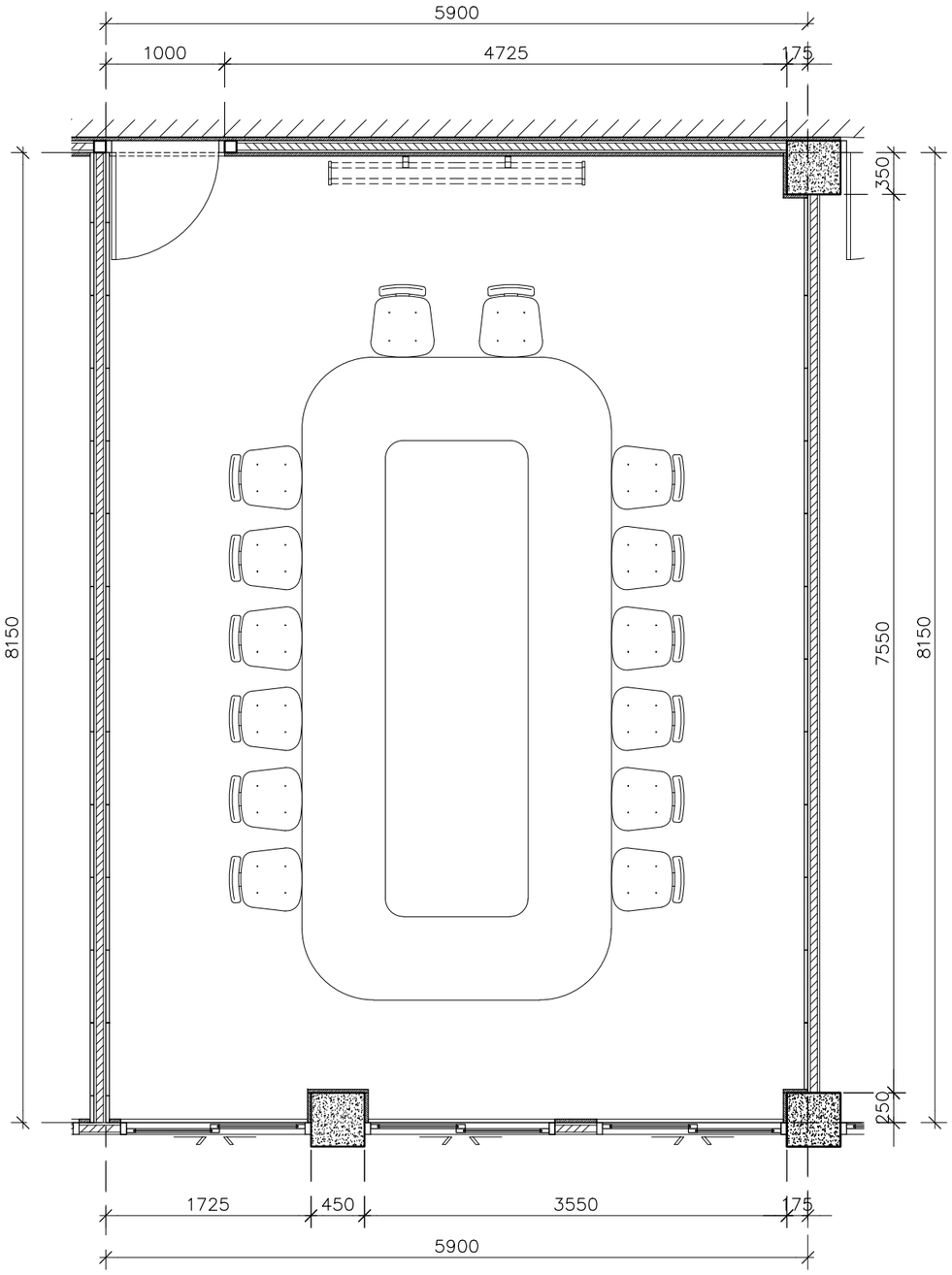

หมายเหตุ : FURNITURE
ลอยตัวของเดิมทั้งหมด

ผังเฟอร์นิเจอร์ 1:50

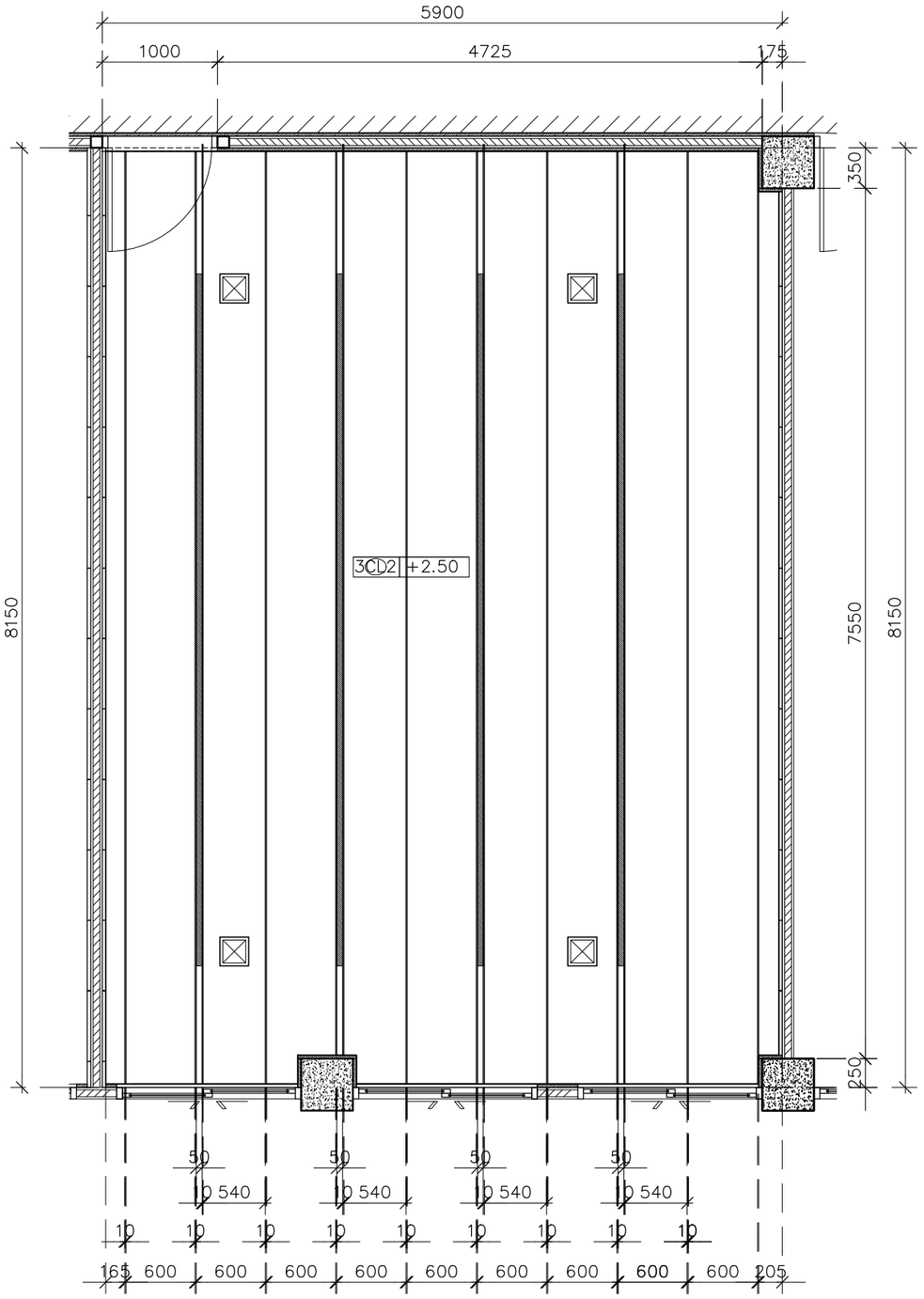

= โคมไฟรายละเอียดตามแบบไฟฟ้า

ผังฝ้า 1:50

มหาวิทยาลัยสวนดุสิต

iP-ARCHTIST CO., LTD.
email: ip.archtist@gmail.com , visit us: www.facebook.com/ip-archtist
mobile: +66(0)865428006, +66(0)834428844

โครงการ :
ปรับปรุงห้องปฏิบัติการนิเทศศาสตร์และสื่อสารมวลชน แขวงดุสิต เขตดุสิต กรุงเทพมหานคร (ส่วนอาคารวิทยบริการชั้น4)

สถานที่ก่อสร้าง :
มหาวิทยาลัยสวนดุสิต แขวงดุสิต เขตดุสิต กรุงเทพมหานคร

เจ้าของโครงการ :
มหาวิทยาลัยสวนดุสิต

สถาปนิก :
นายณัฐภูมิ ประไพบูลย์ ส-สถ. 3221
น.ส.ณัฐกานต์ พลหาญ ภ.-สถ. 20761
-

มัณฑนากร :
-
-

วิศวกรโครงสร้าง :
-
-

วิศวกรไฟฟ้า :
-
-

วิศวกรเครื่องกล :
-
-

วิศวกรสิ่งแวดล้อม :
-
-

คณะกรรมการจัดทำแบบรูปรายการงานก่อสร้าง :
นายชาคริช รอดอำพัน ประธานกรรมการ
นายณัฐภูมิ ประไพบูลย์ กรรมการ
นายกิตติ์ พรมแสง กรรมการและเลขานุการ

การแก้ไข

ลำดับ	รายละเอียด	วันที่

ชื่อแบบ : ห้อง CONFERENCE2
ผังเฟอร์นิเจอร์/ผังฝ้า

เลขที่โครงการ :	2021-13
เขียนแบบ โดย :	iP
ตรวจสอบ โดย :	-
วันที่ :	03/03/2023
มาตราส่วน A3 :	1:50
แบบเลขที่ :	ID-Z3-3-102

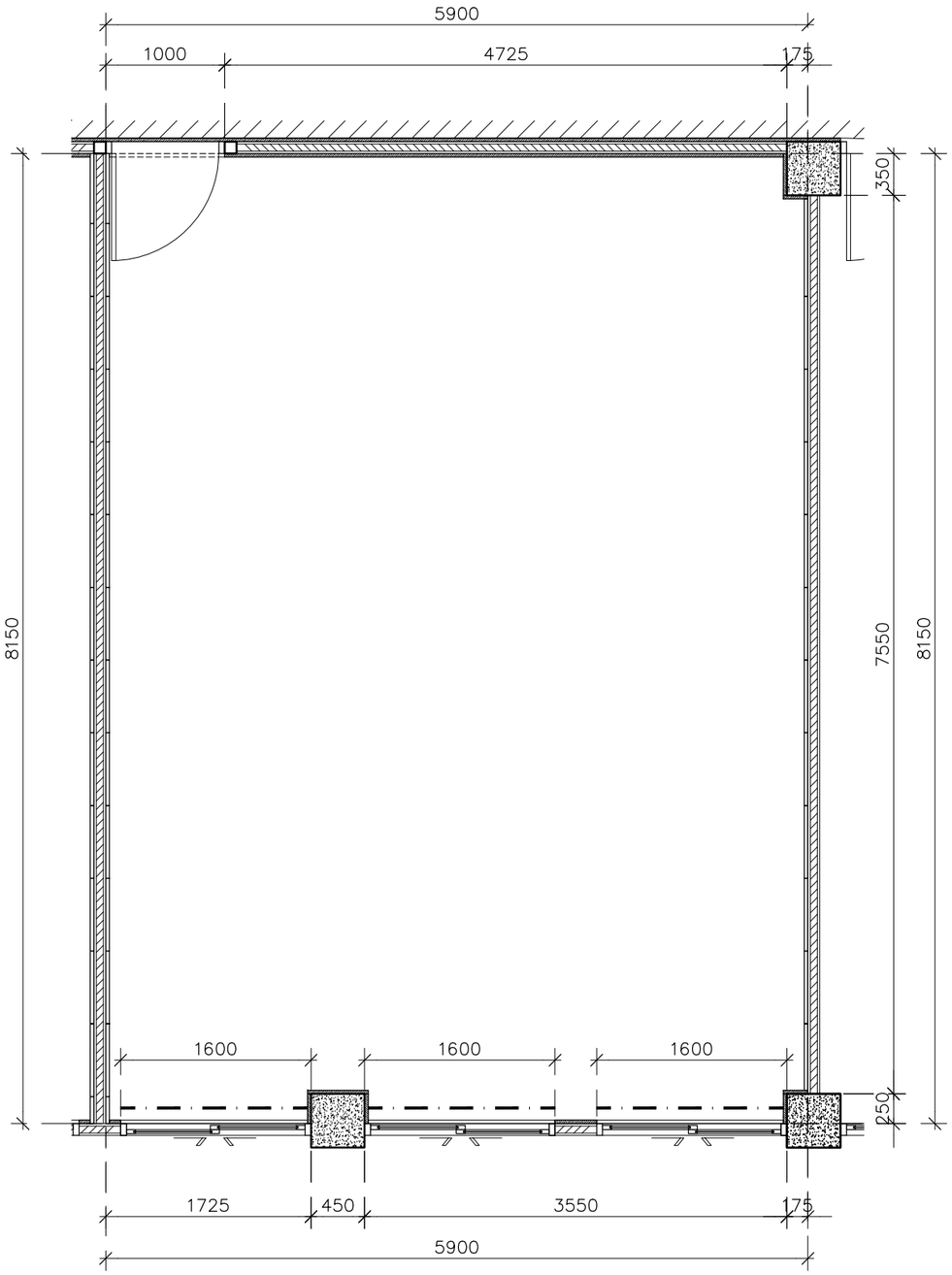

หมายเหตุ : - - - - - -
= ติดตั้งม่านม้วนใหม่
3BL 01

ผังม่าน 1:50

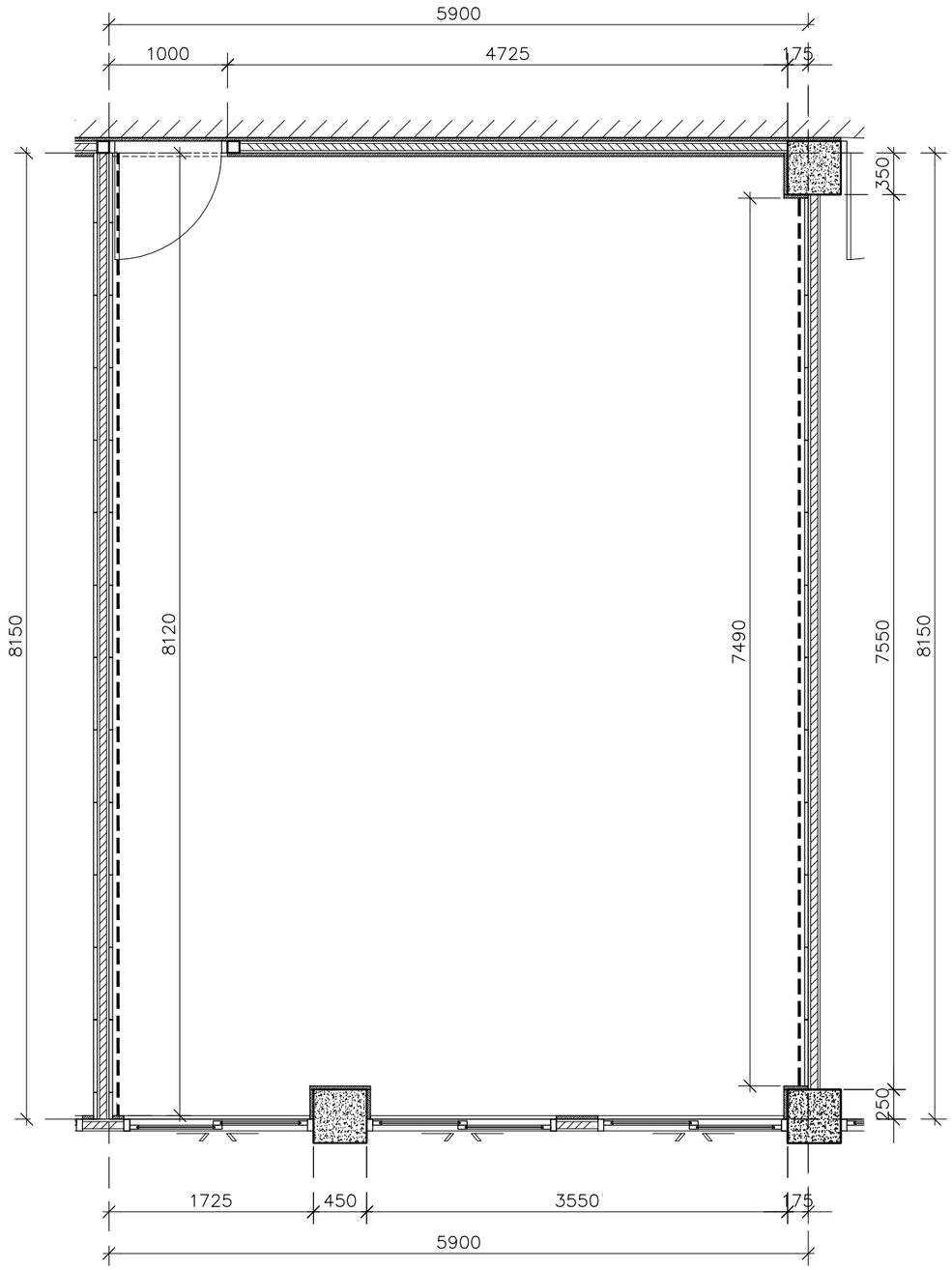

หมายเหตุ : - - - - - - -
= บัว 3SK1

ผังบัวพื้น 1:50

มหาวิทยาลัยสวนดุสิต

iP-ARCHTIST CO., LTD.
email: ip.archtist@gmail.com , visit us: www.facebook.com/ip-archtist
mobile: +66(0)865428006, +66(0)834428844

โครงการ :
ปรับปรุงห้องปฏิบัติการนิเทศศาสตร์และสื่อสารมวลชน แขวงดุสิต เขตดุสิต กรุงเทพมหานคร (ส่วนอาคารวิทยบริการชั้น4)

สถานที่ก่อสร้าง :
มหาวิทยาลัยสวนดุสิต แขวงดุสิต เขตดุสิต กรุงเทพมหานคร

เจ้าของโครงการ :
มหาวิทยาลัยสวนดุสิต

สถาปนิก :
นายณัฐภูมิ ประไพบูลย์ ส-สถ. 3221
น.ส.ณัฐกานต์ พลหาญ ภ.-สถ. 20761
-

มัณฑนากร :
-
-

วิศวกรโครงสร้าง :
-
-

วิศวกรไฟฟ้า :
-
-

วิศวกรเครื่องกล :
-
-

วิศวกรสิ่งแวดล้อม :
-
-

คณะกรรมการจัดทำแบบรูปรายการงานก่อสร้าง :
นายชาคริช รอดอำพัน ประธานกรรมการ
นายณัฐภูมิ ประไพบูลย์ กรรมการ
นายกิตติ์ พรมแสง กรรมการและเลขานุการ

การแก้ไข

ลำดับ	รายละเอียด	วันที่

ชื่อแบบ : ห้อง CONFERENCE2
ผังม่านม้วน/ผังบัวพื้น

เลขที่โครงการ :	2021-13
เขียนแบบ โดย :	iP
ตรวจสอบ โดย :	-
วันที่ :	03/03/2023
มาตราส่วน A3 :	1:50
แบบเลขที่ :	ID-Z3-3-103

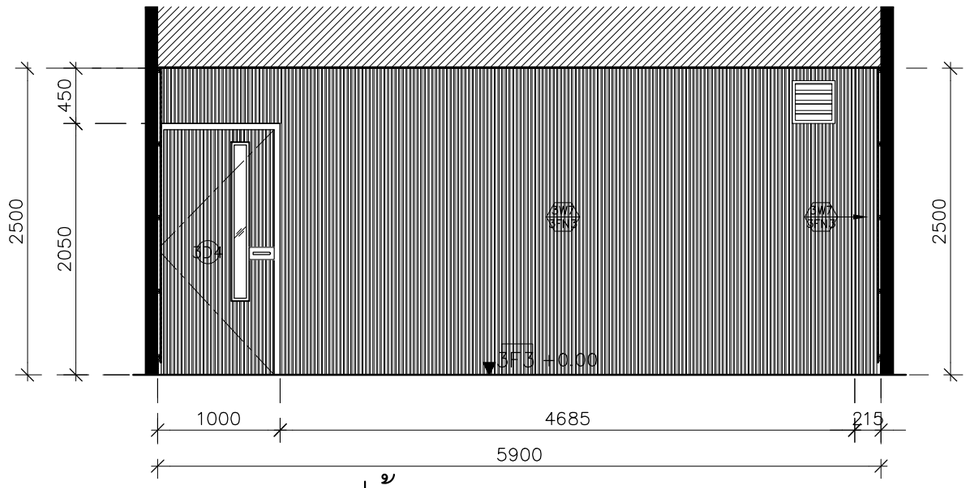

รูปด้าน–1 1:50

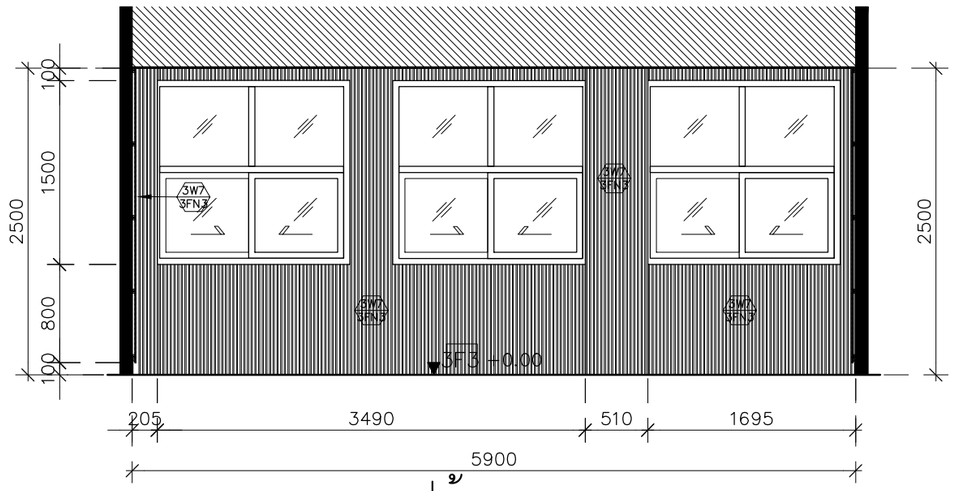

รูปด้าน–2 1:50

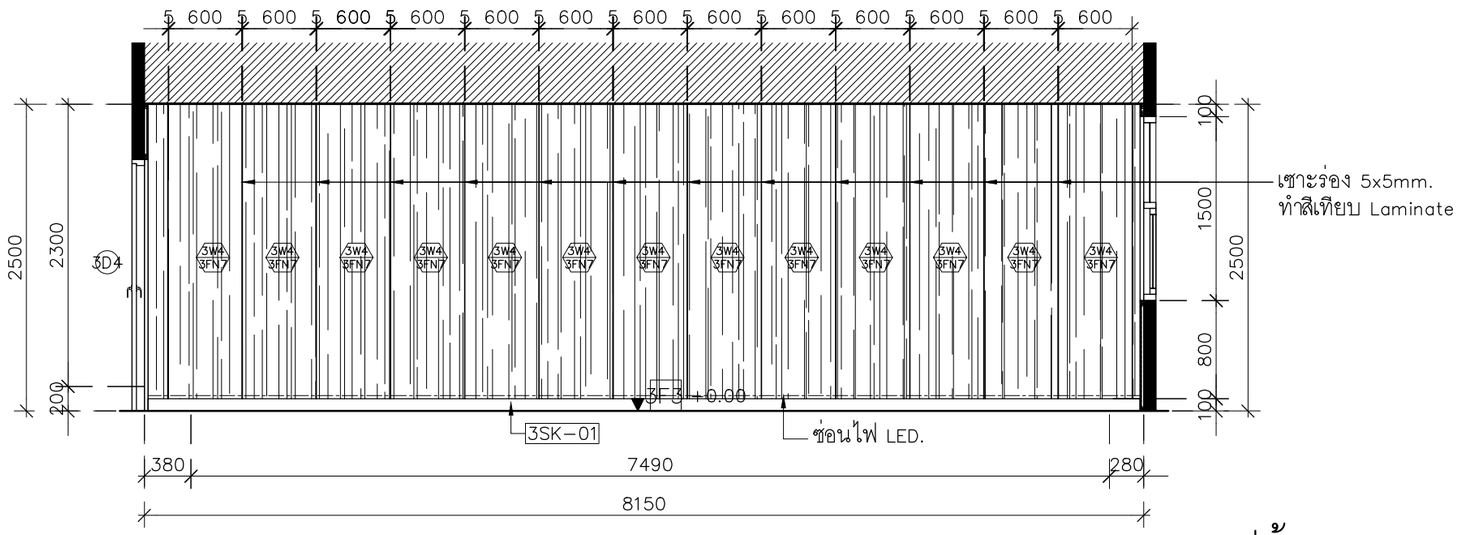

รูปด้าน–3 1:50

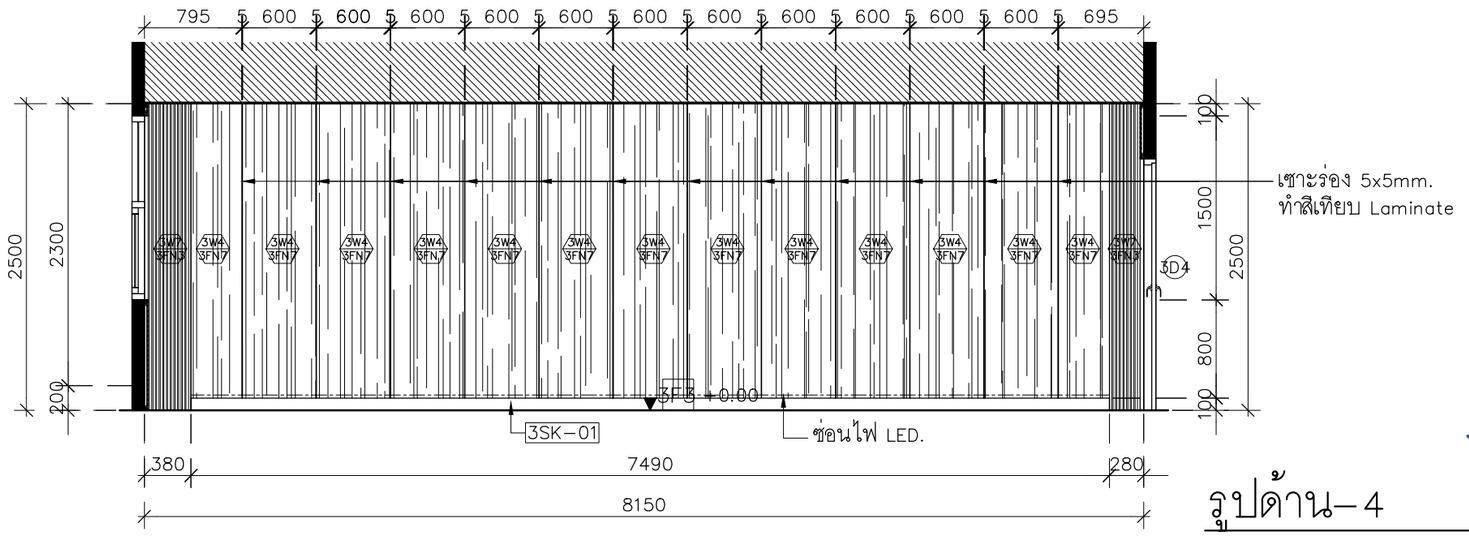

รูปด้าน–4 1:50

มหาวิทยาลัยสวนดุสิต

iP-ARCHTIST CO., LTD.
email: ip.archtist@gmail.com , visit us: www.facebook.com/ip-archtist
mobile: +66(0)865428006, +66(0)834428844

โครงการ :
ปรับปรุงห้องปฏิบัติการนิเทศศาสตร์และสื่อสารมวลชน แขวงดุสิต เขตดุสิต กรุงเทพมหานคร (ส่วนอาคารวิทยบริการชั้น4)

สถานที่ก่อสร้าง :
มหาวิทยาลัยสวนดุสิต แขวงดุสิต เขตดุสิต กรุงเทพมหานคร

เจ้าของโครงการ :
มหาวิทยาลัยสวนดุสิต

สถาปนิก :
นายณัฐภูมิ ประไพบูลย์ ส-สถ. 3221
น.ส.ณัฐกานต์ พลหาญ ภ.-สถ. 20761
-

มัณฑนากร :
-
-

วิศวกรโครงสร้าง :
-
-

วิศวกรไฟฟ้า :
-
-

วิศวกรเครื่องกล :
-
-

วิศวกรสิ่งแวดล้อม :
-
-

คณะกรรมการจัดทำแบบรูปรายการงานก่อสร้าง :
นายชาคริช รอดอำพัน ประธานกรรมการ
นายณัฐภูมิ ประไพบูลย์ กรรมการ
นายกิตติ์ดี พรมแสง กรรมการและเลขานุการ

การแก้ไข

ลำดับ	รายละเอียด	วันที่

ชื่อแบบ : ห้อง CONFERENCE2
รูปด้าน 1–4

เลขที่โครงการ :	2021-13
เขียนแบบ โดย :	iP
ตรวจสอบ โดย :	-
วันที่ :	03/03/2023
มาตราส่วน A3 :	1:50
แบบเลขที่ :	ID–Z3–3–201

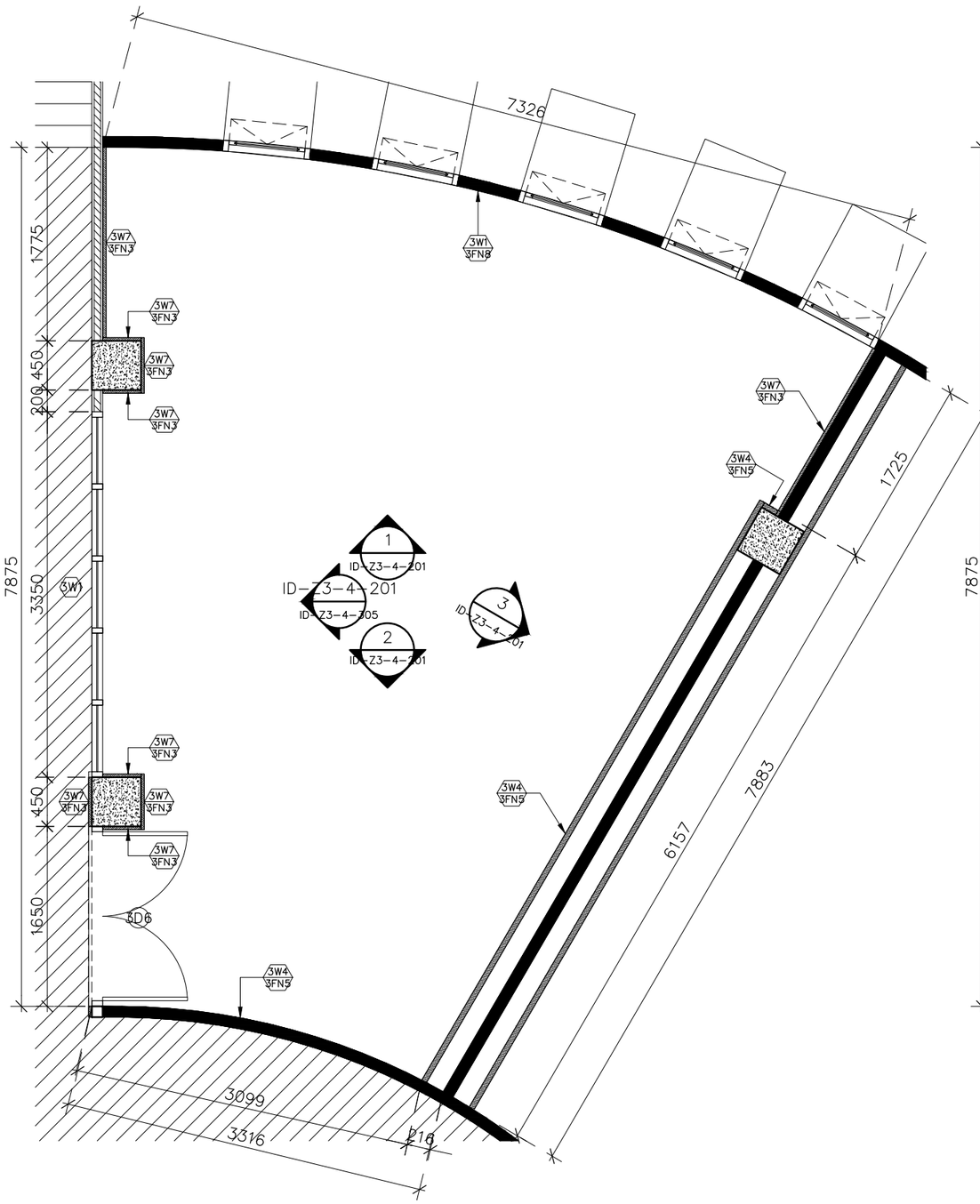

ผังสัญลักษณ์ผนัง 1:50

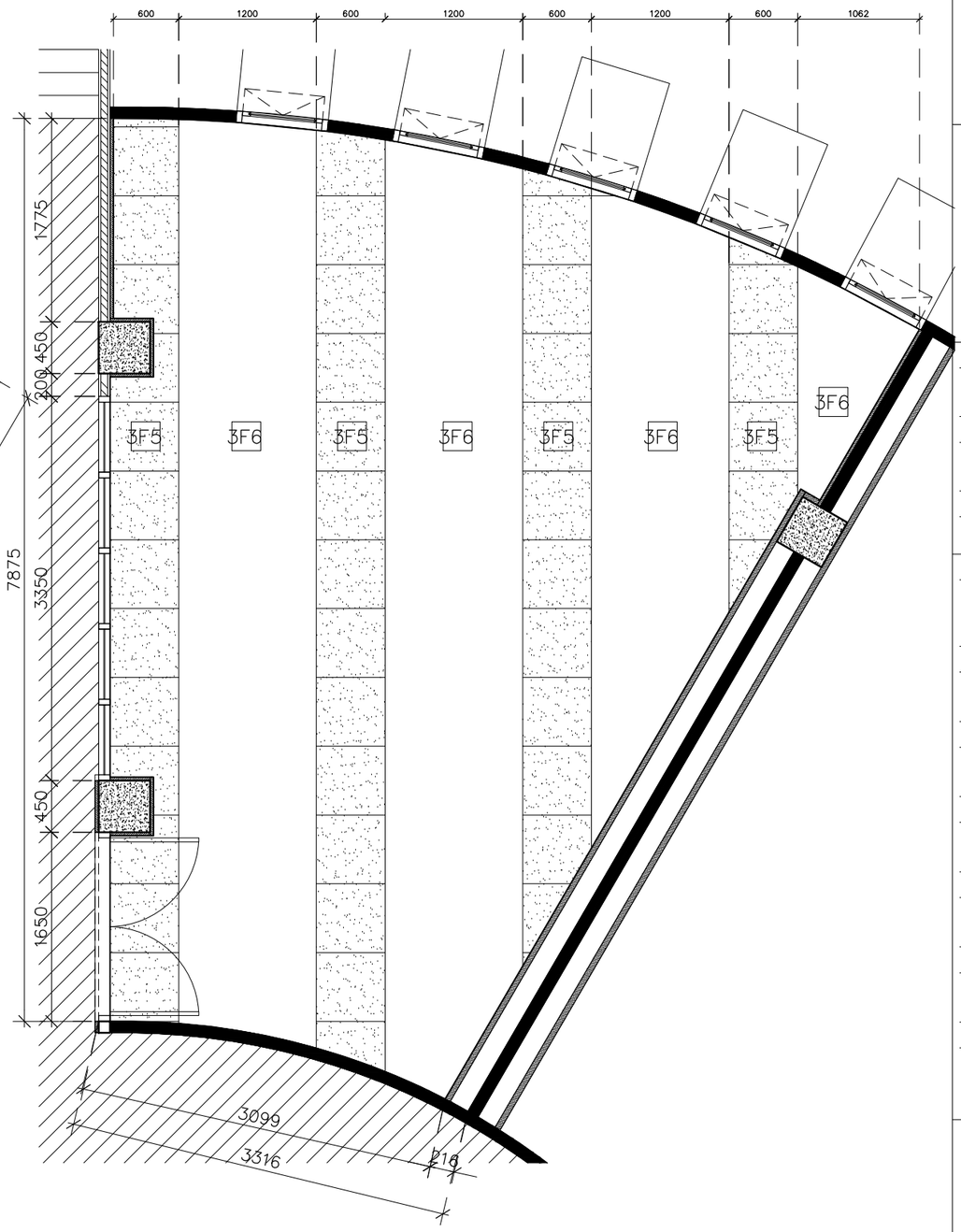

ผังพื้น 1:50

มหาวิทยาลัยสวนดุสิต

iP-ARCHTIST CO., LTD.
email: ip.archtist@gmail.com , visit us: www.facebook.com/ip-archtist
mobile: +66(0)865428006, +66(0)834428844

โครงการ :
ปรับปรุงห้องปฏิบัติการนิเทศศาสตร์และสื่อสารมวลชน แขวงดุสิต เขตดุสิต กรุงเทพมหานคร (ส่วนอาคารวิทยบริการชั้น4)

สถานที่ก่อสร้าง :
มหาวิทยาลัยสวนดุสิต แขวงดุสิต เขตดุสิต กรุงเทพมหานคร

เจ้าของโครงการ :
มหาวิทยาลัยสวนดุสิต

สถาปนิก :
นายณัฐภูมิ ประไพบูลย์ ส-สถ. 3221
น.ส.ณัฐกานต์ พลหาญ ภ.-สถ. 20761
-

มัณฑนากร :
-
-

วิศวกรโครงสร้าง :
-
-

วิศวกรไฟฟ้า :
-
-

วิศวกรเครื่องกล :
-
-

วิศวกรสิ่งแวดล้อม :
-
-

คณะกรรมการจัดทำแบบรูปรายการงานก่อสร้าง :
นายชาคริช รอดอำพัน ประธานกรรมการ
นายณัฐภูมิ ประไพบูลย์ กรรมการ
นายกิตติ์ พรมแสง กรรมการและเลขานุการ

การแก้ไข

ลำดับ	รายละเอียด	วันที่

ชื่อแบบ : ห้อง COMMAND
ผังสัญลักษณ์ผนัง/ผังพื้น

เลขที่โครงการ :	2021-13
เขียนแบบ โดย :	iP
ตรวจสอบ โดย :	-
วันที่ :	03/03/2023
มาตราส่วน A3 :	1:50
แบบเลขที่ :	ID-Z3-4-101

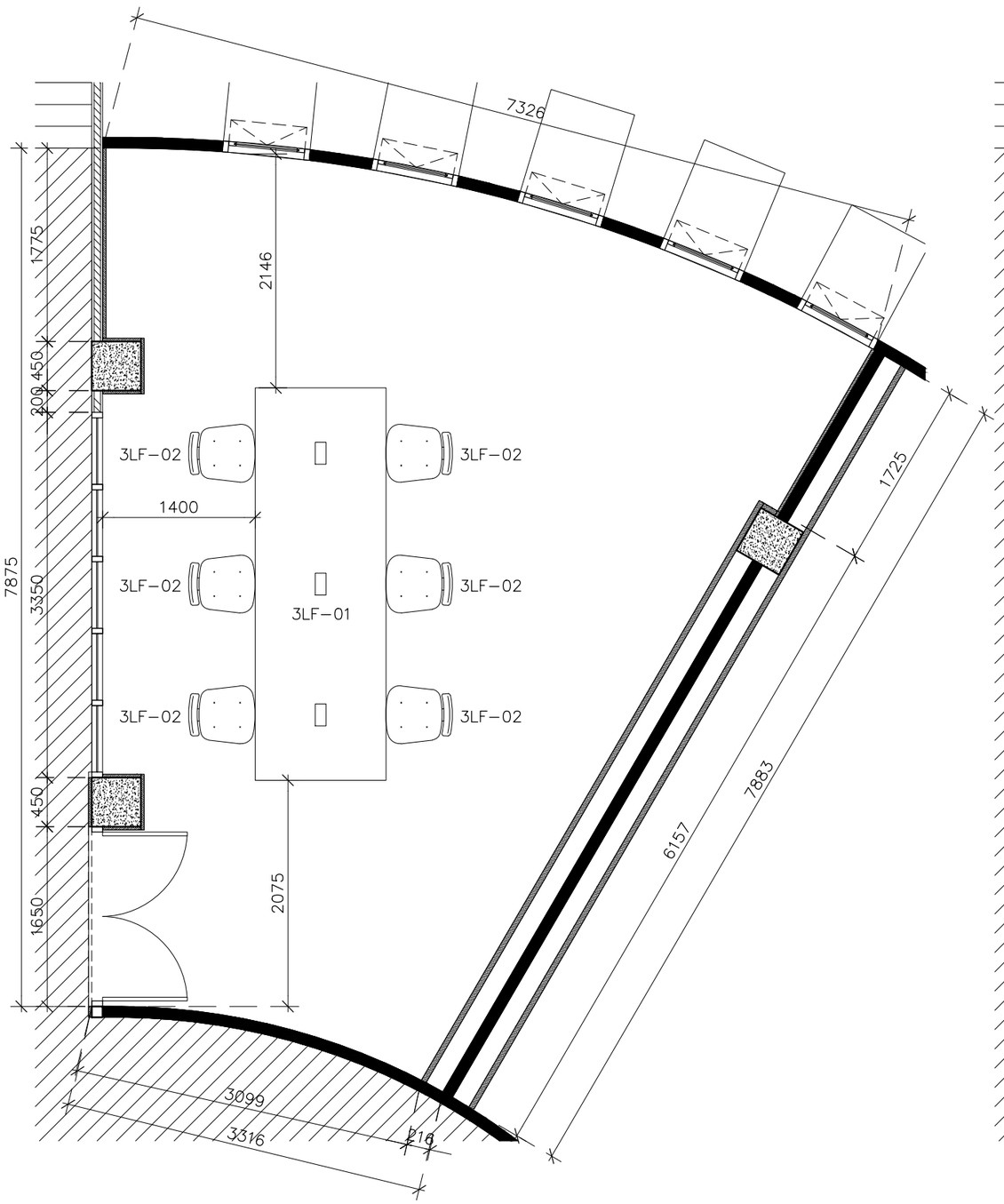

ผังเฟอร์นิเจอร์ 1:50

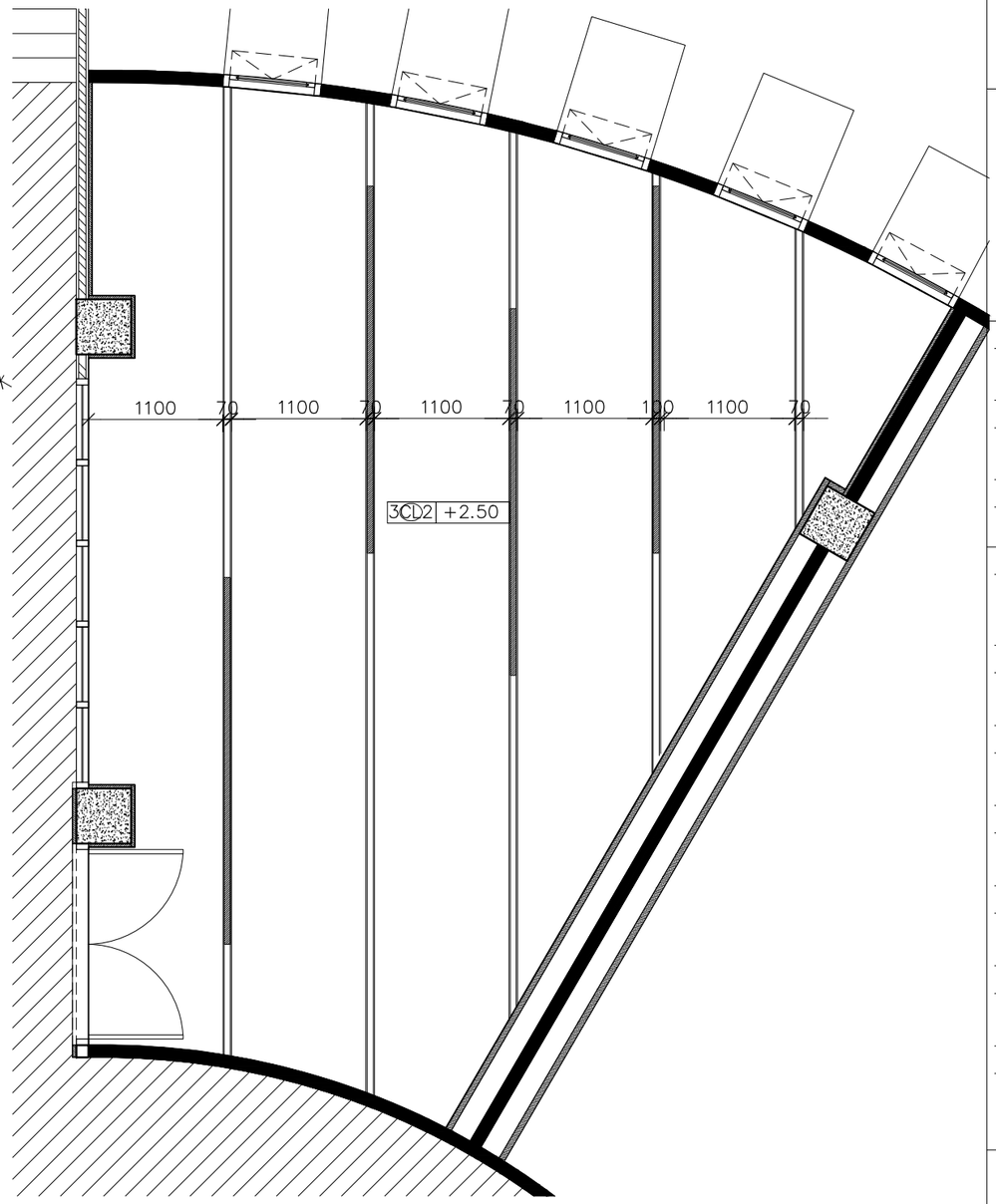

= โคมไฟรายละเอียดตามแบบไฟฟ้า

ผังฝ้า 1:50

มหาวิทยาลัยสวนดุสิต

iP-ARCHTIST CO., LTD.
email: ip.archtist@gmail.com , visit us: www.facebook.com/ip-archtist
mobile: +66(0)865428006, +66(0)834428844

โครงการ :
ปรับปรุงห้องปฏิบัติการนิเทศศาสตร์และสื่อสารมวลชน แขวงดุสิต เขตดุสิต กรุงเทพมหานคร (ส่วนอาคารวิทยบริการชั้น4)

สถานที่ก่อสร้าง :
มหาวิทยาลัยสวนดุสิต แขวงดุสิต เขตดุสิต กรุงเทพมหานคร

เจ้าของโครงการ :
มหาวิทยาลัยสวนดุสิต

สถาปนิก :
นายณัฐภูมิ ประไพบูลย์ ส-สถ. 3221
น.ส.ณัฐกานต์ พลหาญ ภ.-สถ. 20761
-

มัณฑนากร :
-
-

วิศวกรโครงสร้าง :
-
-

วิศวกรไฟฟ้า :
-
-

วิศวกรเครื่องกล :
-
-

วิศวกรสิ่งแวดล้อม :
-
-

คณะกรรมการจัดทำแบบรูปรายการงานก่อสร้าง :
นายชาคริช รอดอำพัน ประธานกรรมการ
นายณัฐภูมิ ประไพบูลย์ กรรมการ
นายกิตติ์ติ์ พรมแสง กรรมการและเลขานุการ

การแก้ไข

ลำดับ	รายละเอียด	วันที่

ชื่อแบบ : ห้อง COMMAND
ผังเฟอร์นิเจอร์/ผังฝ้า

เลขที่โครงการ :	2021-13
เขียนแบบ โดย :	iP
ตรวจสอบ โดย :	-
วันที่ :	03/03/2023
มาตราส่วน A3 :	1:50
แบบเลขที่ :	ID-Z3-4-102

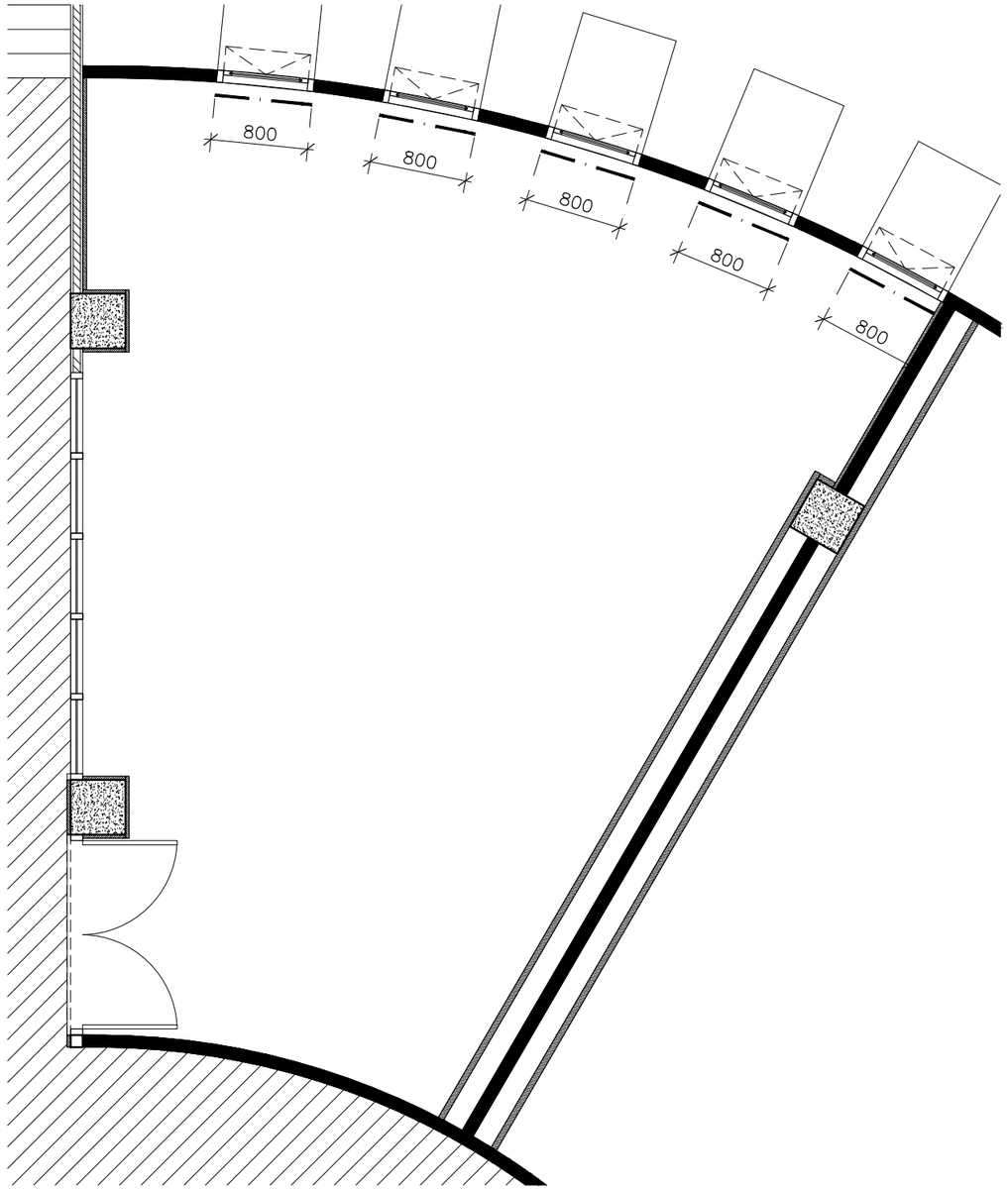

หมายเหตุ : - - - - - -
= ติดตั้งม่านม้วนใหม่
3BL 01

ผังม่าน 1:50

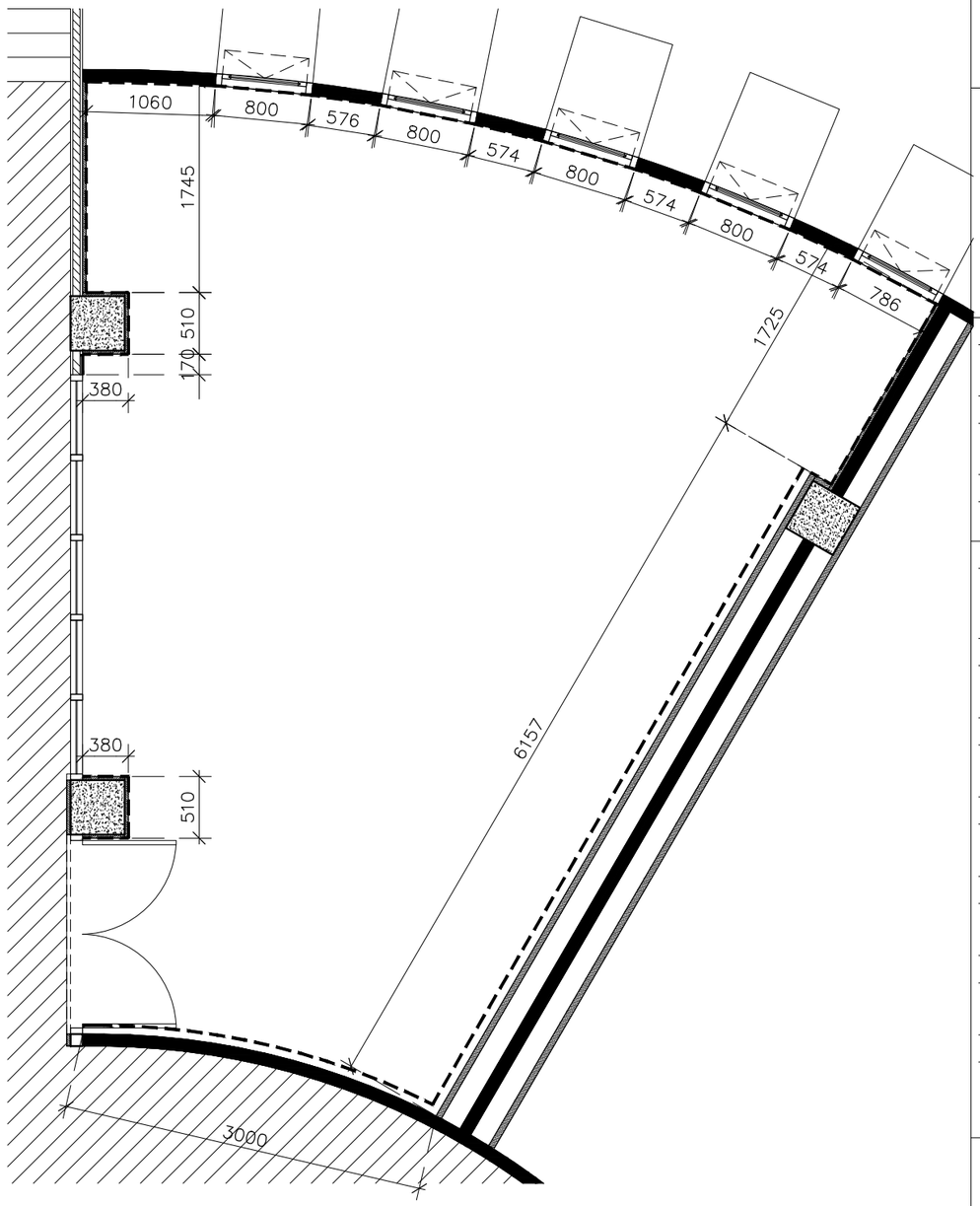

หมายเหตุ : - - - - - - -
= บัว 3SK1

ผังบัวพื้น 1:50

มหาวิทยาลัยสวนดุสิต

iP-ARCHTIST CO., LTD.
email: ip.archtist@gmail.com , visit us: www.facebook.com/ip-archtist
mobile: +66(0)865428006, +66(0)834428844

โครงการ :
ปรับปรุงห้องปฏิบัติการนิเทศศาสตร์และสื่อสารมวลชน แขวงดุสิต เขตดุสิต กรุงเทพมหานคร (ส่วนอาคารวิทยบริการชั้น4)

สถานที่ก่อสร้าง :
มหาวิทยาลัยสวนดุสิต แขวงดุสิต เขตดุสิต กรุงเทพมหานคร

เจ้าของโครงการ :
มหาวิทยาลัยสวนดุสิต

สถาปนิก :
นายณัฐภูมิ ประไพบูลย์ ส-สถ. 3221
น.ส.ณัฐกานต์ พลหาญ ภ.-สถ. 20761
-

มัณฑนากร :
-
-

วิศวกรโครงสร้าง :
-
-

วิศวกรไฟฟ้า :
-
-

วิศวกรเครื่องกล :
-
-

วิศวกรสิ่งแวดล้อม :
-
-

คณะกรรมการจัดทำแบบรูปรายการงานก่อสร้าง :
นายชาคริช รอดอำพัน ประธานกรรมการ
นายณัฐภูมิ ประไพบูลย์ กรรมการ
นายกิตติ์ พรมแสง กรรมการและเลขานุการ

การแก้ไข

ลำดับ	รายละเอียด	วันที่

ชื่อแบบ : ห้อง COMMAND
ผังม่านม้วน/ผังบัวพื้น

เลขที่โครงการ :	2021-13
เขียนแบบ โดย :	iP
ตรวจสอบ โดย :	-
วันที่ :	03/03/2023
มาตราส่วน A3 :	1:50
แบบเลขที่ :	ID-Z3-4-103

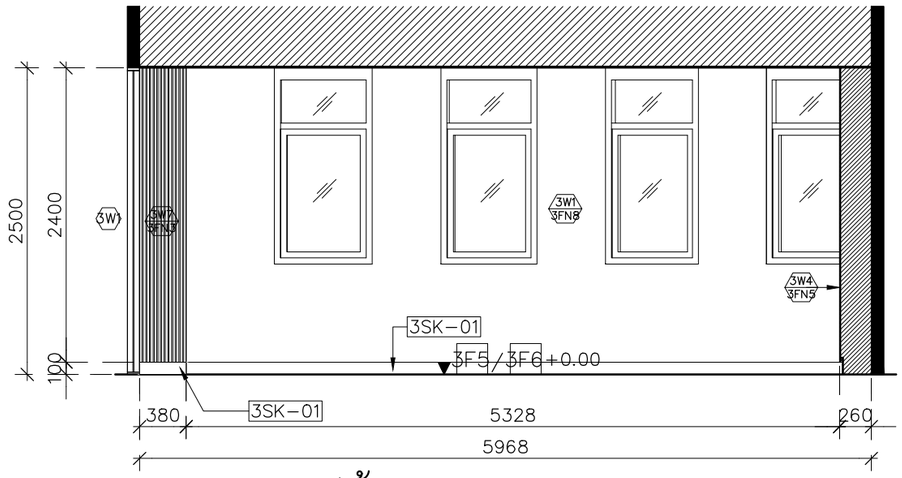

รูปด้าน-1 1:50

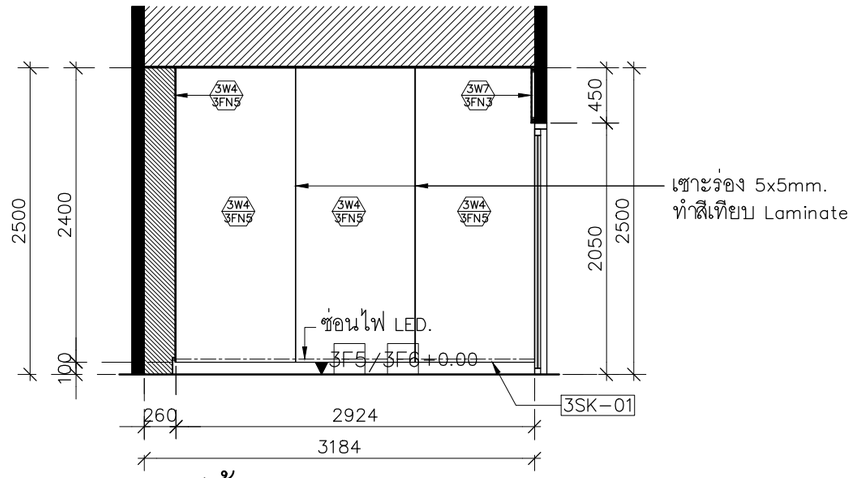

รูปด้าน-2 1:50

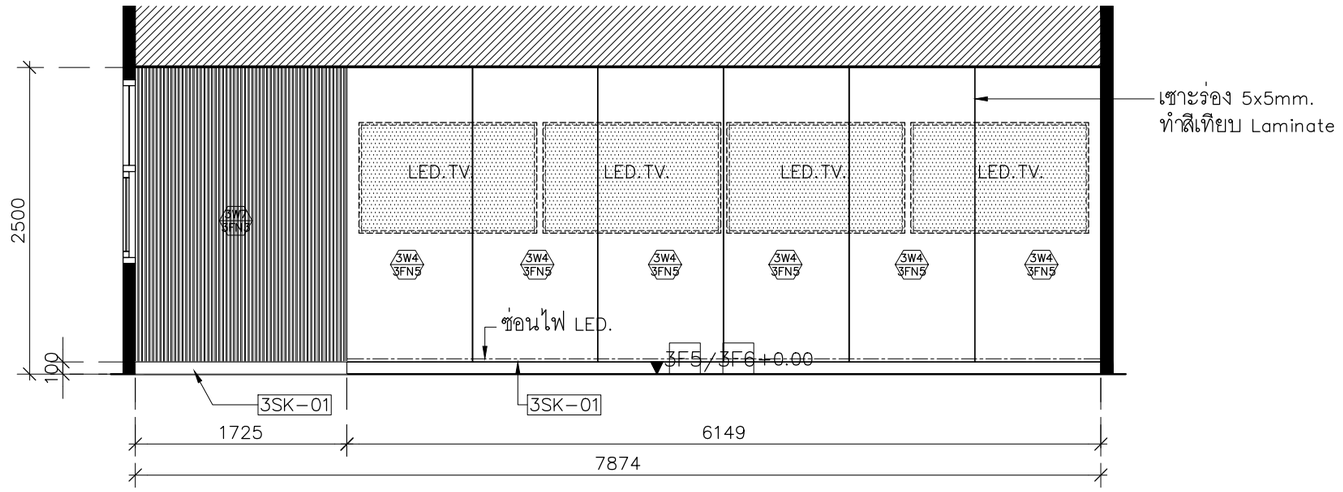

รูปด้าน-3 1:50

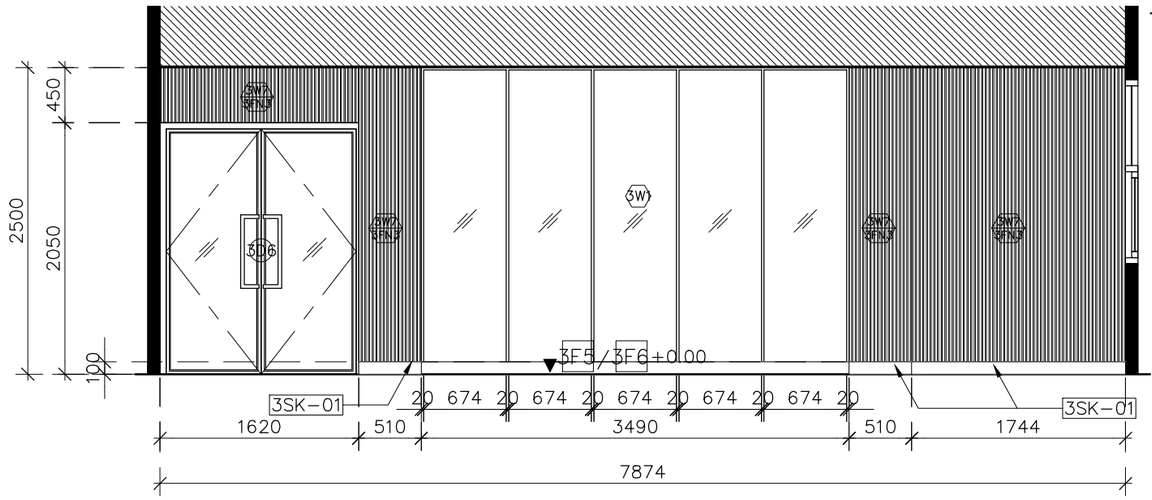

รูปด้าน-4 1:50

มหาวิทยาลัยสวนดุสิต

iP-ARCHTIST CO., LTD.
email: ip.archtist@gmail.com , visit us: www.facebook.com/ip-archtist
mobile: +66(0)865428006, +66(0)834428844

โครงการ :
ปรับปรุงห้องปฏิบัติการนิเทศศาสตร์และสื่อสารมวลชน แขวงดุสิต เขตดุสิต กรุงเทพมหานคร (ส่วนอาคารวิทยบริการชั้น4)

สถานที่ก่อสร้าง :
มหาวิทยาลัยสวนดุสิต แขวงดุสิต เขตดุสิต กรุงเทพมหานคร

เจ้าของโครงการ :
มหาวิทยาลัยสวนดุสิต

สถาปนิก :
นายณัฐภูมิ ประไพบูลย์ ส-สถ. 3221
น.ส.ณัฐกานต์ พลหาญ ภ.-สถ. 20761
-

มัณฑนากร :
-
-

วิศวกรโครงสร้าง :
-
-

วิศวกรไฟฟ้า :
-
-

วิศวกรเครื่องกล :
-
-

วิศวกรสิ่งแวดล้อม :
-
-

คณะกรรมการจัดทำแบบรูปรายการงานก่อสร้าง :
นายชาคริช รอดอำพัน ประธานกรรมการ
นายณัฐภูมิ ประไพบูลย์ กรรมการ
นายกิตติ์ พรมแสง กรรมการและเลขานุการ

การแก้ไข

ลำดับ	รายละเอียด	วันที่

ชื่อแบบ : ห้อง COMMAND
รูปด้าน 1-4

เลขที่โครงการ :	2021-13
เขียนแบบ โดย :	iP
ตรวจสอบ โดย :	-
วันที่ :	03/03/2023
มาตราส่วน A3 :	1:50
แบบเลขที่ :	ID-Z3-4-201

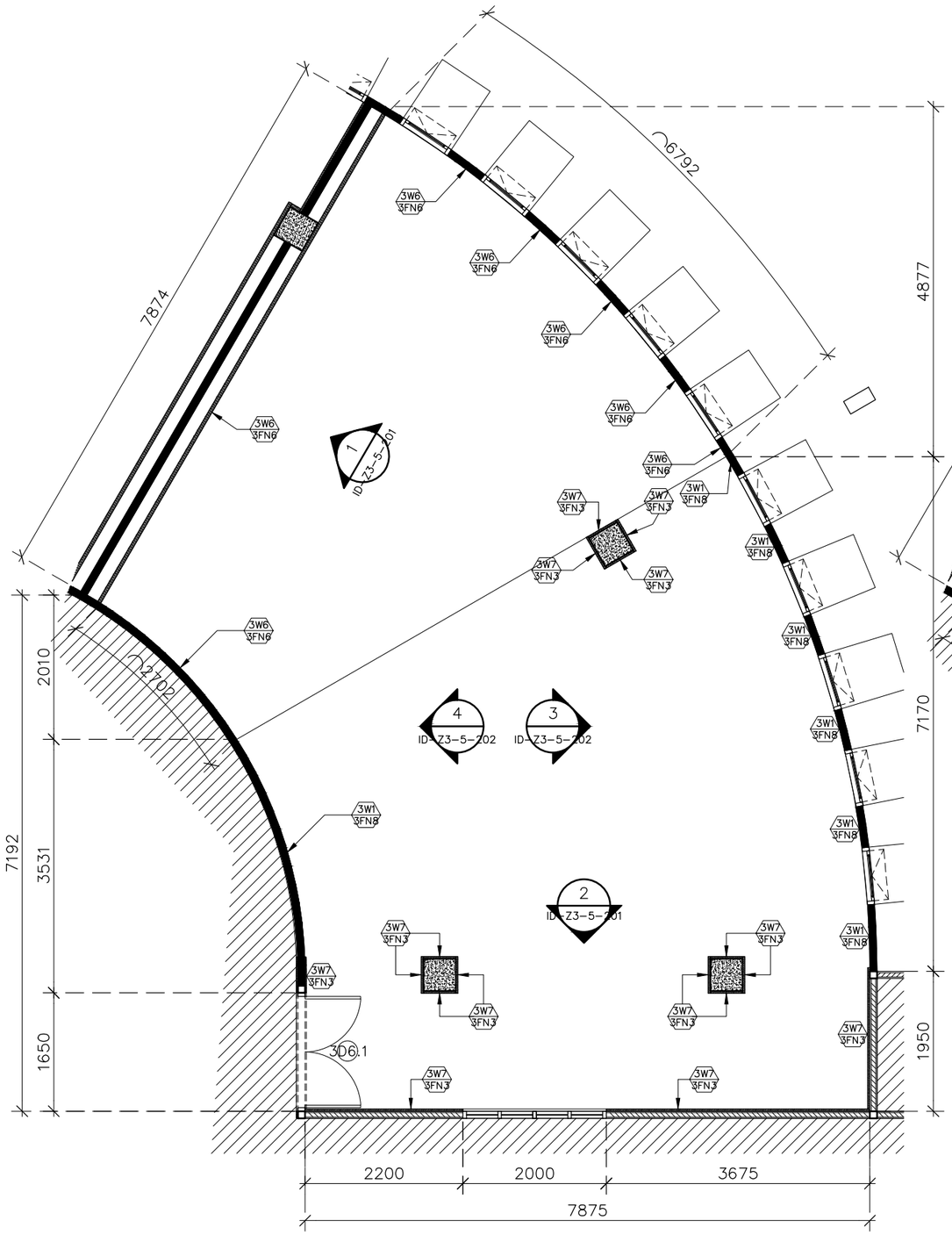

ผังสัญลักษณ์ผนัง 1:75

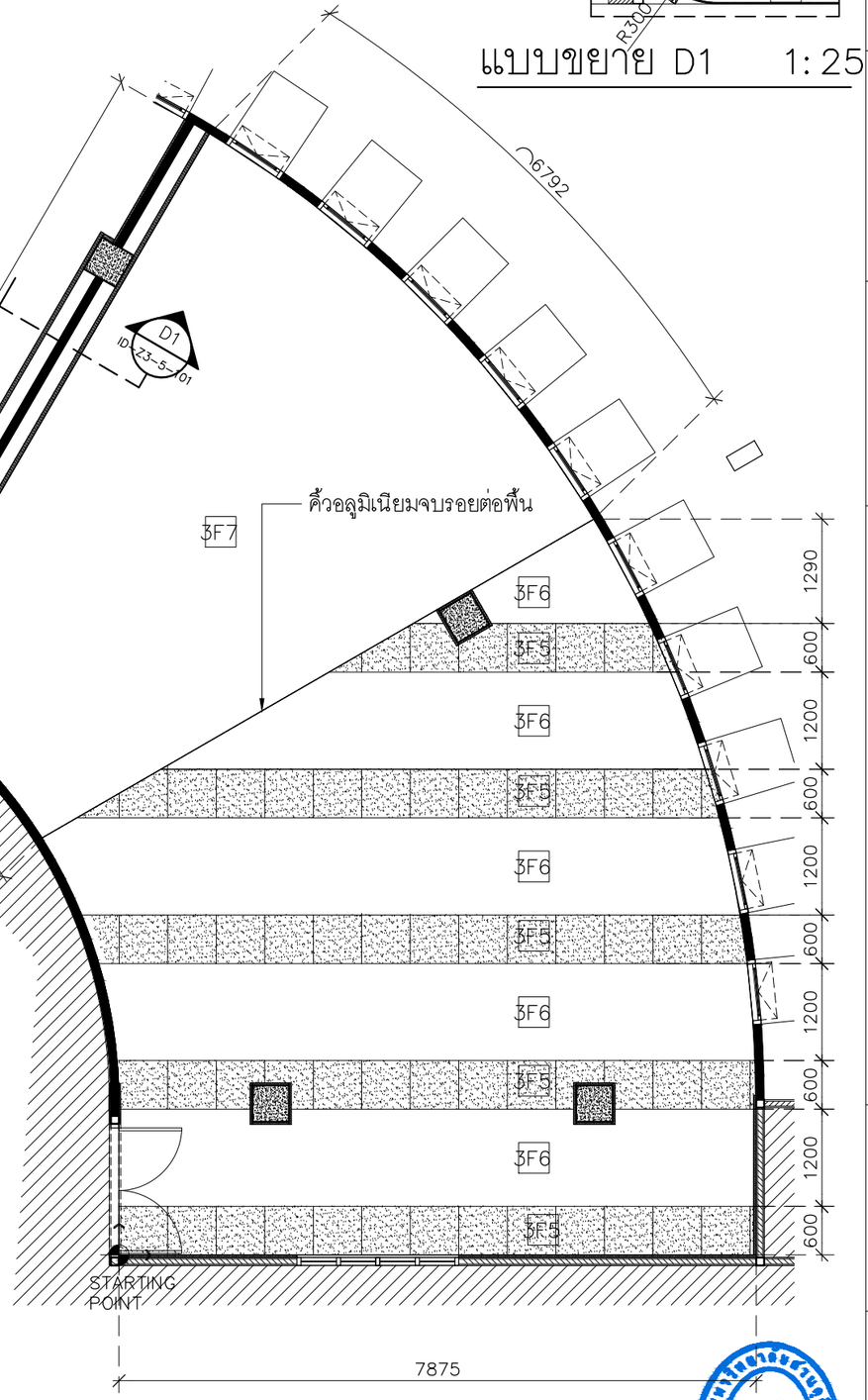

ผังพื้น 1:75

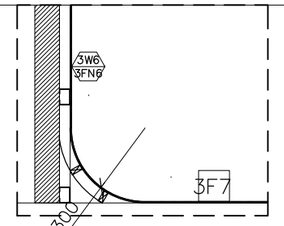

แบบขยาย D1 1:25

มหาวิทยาลัยสวนดุสิต

iP-ARCHTIST CO., LTD.
email: ip.archtist@gmail.com , visit us: www.facebook.com/ip-archtist
mobile: +66(0)865428006, +66(0)834428844

โครงการ :
ปรับปรุงห้องปฏิบัติการนิเทศศาสตร์และสื่อสารมวลชน แขวงดุสิต เขตดุสิต กรุงเทพมหานคร (ส่วนอาคารวิทยบริการชั้น4)

สถานที่ก่อสร้าง :
มหาวิทยาลัยสวนดุสิต แขวงดุสิต เขตดุสิต กรุงเทพมหานคร

เจ้าของโครงการ :
มหาวิทยาลัยสวนดุสิต

สถาปนิก :
นายณัฐภูมิ ประไพบูลย์ ส-สถ. 3221
น.ส.ณัฐกานต์ พลหาญ ภ.-สถ. 20761
-

มัณฑนากร :
-
-

วิศวกรโครงสร้าง :
-
-

วิศวกรไฟฟ้า :
-
-

วิศวกรเครื่องกล :
-
-

วิศวกรสิ่งแวดล้อม :
-
-

คณะกรรมการจัดทำแบบรูปรายการงานก่อสร้าง :
นายชาคริช รอดอำพัน ประธานกรรมการ
นายณัฐภูมิ ประไพบูลย์ กรรมการ
นายกิตติ์ พรมแสง กรรมการและเลขานุการ

การแก้ไข

ลำดับ	รายละเอียด	วันที่

ชื่อแบบ : ห้อง STUDIO
ผังสัญลักษณ์ผนัง/ผังพื้น

เลขที่โครงการ :	2021-13
เขียนแบบ โดย :	iP
ตรวจสอบ โดย :	-
วันที่ :	03/03/2023
มาตราส่วน A3 :	1:75
แบบเลขที่ :	ID-Z3-5-101

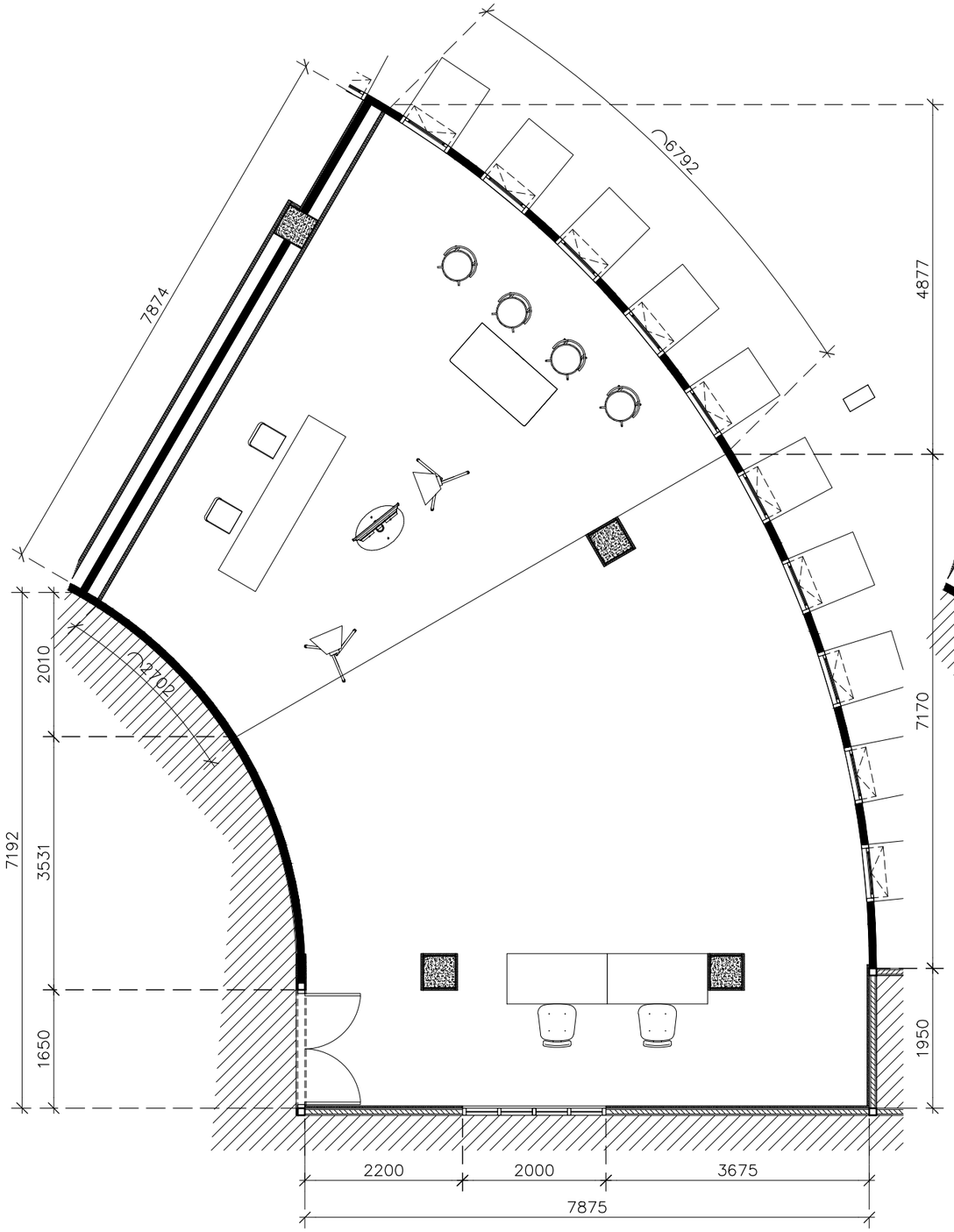

หมายเหตุ : FURNITURE
ลอยตัวของเดิมทั้งหมด

ผังเฟอร์นิเจอร์ 1:75

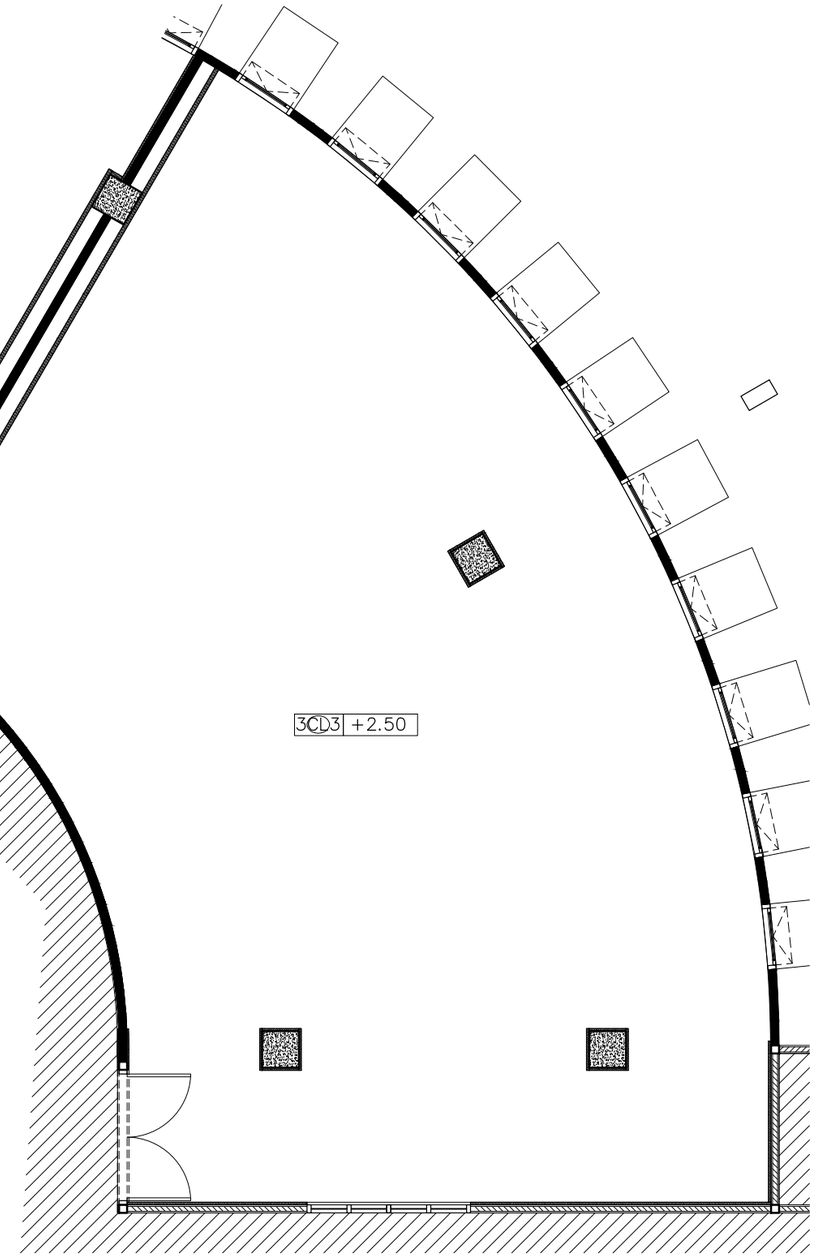

ผังฝ้า 1:75

มหาวิทยาลัยสวนดุสิต

iP-ARCHTIST CO., LTD.
email: ip.archtist@gmail.com , visit us: www.facebook.com/ip-archtist
mobile: +66(0)865428006, +66(0)834428844

โครงการ :
ปรับปรุงห้องปฏิบัติการนิเทศศาสตร์และสื่อสารมวลชน แขวงดุสิต เขตดุสิต กรุงเทพมหานคร (ส่วนอาคารวิทยบริการชั้น4)

สถานที่ก่อสร้าง :
มหาวิทยาลัยสวนดุสิต แขวงดุสิต เขตดุสิต กรุงเทพมหานคร

เจ้าของโครงการ :
มหาวิทยาลัยสวนดุสิต

สถาปนิก :
นายณัฐภูมิ ประไพบูลย์ ส-สถ. 3221
น.ส.ณัฐกานต์ พลหาญ ภ.-สถ. 20761
-

มัณฑนากร :
-
-

วิศวกรโครงสร้าง :
-
-

วิศวกรไฟฟ้า :
-
-

วิศวกรเครื่องกล :
-
-

วิศวกรสิ่งแวดล้อม :
-
-

คณะกรรมการจัดทำแบบรูปรายการงานก่อสร้าง :
นายชาคริช รอดอำพัน ประธานกรรมการ
นายณัฐภูมิ ประไพบูลย์ กรรมการ
นายกิตติ์ พรมแสง กรรมการและเลขานุการ

การแก้ไข

ลำดับ	รายละเอียด	วันที่

ชื่อแบบ : ห้อง STUDIO
ผังเฟอร์นิเจอร์/ผังฝ้า

เลขที่โครงการ :	2021-13
เขียนแบบ โดย :	iP
ตรวจสอบ โดย :	-
วันที่ :	03/03/2023
มาตราส่วน A3 :	1:75
แบบเลขที่ :	ID-Z3-5-102

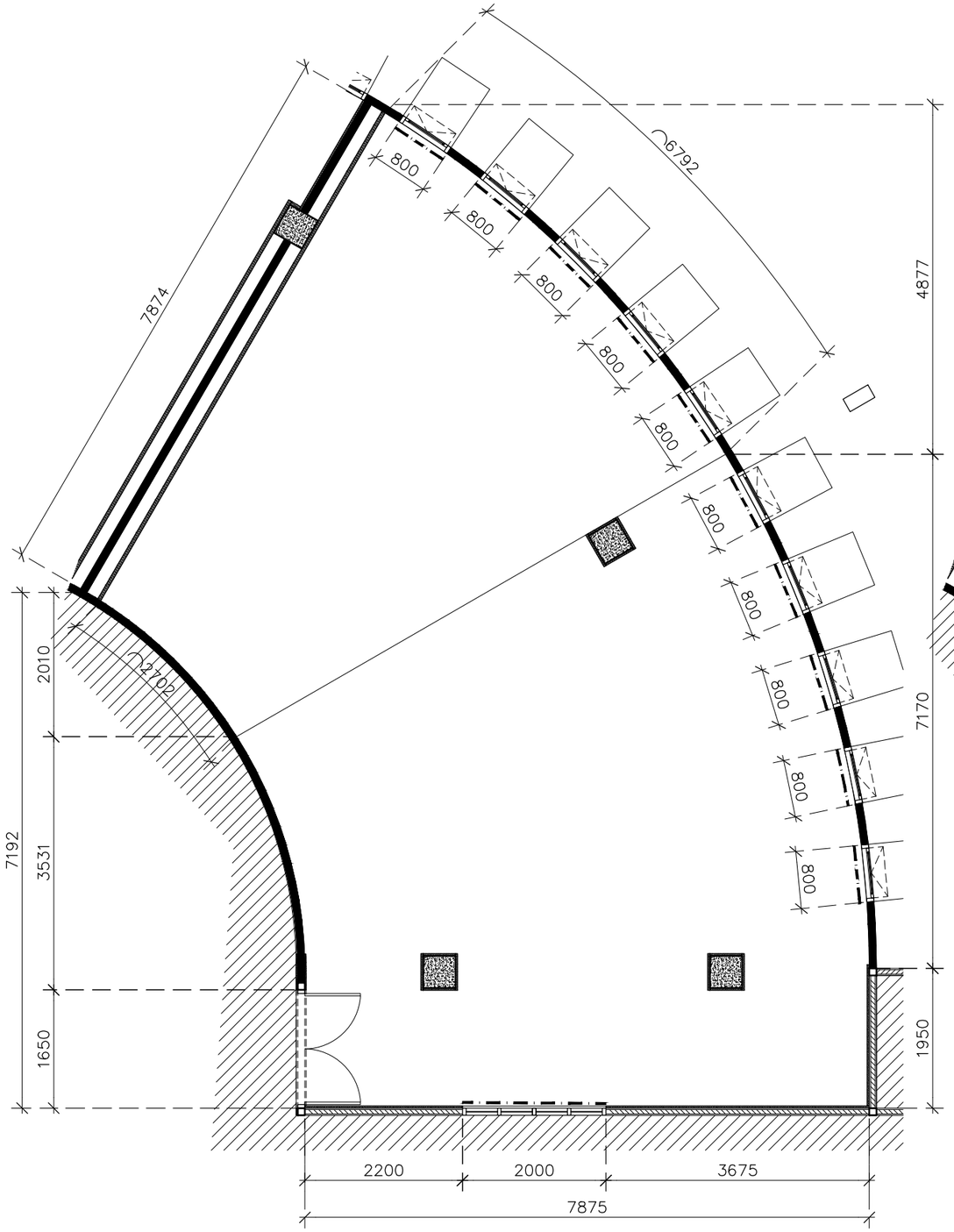

หมายเหตุ :
= ติดตั้งม่านม้วนใหม่

ผังม่าน 1:75

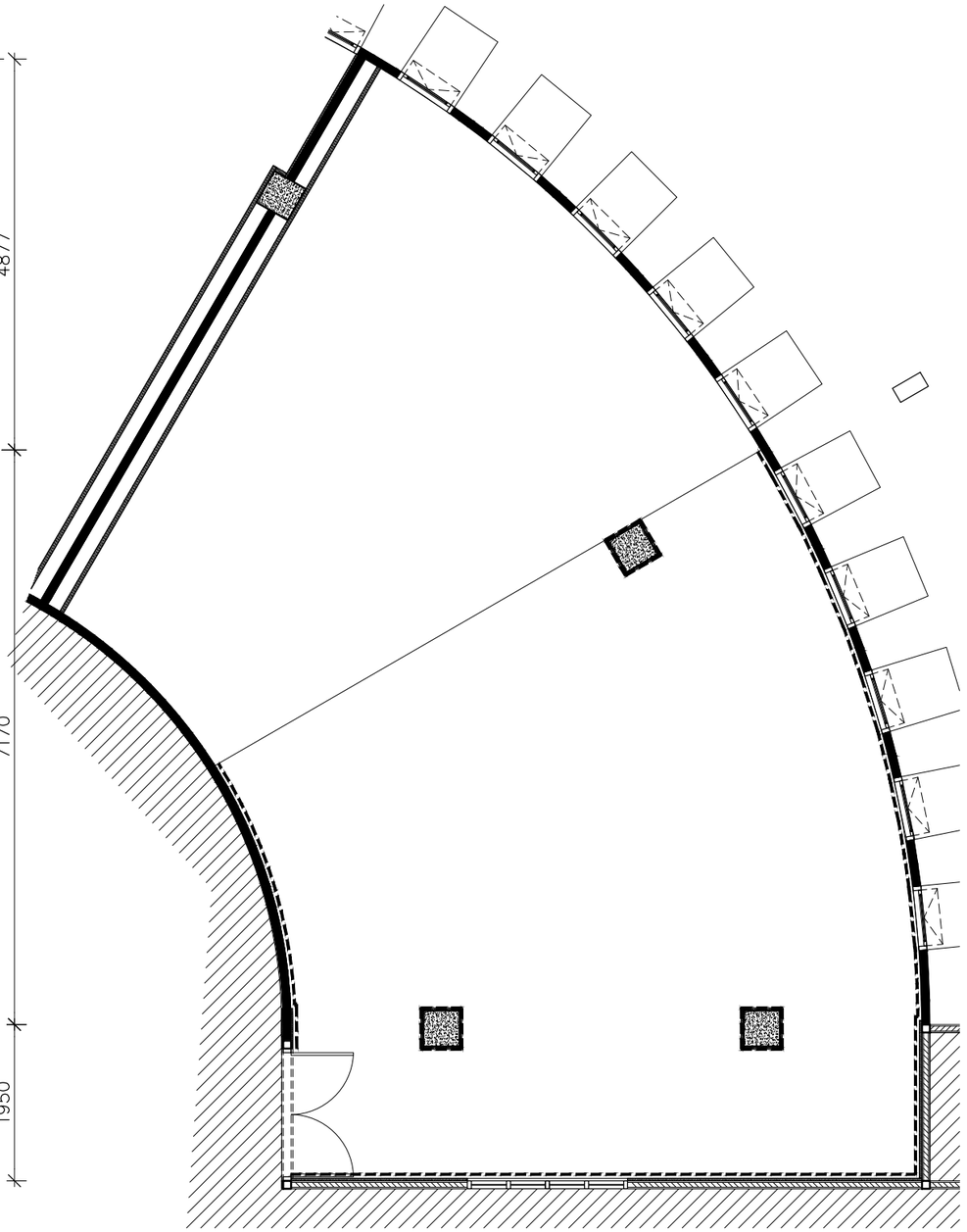

หมายเหตุ :
= บัว 3SK1

ผังบัวพื้น 1:75

มหาวิทยาลัยสวนดุสิต

iP-ARCHTIST CO., LTD.
email: ip.archtist@gmail.com , visit us: www.facebook.com/ip-archtist
mobile: +66(0)865428006, +66(0)834428844

โครงการ :
ปรับปรุงห้องปฏิบัติการนิเทศศาสตร์และสื่อสารมวลชน แขวงดุสิต เขตดุสิต กรุงเทพมหานคร (ส่วนอาคารวิทยบริการชั้น4)

สถานที่ก่อสร้าง :
มหาวิทยาลัยสวนดุสิต แขวงดุสิต เขตดุสิต กรุงเทพมหานคร

เจ้าของโครงการ :
มหาวิทยาลัยสวนดุสิต

สถาปนิก :
นายณัฐภูมิ ประไพบูลย์ ส-สถ. 3221
น.ส.ณัฐกานต์ พลหาญ ภ.-สถ. 20761
-

มัณฑนากร :
-
-

วิศวกรโครงสร้าง :
-
-

วิศวกรไฟฟ้า :
-
-

วิศวกรเครื่องกล :
-
-

วิศวกรสิ่งแวดล้อม :
-
-

คณะกรรมการจัดทำแบบรูปรายการงานก่อสร้าง :
นายชาคริช รอดอำพัน ประธานกรรมการ
นายณัฐภูมิ ประไพบูลย์ กรรมการ
นายกิตติ์ พรมแสง กรรมการและเลขานุการ

การแก้ไข

ลำดับ	รายละเอียด	วันที่

ชื่อแบบ : ห้อง STUDIO
ผังม่านม้วน/ผังบัวพื้น

เลขที่โครงการ :	2021-13
เขียนแบบ โดย :	iP
ตรวจสอบ โดย :	-
วันที่ :	03/03/2023
มาตราส่วน A3 :	1:75
แบบเลขที่ :	ID-Z3-5-103

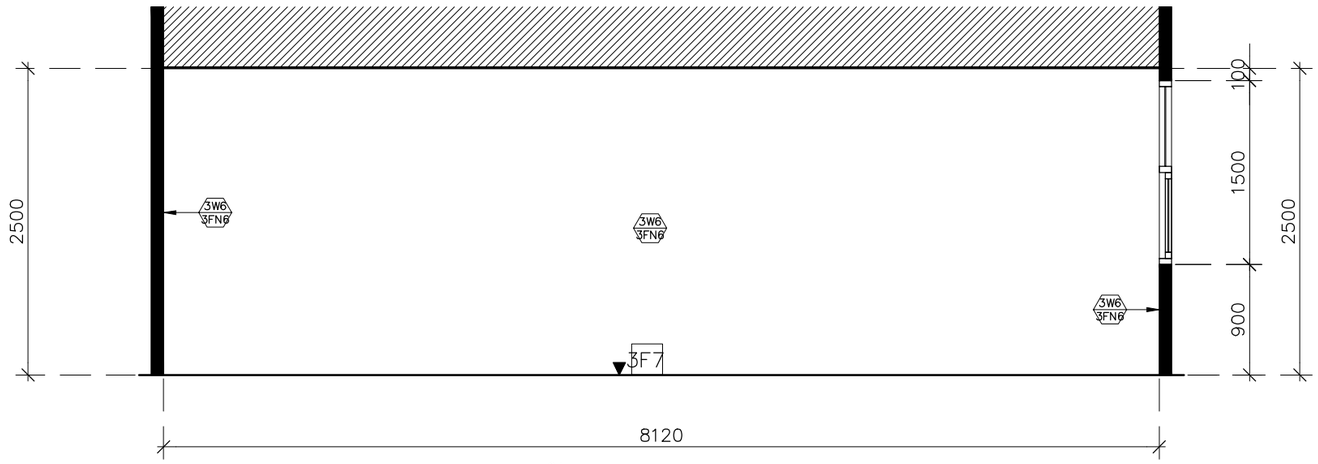

รูปด้าน–1 1:50

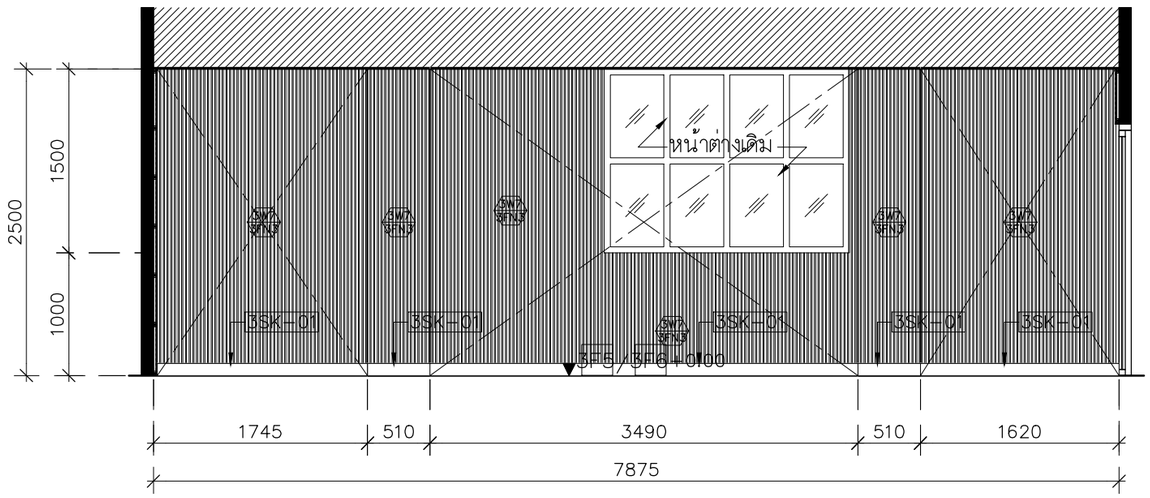

รูปด้าน–2 1:50

มหาวิทยาลัยสวนดุสิต

iP-ARCHTIST CO., LTD.
email: ip.archtist@gmail.com , visit us: www.facebook.com/ip-archtist
mobile: +66(0)865428006, +66(0)834428844

โครงการ :
ปรับปรุงห้องปฏิบัติการนิเทศศาสตร์และสื่อสารมวลชน แขวงดุสิต เขตดุสิต กรุงเทพมหานคร (ส่วนอาคารวิทยบริการชั้น4)

สถานที่ก่อสร้าง :
มหาวิทยาลัยสวนดุสิต แขวงดุสิต เขตดุสิต กรุงเทพมหานคร

เจ้าของโครงการ :
มหาวิทยาลัยสวนดุสิต

สถาปนิก :
นายณัฐภูมิ ประไพบูลย์ ส-สถ. 3221
น.ส.ณัฐกานต์ พลหาญ ภ.-สถ. 20761
-

มัณฑนากร :
-
-

วิศวกรโครงสร้าง :
-
-

วิศวกรไฟฟ้า :
-
-

วิศวกรเครื่องกล :
-
-

วิศวกรสิ่งแวดล้อม :
-
-

คณะกรรมการจัดทำแบบรูปรายการงานก่อสร้าง :
นายชาคริช รอดอำพัน ประธานกรรมการ
นายณัฐภูมิ ประไพบูลย์ กรรมการ
นายกิตติ์ พรมแสง กรรมการและเลขานุการ

การแก้ไข

ลำดับ	รายละเอียด	วันที่

ชื่อแบบ : ห้อง STUDIO
รูปด้าน 1–2

เลขที่โครงการ :	2021-13
เขียนแบบ โดย :	iP
ตรวจสอบ โดย :	-
วันที่ :	03/03/2023
มาตราส่วน A3 :	1:50
แบบเลขที่ :	ID–Z3–5–201

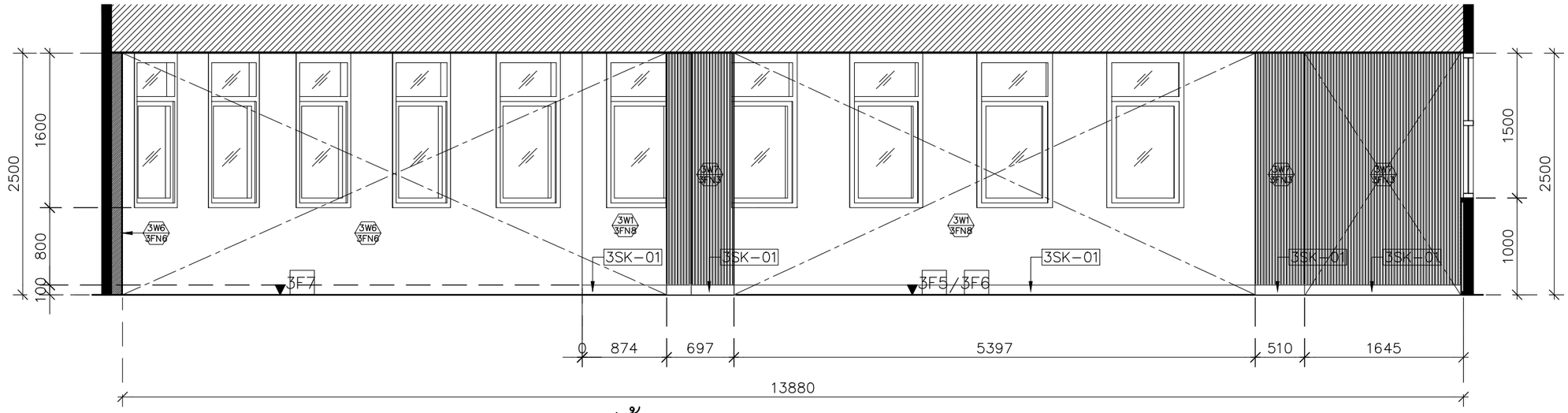

รูปด้าน-3 1:50

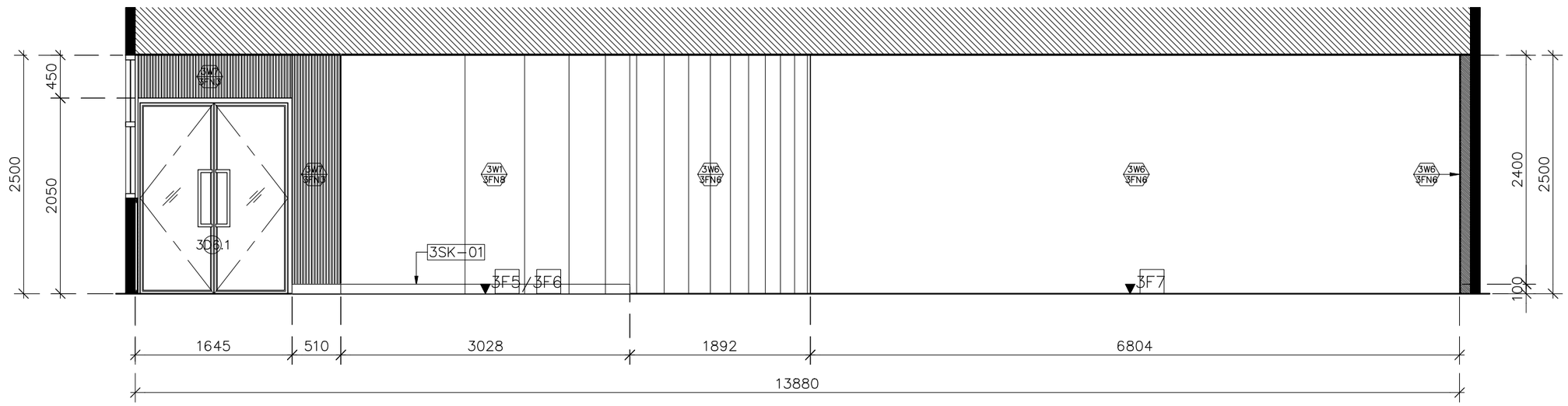

รูปด้าน-4 1:50

มหาวิทยาลัยสวนดุสิต

iP-ARCHTIST CO., LTD.
email: ip.archtist@gmail.com , visit us: www.facebook.com/ip-archtist
mobile: +66(0)865428006, +66(0)834428844

โครงการ :
ปรับปรุงห้องปฏิบัติการนิเทศศาสตร์และสื่อสารมวลชน แขวงดุสิต เขตดุสิต กรุงเทพมหานคร (ส่วนอาคารวิทยบริการชั้น4)

สถานที่ก่อสร้าง :
มหาวิทยาลัยสวนดุสิต แขวงดุสิต เขตดุสิต กรุงเทพมหานคร

เจ้าของโครงการ :
มหาวิทยาลัยสวนดุสิต

สถาปนิก :
นายณัฐภูมิ ประไพบูลย์ ส-สถ. 3221
น.ส.ณัฐกานต์ พลหาญ ภ.-สถ. 20761
-

มัณฑนากร :
-
-

วิศวกรโครงสร้าง :
-
-

วิศวกรไฟฟ้า :
-
-

วิศวกรเครื่องกล :
-
-

วิศวกรสิ่งแวดล้อม :
-
-

คณะกรรมการจัดทำแบบรูปรายการงานก่อสร้าง :
นายชาคริช รอดอำพัน ประธานกรรมการ
นายณัฐภูมิ ประไพบูลย์ กรรมการ
นายกิตติ์ พรมแสง กรรมการและเลขานุการ

การแก้ไข

ลำดับ	รายละเอียด	วันที่

ชื่อแบบ : ห้อง STUDIO
รูปด้าน 3-4

เลขที่โครงการ :	2021-13
เขียนแบบ โดย :	iP
ตรวจสอบ โดย :	-
วันที่ :	03/03/2023
มาตราส่วน A3 :	1:50
แบบเลขที่ :	ID-Z3-5-202

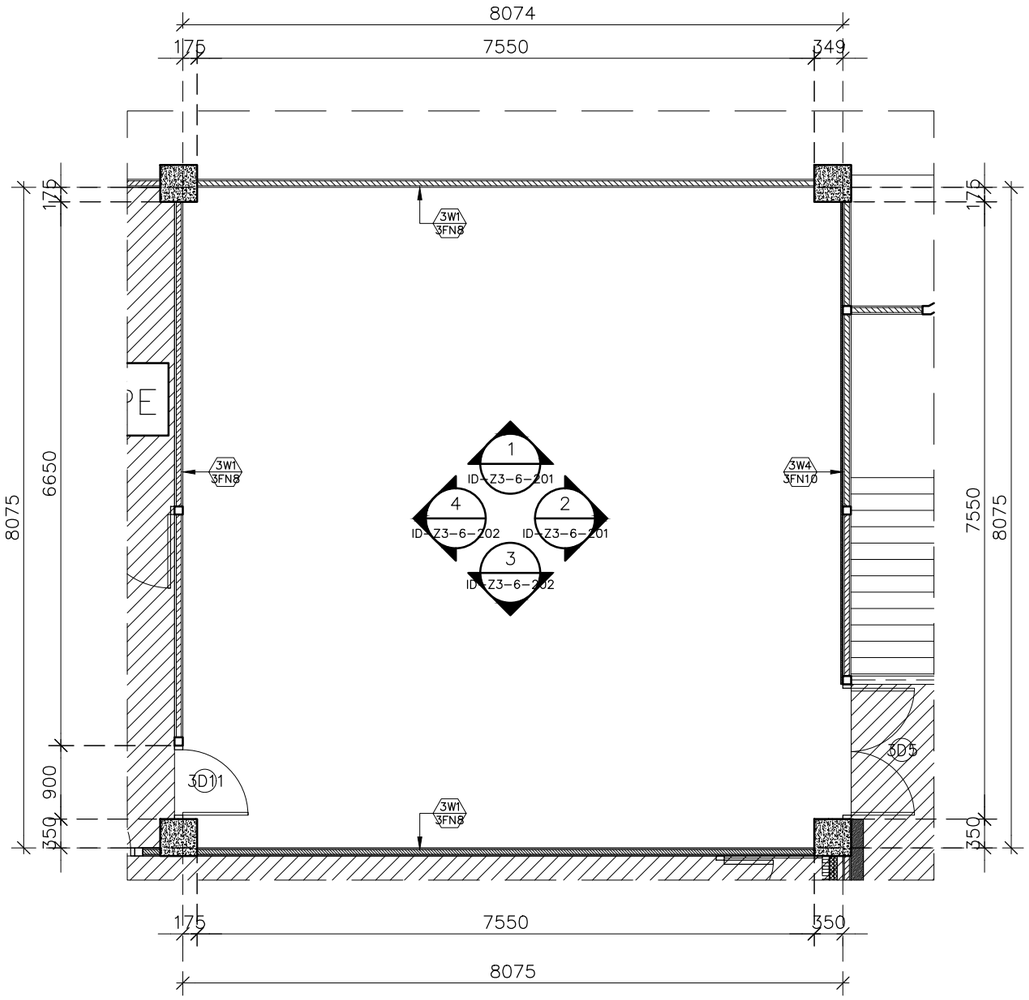

ผังสัญลักษณ์ผนัง 1:75

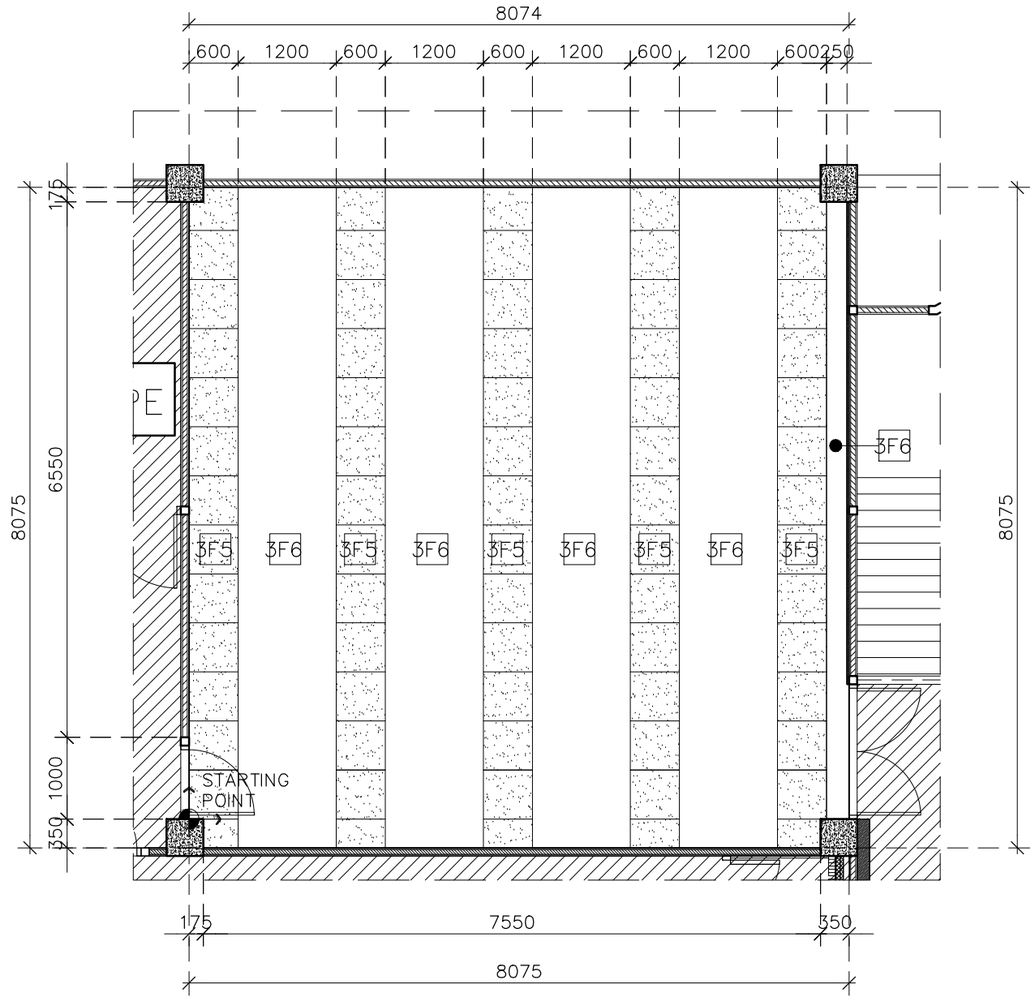

ผังพื้น 1:75

มหาวิทยาลัยสวนดุสิต

iP-ARCHTIST CO., LTD.
email: ip.archtist@gmail.com , visit us: www.facebook.com/ip-archtist
mobile: +66(0)865428006, +66(0)834428844

โครงการ :
ปรับปรุงห้องปฏิบัติการนิเทศศาสตร์และสื่อสารมวลชน แขวงดุสิต เขตดุสิต กรุงเทพมหานคร (ส่วนอาคารวิทยบริการชั้น4)

สถานที่ก่อสร้าง :
มหาวิทยาลัยสวนดุสิต แขวงดุสิต เขตดุสิต กรุงเทพมหานคร

เจ้าของโครงการ :
มหาวิทยาลัยสวนดุสิต

สถาปนิก :
นายณัฐภูมิ ประไพบูลย์ ส-สถ. 3221
น.ส.ณัฐกานต์ พลหาญ ภ.-สถ. 20761
-

มัณฑนากร :
-
-

วิศวกรโครงสร้าง :
-
-

วิศวกรไฟฟ้า :
-
-

วิศวกรเครื่องกล :
-
-

วิศวกรสิ่งแวดล้อม :
-
-

คณะกรรมการจัดทำแบบรูปรายการงานก่อสร้าง :
นายชาคริช รอดอำพัน ประธานกรรมการ
นายณัฐภูมิ ประไพบูลย์ กรรมการ
นายกิตติ์ พรมแสง กรรมการและเลขานุการ

การแก้ไข

ลำดับ	รายละเอียด	วันที่

ชื่อแบบ : ห้อง PREVIEW
ผังสัญลักษณ์ผนัง/ผังพื้น

เลขที่โครงการ :	2021-13
เขียนแบบ โดย :	iP
ตรวจสอบ โดย :	-
วันที่ :	03/03/2023
มาตราส่วน A3 :	1:75
แบบเลขที่ :	ID-Z3-6-101

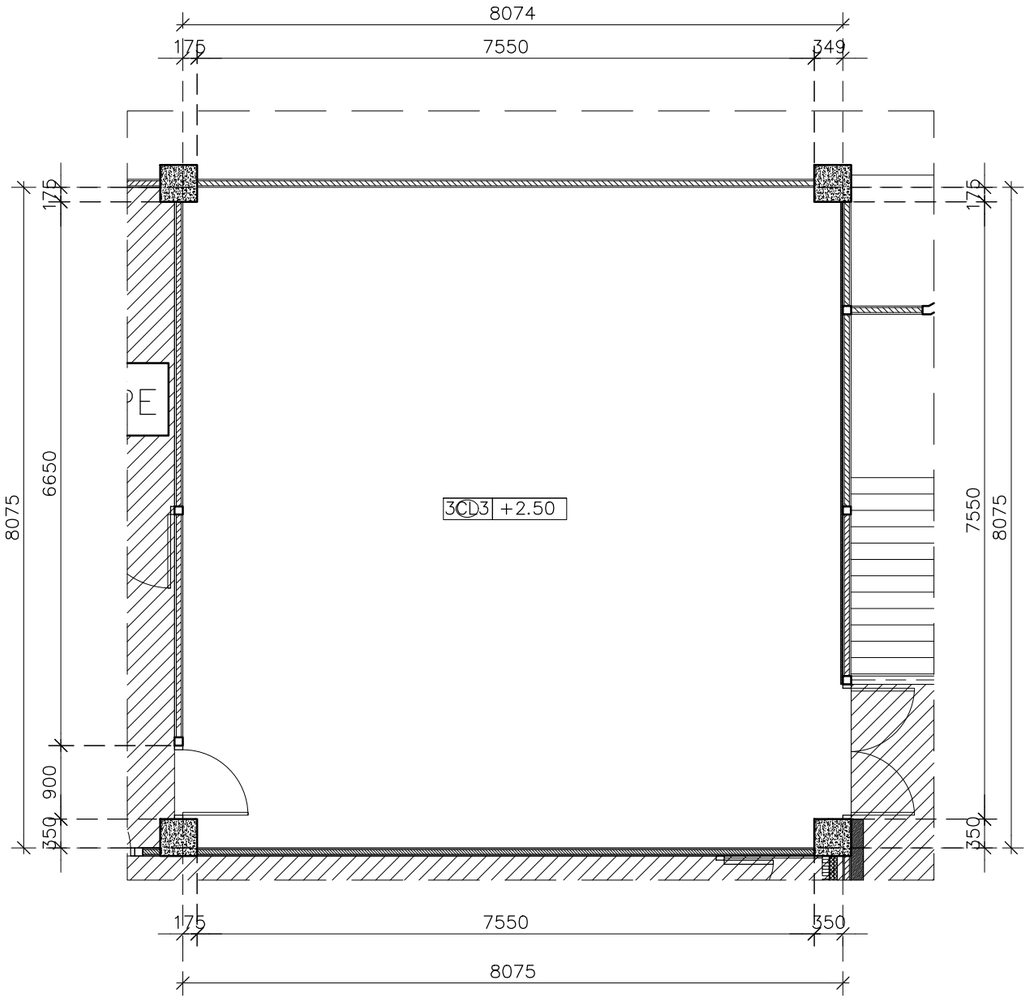

ผังฝ้า 1:75

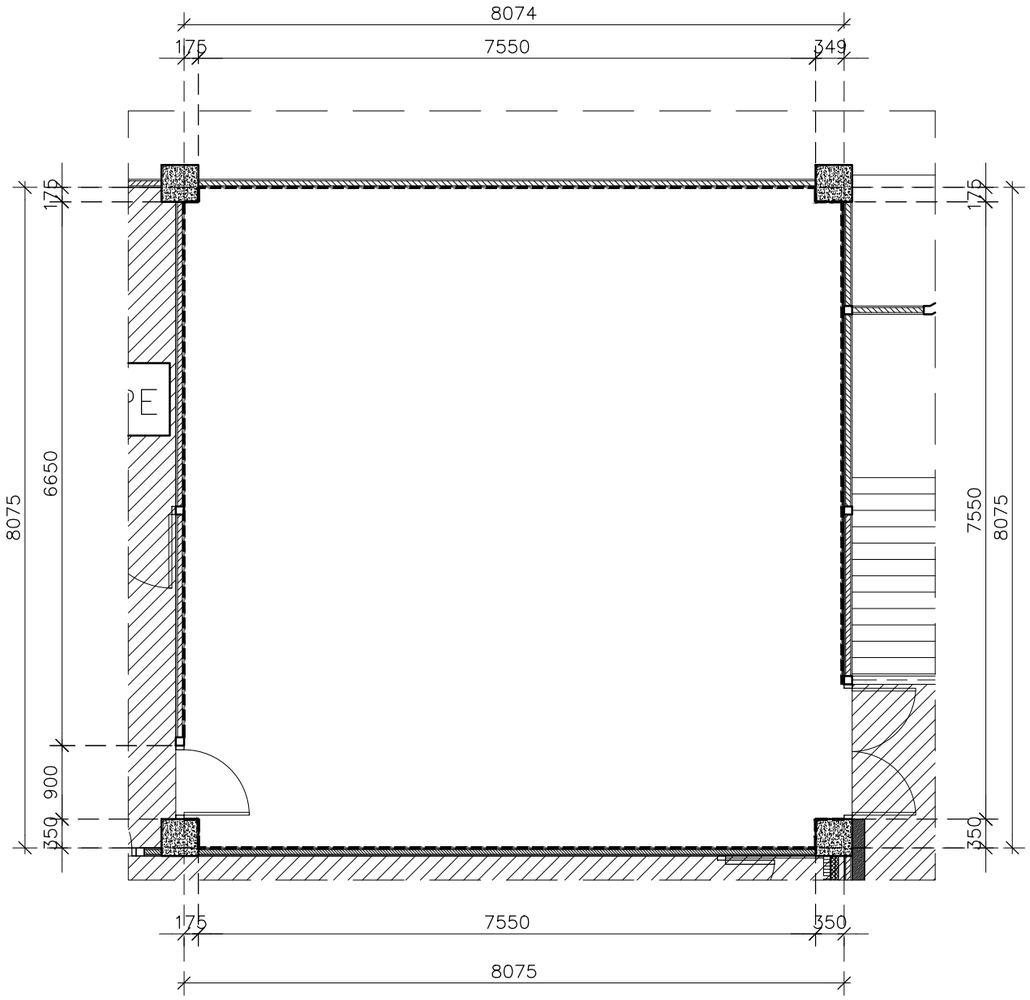

ผังบัวพื้น 1:75

หมายเหตุ : ----------

= บัว 3SK 01

มหาวิทยาลัยสวนดุสิต

iP-ARCHTIST CO., LTD.
email: ip.archtist@gmail.com , visit us: www.facebook.com/ip-archtist
mobile: +66(0)865428006, +66(0)834428844

โครงการ :
ปรับปรุงห้องปฏิบัติการนิเทศศาสตร์และสื่อสารมวลชน แขวงดุสิต เขตดุสิต กรุงเทพมหานคร (ส่วนอาคารวิทยบริการชั้น4)

สถานที่ก่อสร้าง :
มหาวิทยาลัยสวนดุสิต แขวงดุสิต เขตดุสิต กรุงเทพมหานคร

เจ้าของโครงการ :
มหาวิทยาลัยสวนดุสิต

สถาปนิก :
นายณัฐภูมิ ประไพบูลย์ ส-สถ. 3221
น.ส.ณัฐกานต์ พลหาญ ภ.-สถ. 20761
-

มัณฑนากร :
-
-

วิศวกรโครงสร้าง :
-
-

วิศวกรไฟฟ้า :
-
-

วิศวกรเครื่องกล :
-
-

วิศวกรสิ่งแวดล้อม :
-
-

คณะกรรมการจัดทำแบบรูปรายการงานก่อสร้าง :
นายชาคริช รอดอำพัน ประธานกรรมการ
นายณัฐภูมิ ประไพบูลย์ กรรมการ
นายกิตติ์ พรมแสง กรรมการและเลขานุการ

การแก้ไข

ลำดับ	รายละเอียด	วันที่

ชื่อแบบ : ห้อง PREVIEW
ผังฝ้า/ผังบัวพื้น

เลขที่โครงการ :	2021-13
เขียนแบบ โดย :	iP
ตรวจสอบ โดย :	-
วันที่ :	03/03/2023
มาตราส่วน A3 :	1:75
แบบเลขที่ :	ID-Z3-6-102

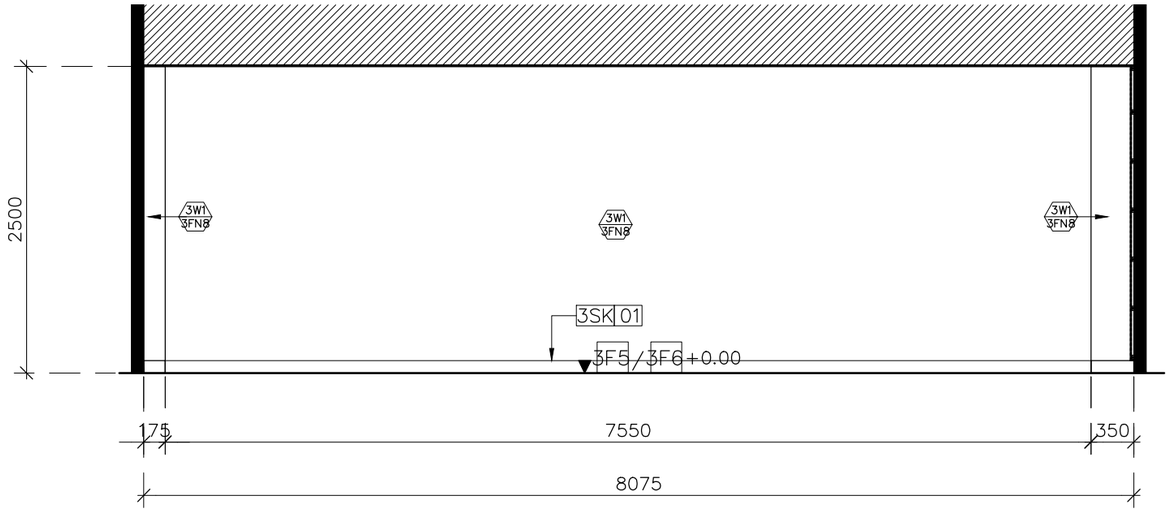

รูปด้าน–1 1:50

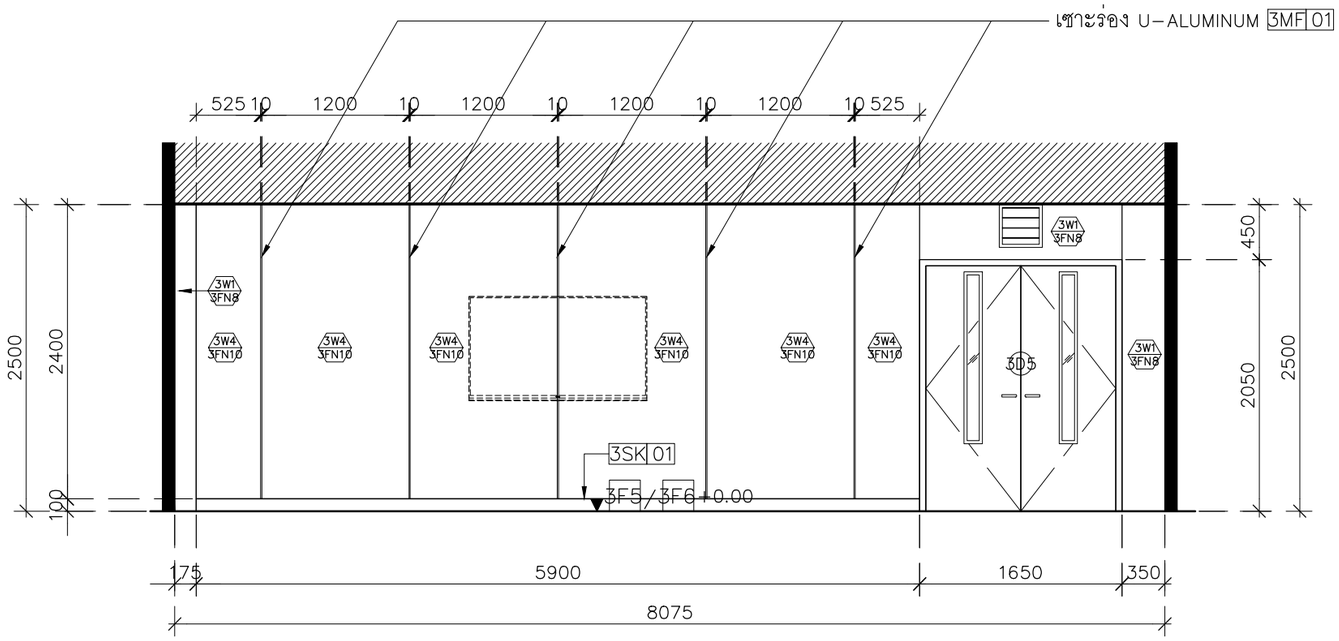

รูปด้าน–2 1:50

มหาวิทยาลัยสวนดุสิต

iP-ARCHTIST CO., LTD.
email: ip.archtist@gmail.com , visit us: www.facebook.com/ip-archtist
mobile: +66(0)865428006, +66(0)834428844

โครงการ :
ปรับปรุงห้องปฏิบัติการนิเทศศาสตร์และสื่อสารมวลชน แขวงดุสิต เขตดุสิต กรุงเทพมหานคร (ส่วนอาคารวิทยบริการชั้น4)

สถานที่ก่อสร้าง :
มหาวิทยาลัยสวนดุสิต แขวงดุสิต เขตดุสิต กรุงเทพมหานคร

เจ้าของโครงการ :
มหาวิทยาลัยสวนดุสิต

สถาปนิก :
นายณัฐภูมิ ประไพบูลย์ ส-สถ. 3221
น.ส.ณัฐกานต์ พลหาญ ภ.-สถ. 20761
-

มัณฑนากร :
-
-

วิศวกรโครงสร้าง :
-
-

วิศวกรไฟฟ้า :
-
-

วิศวกรเครื่องกล :
-
-

วิศวกรสิ่งแวดล้อม :
-
-

คณะกรรมการจัดทำแบบรูปรายการงานก่อสร้าง :
นายชาคริช รอดอำพัน ประธานกรรมการ
นายณัฐภูมิ ประไพบูลย์ กรรมการ
นายกิตติ์ พรมแสง กรรมการและเลขานุการ

การแก้ไข

ลำดับ	รายละเอียด	วันที่

ชื่อแบบ : ห้อง PREVIEW
รูปด้าน 1–2

เลขที่โครงการ :	2021-13
เขียนแบบ โดย :	iP
ตรวจสอบ โดย :	-
วันที่ :	03/03/2023
มาตราส่วน A3 :	1:50
แบบเลขที่ :	ID–Z3–6–201

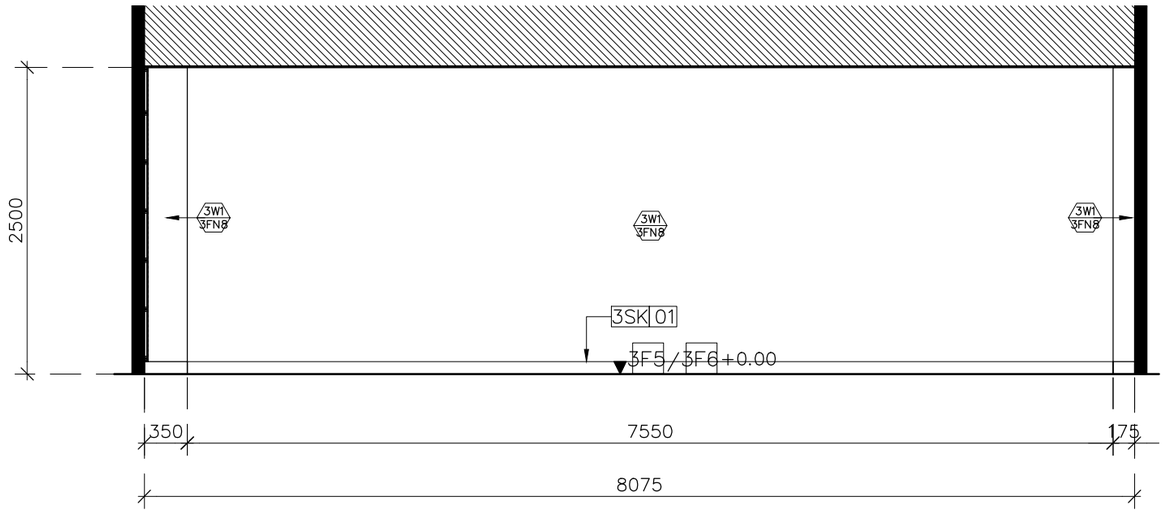

รูปด้าน–3 1:50

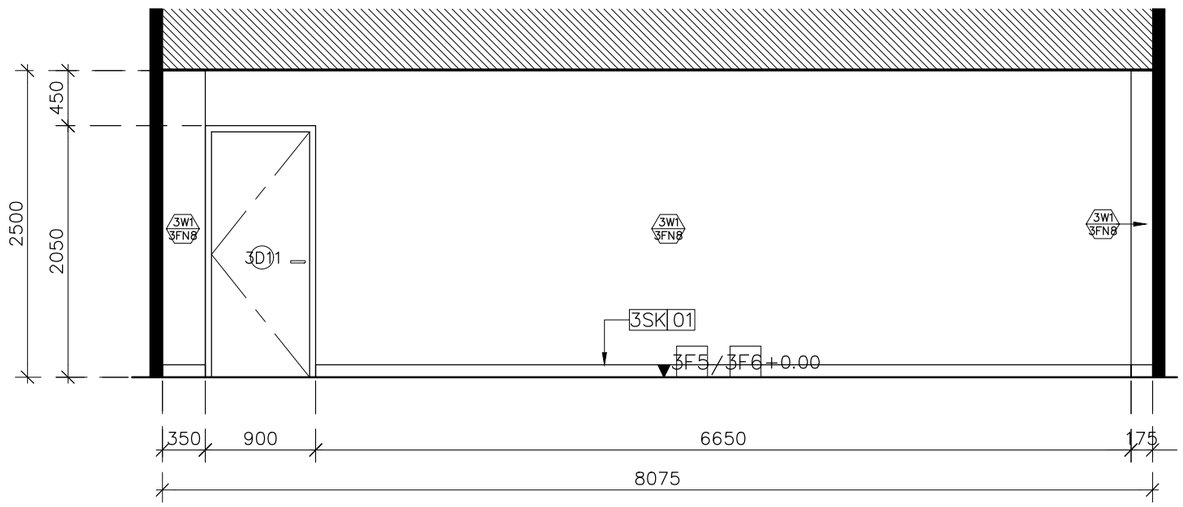

รูปด้าน–4 1:50

มหาวิทยาลัยสวนดุสิต

iP-ARCHTIST CO., LTD.
email: ip.archtist@gmail.com , visit us: www.facebook.com/ip-archtist
mobile: +66(0)865428006, +66(0)834428844

โครงการ :
ปรับปรุงห้องปฏิบัติการนิเทศศาสตร์และสื่อสารมวลชน แขวงดุสิต เขตดุสิต กรุงเทพมหานคร (ส่วนอาคารวิทยบริการชั้น4)

สถานที่ก่อสร้าง :
มหาวิทยาลัยสวนดุสิต แขวงดุสิต เขตดุสิต กรุงเทพมหานคร

เจ้าของโครงการ :
มหาวิทยาลัยสวนดุสิต

สถาปนิก :
นายณัฐภูมิ ประไพบูลย์ ส-สถ. 3221
น.ส.ณัฐกานต์ พลหาญ ภ.-สถ. 20761
-

มัณฑนากร :
-
-

วิศวกรโครงสร้าง :
-
-

วิศวกรไฟฟ้า :
-
-

วิศวกรเครื่องกล :
-
-

วิศวกรสิ่งแวดล้อม :
-
-

คณะกรรมการจัดทำแบบรูปรายการงานก่อสร้าง :
นายชาคริช รอดอำพัน ประธานกรรมการ
นายณัฐภูมิ ประไพบูลย์ กรรมการ
นายกิตติ์ พรมแสง กรรมการและเลขานุการ

การแก้ไข

ลำดับ	รายละเอียด	วันที่

ชื่อแบบ : ห้อง PREVIEW
รูปด้าน 3–4

เลขที่โครงการ :	2021-13
เขียนแบบ โดย :	iP
ตรวจสอบ โดย :	-
วันที่ :	03/03/2023
มาตราส่วน A3 :	1:50
แบบเลขที่ :	ID–Z3–6–202

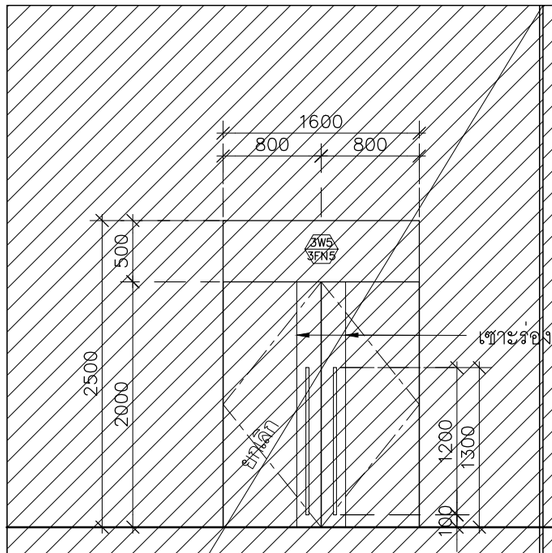

หมายเลขประตู/ตำแหน่ง	ประตู 3D1
ชนิดประตู	ประตูบานสวิงคู่
วงกบ	อลูมิเนียม อบสีดำ ซ่อนในผนัง
ลูกฟัก	–
ลักษณะบาน/กรอบบาน	โครงไม้เนื้อแข็งใส่ฉนวนกันเสียงกรุไม้อัด ปิดทับด้วยลามิเนต 3PL01
บานพับ/รางเลื่อน	โช๊คอัพบานสวิง พร้อมอุปกรณ์ครบชุด
ชุดอุปกรณ์ล็อค	ครบชุดตามมาตรฐานผู้ผลิต
มือจับ	สแตนเลสHLสีดำ ทรงกระบอกยาว 120cm.
อุปกรณ์	–

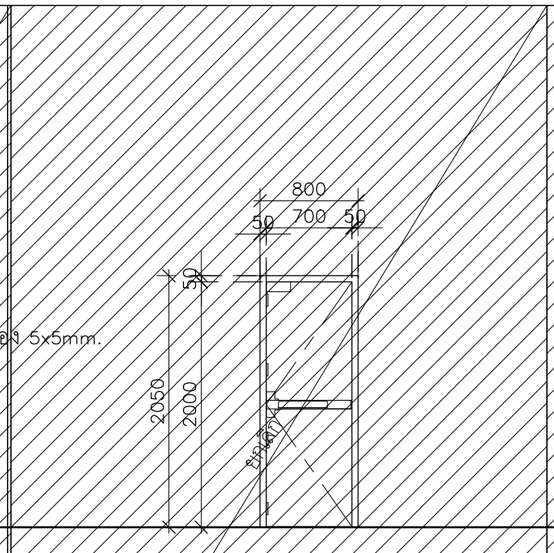

หมายเลขประตู/ตำแหน่ง	ประตู 3D2
ชนิดประตู	ประตูบานเปิดเดี่ยว
วงกบ	เหล็กทำสี POWDER COATระบุภายหลัง พร้อมยางกันครัวโดยรอบ
ลูกฟัก	–
ลักษณะบาน/กรอบบาน	เหล็กทำสี POWDER COATระบุภายหลัง
บานพับ/รางเลื่อน	บานพับพร้อมโช๊คอัพ
ชุดอุปกรณ์ล็อค	ครบชุดตามมาตรฐานผู้ผลิต
มือจับ	มือจับแบบก้านผลัก
อุปกรณ์	–

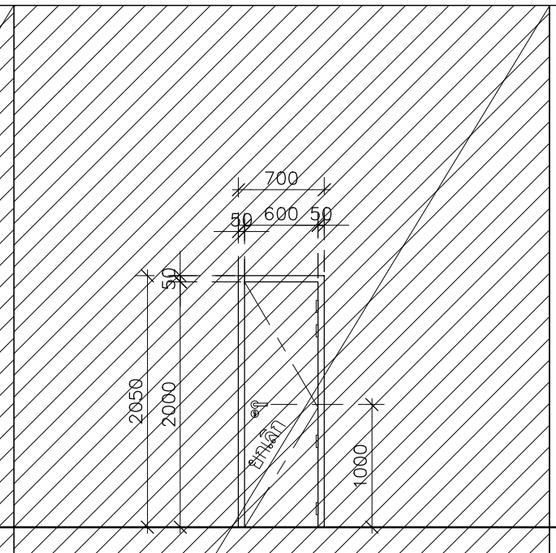

หมายเลขประตู/ตำแหน่ง	ประตู 3D3
ชนิดประตู	ประตูบานเปิดเดี่ยว
วงกบ	ไม้เนื้อแข็ง ทาสีดำ
ลูกฟัก	–
ลักษณะบาน/กรอบบาน	โครงไม้เนื้อแข็งใส่ฉนวนกันเสียงกรุไม้อัด ปิดทับด้วยลามิเนตสีดำ 3PL01
บานพับ/รางเลื่อน	สแตเลส 4"x3" 2mm.(ติดตั้ง4อัน/บาน)
ชุดอุปกรณ์ล็อค	ครบชุดตามมาตรฐานผู้ผลิต
มือจับ	มือจับก้านโยกสแตนเลส HL
อุปกรณ์	–

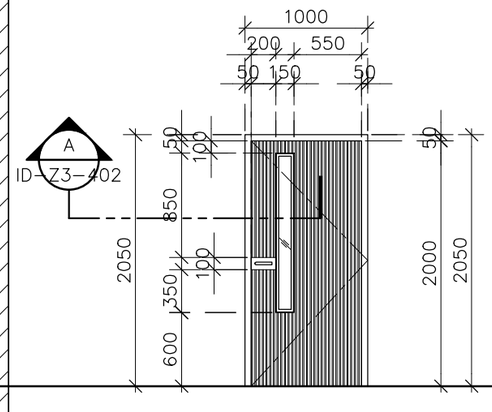

หมายเลขประตู/ตำแหน่ง	ประตู 3D4
ชนิดประตู	ประตูบานเปิดเดี่ยว
วงกบ	ไม้เนื้อแข็ง ทาสีระบุภายหลัง
ลูกฟัก	กระจกใส 5mm.
ลักษณะบาน/กรอบบาน	โครงไม้เนื้อแข็งกรุ HMR 9mm.เซาะร่อง พ่นสี ระบุภายหลัง
บานพับ/รางเลื่อน	สแตเลส 4"x3" 2mm.(ติดตั้ง4อัน/บาน) พร้อมโช๊คอัพแขนสไลด์
ชุดอุปกรณ์ล็อค	ครบชุดตามมาตรฐานผู้ผลิต
มือจับ	มือจับก้านโยกสแตนเลส HL

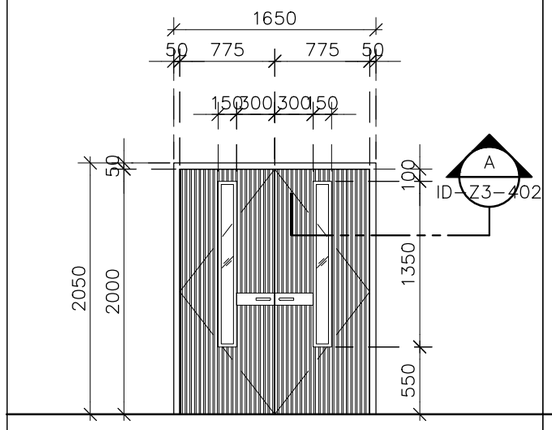

หมายเลขประตู/ตำแหน่ง	ประตู 3D5
ชนิดประตู	ประตูบานเปิดคู่
วงกบ	ไม้เนื้อแข็ง ทาสีระบุภายหลัง
ลูกฟัก	กระจกใส 5mm.
ลักษณะบาน/กรอบบาน	โครงไม้เนื้อแข็งกรุ HMR 9mm.เซาะร่อง พ่นสี ระบุภายหลัง
บานพับ/รางเลื่อน	สแตเลส 4"x3" 2mm.(ติดตั้ง4อัน/บาน) พร้อมโช๊คอัพแขนสไลด์
ชุดอุปกรณ์ล็อค	ครบชุดตามมาตรฐานผู้ผลิต
มือจับ	มือจับก้านโยกสแตนเลส HL

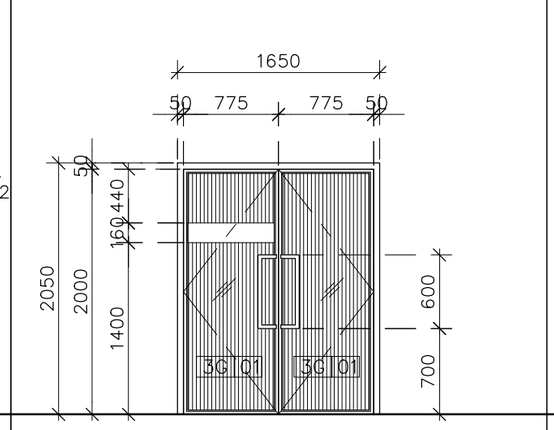

หมายเลขประตู/ตำแหน่ง	ประตู 3D6
ชนิดประตู	ประตูบานสวิงคู่
วงกบ	อลูมิเนียม สีธรรมชาติ
ลูกฟัก	กระจกลามิเนต 3+3mm.ฟิล์มใส ภายนอกติดฟิล์มลายทาง 3G01
ลักษณะบาน/กรอบบาน	อลูมิเนียม สีธรรมชาติ
บานพับ/รางเลื่อน	โช๊คอัพบานสวิง พร้อมอุปกรณ์ครบชุด
ชุดอุปกรณ์ล็อค	ครบชุดตามมาตรฐานผู้ผลิต
มือจับ	สแตนเลส HL ยาว 600mm.
อุปกรณ์	–

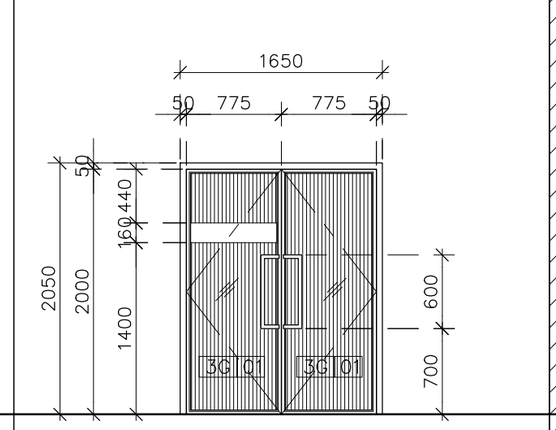

หมายเลขประตู/ตำแหน่ง	ประตู 3D6.1
ชนิดประตู	ประตูบานสวิงคู่
วงกบ	อลูมิเนียม สีธรรมชาติ
ลูกฟัก	กระจกลามิเนต 3+3mm.ฟิล์มใส ภายนอกติดฟิล์มลายทาง 3G01
ลักษณะบาน/กรอบบาน	อลูมิเนียม สีธรรมชาติ
บานพับ/รางเลื่อน	โช๊คอัพบานสวิง พร้อมอุปกรณ์ครบชุด
ชุดอุปกรณ์ล็อค	ครบชุดตามมาตรฐานผู้ผลิต
มือจับ	สแตนเลส HL ยาว 600mm.
อุปกรณ์	–

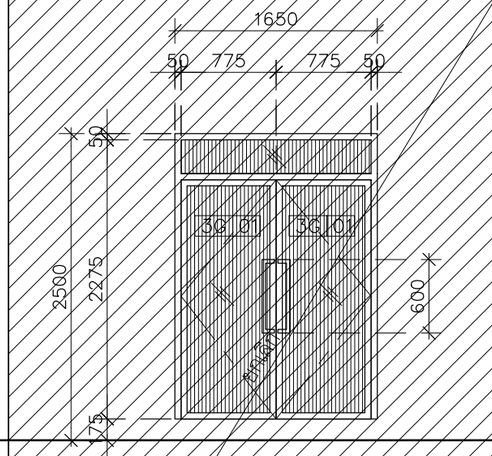

หมายเลขประตู/ตำแหน่ง	ประตู 3D7
ชนิดประตู	ประตูบานสวิงคู่
วงกบ	อลูมิเนียม สีธรรมชาติ
ลูกฟัก	กระจกลามิเนต 3+3mm.ฟิล์มใส ภายนอกติดฟิล์มลายทาง 3G01
ลักษณะบาน/กรอบบาน	อลูมิเนียม สีธรรมชาติ
บานพับ/รางเลื่อน	โช๊คอัพบานสวิง พร้อมอุปกรณ์ครบชุด
ชุดอุปกรณ์ล็อค	ครบชุดตามมาตรฐานผู้ผลิต
มือจับ	สแตนเลส HL ยาว 600mm.
อุปกรณ์	–

มหาวิทยาลัยสวนดุสิต

iP-ARCHTIST CO., LTD.
email: ip.archtist@gmail.com , visit us: www.facebook.com/ip-archtist
mobile: +66(0)865428006, +66(0)834428844

โครงการ :
ปรับปรุงห้องปฏิบัติการนิเทศศาสตร์และสื่อสารมวลชน แขวงดุสิต เขตดุสิต กรุงเทพมหานคร (ส่วนอาคารวิทยบริการชั้น4)

สถานที่ก่อสร้าง :
มหาวิทยาลัยสวนดุสิต แขวงดุสิต เขตดุสิต กรุงเทพมหานคร

เจ้าของโครงการ :
มหาวิทยาลัยสวนดุสิต

สถาปนิก :
นายณัฐภูมิ ประไพบูลย์ ส-สถ. 3221
น.ส.ณัฐกานต์ พลหาญ ภ.-สถ. 20761
-

มัณฑนากร :
-
-

วิศวกรโครงสร้าง :
-
-

วิศวกรไฟฟ้า :
-
-

วิศวกรเครื่องกล :
-
-

วิศวกรสิ่งแวดล้อม :
-
-

คณะกรรมการจัดทำแบบรูปรายการงานก่อสร้าง :
นายชาคริช รอดอำพัน ประธานกรรมการ
นายณัฐภูมิ ประไพบูลย์ กรรมการ
นายกิตติ์ พรมแสง กรรมการและเลขานุการ

การแก้ไข

ลำดับ	รายละเอียด	วันที่

ชื่อแบบ :
แบบขยายประตูหน้าต่าง 1

เลขที่โครงการ :	2021-13
เขียนแบบ โดย :	iP
ตรวจสอบ โดย :	-
วันที่ :	03/03/2023
มาตราส่วน A3 :	1: 50

แบบเลขที่ :
ID–Z3–401

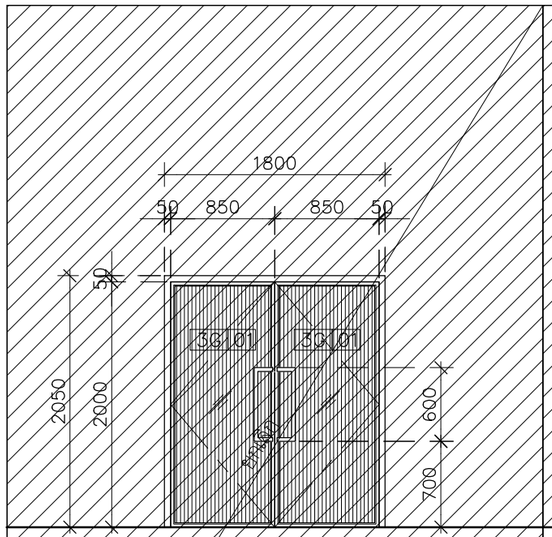

หมายเลขประตู/ตำแหน่ง	ประตู 3D8
ชนิดประตู	ประตูบานสวิงคู่
วงกบ	อลูมิเนียม สีธรรมชาติ
ลูกฟัก	กระจกลามิเนต 3+3mm.ฟิล์มใส ภายนอกติดฟิล์มลายทาง 3G101
ลักษณะบาน/กรอบบาน	อลูมิเนียม สีธรรมชาติ
บานพับ/รางเลื่อน	โช๊คอัพบานสวิง พร้อมอุปกรณ์ครบชุด
ชุดอุปกรณ์ล็อค	ครบชุดตามมาตรฐานผู้ผลิต
มือจับ	สแตนเลส HL ยาว 600mm.
อุปกรณ์	–

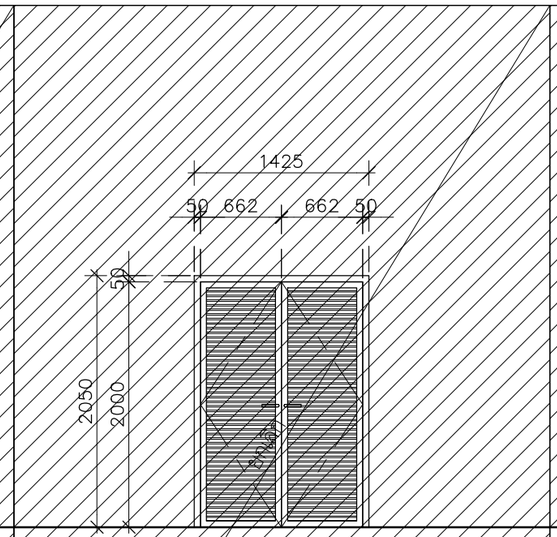

หมายเลขประตู/ตำแหน่ง	ประตู 3D9
ชนิดประตู	ประตูบานเปิดคู่
วงกบ	อลูมิเนียมสีธรรมชาติ
ลูกฟัก	–
ลักษณะบาน/กรอบบาน	กรอบบานอลูมิเนียม ลูกฟักบานเกล็ดอลูมิเนียม สีธรรมชาติ
บานพับ/รางเลื่อน	สแตเลส 4"x3" 2mm.(ติดตั้ง4อัน/บาน)
ชุดอุปกรณ์ล็อค	ครบชุดตามมาตรฐานผู้ผลิต
มือจับ	มือจับก้านโยกสแตนเลส HL
อุปกรณ์	–

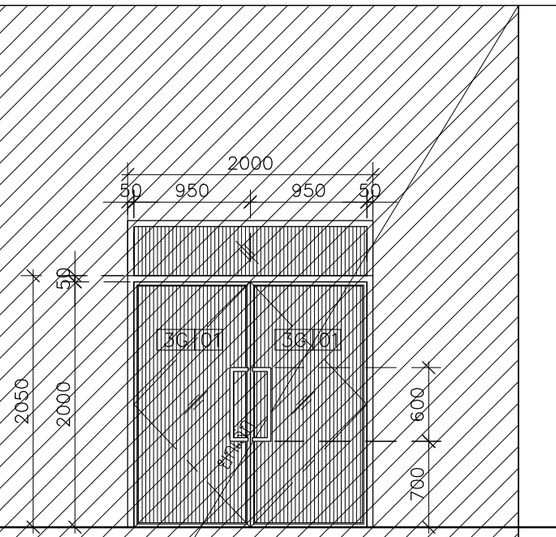

หมายเลขประตู/ตำแหน่ง	ประตู 3D10
ชนิดประตู	ประตูบานสวิงคู่
วงกบ	อลูมิเนียม สีธรรมชาติ
ลูกฟัก	กระจกลามิเนต 3+3mm.ฟิล์มใส ภายนอกติดฟิล์มลายทาง 3G101
ลักษณะบาน/กรอบบาน	อลูมิเนียม สีธรรมชาติ
บานพับ/รางเลื่อน	โช๊คอัพบานสวิง พร้อมอุปกรณ์ครบชุด
ชุดอุปกรณ์ล็อค	ครบชุดตามมาตรฐานผู้ผลิต
มือจับ	สแตนเลส HL ยาว 600mm.
อุปกรณ์	–

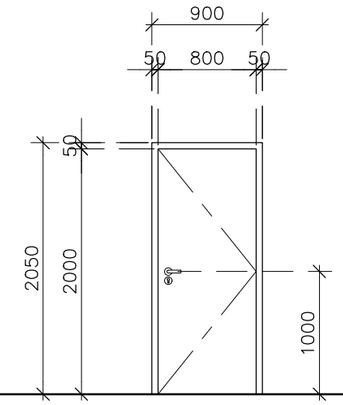

หมายเลขประตู/ตำแหน่ง	ประตู 3D11
ชนิดประตู	ประตูบานเปิดเดี่ยว
วงกบ	ไม้เนื้อแข็ง ทาสีระบุภายหลัง
ลูกฟัก	–
ลักษณะบาน/กรอบบาน	โครงไม้เนื้อแข็งกรุไม้อัด ปิดทับด้วยลามิเนต ระบุรุ่นภายหลัง
บานพับ/รางเลื่อน	สแตเลส 4"x3" 2mm.(ติดตั้ง4อัน/บาน)
ชุดอุปกรณ์ล็อค	ครบชุดตามมาตรฐานผู้ผลิต
มือจับ	มือจับก้านโยกสแตนเลส HL
อุปกรณ์	–

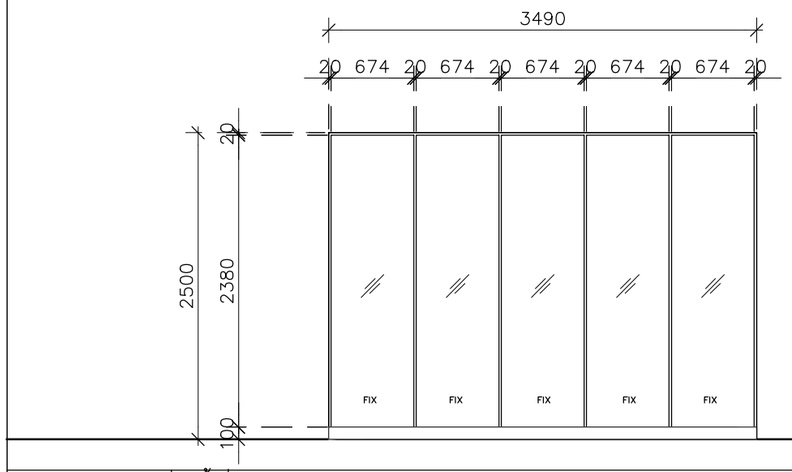

หมายเลขประตู/ตำแหน่ง	หน้าต่าง 3W1
ชนิดประตู	ช่องแสงติดตาย
วงกบ	อลูมิเนียม สีธรรมชาติ
ลูกฟัก	กระจกลามิเนต 3+3mm.ฟิล์มใส
ลักษณะบาน/กรอบบาน	อลูมิเนียม สีธรรมชาติ
บานพับ/รางเลื่อน	–
ชุดอุปกรณ์ล็อค	–
มือจับ	–
อุปกรณ์	–

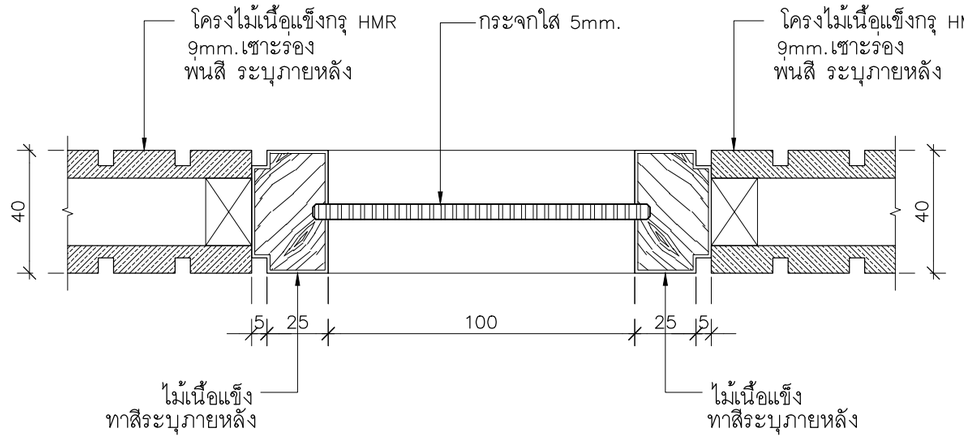

แบบขยาย–A 1: 2

มหาวิทยาลัยสวนดุสิต

iP-ARCHTIST CO., LTD.
email: ip.archtist@gmail.com , visit us: www.facebook.com/ip-archtist
mobile: +66(0)865428006, +66(0)834428844

โครงการ :
ปรับปรุงห้องปฏิบัติการนิเทศศาสตร์และสื่อสารมวลชน แขวงดุสิต เขตดุสิต กรุงเทพมหานคร (ส่วนอาคารวิทยบริการชั้น4)

สถานที่ก่อสร้าง :
มหาวิทยาลัยสวนดุสิต แขวงดุสิต เขตดุสิต กรุงเทพมหานคร

เจ้าของโครงการ :
มหาวิทยาลัยสวนดุสิต

สถาปนิก :
นายณัฐภูมิ ประไพบูลย์ ส-สถ. 3221
น.ส.ณัฐกานต์ พลหาญ ภ.-สถ. 20761
-

มัณฑนากร :
-
-

วิศวกรโครงสร้าง :
-
-

วิศวกรไฟฟ้า :
-
-

วิศวกรเครื่องกล :
-
-

วิศวกรสิ่งแวดล้อม :
-
-

คณะกรรมการจัดทำแบบรูปรายการงานก่อสร้าง :
นายชาคริช รอดอำพัน ประธานกรรมการ
นายณัฐภูมิ ประไพบูลย์ กรรมการ
นายกิตติ์ติ์ พรมแสง กรรมการและเลขานุการ

การแก้ไข

ลำดับ	รายละเอียด	วันที่

ชื่อแบบ :
แบบขยายประตูหน้าต่าง 1

เลขที่โครงการ :	2021-13
เขียนแบบ โดย :	iP
ตรวจสอบ โดย :	-
วันที่ :	03/03/2023
มาตราส่วน A3 :	1: 50
แบบเลขที่ :	ID–Z3–402

สารบัญแบบระบบไฟฟ้า

หมายเลขแบบ	ชื่อแบบ	การแก้ไขล่าสุด	วันที่
EE–001	สารบัญแบบ, LOAD SCHEDULE		
EE–002	สัญลักษณ์ประกอบแบบไฟฟ้า		
EE–101	ผังระบบไฟฟ้าแสงสว่าง (ผังฝ้าเพดาน)		
EE–101.1	ผังระบบไฟฟ้าแสงสว่าง (ผังพื้น)		
EE–102	ผังระบบไฟฟ้าเต้ารับไฟฟ้า		
EE–103	ผังระบบคอมพิวเตอร์และระบบสื่อสาร		
EE–104	ผังระบบโทรทัศน์วงจรปิด		
EE–201	ผังระบบแจ้งเหตุเพลิงไหม้		
EE–301	รายละเอียดการติดตั้ง		

PANEL BOARD SCHEDULE

PANEL NO. LP4

SURFACE MTD., HINGE DOOR — 380V.3PH.4W+G,50HZ.

MAIN : CB. — CAPACITY 42 CKT.

CKT. NO.	DESCRIPTION	CONNECTED LOAD (VA.) A	B	C	CB. P	AT	IC	TYPE	CONDUCTORS SIZE (SQ.MM.)	TYPE	RACEWAY SIZE (MM.)	TYPE
1	LIGHTING	390			1	16	5	MCB	2-2.5	IEC 01	1/2"	EMT.
3	LIGHTING		1,510		1	16	5	MCB	2-2.5	IEC 01	1/2"	EMT.
5	LIGHTING			1,010	1	16	5	MCB	2-2.5	IEC 01	1/2"	EMT.
7	LIGHTING	430			1	16	5	MCB	2-2.5	IEC 01	1/2"	EMT.
9	LIGHTING		390		1	16	5	MCB	2-2.5	IEC 01	1/2"	EMT.
11	LIGHTING			1,340	1	16	5	MCB	2-2.5	IEC 01	1/2"	EMT.
13	LIGHTING	390			1	16	5	MCB	2-2.5	IEC 01	1/2"	EMT.
15	LIGHTING		340		1	16	5	MCB	2-2.5	IEC 01	1/2"	EMT.
17	LIGHTING			800	1	16	5	MCB	2-2.5	IEC 01	1/2"	EMT.
19	CENTRAL BATTERY	180			1	16	5	MCB	2-2.5/2.5G	IEC 01	1/2"	EMT.
21	EXIT LIGHT		55		1	16	5	MCB	2-2.5/2.5G	IEC 01	1/2"	EMT.
23	FCU/CDU - 4 - 07			1,700	1	16	5	MCB	2-2.5/2.5G	IEC 02	1/2"	EMT.
25	SPARE	500			1	16	5	MCB				
27	SPARE		500		1	16	5	MCB				
29	SPARE			500	1	16	5	MCB				
31	SPACE											
33	SPACE											
35	SPACE											
37	SPACE											
39	SPACE											
41	SPACE											
43												
45												
47												
2	RECEPTACLE	800			1	20	5	MCB	2-4/2.5G	IEC 01	1/2"	EMT.
4	RECEPTACLE		800		1	20	5	MCB	2-4/2.5G	IEC 01	1/2"	EMT.
6	RECEPTACLE			400	1	20	5	MCB	2-4/2.5G	IEC 01	1/2"	EMT.
8	RECEPTACLE	1,400			1	20	5	MCB	2-4/2.5G	IEC 01	1/2"	EMT.
10	RECEPTACLE		1,600		1	20	5	MCB	2-4/2.5G	IEC 01	1/2"	EMT.
12	RECEPTACLE			400	1	20	5	MCB	2-4/2.5G	IEC 01	1/2"	EMT.
14	RECEPTACLE	1,800			1	20	5	MCB	2-4/2.5G	IEC 01	1/2"	EMT.
16	SPARE		1,000		1	20	5	MCB				
18	SPARE			1,000	1	20	5	MCB				
20	RECEPTACLE (ห้องคอมพิวเตอร์)	1,600			1	20	5	MCB	2-4/2.5G (ของเดิม)			
22	RECEPTACLE (ห้องคอมพิวเตอร์)		1,600		1	20	5	MCB	2-4/2.5G (ของเดิม)			
24	RECEPTACLE (ห้องคอมพิวเตอร์)			1,600	1	20	5	MCB	2-4/2.5G (ของเดิม)			
26		5,000										
28	LP/AC4		5,000		3	32	5	MCCB	4-10/4G (ของเดิม)			
30				5,000								
32	SPARE	1,000			1	20	5	MCB				
34	SPARE		1,000		1	20	5	MCB				
36	SPARE			1,000	1	20	5	MCB				
38	SPACE											
40	SPACE											
42	SPACE											
44												
46												
48												
	TOTAL LOAD 42.04 KVA.	13,490	13,795	14,750								
	DEMAN LOAD 80% 33.63 KVA.		42,035		3	150	18	MCCB	4-95/16G IEC 01. (ของเดิม)			

มหาวิทยาลัยสวนดุสิต

iP-ARCHTIST CO., LTD.
email: ip.archtist@gmail.com , visit us: www.facebook.com/ip-archtist
mobile: +66(0)865428006, +66(0)834428844

โครงการ :
ปรับปรุงห้องปฏิบัติการนิเทศศาสตร์และสื่อสารมวลชน แขวงดุสิต เขตดุสิต กรุงเทพมหานคร (ส่วนอาคารวิทยบริการชั้น4)

สถานที่ก่อสร้าง :
มหาวิทยาลัยสวนดุสิต แขวงดุสิต เขตดุสิต กรุงเทพมหานคร

เจ้าของโครงการ :
มหาวิทยาลัยสวนดุสิต

สถาปนิก :
นายณัฐภูมิ ประไพบูลย์ ส-สถ. 3221
น.ส.ณัฐกานต์ พลหาญ ภ.-สถ. 20761
-

มัณฑนากร :
-
-

วิศวกรโครงสร้าง :
-
-

วิศวกรไฟฟ้า :
-
-

วิศวกรเครื่องกล :
-
-

วิศวกรสิ่งแวดล้อม :
-
-

คณะกรรมการจัดทำแบบรูปรายการงานก่อสร้าง :
นายชาคริช รอดอำพัน ประธานกรรมการ
นายณัฐภูมิ ประไพบูลย์ กรรมการ
นายกิตติ์ พรมแสง กรรมการและเลขานุการ

การแก้ไข

ลำดับ	รายละเอียด	วันที่

ชื่อแบบ : สารบัญแบบ, LOAD SCHEDULE

เลขที่โครงการ : 2021-13
เขียนแบบ โดย : iP
ตรวจสอบ โดย : -
วันที่ : 03/03/2023
มาตราส่วน A3 : NTS.
แบบเลขที่ : EE–001

สัญลักษณ์ และตัวย่อ

วงจร

สัญลักษณ์	คำอธิบาย	
	WIRING CONCEALED IN CEILING OR WALL	สายเดินซ่อนในเพดาน หรือ ผนัง
	WIRING CONCEALED IN FLOOR	สายเดินซ่อน หรือ ฝังในพื้น
	WIRING EXPOSED	สายเดินลอย
1 2	BRANCH CIRCUIT HOME RUN TO PANELBOARD,NUMBER OF ARROWS INDICATES NUMBER OF CIRCUIT	สายเดินไปแผงเซอิกซ์ จำนวนลูกศร และ เลข แสดงจำนวน และวงจรต่างๆ
	3 WIRES	แสดงจำนวนสาย 3 เส้น
n	n WIRES (n ⩾ 3) WIRING HAVE NO IDENTIFIED MEANS 2 WIRES	แสดงสาย 4 5 6 ...(สายที่ไม่มีเครื่องหมายกำกับหมายถึง 2 เส้น)
CO	CONDUIT ONLY (EMPTY RACEWAY)	ท่อร้อยสายว่าง (ไร้ร้อยลวดสำหรับดึงสายที่ไว้ด้วย)
	WIRING TURNED UP	สายเดินขึ้นแนวดิ่ง
	WIRING TURNED DOWN	สายเดินขึ้นแนวดิ่ง
	CROSSING OF PATHS OR CONDUCTORS NOT CONNECTED (NOT NECESSARY AT EACH 90° ANGLE)	สายเดินขึ้นแนวดิ่ง
	JUNCTION OF CONNECTED PATHS, CONDUCTORS	
	INTERRUPTED (OR DIAGRAM) SHOW WITH INDIVIDUAL PATHS AT EACH SIDE OF DIAGRAMMATIC INTERRUPTION	
	CABLE TERMINATION	
E_F	EMERGENCY DOWNLIGHT 1x9W HALOGEN	
	EXIT SIGH DOUBLE FACE LIGHTING WITH BATTERY BACKUP 2 Hrs.	
	EXIT SIGH & SINGLE DIRECTION DOUBLE FACE LIGHTING WITH BATTERY BACKUP 2 Hrs.	
	EXIT SIGH & DOUBLE DIRECTION DOUBLE FACE LIGHTING WITH BATTERY BACKUP 2 Hrs.	

สวิตช์

สัญลักษณ์	คำอธิบาย	
S	1 GANG SWITCH	สวิตช์เดี่ยว
S2	2 GANG SWITCH	สวิตช์คู่
Sn	n GANG SWITCH (n ⩾ 2)	สวิตช์ จำนวนตั้งแต่ 3 ขึ้นไป
S3	3 WAY SWITCH	สวิตช์ 3 ทาง
S4	4 WAY SWITCH	สวิตช์ 4 ทาง
SK	KEY-OPERATED SWITCH	สวิตช์ เปิด ปิด ด้วยกุญแจ
SD	DIMMER SWITCH	สวิตช์หรี่ไฟ
SP	SWITCH AND PILOT LAMP	สวิตช์แบบมีสัญญาณแสดง
SF	SWITCH FOR FIXTURE MARKED "f"	สวิตช์สำหรับดวงโคมชุด .ฟ
SFd	SWITCH FOR FIXTURE MARKED "f" TO "f"	สวิตช์สำหรับดวงโคมชุด .ฟ ถึงชุด .ก

สวิตช์

สัญลักษณ์	คำอธิบาย	
	SIMPLEX RECEPTACLE OUTLET	เต้ารับเดี่ยว
	DUPLEX RECEPTACLE OUTLET	เต้ารับคู่
$_{WP}$	DUPLEX RECEPTACLE OUTLET (WATER PROOF)	เต้ารับคู่ และฝาครอบกันน้ำ
$_C$	CEILING DUPLEX RECEPTACLE OUTLET	เต้ารับคู่ติดเพดาน
$_{Safe}$	DUPLEX RECEPTACLE OUTLET WITH SAFETY SHUTTER	เต้ารับคู่ และม่านนิรภัย
H	HAND DRYER UNIT	เครื่องเป่ามือ
SI	FLOOR SIMPLEX RECEPTACLE OUTLET	เต้ารับเดี่ยวฝังพื้น
DI	FLOOR DUPLEX RECEPTACLE OUTLET	เต้ารับคู่ฝังพื้น
$_L$	LOUDSPEAKER OUTLET	เต้ารับสำหรับลำโพง
$_T$	TIME RECORDER OUTLET	เต้ารับสำหรับเครื่องบันทึกเวลา
$_E$	EMERGENCY SIMPLEX RECEPTACLE OUTLET	เต้ารับเดี่ยวสำหรับไฟฉุกเฉิน
$_E$	EMERGENCY DUPLEX RECEPTACLE OUTLET	เต้ารับคู่สำหรับไฟฉุกเฉิน
$_H$	RECEPTACLE OUTLET FOR COOKER HOB	
$_R$	RECEPTACLE OUTLET FOR REFRIGERATOR	
$_{WD}$	RECEPTACLE OUTLET FOR WASHER-DRYER	
$_{A/C}$	JUNCTION BOX FOR AIR CONDITIONER	
$_F$	JUNCTION BOX FOR HOOD FAN	
$_{WH}$	JUNCTION BOX FOR WATER HEATER	
T	THERMOSTAT	
$_3$	3P+N+E,Power outlet,32A 400VAC	
	2P+E,Power outlet,16A 230VAC	
TP&TV	DUPLEX RECEPTACLE,TELEPHONE AND DATA OUTLET IN FLOOR BOX	

ระบบสัญญาณเตือนไฟไหม้

สัญลักษณ์	คำอธิบาย	
FACP	FIRE ALARM CONTROL PANEL, MULTIPLEX SIGNAL LOOP, PRESIGNAL, NON-CODED COMPLETED STORED VOICE PROGRAMMED SPEAKER EVACUATION AND TWO-WAYS FIRE PHONE, SHOW WITH INDIVIDUAL PATHS AT EACH SIDE OF DIAGRAMMATIC INTERRUPTION	
GAN_FA / GAN_FS	GRAPHIC ANUNCIATOR PANEL FOR FIRE ALARM SYSTEM AND ANOTHER GAN PANEL FOR FIRE SUPERVISORY PANEL	
XRMX	REMOTED MULTIPLEX (ADDRESSED MODULE) PANEL X-DENOTES FLOOR	
RAN	REMOTE FIRE ALARM/FIRE SUPERVISORY ANUNCIATOR PANEL	
FM	ADDRESSABLE MONITOR MODULE	
FC	ADDRESSABLE CONTROL MODULE	
FV	ADDRESSABLE SUPERVISORY MONITOR MODULE	
FS	ADDRESSABLE SUPERVISORY MONITOR MODULE	
S	PHOTO-ELECTRIC (OPTICAL) SMOKE DETECTOR UNIT (ZONE UNIT)	
S_{AD}	ADDRESSABLE PHOTO SMOKE DETECTOR	
$S_{AD/SB}$	ADDRESSABLE PHOTO SMOKE DETECTOR WITH SOUND BASE UNIT	
H	RATE-OF-RISE HEAT DETECTOR	
$H_{F(200°F)}$	FIXED TEMPERATURE (200°F) HEAT DETECTOR	
H_{AD}	ADDRESSABLE (SMART) HEAT DETECTOR	
$H_{AD/SB}$	ADDRESSABLE (SMART) HEAT DETECTOR WITH SOUND BASE UNIT	
M	MANUAL FIRE ALARM PULL STATION	
M_K	MANUAL FIRE ALARM PULL STATION WITH KEY GENERAL ALARM ACTIVATION	
I	NOTIFICATION ALARM SPEAKER UNIT WITH STROBE LIGHT	
	STROBE LIGHT	

สัญลักษณ์ และตัวย่อ

ระบบคอมพิวเตอร์, ระบบระบบโทรศัพท์, และระบบวิดีโอดิจิทัล

สัญลักษณ์	คำอธิบาย	
C	COMPUTER OUTLET	เต้ารับคอมพิวเตอร์
C_C	CEILING COMPUTER OUTLET	เต้ารับคอมพิวเตอร์ติดเพดาน
C	FLOOR COMPUTER OUTLET	เต้ารับคอมพิวเตอร์ฝังพื้น
WLP	WIRELESS LAN ACCESS POINT	
WLP_C	WIRELESS LAN ACCESS POINT (CEILING)	
—C—	UTP CAT6 IN EMT 1/2"	
—C—n	n x UTP CAT6, n ⩽ 2 IN EMT 1/2", n ⩽ 4 IN EMT 3/4", n ⩽ 6 IN EMT 1"	
—C—	UTP CAT6 IN IMC 1/2" (IN FLOOR)	
—C—n	n x UTP CAT6, n ⩽ 2 IN IMC 1/2", n⩽4 IN IMC 3/4", n ⩽ 6 IN IMC 1" (IN FLOOR)	
T	TELEPHONE OUTLET	เต้ารับสายโทรศัพท์
TF	FLOOR TELEPHONE OUTLET	เต้ารับสายโทรศัพท์ฝังพื้น
—T—	TIEV 4C-0.65mm. IN EMT 1/2"	
—T—n	n x TIEV 4C-0.65mm, n ⩽ 4 IN EMT 1/2", n ⩽ 9 IN EMT 3/4", n ⩽ 16 IN EMT 1"	
—T—	TIEV 4C-0.65 IN IMC 1/2" (IN FLOOR)	
—T—n	nxTIEV 4C-0.65mm, n ⩽ 4 IN IMC 1/2", n⩽9 IN IMC 3/4", n ⩽16 IN IMC 1" (IN FLOOR)	
$_{DVOD}$	DIGITAL VIDEO ON DEMAND OUTLET (RJ45)	
TCP	TELEPHONE PANEL BOARD	
DCP	DATA PANEL BOARD	

ระบบประกาศเสียงทั่วไป

สัญลักษณ์	คำอธิบาย	
AMP	PUBLIC ADDRESS AMPLIFIER	
SDF	SOUND DISTRIBUTION FRAME	
SCP	SOUND CONTROL PANEL	
SB	SOUND TERMINAL BOX	
	CEILING SPEAKER	
	HORN SPEAKER	
VC	VOLUME CONTROL	
M	MICROPHONE	

ระบบโทรทัศน์

สัญลักษณ์	คำอธิบาย	
	TV. OUTLET	เต้ารับสำหรับสายอากาศโทรทัศน์
S2	SPLITTER 2 WAY	
S3	SPLITTER 3 WAY	
S4	SPLITTER 4 WAY	
T2	TAP OFF 2 WAY	
T3	TAP OFF 3 WAY	
T4	TAP OFF 4 WAY	
	SATELLITE DISK	

ระบบโทรทัศน์วงจรปิด

สัญลักษณ์	คำอธิบาย	
x,y	COLOUR CAMERA, x = NUMBER OF CAMERA, y = NUMBER OF FLOOR	
WP	COLOUR CAMERA WITH HOUSING (WATER PROOF)	
	DOME COLOUR CAMERA	
	P/T/Z DOME COLOUR CAMERA	
DVR	DIGITAL VIDEO RECORDER	
D/N	DAY/NIGHT FUNCTION	
wp	WATER PROOF HOUSING	
MP/SW	MULTIPLEXER/SWITCHER	
	POLE	
	BRACKET SET	

ระบบไฟแสงสว่างฉุกเฉิน

สัญลักษณ์	คำอธิบาย	
	FLOODLIGHT	ดวงโคมไฟฉาย
	EXIT LIGHT	ไฟทางออก
	JUNCTION BOX	กล่องต่อสาย
EX	FIRE EXIT LIGHT	ดวงโคมทางออกหนีไฟ
	EMERGENCY LIGHT (BATTERY OPERATED)	ดวงโคมฉุกเฉิน
	EMERGENCY LIGHT (SLAVE LUMINAIRE)	ดวงโคมฉุกเฉิน

แผงควบคุมสวิทช์บอร์ด และอุปกรณ์

สัญลักษณ์	คำอธิบาย	
	DISTRIBUTION PANEL BOARD	แผงสวิตช์จ่ายไฟย่อย
	LOAD CENTER	แผงสวิตช์จ่ายไฟ
	LIGHTING CONTROL PANEL	แผงสวิตช์ควบคุมแสงสว่าง
TC	TELEPHONE CABINET	แผงต่อสายโทรศัพท์
	DISCONNECTION SWITCH	สวิตช์ตัดตอน
	MOTOR CONTROLLER	แผงสวิตช์จ่ายไฟ ติดผัง
	CONBINATION CONTROLLER DISCONNECTION SWITCH	

ระบบควบคุมประตูเข้าออกอาคารอัตโนมัติ

สัญลักษณ์	คำอธิบาย	
MCU	MAIN CONTROL UNIT	
SCU	SUB CONTROL UNIT	
A1	DOOR ACCESS CONTROL POINT (TYPE 1)	
A2	DOOR ACCESS CONTROL POINT (TYPE 2)	

ระบบสัญญาณแจ้งเหตุฉุกเฉินสำหรับผู้พิการ และคนชรา

สัญลักษณ์	คำอธิบาย	
	SIREN WITH STROBE LIGHT	
	EMERGENCY SWITCH	

รายการประกอบแบบไฟฟ้า

TYPE	IMAGE	DESCRIPTION
L1		RECESSED DOWNLIGHT : RAM83-13W LED MR16 60° /4000K (LUMINAIRE COLOR: WHITE) L&E หรือเทียบเท่า
L2		SURFACE STRIP : RLAP6536 (Length 2m.) 12W/m. LED/4000K (LUMINAIRE COLOR: WHITE) L&E หรือเทียบเท่า
L2.1		SURFACE STRIP : RLAP6536 (Length 4m.) 12W/m. LED/4000K (LUMINAIRE COLOR: WHITE) L&E หรือเทียบเท่า
L2.2		SURFACE STRIP : RLAP6536 (Length 6m.) 24W/m. LED/4000K (LUMINAIRE COLOR: WHITE) L&E หรือเทียบเท่า
L2.3		SURFACE STRIP : RLAP6536 (Length 4m.) 24W/m. LED/4000K (LUMINAIRE COLOR: WHITE) L&E หรือเทียบเท่า
L3		RECESSED DOWNLIGHT : RAM83-8.2x9W LED MR16 60° /4000K (LUMINAIRE COLOR: BLACK) L&E หรือเทียบเท่า
L3.1		RECESSED DOWNLIGHT : RAM83-8.2x9W LED MR16 60° /4000K (LUMINAIRE COLOR: WHITE) L&E หรือเทียบเท่า
L4		RECESSED FLUORESCENT(Dimmable) : RLFL-FL(Continuous Beats) / 8x18W/LED /4000K (LUMINAIRE COLOR: WHITE) L&E หรือเทียบเท่า
L5		LED FLEX(ติดตั้งส่องพื้น) : SLX81+3?3ALC1616 / 6W/m. LED /3000K (LUMINAIRE COLOR: WHITE) L&E หรือเทียบเท่า
L5D		LED FLEX(ติดตั้งส่องพื้น Dimmable) : SLX81+3?3ALC1616 / 6W/m. LED /3000K (LUMINAIRE COLOR: WHITE) L&E หรือเทียบเท่า
L5.1		LED FLEX(ติดตั้งส่องผนัง) : SLX81+3?3ALC1616 / 6W/m. LED /3000K (LUMINAIRE COLOR: WHITE) L&E หรือเทียบเท่า
L5.1D		LED FLEX(ติดตั้งส่องผนัง Dimmable) : SLX81+3?3ALC1616 / 6W/m. LED /3000K (LUMINAIRE COLOR: WHITE) L&E หรือเทียบเท่า
L6		RECESSED FLUORESCENT : LRSTP300-2L / 2x16W/ LED T8/4000K (LUMINAIRE COLOR: WHITE) L&E หรือเทียบเท่า
L7		LED FLEX(ติดตั้งบนผ้า) : SLX81+3?3ALC1616 / 12W/m. LED /3000K (LUMINAIRE COLOR: WHITE) L&E หรือเทียบเท่า
L7D		LED FLEX(ติดตั้งบนผ้า Dimmable) : SLX81+3?3ALC1616 / 12W/m. LED /3000K (LUMINAIRE COLOR: WHITE) L&E หรือเทียบเท่า

มหาวิทยาลัยสวนดุสิต

iP-ARCHTIST CO., LTD.
email: ip.archtist@gmail.com , visit us: www.facebook.com/ip-archtist
mobile: +66(0)865428006, +66(0)834428844

โครงการ :

ปรับปรุงห้องปฏิบัติการนิเทศศาสตร์และสื่อสารมวลชน แขวงดุสิต เขตดุสิต กรุงเทพมหานคร (ส่วนอาคารวิทยบริการชั้น4)

สถานที่ก่อสร้าง :

มหาวิทยาลัยสวนดุสิต แขวงดุสิต เขตดุสิต กรุงเทพมหานคร

เจ้าของโครงการ :

มหาวิทยาลัยสวนดุสิต

สถาปนิก :

นายณัฐภูมิ ประไพบูลย์ ส-สถ. 3221
น.ส.ณัฐกานต์ พลหาญ ภ.-สถ. 20761
-

มัณฑนากร :

-
-

วิศวกรโครงสร้าง :

-
-

วิศวกรไฟฟ้า :

-
-

วิศวกรเครื่องกล :

-
-

วิศวกรสิ่งแวดล้อม :

-
-

คณะกรรมการจัดทำแบบรูปรายการงานก่อสร้าง :

นายชาคริช รอดอำพัน ประธานกรรมการ
นายณัฐภูมิ ประไพบูลย์ กรรมการ
นายกิตติ์ พรมแสง กรรมการและเลขานุการ

การแก้ไข

ลำดับ	รายละเอียด	วันที่

ชื่อแบบ : สัญลักษณ์ประกอบแบบไฟฟ้า

เลขที่โครงการ :	2021-13
เขียนแบบ โดย :	iP
ตรวจสอบ โดย :	-
วันที่ :	03/03/2023
มาตราส่วน A3 :	1:150
แบบเลขที่ :	EE-002

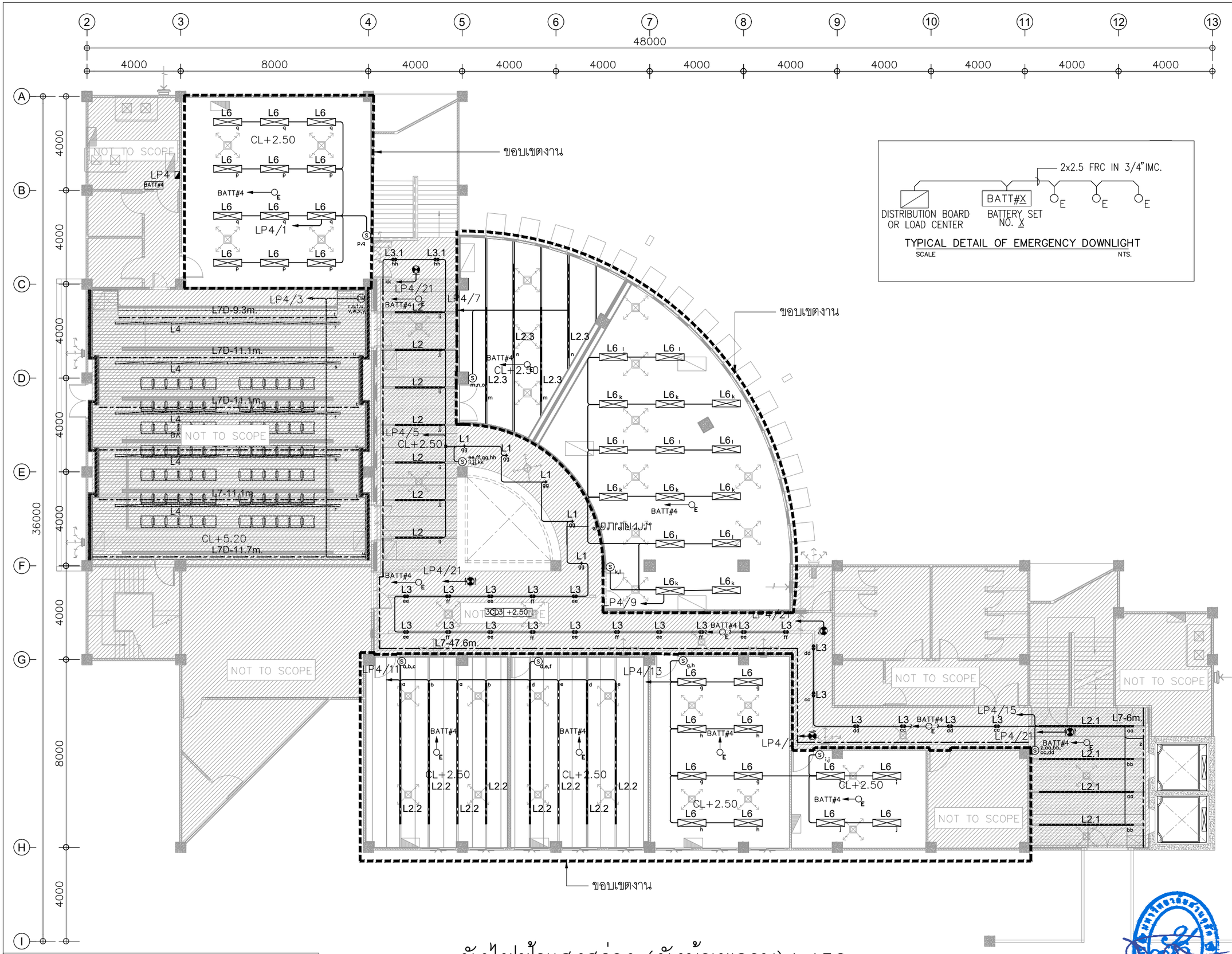

ผังไฟฟ้าแสงสว่าง (ผังผ้าเพดาน) 1:150

หมายเหตุ : = NOT TO SCOPE

E EMERGENCY DOWNLIGHT 12V. 9W.(LED)

BATT#4 CENTRAL BATTERY 180W.

มหาวิทยาลัยสวนดุสิต

iP-ARCHTIST CO., LTD.

email: ip.archtist@gmail.com , visit us: www.facebook.com/ip-archtist
mobile: +66(0)865428006, +66(0)834428844

โครงการ :

ปรับปรุงห้องปฏิบัติการนิเทศศาสตร์และสื่อสารมวลชน แขวงดุสิต เขตดุสิต กรุงเทพมหานคร (ส่วนอาคารวิทยบริการชั้น4)

สถานที่ก่อสร้าง :

มหาวิทยาลัยสวนดุสิต แขวงดุสิต เขตดุสิต กรุงเทพมหานคร

เจ้าของโครงการ :

มหาวิทยาลัยสวนดุสิต

สถาปนิก :

นายณัฐภูมิ ประไพบูลย์ ส-สถ. 3221
น.ส.ณัฐกานต์ พลหาญ ภ.-สถ. 20761
-

มัณฑนากร :

-
-

วิศวกรโครงสร้าง :

-
-

วิศวกรไฟฟ้า :

-
-

วิศวกรเครื่องกล :

-
-

วิศวกรสิ่งแวดล้อม :

-
-

คณะกรรมการจัดทำแบบรูปรายการงานก่อสร้าง :

นายชาคริช รอดอำพัน ประธานกรรมการ
นายณัฐภูมิ ประไพบูลย์ กรรมการ
นายกิตติ์ พรมแสง กรรมการและเลขานุการ

การแก้ไข

ลำดับ	รายละเอียด	วันที่

ชื่อแบบ : ผังระบบไฟฟ้าแสงสว่าง (ผังผ้าเพดาน)

เลขที่โครงการ :	2021-13
เขียนแบบ โดย :	iP
ตรวจสอบ โดย :	-
วันที่ :	03/03/2023
มาตราส่วน A3 :	1:150
แบบเลขที่ :	EE-101

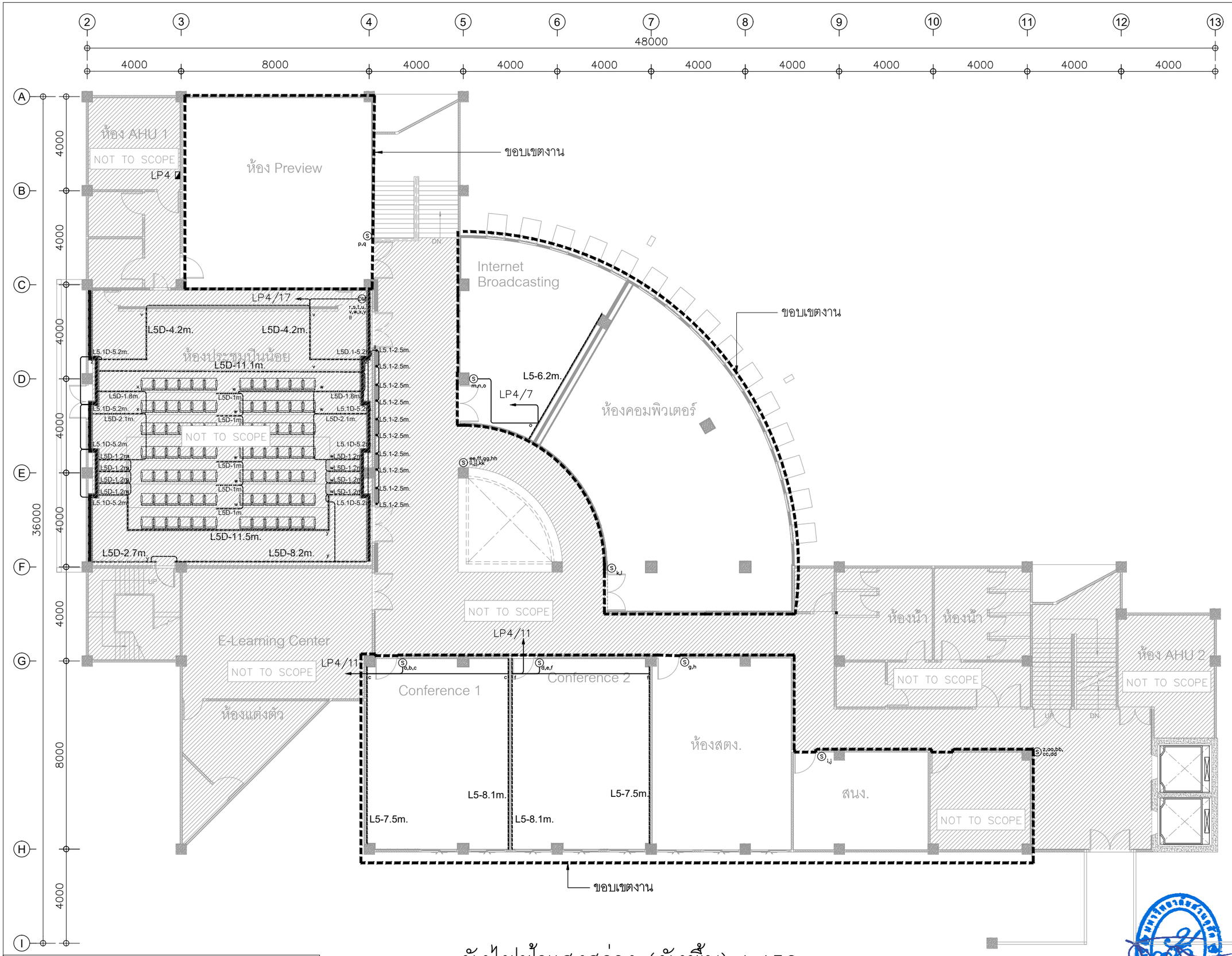

หมายเหตุ : = NOT TO SCOPE

ผังไฟฟ้าแสงสว่าง (ผังพื้น) 1:150

มหาวิทยาลัยสวนดุสิต

iP-ARCHTIST CO., LTD.
email: ip.archtist@gmail.com , visit us: www.facebook.com/ip-archtist
mobile: +66(0)865428006, +66(0)834428844

โครงการ :
ปรับปรุงห้องปฏิบัติการนิเทศศาสตร์และสื่อสารมวลชน แขวงดุสิต เขตดุสิต กรุงเทพมหานคร (ส่วนอาคารวิทยบริการชั้น4)

สถานที่ก่อสร้าง :
มหาวิทยาลัยสวนดุสิต แขวงดุสิต เขตดุสิต กรุงเทพมหานคร

เจ้าของโครงการ :
มหาวิทยาลัยสวนดุสิต

สถาปนิก :
นายณัฐภูมิ ประไพบูลย์ ส-สถ. 3221
น.ส.ณัฐกานต์ พลหาญ ภ.-สถ. 20761
-

มัณฑนากร :
-
-

วิศวกรโครงสร้าง :
-
-

วิศวกรไฟฟ้า :
-
-

วิศวกรเครื่องกล :
-
-

วิศวกรสิ่งแวดล้อม :
-
-

คณะกรรมการจัดทำแบบรูปรายการงานก่อสร้าง :
นายชาคริช รอดอำพัน ประธานกรรมการ
นายณัฐภูมิ ประไพบูลย์ กรรมการ
นายกิตติ์ พรมแสง กรรมการและเลขานุการ

การแก้ไข

ลำดับ	รายละเอียด	วันที่

ชื่อแบบ : ผังระบบไฟฟ้าแสงสว่าง (ผังพื้น)

เลขที่โครงการ :	2021-13
เขียนแบบ โดย :	iP
ตรวจสอบ โดย :	-
วันที่ :	03/03/2023
มาตราส่วน A3 :	1:150
แบบเลขที่ :	EE-101.1

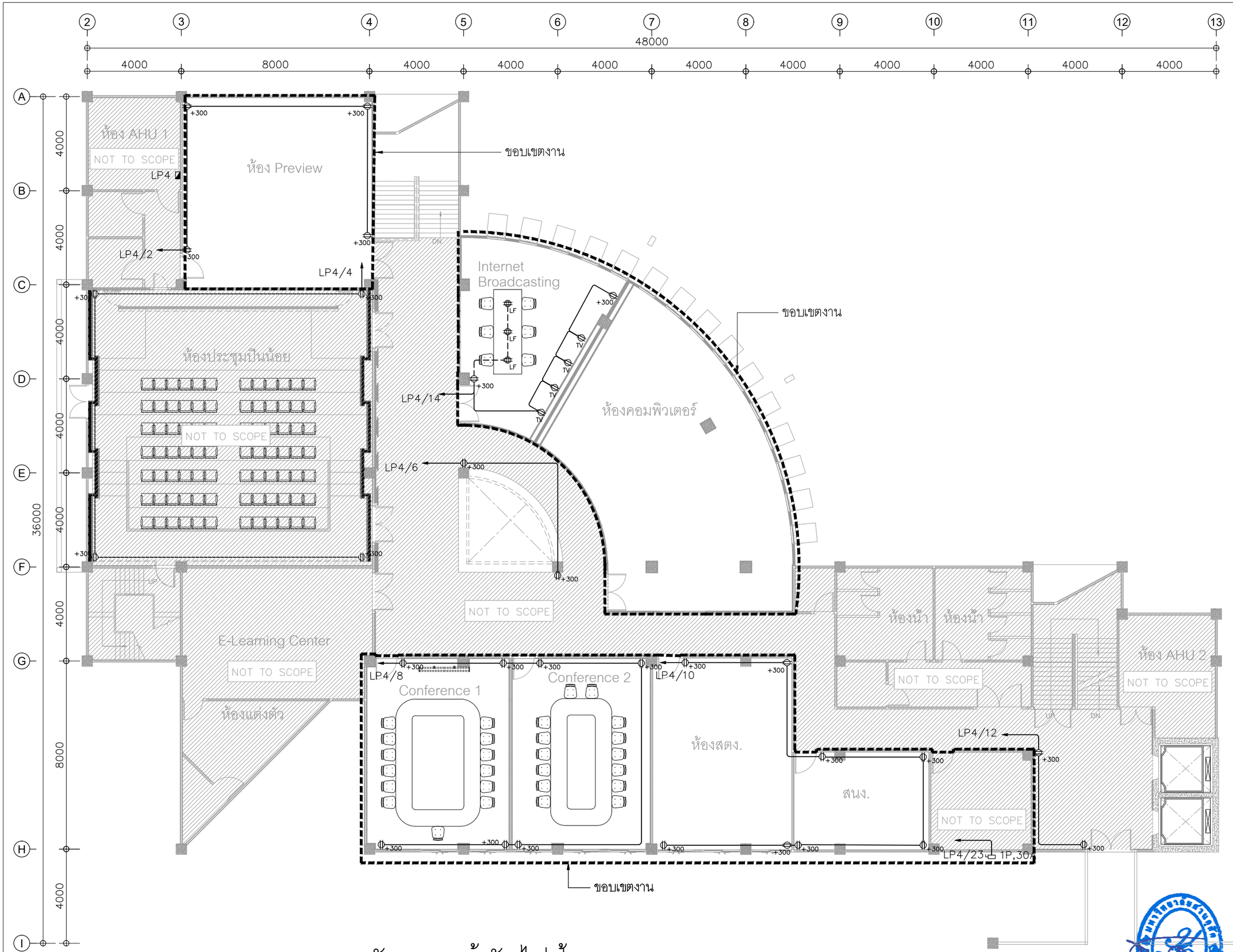

หมายเหตุ : = NOT TO SCOPE

ผังระบบเต้ารับไฟฟ้า

1:150

มหาวิทยาลัยสวนดุสิต

iP-ARCHTIST CO., LTD.
email: ip.archtist@gmail.com , visit us: www.facebook.com/ip-archtist
mobile: +66(0)865428006, +66(0)834428844

โครงการ :
ปรับปรุงห้องปฏิบัติการนิเทศศาสตร์และสื่อสารมวลชน แขวงดุสิต เขตดุสิต กรุงเทพมหานคร (ส่วนอาคารวิทยบริการชั้น4)

สถานที่ก่อสร้าง :
มหาวิทยาลัยสวนดุสิต แขวงดุสิต เขตดุสิต กรุงเทพมหานคร

เจ้าของโครงการ :
มหาวิทยาลัยสวนดุสิต

สถาปนิก :
นายณัฐภูมิ ประไพบูลย์ ส-สถ. 3221
น.ส.ณัฐกานต์ พลหาญ ภ.-สถ. 20761
-

มัณฑนากร :
-
-

วิศวกรโครงสร้าง :
-
-

วิศวกรไฟฟ้า :
-
-

วิศวกรเครื่องกล :
-
-

วิศวกรสิ่งแวดล้อม :
-
-

คณะกรรมการจัดทำแบบรูปรายการงานก่อสร้าง :
นายชาคริช รอดอำพัน ประธานกรรมการ
นายณัฐภูมิ ประไพบูลย์ กรรมการ
นายกิตติ์ พรมแสง กรรมการและเลขานุการ

การแก้ไข

ลำดับ	รายละเอียด	วันที่

ชื่อแบบ :
ผังระบบเต้ารับไฟฟ้า

เลขที่โครงการ :	2021-13
เขียนแบบ โดย :	iP
ตรวจสอบ โดย :	-
วันที่ :	03/03/2023
มาตราส่วน A3 :	1:150
แบบเลขที่ :	EE-102

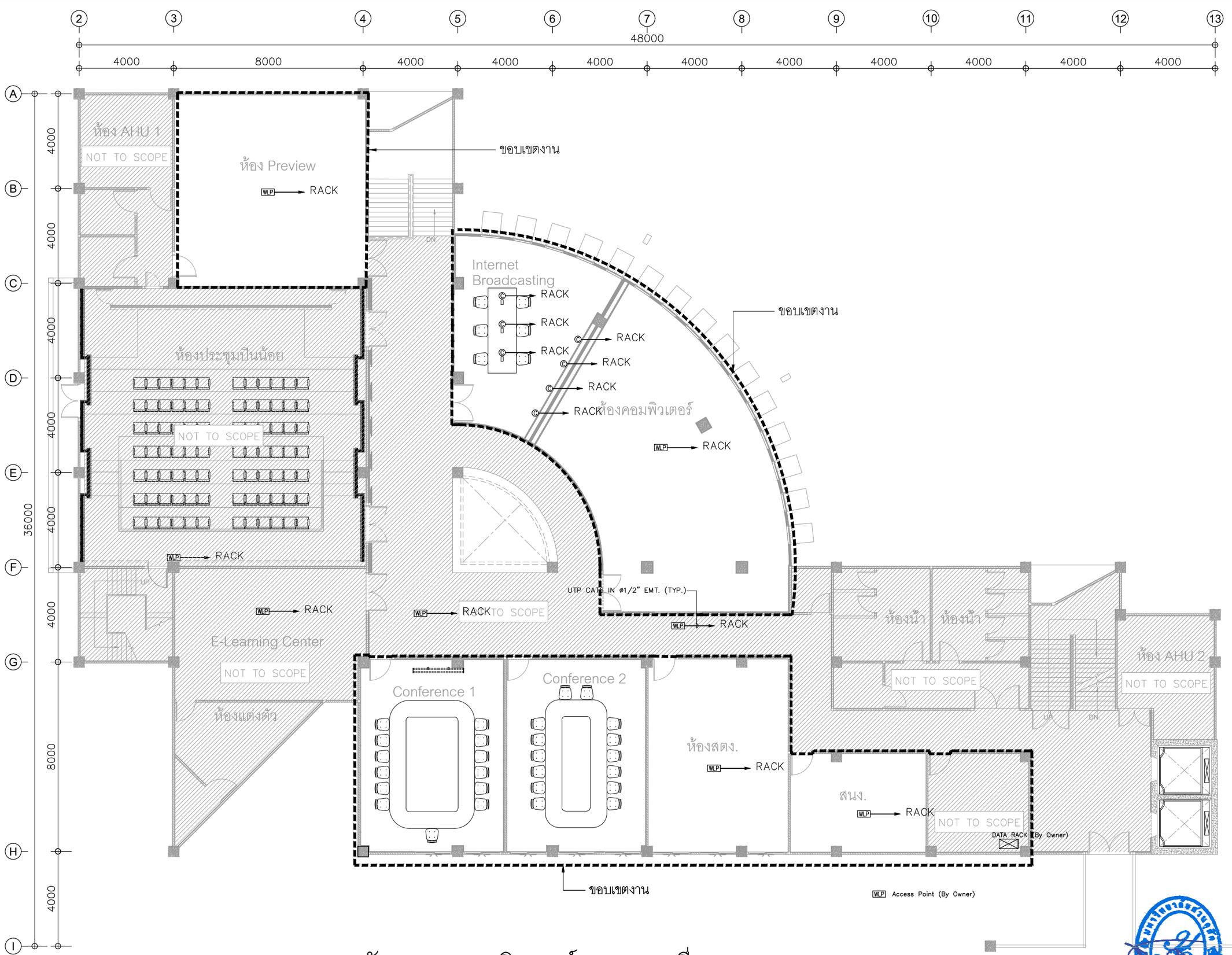

หมายเหตุ : = NOT TO SCOPE

ผังระบบคอมพิวเตอร์และระบบสื่อสาร 1:150

มหาวิทยาลัยสวนดุสิต

iP-ARCHTIST CO., LTD.
email: ip.archtist@gmail.com , visit us: www.facebook.com/ip-archtist
mobile: +66(0)865428006, +66(0)834428844

โครงการ :
ปรับปรุงห้องปฏิบัติการนิเทศศาสตร์และสื่อสารมวลชน แขวงดุสิต เขตดุสิต กรุงเทพมหานคร (ส่วนอาคารวิทยบริการชั้น4)

สถานที่ก่อสร้าง :
มหาวิทยาลัยสวนดุสิต แขวงดุสิต เขตดุสิต กรุงเทพมหานคร

เจ้าของโครงการ :
มหาวิทยาลัยสวนดุสิต

สถาปนิก :
นายณัฐภูมิ ประไพบูลย์ ส-สถ. 3221
น.ส.ณัฐกานต์ พลหาญ ภ.-สถ. 20761
-

มัณฑนากร :
-
-

วิศวกรโครงสร้าง :
-
-

วิศวกรไฟฟ้า :
-
-

วิศวกรเครื่องกล :
-
-

วิศวกรสิ่งแวดล้อม :
-
-

คณะกรรมการจัดทำแบบรูปรายการงานก่อสร้าง :
นายชาคริช รอดอำพัน ประธานกรรมการ
นายณัฐภูมิ ประไพบูลย์ กรรมการ
นายกิตติ์ พรมแสง กรรมการและเลขานุการ

การแก้ไข

ลำดับ	รายละเอียด	วันที่

ชื่อแบบ : ผังระบบคอมพิวเตอร์และระบบสื่อสาร

เลขที่โครงการ :	2021-13
เขียนแบบ โดย :	iP
ตรวจสอบ โดย :	-
วันที่ :	03/03/2023
มาตราส่วน A3 :	1:150
แบบเลขที่ :	EE-103

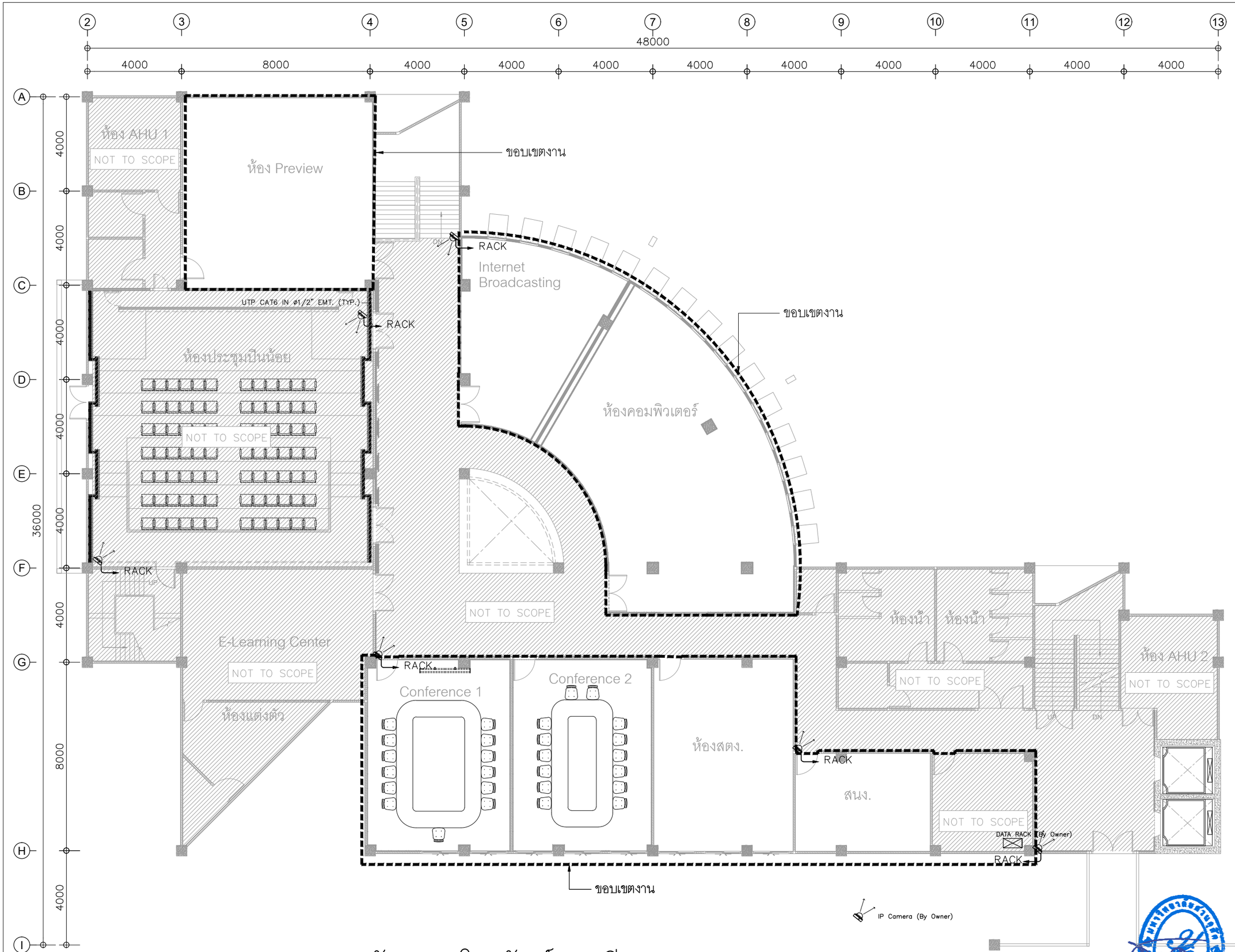

ผังระบบโทรทัศน์วงจรปิด

1:150

หมายเหตุ : = NOT TO SCOPE

มหาวิทยาลัยสวนดุสิต

iP-ARCHTIST CO., LTD.
email: ip.archtist@gmail.com , visit us: www.facebook.com/ip-archtist
mobile: +66(0)865428006, +66(0)834428844

โครงการ :
ปรับปรุงห้องปฏิบัติการนิเทศศาสตร์และสื่อสารมวลชน แขวงดุสิต เขตดุสิต กรุงเทพมหานคร (ส่วนอาคารวิทยบริการชั้น4)

สถานที่ก่อสร้าง :
มหาวิทยาลัยสวนดุสิต แขวงดุสิต เขตดุสิต กรุงเทพมหานคร

เจ้าของโครงการ :
มหาวิทยาลัยสวนดุสิต

สถาปนิก :
นายณัฐภูมิ ประไพบูลย์ ส-สถ. 3221
น.ส.ณัฐกานต์ พลหาญ ภ.-สถ. 20761
-

มัณฑนากร :
-
-

วิศวกรโครงสร้าง :
-
-

วิศวกรไฟฟ้า :
-
-

วิศวกรเครื่องกล :
-
-

วิศวกรสิ่งแวดล้อม :
-
-

คณะกรรมการจัดทำแบบรูปรายการงานก่อสร้าง :
นายชาคริช รอดอำพัน ประธานกรรมการ
นายณัฐภูมิ ประไพบูลย์ กรรมการ
นายกิตติ์ พรมแสง กรรมการและเลขานุการ

การแก้ไข

ลำดับ	รายละเอียด	วันที่

ชื่อแบบ :
ผังระบบโทรทัศน์วงจรปิด

เลขที่โครงการ :	2021-13
เขียนแบบ โดย :	iP
ตรวจสอบ โดย :	-
วันที่ :	03/03/2023
มาตราส่วน A3 :	1:150
แบบเลขที่ :	EE-104

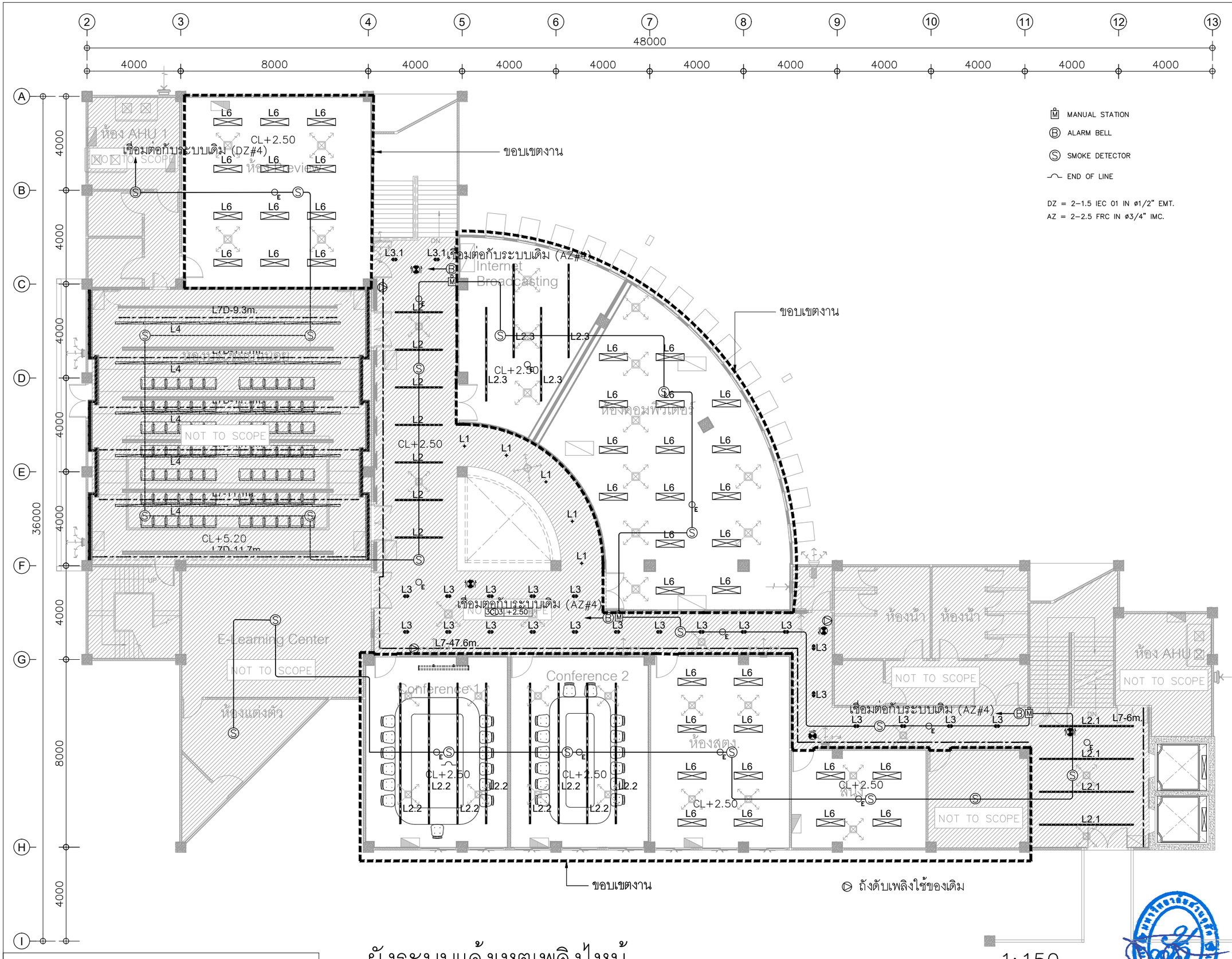

ผังระบบแจ้งเหตุเพลิงไหม้

1:150

หมายเหตุ : = NOT TO SCOPE

มหาวิทยาลัยสวนดุสิต

iP-ARCHTIST CO., LTD.
email: ip.archtist@gmail.com , visit us: www.facebook.com/ip-archtist
mobile: +66(0)865428006, +66(0)834428844

โครงการ :
ปรับปรุงห้องปฏิบัติการนิเทศศาสตร์และสื่อสารมวลชน แขวงดุสิต เขตดุสิต กรุงเทพมหานคร (ส่วนอาคารวิทยบริการชั้น4)

สถานที่ก่อสร้าง :
มหาวิทยาลัยสวนดุสิต แขวงดุสิต เขตดุสิต กรุงเทพมหานคร

เจ้าของโครงการ :
มหาวิทยาลัยสวนดุสิต

สถาปนิก :
นายณัฐภูมิ ประไพบูลย์ ส-สถ. 3221
น.ส.ณัฐกานต์ พลหาญ ภ.-สถ. 20761
-

มัณฑนากร :
-
-

วิศวกรโครงสร้าง :
-
-

วิศวกรไฟฟ้า :
-
-

วิศวกรเครื่องกล :
-
-

วิศวกรสิ่งแวดล้อม :
-
-

คณะกรรมการจัดทำแบบรูปรายการงานก่อสร้าง :
นายชาคริช รอดอำพัน ประธานกรรมการ
นายณัฐภูมิ ประไพบูลย์ กรรมการ
นายกิตติ์ พรมแสง กรรมการและเลขานุการ

การแก้ไข

ลำดับ	รายละเอียด	วันที่

ชื่อแบบ :
ผังระบบแจ้งเหตุเพลิงไหม้

เลขที่โครงการ :	2021-13
เขียนแบบ โดย :	iP
ตรวจสอบ โดย :	-
วันที่ :	03/03/2023
มาตราส่วน A3 :	1:150

แบบเลขที่ :
EE–201

DETAIL–STANDARD SET OUT (EXCEPT SPECIFIED OTHERWISE ON THE LAYOUT)

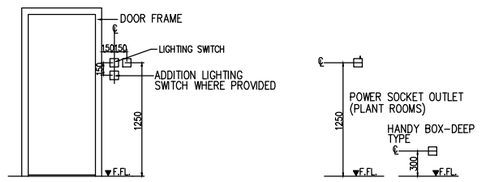

RECESSED MOUNTED FLUORESCENT LUMINAIRE

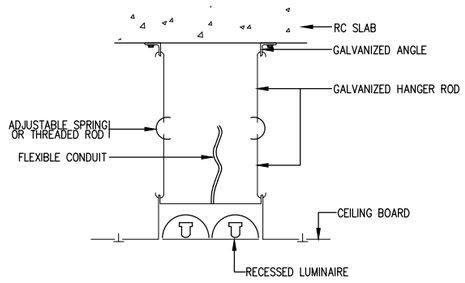

RECESSED MOUNTED DOWNLIGHT

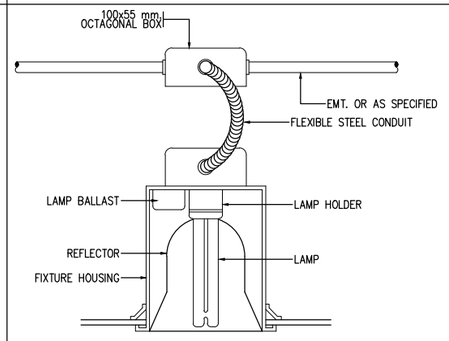

DETECTOR DETAIL

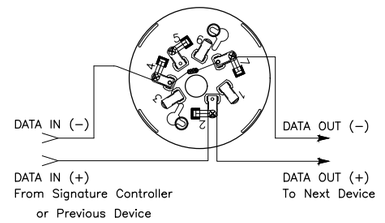

DETAIL–EMERGENCY AND OUTLET AT STAIR

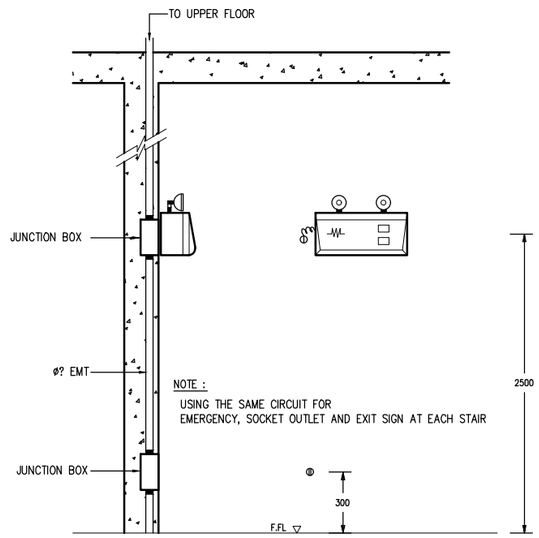

DETAIL–FLUSH MOUNTED DETECTOR DETAIL

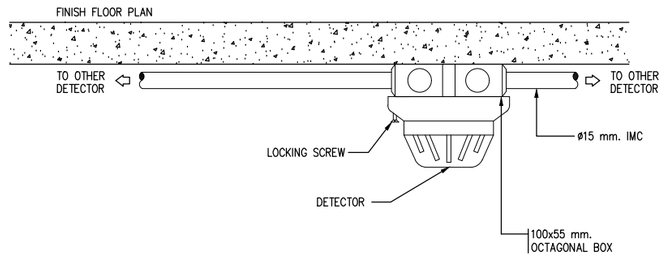

DETAIL–FLUSH MOUNTED DETECTOR DETAIL

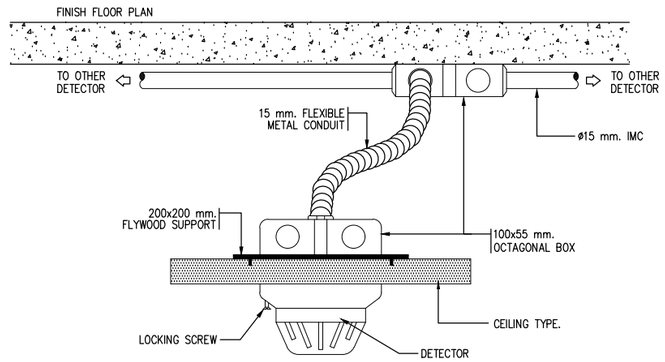

SUSPENSION MOUNTED FLUORESCENT LUMINAIRE

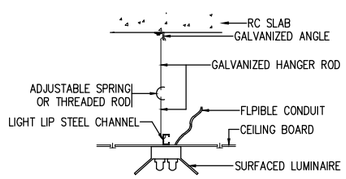

SURFACE MOUNTED FLUORESCENT LUMINAIRE

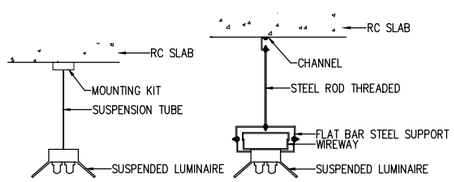

HORIZONTAL WIREWAY SUPPORT DETAIL

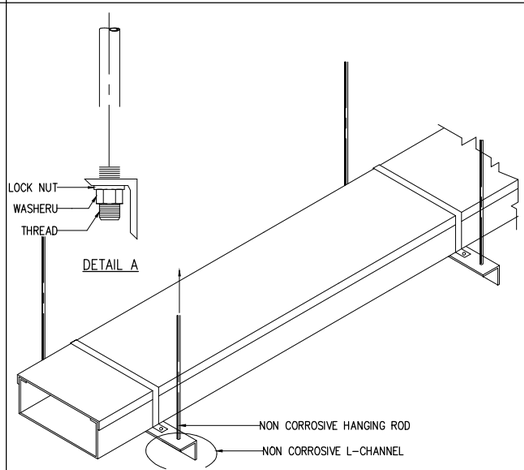

CONDUIT INSTALLATION DETAIL

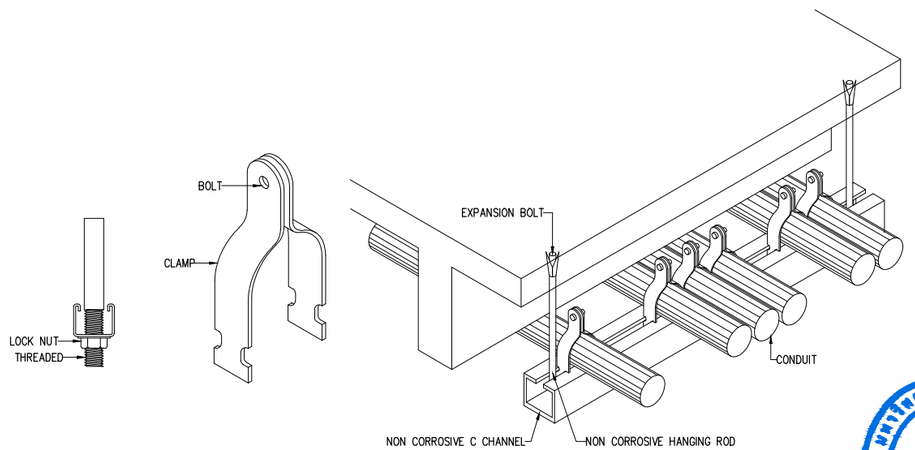

มหาวิทยาลัยสวนดุสิต

iP-ARCHTIST CO., LTD.
email: ip.archtist@gmail.com , visit us: www.facebook.com/ip-archtist
mobile: +66(0)865428006, +66(0)834428844

โครงการ :
ปรับปรุงห้องปฏิบัติการนิเทศศาสตร์และสื่อสารมวลชน แขวงดุสิต เขตดุสิต กรุงเทพมหานคร (ส่วนอาคารวิทยบริการชั้น4)

สถานที่ก่อสร้าง :
มหาวิทยาลัยสวนดุสิต แขวงดุสิต เขตดุสิต กรุงเทพมหานคร

เจ้าของโครงการ :
มหาวิทยาลัยสวนดุสิต

สถาปนิก :
นายณัฐภูมิ ประไพบูลย์ ส-สถ. 3221
น.ส.ณัฐกานต์ พลหาญ ภ.-สถ. 20761
-

มัณฑนากร :
-
-

วิศวกรโครงสร้าง :
-
-

วิศวกรไฟฟ้า :
-
-

วิศวกรเครื่องกล :
-
-

วิศวกรสิ่งแวดล้อม :
-
-

คณะกรรมการจัดทำแบบรูปรายการงานก่อสร้าง :
นายชาคริช รอดอำพัน ประธานกรรมการ
นายณัฐภูมิ ประไพบูลย์ กรรมการ
นายกิตติ์ พรมแสง กรรมการและเลขานุการ

การแก้ไข

ลำดับ	รายละเอียด	วันที่

ชื่อแบบ :
รายละเอียดการติดตั้ง

เลขที่โครงการ :	2021-13
เขียนแบบ โดย :	iP
ตรวจสอบ โดย :	-
วันที่ :	03/03/2023
มาตราส่วน A3 :	NTS.
แบบเลขที่ :	EE–202

สารบัญแบบระบบปรับอากาศ

หมายเลขแบบ	ชื่อแบบ	การแก้ไขล่าสุด	วันที่
AC–001	สารบัญแบบ		
AC–101	ผังระบบปรับอากาศ ชั้น4 เดิม		
AC–101.1	ผังระบบปรับอากาศชั้น4		
AC–201	รายละเอียดการติดตั้ง		
AC–301	รายละเอียดการติดตั้ง		

มหาวิทยาลัยสวนดุสิต

iP-ARCHTIST CO., LTD.
email: ip.archtist@gmail.com , visit us: www.facebook.com/ip-archtist
mobile: +66(0)865428006, +66(0)834428844

โครงการ :
ปรับปรุงห้องปฏิบัติการนิเทศศาสตร์และสื่อสารมวลชน แขวงดุสิต เขตดุสิต กรุงเทพมหานคร (ส่วนอาคารวิทยบริการชั้น4)

สถานที่ก่อสร้าง :
มหาวิทยาลัยสวนดุสิต แขวงดุสิต เขตดุสิต กรุงเทพมหานคร

เจ้าของโครงการ :
มหาวิทยาลัยสวนดุสิต

สถาปนิก :
นายณัฐภูมิ ประไพบูลย์ ส-สถ. 3221
น.ส.ณัฐกานต์ พลหาญ ภ.-สถ. 20761
-

มัณฑนากร :
-
-

วิศวกรโครงสร้าง :
-
-

วิศวกรไฟฟ้า :
-
-

วิศวกรเครื่องกล :
-
-

วิศวกรสิ่งแวดล้อม :
-
-

คณะกรรมการจัดทำแบบรูปรายการงานก่อสร้าง :
นายชาคริช รอดอำพัน ประธานกรรมการ
นายณัฐภูมิ ประไพบูลย์ กรรมการ
นายกิตติ์ พรมแสง กรรมการและเลขานุการ

การแก้ไข

ลำดับ	รายละเอียด	วันที่

ชื่อแบบ : สารบัญแบบ

เลขที่โครงการ :	2021-13
เขียนแบบ โดย :	iP
ตรวจสอบ โดย :	-
วันที่ :	03/03/2023
มาตราส่วน A3 :	NTS.
แบบเลขที่ :	AC–001

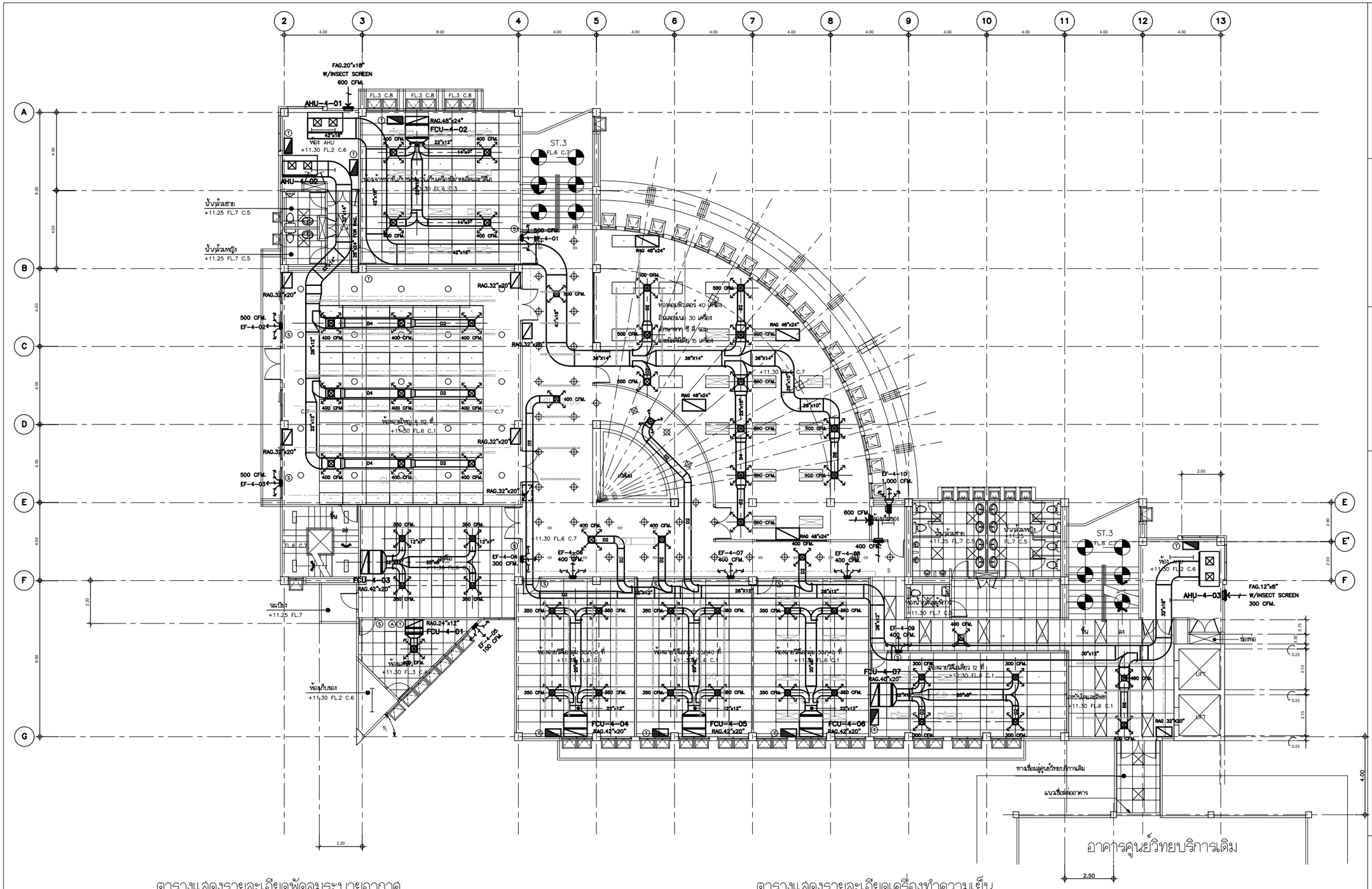

ตารางแสดงรายละเอียดพัดลมระบายอากาศ

UNIT No.	SUPPLY AIR (CFM.)	EXT. SP. IN W.G.	V./PH./HZ.	POWER HP. (HP/WATT)	TYPE
EF-4-01	500	-	220/1/50	50 W.	WALL MTD.
EF-4-02	500	-	220/1/50	50 W.	WALL MTD.
EF-4-03	500	-	220/1/50	50 W.	WALL MTD.
EF-4-04	300	-	220/1/50	40 W.	WALL MTD.
EF-4-05	100	-	220/1/50	30 W.	WALL MTD.
EF-4-06	400	-	220/1/50	40 W.	WALL MTD.
EF-4-07	400	-	220/1/50	40 W.	WALL MTD.
EF-4-08	400	-	220/1/50	40 W.	WALL MTD.
EF-4-09	400	-	220/1/50	40 W.	WALL MTD.
EF-4-10	1,000	0.20	220/1/50	1/2 HP.	CENTRIFUGAL

NOTE:-
D1 = 12"x7"
D2 = 14"x7"
D3 = 16"x8"
D4 = 20"x8"

ตารางแสดงรายละเอียดเครื่องทำความเย็น

UNIT No.	CAPACITY (BTU./HR.)	SUPPLY AIR (CFM.)	WATER FLOW (GPM.)	V./PH./HZ.	POWER HP.	TYPE
AHU-4-01	168,000	5,600	33.6	380/1/50	3	FLOOR MTD. W/DUCT
AHU-4-02	108,000	3,600	21.6	380/1/50	2	FLOOR MTD. W/DUCT
AHU-4-03	96,000	3,200	19.2	380/1/50	1	FLOOR MTD. W/DUCT
FCU-4-01	12,000	400	2.4	220/1/50	1/4	CONCEALED W/DUCT
FCU-4-02	48,000	1,600	9.6	220/1/50	3/4	CONCEALED W/DUCT
FCU-4-03	42,000	1,400	8.4	220/1/50	1/2	CONCEALED W/DUCT
FCU-4-04	42,000	1,400	8.4	220/1/50	1/2	CONCEALED W/DUCT
FCU-4-05	42,000	1,400	8.4	220/1/50	1/2	CONCEALED W/DUCT
FCU-4-05	42,000	1,400	8.4	220/1/50	1/2	CONCEALED W/DUCT
FCU-4-06	36,000	1,200	7.2	220/1/50	1/2	CONCEALED W/DUCT

ผังระบบปรับอากาศชั้น4 เดิม 1:200

มหาวิทยาลัยสวนดุสิต

iP-ARCHTIST CO., LTD.
email: ip.archtist@gmail.com , visit us: www.facebook.com/ip-archtist
mobile: +66(0)865428006, +66(0)834428844

โครงการ :
ปรับปรุงห้องปฏิบัติการนิเทศศาสตร์และสื่อสารมวลชน แขวงดุสิต เขตดุสิต กรุงเทพมหานคร (ส่วนอาคารวิทยบริการชั้น4)

สถานที่ก่อสร้าง :
มหาวิทยาลัยสวนดุสิต แขวงดุสิต เขตดุสิต กรุงเทพมหานคร

เจ้าของโครงการ :
มหาวิทยาลัยสวนดุสิต

สถาปนิก :
นายณัฐภูมิ ประไพบูลย์ ส-สถ. 3221
น.ส.ณัฐกานต์ พลหาญ ภ.-สถ. 20761
-

มัณฑนากร :
-
-

วิศวกรโครงสร้าง :
-
-

วิศวกรไฟฟ้า :
-
-

วิศวกรเครื่องกล :
-
-

วิศวกรสิ่งแวดล้อม :
-
-

คณะกรรมการจัดทำแบบรูปรายการงานก่อสร้าง :
นายชาคริช รอดอำพัน ประธานกรรมการ
นายณัฐภูมิ ประไพบูลย์ กรรมการ
นายกิติติ์ พรมแสง กรรมการและเลขานุการ

การแก้ไข

ลำดับ	รายละเอียด	วันที่

ชื่อแบบ : ผังระบบปรับอากาศ ชั้น4 เดิม

เลขที่โครงการ :	2021-13
เขียนแบบ โดย :	iP
ตรวจสอบ โดย :	-
วันที่ :	03/03/2023
มาตราส่วน A3 :	1:200
แบบเลขที่ :	AC-101

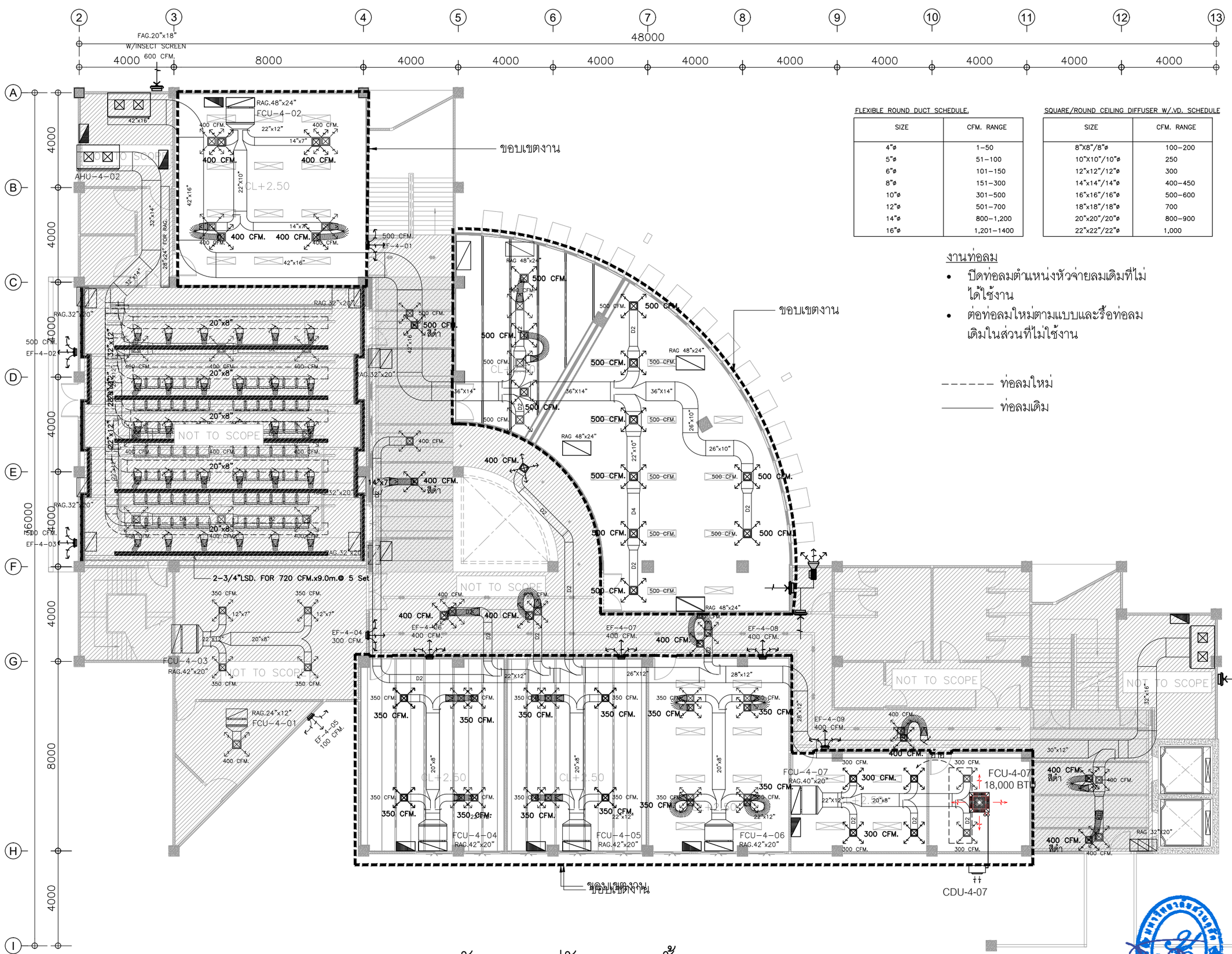

FLEXIBLE ROUND DUCT SCHEDULE.

SIZE	CFM. RANGE
4"ø	1-50
5"ø	51-100
6"ø	101-150
8"ø	151-300
10"ø	301-500
12"ø	501-700
14"ø	800-1,200
16"ø	1,201-1400

SQUARE/ROUND CEILING DIFFUSER W/.VD. SCHEDULE

SIZE	CFM. RANGE
8"X8"/8"ø	100-200
10"X10"/10"ø	250
12"x12"/12"ø	300
14"x14"/14"ø	400-450
16"x16"/16"ø	500-600
18"x18"/18"ø	700
20"x20"/20"ø	800-900
22"x22"/22"ø	1,000

งานท่อลม

- ปิดท่อลมตำแหน่งหัวจ่ายลมเดิมที่ไม่ได้ใช้งาน
- ต่อท่อลมใหม่ตามแบบและรื้อท่อลมเดิมในส่วนที่ไม่ใช้งาน

------ ท่อลมใหม่

_____ ท่อลมเดิม

ผังระบบปรับอากาศชั้น 4 1:150

หมายเหตุ : = NOT TO SCOPE

มหาวิทยาลัยสวนดุสิต

iP-ARCHTIST CO., LTD.
email: ip.archtist@gmail.com , visit us: www.facebook.com/ip-archtist
mobile: +66(0)865428006, +66(0)834428844

โครงการ :
ปรับปรุงห้องปฏิบัติการนิเทศศาสตร์และสื่อสารมวลชน แขวงดุสิต เขตดุสิต กรุงเทพมหานคร (ส่วนอาคารวิทยบริการชั้น4)

สถานที่ก่อสร้าง :
มหาวิทยาลัยสวนดุสิต แขวงดุสิต เขตดุสิต กรุงเทพมหานคร

เจ้าของโครงการ :
มหาวิทยาลัยสวนดุสิต

สถาปนิก :
นายณัฐภูมิ ประไพบูลย์ ส-สถ. 3221
น.ส.ณัฐกานต์ พลหาญ ภ.-สถ. 20761
-

มัณฑนากร :
-
-

วิศวกรโครงสร้าง :
-
-

วิศวกรไฟฟ้า :
-
-

วิศวกรเครื่องกล :
-
-

วิศวกรสิ่งแวดล้อม :
-

คณะกรรมการจัดทำแบบรูปรายการงานก่อสร้าง :
นายชาคริช รอดอำพัน ประธานกรรมการ
นายณัฐภูมิ ประไพบูลย์ กรรมการ
นายกิตติ์ พรมแสง กรรมการและเลขานุการ

การแก้ไข

ลำดับ	รายละเอียด	วันที่

ชื่อแบบ :
ผังระบบปรับอากาศชั้น4

เลขที่โครงการ :	2021-13
เขียนแบบ โดย :	iP
ตรวจสอบ โดย :	-
วันที่ :	03/03/2023
มาตราส่วน A3 :	1:150
แบบเลขที่ :	AC-101.1

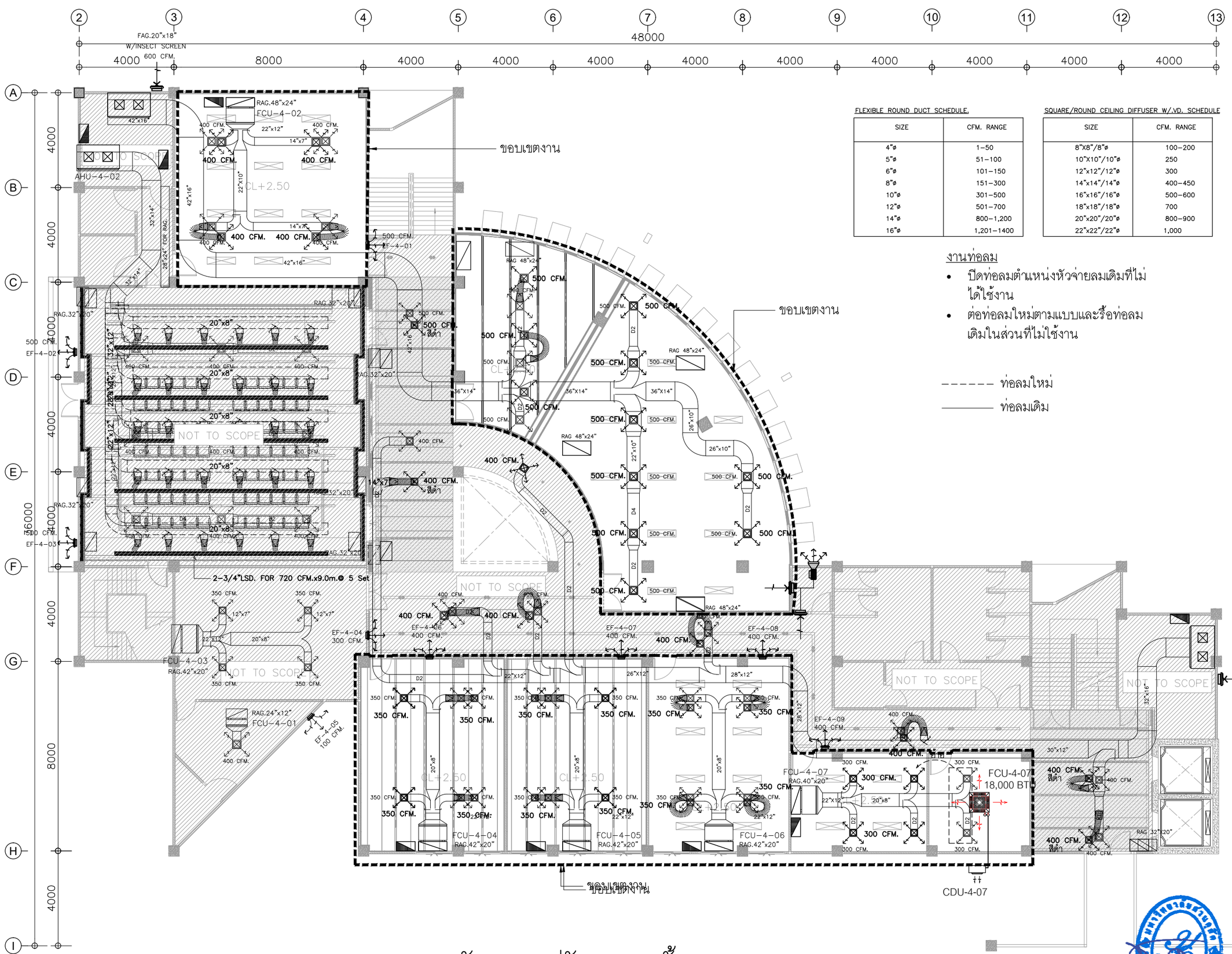

FLEXIBLE ROUND DUCT SCHEDULE.

SIZE	CFM. RANGE
4"ø	1-50
5"ø	51-100
6"ø	101-150
8"ø	151-300
10"ø	301-500
12"ø	501-700
14"ø	800-1,200
16"ø	1,201-1400

SQUARE/ROUND CEILING DIFFUSER W/.VD. SCHEDULE

SIZE	CFM. RANGE
8"X8"/8"ø	100-200
10"X10"/10"ø	250
12"x12"/12"ø	300
14"x14"/14"ø	400-450
16"x16"/16"ø	500-600
18"x18"/18"ø	700
20"x20"/20"ø	800-900
22"x22"/22"ø	1,000

งานท่อลม

- ปิดท่อลมตำแหน่งหัวจ่ายลมเดิมที่ไม่ได้ใช้งาน
- ต่อท่อลมใหม่ตามแบบและรื้อท่อลมเดิมในส่วนที่ไม่ใช้งาน

------ ท่อลมใหม่

_____ ท่อลมเดิม

ผังระบบปรับอากาศชั้น 4 1:150

หมายเหตุ : = NOT TO SCOPE

มหาวิทยาลัยสวนดุสิต

iP-ARCHTIST CO., LTD.
email: ip.archtist@gmail.com , visit us: www.facebook.com/ip-archtist
mobile: +66(0)865428006, +66(0)834428844

โครงการ :
ปรับปรุงห้องปฏิบัติการนิเทศศาสตร์และสื่อสารมวลชน แขวงดุสิต เขตดุสิต กรุงเทพมหานคร (ส่วนอาคารวิทยบริการชั้น4)

สถานที่ก่อสร้าง :
มหาวิทยาลัยสวนดุสิต แขวงดุสิต เขตดุสิต กรุงเทพมหานคร

เจ้าของโครงการ :
มหาวิทยาลัยสวนดุสิต

สถาปนิก :
นายณัฐภูมิ ประไพบูลย์ ส-สถ. 3221
น.ส.ณัฐกานต์ พลหาญ ภ.-สถ. 20761
-

มัณฑนากร :
-
-

วิศวกรโครงสร้าง :
-
-

วิศวกรไฟฟ้า :
-
-

วิศวกรเครื่องกล :
-
-

วิศวกรสิ่งแวดล้อม :
-

คณะกรรมการจัดทำแบบรูปรายการงานก่อสร้าง :
นายชาคริช รอดอำพัน ประธานกรรมการ
นายณัฐภูมิ ประไพบูลย์ กรรมการ
นายกิตติ์ พรมแสง กรรมการและเลขานุการ

การแก้ไข

ลำดับ	รายละเอียด	วันที่

ชื่อแบบ :
ผังระบบปรับอากาศชั้น4

เลขที่โครงการ :	2021-13
เขียนแบบ โดย :	iP
ตรวจสอบ โดย :	-
วันที่ :	03/03/2023
มาตราส่วน A3 :	1:150
แบบเลขที่ :	AC-101.1

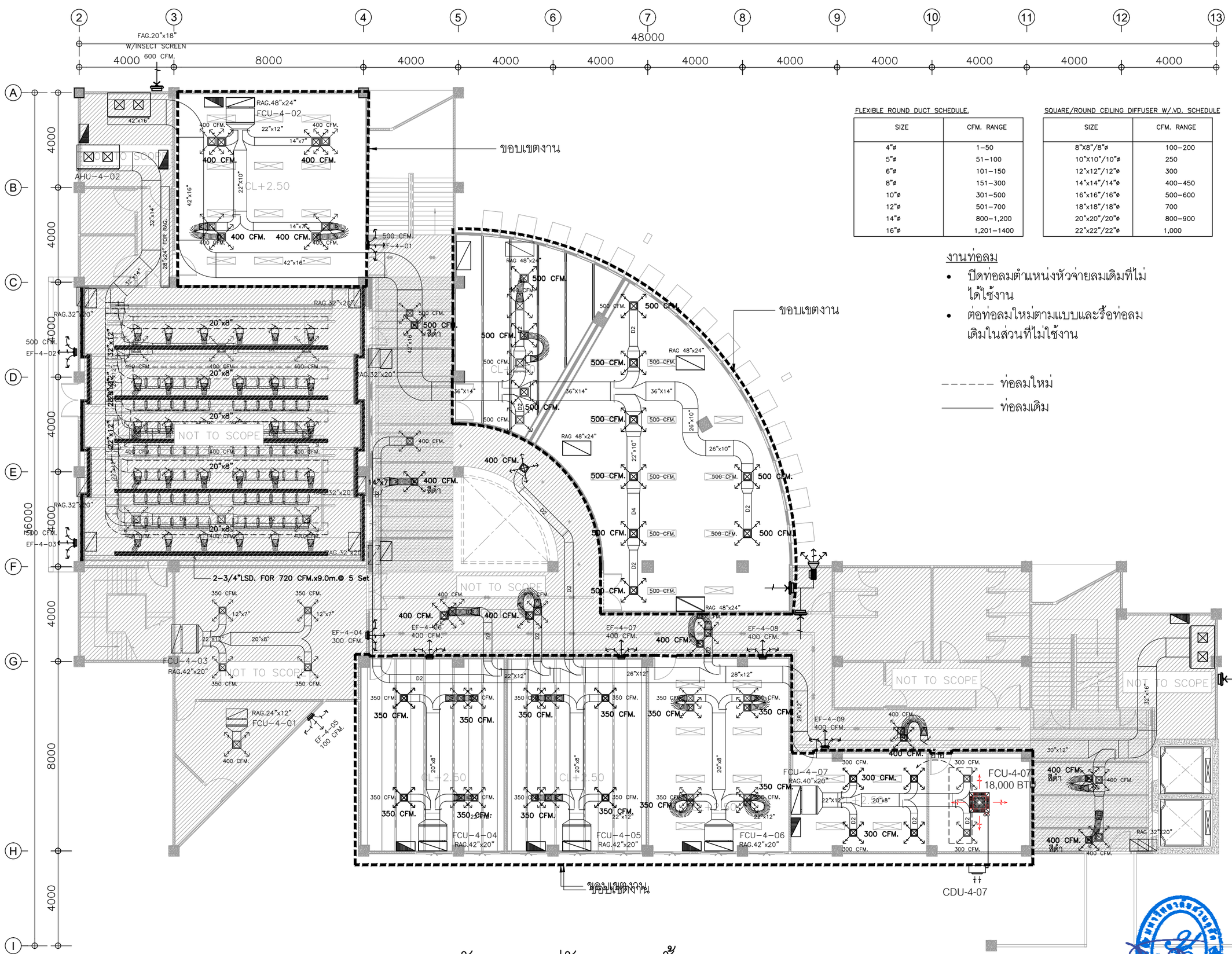

FLEXIBLE ROUND DUCT SCHEDULE.

SIZE	CFM. RANGE
4"ø	1-50
5"ø	51-100
6"ø	101-150
8"ø	151-300
10"ø	301-500
12"ø	501-700
14"ø	800-1,200
16"ø	1,201-1400

SQUARE/ROUND CEILING DIFFUSER W/.VD. SCHEDULE

SIZE	CFM. RANGE
8"X8"/8"ø	100-200
10"X10"/10"ø	250
12"x12"/12"ø	300
14"x14"/14"ø	400-450
16"x16"/16"ø	500-600
18"x18"/18"ø	700
20"x20"/20"ø	800-900
22"x22"/22"ø	1,000

งานท่อลม

- ปิดท่อลมตำแหน่งหัวจ่ายลมเดิมที่ไม่ได้ใช้งาน
- ต่อท่อลมใหม่ตามแบบและรื้อท่อลมเดิมในส่วนที่ไม่ใช้งาน

------ ท่อลมใหม่

_____ ท่อลมเดิม

ผังระบบปรับอากาศชั้น 4 1:150

หมายเหตุ : = NOT TO SCOPE

มหาวิทยาลัยสวนดุสิต

iP-ARCHTIST CO., LTD.
email: ip.archtist@gmail.com , visit us: www.facebook.com/ip-archtist
mobile: +66(0)865428006, +66(0)834428844

โครงการ :
ปรับปรุงห้องปฏิบัติการนิเทศศาสตร์และสื่อสารมวลชน แขวงดุสิต เขตดุสิต กรุงเทพมหานคร (ส่วนอาคารวิทยบริการชั้น4)

สถานที่ก่อสร้าง :
มหาวิทยาลัยสวนดุสิต แขวงดุสิต เขตดุสิต กรุงเทพมหานคร

เจ้าของโครงการ :
มหาวิทยาลัยสวนดุสิต

สถาปนิก :
นายณัฐภูมิ ประไพบูลย์ ส-สถ. 3221
น.ส.ณัฐกานต์ พลหาญ ภ.-สถ. 20761
-

มัณฑนากร :
-
-

วิศวกรโครงสร้าง :
-
-

วิศวกรไฟฟ้า :
-
-

วิศวกรเครื่องกล :
-
-

วิศวกรสิ่งแวดล้อม :
-

คณะกรรมการจัดทำแบบรูปรายการงานก่อสร้าง :
นายชาคริช รอดอำพัน ประธานกรรมการ
นายณัฐภูมิ ประไพบูลย์ กรรมการ
นายกิตติ์ พรมแสง กรรมการและเลขานุการ

การแก้ไข

ลำดับ	รายละเอียด	วันที่

ชื่อแบบ :
ผังระบบปรับอากาศชั้น4

เลขที่โครงการ :	2021-13
เขียนแบบ โดย :	iP
ตรวจสอบ โดย :	-
วันที่ :	03/03/2023
มาตราส่วน A3 :	1:150
แบบเลขที่ :	AC-101.1



มหาวิทยาลัยสวนดุสิต

	FOR BIDDING
	FOR INFORMATION
●	FOR CONSTRUCTION
	FOR PERMISSION
	03/03/2023

ปรับปรุงห้องประชุมและห้องเรียนรวมชั้น 4 อาคารวิทยบริการ แขวงดุสิต เขตดุสิต กรุงเทพมหานคร (ส่วนห้องประชุมปีนน้อย)

มหาวิทยาลัยสวนดุสิต แขวงดุสิต เขตดุสิต กรุงเทพมหานคร





email: ip.archtist@gmail.com
visit us: www.facebook.com/ip-archtist
mobile: +66(0)865428006, +66(0)834428844

สารบัญแบบ

ตกแต่งภายใน

ID–Z3–001	สารบัญแบบ– สัญญลักษณ์ประกอบแบบ
ID–Z3–002	รายการวัสดุ– สัญญลักษณ์ ประกอบแบบ
ID–Z3–003	MATERIAL SPECIFICATION
ID–Z3–100	ผังขอบเขตงาน
ID–Z3–101	ผังรื้อถอน
Z3–1	ห้องประชุมปีนน้อย
ID–Z3–1–101	ผังสัญลักษณ์ผนัง
ID–Z3–1–102	ผังพื้น
ID–Z3–1–103	ผังฝ้า
ID–Z3–1–201	รูปด้าน 1,2
ID–Z3–1–202	รูปด้าน 3,4
ID–Z3–1–203	รูปด้าน 5,6
ID–Z3–1–301	แบบขยายฝ้า DE–1,2
ID–Z3–1–302	แบบขยายผนัง DE–3,4
ID–Z3–1–303	แบบขยายผนัง DE–5,6
ID–Z3–1–304	แบบขยายผนัง DE–7,8
Z3–2	ห้อง CONFERENCE 1
ID–Z3–2–101	ผังสัญลักษณ์ผนัง/ผังพื้น
ID–Z3–2–102	ผังเฟอร์นิเจอร์/ผังฝ้า
ID–Z3–2–103	ผังม่านม้วน/ผังบัวพื้น
ID–Z3–1–201	รูปด้าน 1–4

สารบัญแบบ

ตกแต่งภายใน

Z3–3	ห้อง CONFERENCE 2
ID–Z3–3–101	ผังสัญลักษณ์ผนัง/ผังพื้น
ID–Z3–3–102	ผังเฟอร์นิเจอร์/ผังฝ้า
ID–Z3–3–103	ผังม่านม้วน/ผังบัวพื้น
ID–Z3–3–201	รูปด้าน 1–4
Z3–4	ห้อง COMMAND
ID–Z3–4–101	ผังสัญลักษณ์ผนัง/ผังพื้น
ID–Z3–4–102	ผังเฟอร์นิเจอร์/ผังฝ้า
ID–Z3–4–103	ผังม่านม้วน/ผังบัวพื้น
ID–Z3–4–201	รูปด้าน 1–4
Z3–5	ห้อง STUDIO
ID–Z3–5–101	ผังสัญลักษณ์ผนัง/ผังพื้น
ID–Z3–5–102	ผังเฟอร์นิเจอร์/ผังฝ้า
ID–Z3–5–103	ผังม่านม้วน/ผังบัวพื้น
ID–Z3–5–201	รูปด้าน 1–2
ID–Z3–5–202	รูปด้าน 3–4
Z3–6	ห้อง PREVIEW
ID–Z3–6–101	ผังสัญลักษณ์ผนัง/ผังพื้น
ID–Z3–6–102	ผังฝ้า/ผังบัวพื้น
ID–Z3–6–201	รูปด้าน 1–2
ID–Z3–6–202	รูปด้าน 3–4

สารบัญแบบ

ตกแต่งภายใน

Z3–7	โถงทางเดิน
ID–Z3–7–101	ผังสัญลักษณ์ผนัง
ID–Z3–7–102	ผังพื้น
ID–Z3–7–103	ผังฝ้า
ID–Z3–7–103.1	แบบขยายผังฝ้า–CL4
ID–Z3–7–104	ผังกราฟิก
ID–Z3–7–201	รูปด้าน 1–2
ID–Z3–7–202	รูปด้าน 3–4
ID–Z3–7–203	รูปด้าน 5–6
ID–Z3–7–204	รูปด้าน 7–8
ID–Z3–7–401	แบบขยาย A,B
ID–Z3–7–501	แบบขยาย GP1–GP6
ID–Z3–7–502	แบบขยาย GP7–GP8
	แบบขยายประตูหน้าต่าง
ID–Z3–401	แบบขยายประตูหน้าต่าง 1
ID–Z3–402	แบบขยายประตูหน้าต่าง 2

สารบัญแบบ

ตกแต่งภายใน

สัญญลักษณ์ประกอบแบบ

สัญญลักษณ์	รายการ
1 / 3 2 / 4 5	1. เรียกชื่อส่วนใช้สอย 2. บอกระดับพื้น 3. แสดงวัสดุพื้น 4. แสดงวัสดุฝ้า 5. แสดงความสูงฝ้า
1 / A	การบอกแนวศูนย์กลางเสา 1. ทางแนวนอนให้ใช้ตัวเลข 2. ทางแนวตั้งใช้ตัวอักษร
xxx	บอกระยะศูนย์ถึงศูนย์กลาง
xxx	บอกระยะศูนย์กลางถึงริม
xxx	บอกระยะริมถึงริม
N	ทิศเหนือ

สัญญลักษณ์ประกอบแบบ

สัญญลักษณ์	รายการ
C / B D / A (A-00)	แสดงทิศทางรูปด้าน
A (A-00)	แสดงแนวตัดตามแนว ซ้าย– ขวา
B (A-00)	แสดงแนวตัดตามแนว หน้า– หลัง
1 / A-00	หมายเลขผนัง
1	หมายเลขประตู
1	หมายเลขหน้าต่าง
	ผนังก่ออิฐครึ่งแผ่น
	ผนังก่ออิฐเต็มแผ่น

สัญญลักษณ์ประกอบแบบ

สัญญลักษณ์	รายการ
	ดิน
+ 0.00 ม.	บอกระดับสำเร็จ
	คอนกรีตหยาบ
	ทรายบดอัดแน่น
RB6 mm.	เหล็กเส้นกลมขนาด 6 มม. (2 หุน)
RB9 mm.	เหล็กเส้นกลมขนาด 9 มม. (3 หุน)
DB12 mm.	เหล็กข้ออ้อยขนาด 12 มม. (4 หุน)
DB16 mm.	เหล็กข้ออ้อยขนาด 16 มม. (5 หุน)
DB20 mm.	เหล็กข้ออ้อยขนาด 20 มม. (6 หุน)
DB25 mm.	เหล็กข้ออ้อยขนาด 25 มม. (1 นิ้ว)
So,S1,GSo,Gs1	แสดงหมายเลขพื้น คสล หล่อในที่ แสดงหมายเลขพื้นสำเร็จรูป

สัญญลักษณ์ประกอบแบบ

สัญญลักษณ์	รายการ
Bo,B1,B2	แสดงหมายเลขคาน
RB1,RB2,RB3	แสดงหมายเลขคานหลังคา
St1	แสดงหมายเลขบันได
C1,Cx,C–	แสดงหมายเลขเสา
F1	แสดงหมายเลขฐานราก
C	เหล็กตัวซี
C Channel	เหล็กรางน้ำ
□	เหล็กกล่องสี่เหลี่ยม
Ø	เหล็กท่อกลม
H	เหล็กเอชบีม
L	เหล็กฉาก
2L	เหล็กฉาก 2 ตัวประกบ
2C	เหล็กตัวซี 2 ตัวประกบ

มหาวิทยาลัยสวนดุสิต

iP-ARCHTIST CO., LTD.
email: ip.archtist@gmail.com , visit us: www.facebook.com/ip-archtist
mobile: +66(0)865428006, +66(0)834428844

โครงการ :
ปรับปรุงห้องประชุมและห้องเรียนรวมชั้น 4 อาคารวิทยบริการ แขวงดุสิต เขตดุสิต กรุงเทพมหานคร (ส่วนห้องประชุมปีนน้อย)

สถานที่ก่อสร้าง :
มหาวิทยาลัยสวนดุสิต แขวงดุสิต เขตดุสิต กรุงเทพมหานคร

เจ้าของโครงการ :
มหาวิทยาลัยสวนดุสิต

สถาปนิก :
นายณัฐภูมิ ประไพบูลย์ ส-สถ. 3221
น.ส.ณัฐกานต์ พลหาญ ภ.-สถ. 20761
-

มัณฑนากร :
-
-

วิศวกรโครงสร้าง :
-
-

วิศวกรไฟฟ้า :
-
-

วิศวกรเครื่องกล :
-
-

วิศวกรสิ่งแวดล้อม :
-
-

คณะกรรมการจัดทำแบบรูปรายการงานก่อสร้าง :
นายชาคริช รอดอำพัน ประธานกรรมการ
นายณัฐภูมิ ประไพบูลย์ กรรมการ
นายกิตติ์ พรมแสง กรรมการและเลขานุการ

การแก้ไข

ลำดับ	รายละเอียด	วันที่

ชื่อแบบ : สารบัญแบบ– สัญญลักษณ์ประกอบแบบ

เลขที่โครงการ :	2021-13
เขียนแบบ โดย :	iP
ตรวจสอบ โดย :	-
วันที่ :	03/03/2023
มาตราส่วน A3 :	NTS.
แบบเลขที่ :	ID–Z3–001

รายการวัสดุ

รายการผนัง

3W1	ผนังเดิม
3W2	ผนังโครงเหล็ก [100x50x20x2.3mm. @1.20x0.60m. ทากันสนิม ทาทับด้วยสีดำ 3P02 ระหว่างโครงกรุไม้อัดหนา 6 mm. กรุทับด้วยแผ่นอะคูสติก หนา 50mm. สองชั้น 3PB01 + 3PB01.1
3W3	โครงผนัง C-LINE @0.40X0.60M.#ระหว่างโครงกรุแผ่นอะคูสติกหนา 50mm สองชั้น 3PB01 กรุทับด้วยแผ่น HMR เซาะร่อง หนา 12mm. 3WD03
3W3.1	โครงไม้เนื้อแข็ง @0.40X0.40M.# กรุ HMR 6mm. กรุทับด้วยแผ่น HMR เซาะร่อง หนา 12mm. 3WD03
3W4	โครงผนัง C-LINE @0.40X0.60M.# กรุ HMR หนา 6mm.
3W5	โครงไม้เนื้อแข็ง @0.40X0.40M.# กรุ HMR หนา 6mm.
3W6	โครงผนัง C-LINE @0.60X0.60M.# กรุพลาสวูดหนา 6mm. (ยกเลิก)
3W7	โครงผนัง C-LINE @0.60X0.60M.# กรุ HMR 6mm. กรุทับด้วยแผ่น HMR เซาะร่อง 3WD04
3W8	โครงผนัง C-LINE @0.60X0.60M.# กรุยิปซั่มบอร์ดหนา 12mm. ฉาบรอยต่อเรียบ (ยกเลิก)

สัญญลักษณ์ประกอบแบบ

สัญญลักษณ์	รายการ
1 / 3 2 / 4 5	1. เรียกชื่อส่วนใช้สอย 2. บอกระดับพื้น 3. แสดงวัสดุพื้น 4. แสดงวัสดุผ้า 5. แสดงความสูงฝ้า
1 / A	การบอกแนวศูนย์กลางเสา 1. ทางแนวนอนให้ใช้ตัวเลข 2. ทางแนวตั้งใช้ตัวอักษร
xxx	บอกระยะศูนย์ถึงศูนย์กลาง
xxx	บอกระยะศูนย์กลางถึงริม
xxx	บอกระยะริมถึงริม
N	ทิศเหนือ

รายการวัสดุ

รายการผนัง

3FN1	กรุระแนงไม้สังเคราะห์ ขนาด 40x100mm. พร้อมโครงเว้นระยะทุก 50 mm. 3WD01 ระยะห่างโครง @0.40m.ตามมาตรฐานผู้ผลิต ปิดหน้าโครงด้วยซิงค์หนา 0.5mm. พับเป็นตัวยู พ่นสีดำ 3P02 รายละเอียดตามแบบขยาย
3FN2	กรุแผ่นอะคูสติก POLYESTER FIBER หนา 50mmx2ชั้น. 3PB01 หุ้มด้วยผ้า(เทา) 3FB02 แนวเย็บตามแบบ
3FN3	พ่นสีเทา 3P01
3FN4	กรุแผ่นอะคูสติก POLYESTER FIBER หนา 50mm.x2ชั้น 3PB01 หุ้มด้วยผ้า(สีดำ) 3FB01 แนวเย็บตามแบบ
3FN5	กรุลามิเนตสีดำ 3PL01
3FN6	ทาสีเขียว 3P03 (ยกเลิก)
3FN7	กรุลามิเนตลายไม้ 3PL02
3FN8	ทาสีขาว 3P04
3FN9	กรุลามิเนตสีเทา 3PL03 เซาะร่องขนาด 5x5mm.เก็บสีเทียบลามิเนตระยะห่างตามแบบ
3FN10	กรุกระจกสีชา 3GL01 (ยกเลิก)

สัญญลักษณ์ประกอบแบบ

สัญญลักษณ์	รายการ
C A-00 / B A-00 / D A-00 / A A-00	แสดงทิศทางรูปด้าน
A A-00	แสดงแนวตัดตามแนว ซ้าย-ขวา
B A-00	แสดงแนวตัดตามแนว หน้า-หลัง
1 / 1	แสดงโครงสร้างผนัง
	แสดง FINISHING
1	หมายเลขประตู
1	หมายเลขหน้าต่าง
1	หมายเลขพื้น
	ผนังก่ออิฐครึ่งแผ่น
	ผนังก่ออิฐเต็มแผ่น

รายการวัสดุ

รายการผนัง

3FN11	โครงไม้เนื้อแข็ง กรุ HMR 9mm. ปิดผิวลามิเนต 3PL04 เซาะร่อง 5 mm. ทำสีเทียบลามิเนต 3PL04 ติดสติ๊กเกอร์ Die-cut รูปแบบรอสรุปภายหลัง

รายการฝ้าตกแต่ง

3CL1	ฝ้าโครง C-LINE กรุแผ่นไม้สังเคราะห์เซาะร่อง 3WD02
3CL2	ฝ้าโครง C-LINE กรุยิปซั่มบอร์ดหนา 9mm. ทาสีขาว 3P05 เซาะร่องติด U-ALUMINUM 3MF01 ระยะตามแบบ (ยกเลิก)
3CL3	ฝ้าโครง C-LINE กรุยิปซั่มบอร์ดหนา 9mm. ทาสีขาว 3P05
3CL4	ฝ้าโครง C-LINE กรุไม้อัดหนา 6mm. ปิดผิวลามิเนต 3PL01.1 ติด U-ALUMINUM 3MF02 ระยะตามแบบ

สัญญลักษณ์ประกอบแบบ

สัญญลักษณ์	รายการ
	ดิน
+ 0.00 ม.	บอกระดับสำเร็จ
	คอนกรีตหยาบ
	ทรายบดอัดแน่น
RB6 mm.	เหล็กเส้นกลมขนาด 6 มม. (2 หุน)
RB9 mm.	เหล็กเส้นกลมขนาด 9 มม. (3 หุน)
DB12 mm.	เหล็กข้ออ้อยขนาด 12 มม. (4 หุน)
DB16 mm.	เหล็กข้ออ้อยขนาด 16 มม. (5 หุน)
DB20 mm.	เหล็กข้ออ้อยขนาด 20 มม. (6 หุน)
DB25 mm.	เหล็กข้ออ้อยขนาด 25 มม. (1 นิ้ว)
So,S1,GSo,Gs1	แสดงหมายเลขพื้น คสล.หล่อในที่ แสดงหมายเลขพื้นสำเร็จรูป

รายการวัสดุ

รายการพื้น

3F0	พื้นเดิม
3F1	พื้นเท SELF LEVELING ปูพรมเรียบ สีเทาอ่อน 3CP01
3F2	พื้นเท SELF LEVELING ปูพรมลาย สีเทาอ่อน 3CP02
3F3	พื้นเท SELF LEVELING ปูพรม 3CP03 (ยกเลิก)
3F4	พื้นเท SELF LEVELING ปูพรม 3CP04
3F5	พื้นปูกระเบื้องยาง Click-Lock สีเทากลาง 3VF01 (ยกเลิก)
3F6	พื้นปูกระเบื้องยาง Click-Lock สีเทาเข้ม 3VF02 (ยกเลิก)
3F7	พื้นปูพลาสวูด หนา 6mm. ทาสีเขียว 3P03 (ยกเลิก)

สัญญลักษณ์ประกอบแบบ

สัญญลักษณ์	รายการ
Bo,B1,B2	แสดงหมายเลขคาน
RB1,RB2,RB3	แสดงหมายเลขคานหลังคา
St1	แสดงหมายเลขบันได
C1,Cx,C-	แสดงหมายเลขเสา
F1	แสดงหมายเลขฐานราก
⊏	เหล็กตัวซี
⊏ Channel	เหล็กรางน้ำ
▫	เหล็กกล่องสี่เหลี่ยม
Ø	เหล็กท่อกลม
H	เหล็กเอชบีม
L	เหล็กฉาก
2L	เหล็กฉาก 2 ตัวประกบ
2C	เหล็กตัวซี 2 ตัวประกบ

มหาวิทยาลัยสวนดุสิต

iP-ARCHTIST CO., LTD.
email: ip.archtist@gmail.com , visit us: www.facebook.com/ip-archtist
mobile: +66(0)865428006, +66(0)834428844

โครงการ :
ปรับปรุงห้องประชุมและห้องเรียนรวมชั้น 4 อาคารวิทยบริการ แขวงดุสิต เขตดุสิต กรุงเทพมหานคร (ส่วนห้องประชุมปีนน้อย)

สถานที่ก่อสร้าง :
มหาวิทยาลัยสวนดุสิต แขวงดุสิต เขตดุสิต กรุงเทพมหานคร

เจ้าของโครงการ :
มหาวิทยาลัยสวนดุสิต

สถาปนิก :
นายณัฐภูมิ ประไพบูลย์ ส-สถ. 3221
น.ส.ณัฐกานต์ พลหาญ ภ.-สถ. 20761
-

มัณฑนากร :
-
-

วิศวกรโครงสร้าง :
-
-

วิศวกรไฟฟ้า :
-
-

วิศวกรเครื่องกล :
-
-

วิศวกรสิ่งแวดล้อม :
-
-

คณะกรรมการจัดทำแบบรูปรายการงานก่อสร้าง :
นายชาคริช รอดอำพัน ประธานกรรมการ
นายณัฐภูมิ ประไพบูลย์ กรรมการ
นายกิตติ์ พรมแสง กรรมการและเลขานุการ

การแก้ไข

ลำดับ	รายละเอียด	วันที่

ชื่อแบบ : รายการวัสดุ- สัญญลักษณ์ประกอบแบบ

เลขที่โครงการ :	2021-13
เขียนแบบ โดย :	iP
ตรวจสอบ โดย :	-
วันที่ :	03/03/2023
มาตราส่วน A3 :	NTS.
แบบเลขที่ :	ID-Z3-002

PROJECT : ปรับปรุงห้องประชุมและห้องเรียนรวมชั้น 4 อาคารวิทยบริการ แขวงดุสิต เขตดุสิต กรุงเทพมหานคร

MATERIAL SPECIFICATION FOR CONSTRUCTION

MATERIAL SPECIFICATION

CODE	DESCRIPTION
3CP 01	DESCRIPTION : พรมเรียบ สีเทาอ่อน MODEL : Flatland – FL08 (Ecosolf) หรือเทียบเท่า SUPPLIER : Capets Inter หรือ Inter Face CONTACT : –
3CP 02	DESCRIPTION : พรมลาย สีเทาอ่อน MODEL : Breathe – IN03 (Ecosolf) หรือเทียบเท่า SUPPLIER : Capets Inter หรือ Inter Face CONTACT : –
3CP 03	DESCRIPTION : พรมเทาเข้ม MODEL : Vila Rica No. VR01 (ECOSQUARE) ยกเลิก SUPPLIER : Capets Inter หรือเทียบเท่า CONTACT : –
3CP 04	DESCRIPTION : พรมเทาอ่อน MODEL : Vila Rica No. VR03 (ECOSQUARE) SUPPLIER : Capets Inter หรือ Inter Face CONTACT : –
3G 01	DESCRIPTION : ฟิล์มติดกระจก ลายทาง MODEL : SH2FGST,FASARA 3M หรือเทียบเท่า SUPPLIER : 3M หรือเทียบเท่า CONTACT : –
3GL 01	DESCRIPTION : กระจกพ่นสีขาว หนา 6mm. MODEL : – SUPPLIER : – ยกเลิก CONTACT : –
3FB 01	DESCRIPTION : ผ้าสีดำ MODEL : POLF 34807, VC FABRIC หรือเทียบเท่า SUPPLIER : VC FABRIC หรือเทียบเท่า CONTACT : –
3FB 02	DESCRIPTION : ผ้าสีเทา MODEL : PILC 37202, VC FABRIC หรือเทียบเท่า SUPPLIER : VC FABRIC หรือเทียบเท่า CONTACT : –
3FB 03	DESCRIPTION : ผ้าสีเขียวมิ้นท์อมเทา (หุ้มที่นั่งเดิม) MODEL : POLF 34812, VC FABRIC หรือเทียบเท่า SUPPLIER : VC FABRIC หรือเทียบเท่า CONTACT : –
3P 01	DESCRIPTION : สีน้ำอะคริลิค ชนิดภายใน กึ่งเงา สีเทา MODEL : SUPERSHIELD DURACLEAN No. 8433 (Ashford) SUPPLIER : TOA หรือเทียบเท่า CONTACT : –
3P 02	DESCRIPTION : สีน้ำมันสำหรับงานเหล็ก กึ่งเงา สีดำ MODEL : GLIPTON No.8253 (Kitty Kitty) SUPPLIER : TOA หรือเทียบเท่า CONTACT : –

MATERIAL SPECIFICATION

CODE	DESCRIPTION
3P 03	DESCRIPTION : สีน้ำอะคริลิค ชนิดภายใน กึ่งเงา สีเขียว MODEL : (สำหรับ GREEN SCREEN) ยกเลิก SUPPLIER : – CONTACT : –
3P 04	DESCRIPTION : สีน้ำอะคริลิค ชนิดภายใน กึ่งเงา สีขาว MODEL : SUPERSHIELD DURACLEAN No. 8260 (Mercury) SUPPLIER : TOA หรือเทียบเท่า CONTACT : –
3P 05	DESCRIPTION : สีน้ำอะคริลิค ชนิดภายใน ด้าน สีขาว MODEL : SUPERSHIELD DURACLEAN No. 8260 (Mercury) SUPPLIER : TOA หรือเทียบเท่า CONTACT : –
3P 06	DESCRIPTION : สี EPOXY สีชมพู MODEL : floorguard primer+floorguard 100 gloss No.8126(Rich Desire) SUPPLIER : TOA หรือเทียบเท่า CONTACT : –
3P 07	DESCRIPTION : สี Powder Coating สีเหลือง MODEL : เทียบสี No.7830(sunbright),TOA หรือเทียบเท่า SUPPLIER : – CONTACT : –
3PB 01	DESCRIPTION : แผ่นอะคูสติก POLYESTER FIBER 50mm. MODEL : Acoubatt: ECS50 SUPPLIER : Feltech หรือเทียบเท่า CONTACT : –
3PB 01.1	DESCRIPTION : แผ่นอะคูสติก POLYESTER FIBER 50mm. WITH 3mm. SKIN MODEL : Acoubatt: Ecoface50 ,Black color SUPPLIER : Feltech หรือเทียบเท่า CONTACT : –
3PL 01	DESCRIPTION : ลามิเนต สีดำ Hairline MODEL : No. EGG 0055B (Nigeria–B) หรือเทียบเท่า SUPPLIER : EDL หรือเทียบเท่า CONTACT :
3PL 01.1	DESCRIPTION : ลามิเนต สีดำประกาย MODEL : No. ERS 4005G (Funky Black) หรือเทียบเท่า SUPPLIER : EDL หรือเทียบเท่า CONTACT : –
3PL 02	DESCRIPTION : ลามิเนต ลายไม้ MODEL : No.7392NT (Select Dry Oak) หรือเทียบเท่า SUPPLIER : FORMICA หรือเทียบเท่า CONTACT :
3PL 03	DESCRIPTION : ลามิเนต สีเทา MODEL : No.7902UN (Platinum) หรือเทียบเท่า SUPPLIER : FORMICA หรือเทียบเท่า CONTACT : –

MATERIAL SPECIFICATION

CODE	DESCRIPTION
3PL 04	DESCRIPTION : ลามิเนต สีขาว MODEL : No.2010UN (Malibu) หรือเทียบเท่า SUPPLIER : FORMICA หรือเทียบเท่า CONTACT : –
3MF 01	DESCRIPTION : ยูอลูมิเนียมมิ้ลิก(แบบเหลี่ยม) สีธรรมชาติ MODEL : UEA 5mm. SUPPLIER : ALUINCH หรือเทียบเท่า CONTACT : –
3MF 02	DESCRIPTION : ยูอลูมิเนียมมิ้ลิก(แบบเหลี่ยม) สีดำ MODEL : UEA 5mm. SUPPLIER : ALUINCH หรือเทียบเท่า CONTACT : –
3VF 01	DESCRIPTION : กระเบื้องยาง Click–Lock สีเทากลาง MODEL : SPC Flooring No.SPS5501 ยกเลิก SUPPLIER : RECTANGO หรือเทียบเท่า CONTACT : –
3VF 02	DESCRIPTION : กระเบื้องยาง Click–Lock สีเทาเข้ม MODEL : SPC Flooring No.SPS5502 ยกเลิก SUPPLIER : RECTANGO หรือเทียบเท่า CONTACT : –
3WD 01	DESCRIPTION : ระแนงไม้สังเคราะห์ ขนาด 40x100mm. พร้อมโครง MODEL : C09(40x100mm.)+CA02(โครง) (G–Printed Maple สีเมเปิล) SUPPLIER : TREE CONCEPT หรือเทียบเท่า CONTACT : –
3WD 02	DESCRIPTION : ระแนงไม้สังเคราะห์พร้อมโครงและตัวปิดร่อง MODEL : C03(40x25mm.)+CA02(โครง)+BL02(50x2.5mm) (G–Printed Maple สีเมเปิล) SUPPLIER : TREE CONCEPT หรือเทียบเท่า CONTACT : –
3WD 03	DESCRIPTION : HMR หนา 12mm. เซาะร่อง MODEL : ลายกว้าง 50mm. เว้นร่อง 10mm. SUPPLIER : VISION SPACE หรือเทียบเท่า CONTACT : – 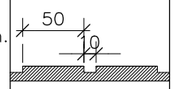
3WD 04	DESCRIPTION : HMR หนา 12mm. เซาะร่อง MODEL : ลายกว้าง 20mm. เว้นร่อง 10mm. SUPPLIER : VISION SPACE หรือเทียบเท่า CONTACT : – 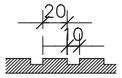
3SK 01	DESCRIPTION : บัวอลูมิเนียม สีธรรมชาติ สูง 100mm. MODEL : – SUPPLIER : – CONTACT : –

มหาวิทยาลัยสวนดุสิต

iP-ARCHITIST CO., LTD.
email: ip.archtist@gmail.com , visit us: www.facebook.com/ip-archtist
mobile: +66(0)865428006, +66(0)834428844

โครงการ :
ปรับปรุงห้องประชุมและห้องเรียนรวมชั้น 4 อาคารวิทยบริการ แขวงดุสิต เขตดุสิต กรุงเทพมหานคร (ส่วนห้องประชุมปีนน้อย)

สถานที่ก่อสร้าง :
มหาวิทยาลัยสวนดุสิต แขวงดุสิต เขตดุสิต กรุงเทพมหานคร

เจ้าของโครงการ :
มหาวิทยาลัยสวนดุสิต

สถาปนิก :
นายณัฐภูมิ ประไพบูลย์ ส-สถ. 3221
น.ส.ณัฐกานต์ พลหาญ ภ.-สถ. 20761
-

มัณฑนากร :
-
-

วิศวกรโครงสร้าง :
-
-

วิศวกรไฟฟ้า :
-
-

วิศวกรเครื่องกล :
-
-

วิศวกรสิ่งแวดล้อม :
-
-

คณะกรรมการจัดทำแบบรูปรายการงานก่อสร้าง :
นายชาคริช รอดอำพัน ประธานกรรมการ
นายณัฐภูมิ ประไพบูลย์ กรรมการ
นายกิตติ์ พรมแสง กรรมการและเลขานุการ

การแก้ไข

ลำดับ	รายละเอียด	วันที่

ชื่อแบบ :
MATERIAL SPECIFICATION

เลขที่โครงการ :	2021-13
เขียนแบบ โดย :	iP
ตรวจสอบ โดย :	-
วันที่ :	03/03/2023
มาตราส่วน A3 :	NTS.
แบบเลขที่ :	ID–Z3–003

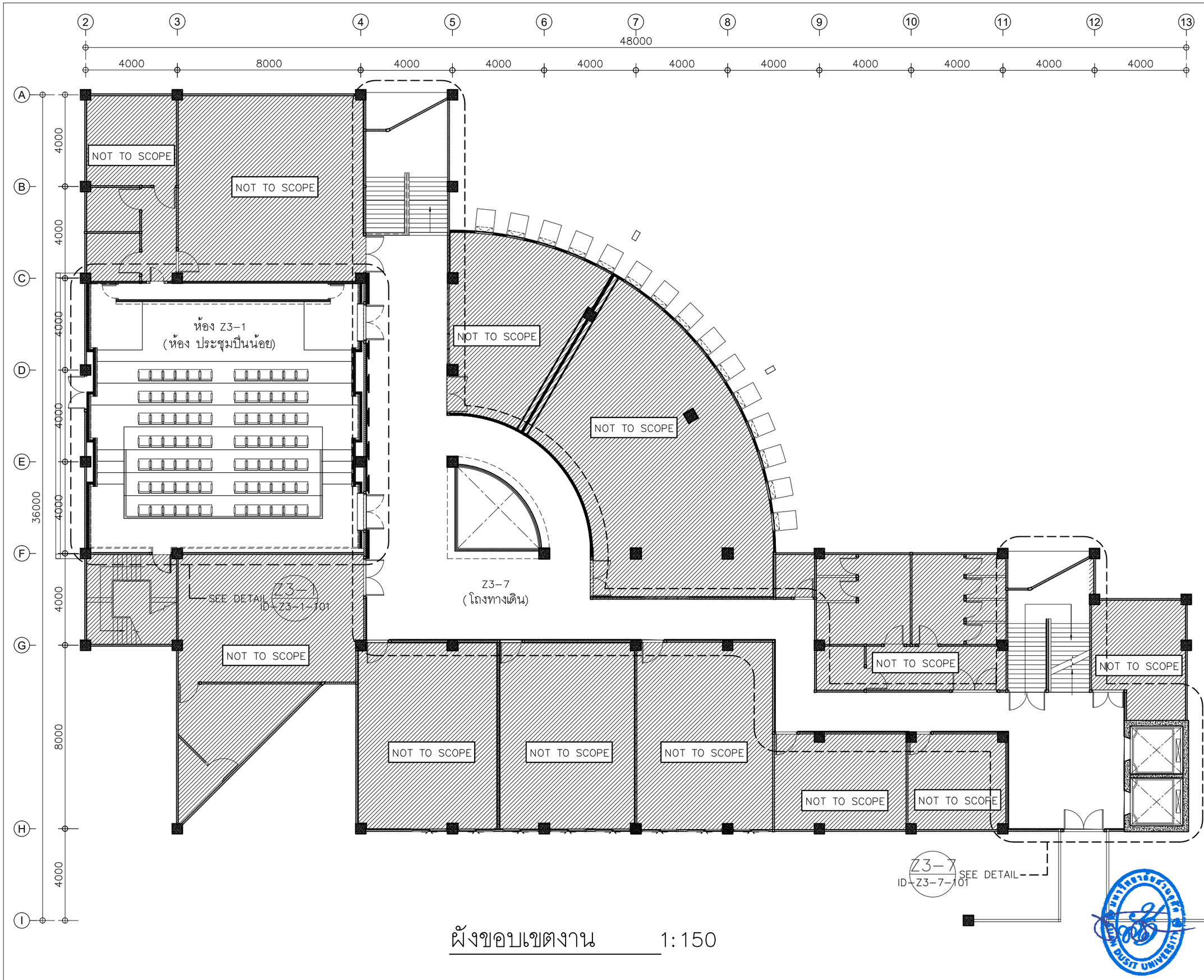

ผังขอบเขตงาน 1:150

มหาวิทยาลัยสวนดุสิต

iP-ARCHTIST CO., LTD.
email: ip.archtist@gmail.com , visit us: www.facebook.com/ip-archtist
mobile: +66(0)865428006, +66(0)834428844

โครงการ :
ปรับปรุงห้องประชุมและห้องเรียนรวมชั้น 4 อาคารวิทยบริการ แขวงดุสิต เขตดุสิต กรุงเทพมหานคร (ส่วนห้องประชุมปีนน้อย)

สถานที่ก่อสร้าง :
มหาวิทยาลัยสวนดุสิต แขวงดุสิต เขตดุสิต กรุงเทพมหานคร

เจ้าของโครงการ :
มหาวิทยาลัยสวนดุสิต

สถาปนิก :
นายณัฐภูมิ ประไพบูลย์ ส-สถ. 3221
น.ส.ณัฐกานต์ พลหาญ ภ.-สถ. 20761
-

มัณฑนากร :
-
-

วิศวกรโครงสร้าง :
-
-

วิศวกรไฟฟ้า :
-
-

วิศวกรเครื่องกล :
-
-

วิศวกรสิ่งแวดล้อม :
-
-

คณะกรรมการจัดทำแบบรูปรายการงานก่อสร้าง :
นายชาคริช รอดอำพัน ประธานกรรมการ
นายณัฐภูมิ ประไพบูลย์ กรรมการ
นายกิตติ์ พรมแสง กรรมการและเลขานุการ

การแก้ไข

ลำดับ	รายละเอียด	วันที่

ชื่อแบบ : ผังขอบเขตงาน

เลขที่โครงการ :	2021-13
เขียนแบบ โดย :	iP
ตรวจสอบ โดย :	-
วันที่ :	03/03/2023
มาตราส่วน A3 :	1:150
แบบเลขที่ :	ID-Z3-100

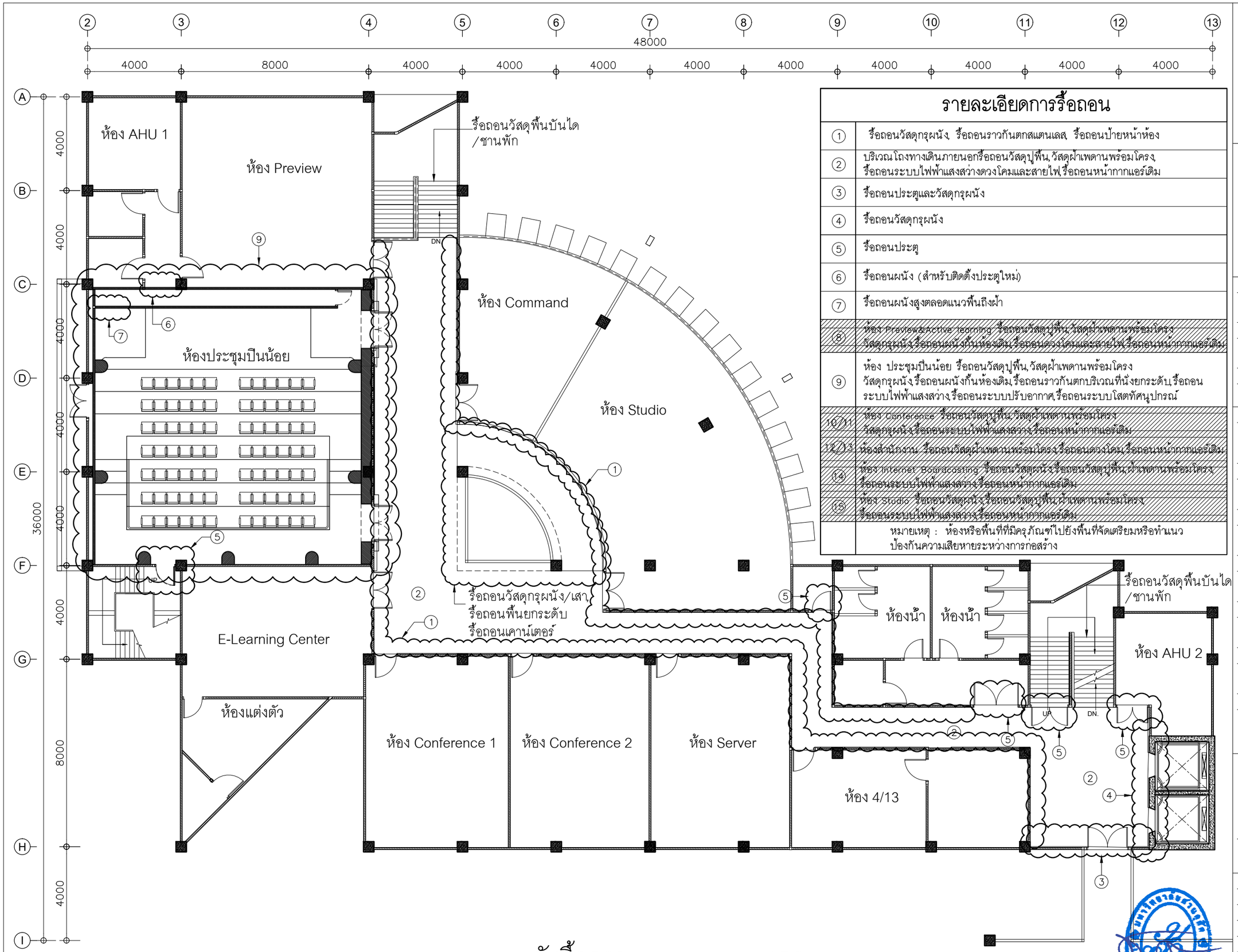

รายละเอียดการรื้อถอน

①	รื้อถอนวัสดุกรุผนัง, รื้อถอนราวกันตกสแตนเลส, รื้อถอนป้ายหน้าห้อง
②	บริเวณโถงทางเดินภายนอกรื้อถอนวัสดุปูพื้น,วัสดุฝ้าเพดานพร้อมโครง, รื้อถอนระบบไฟฟ้าแสงสว่างดวงโคมและสายไฟ,รื้อถอนหน้ากากแอร์เดิม
③	รื้อถอนประตูและวัสดุกรุผนัง
④	รื้อถอนวัสดุกรุผนัง
⑤	รื้อถอนประตู
⑥	รื้อถอนผนัง (สำหรับติดตั้งประตูใหม่)
⑦	รื้อถอนผนังสูงตลอดแนวพื้นถึงฝ้า
⑧	ห้อง Preview&Active learning รื้อถอนวัสดุปูพื้น,วัสดุฝ้าเพดานพร้อมโครง วัสดุกรุผนัง,รื้อถอนผนังกั้นห้องเดิม,รื้อถอนดวงโคมและสายไฟ,รื้อถอนหน้ากากแอร์เดิม
⑨	ห้อง ประชุมปีนน้อย รื้อถอนวัสดุปูพื้น,วัสดุฝ้าเพดานพร้อมโครง วัสดุกรุผนัง,รื้อถอนผนังกั้นห้องเดิม,รื้อถอนราวกันตกบริเวณที่นั่งยกระดับ,รื้อถอน ระบบไฟฟ้าแสงสว่าง,รื้อถอนระบบปรับอากาศ,รื้อถอนระบบโสตทัศนูปกรณ์
⑩/⑪	ห้อง Conference รื้อถอนวัสดุปูพื้น,วัสดุฝ้าเพดานพร้อมโครง วัสดุกรุผนัง,รื้อถอนระบบไฟฟ้าแสงสว่าง,รื้อถอนหน้ากากแอร์เดิม
⑫/⑬	ห้องสำนักงาน รื้อถอนวัสดุฝ้าเพดานพร้อมโครง,รื้อถอนดวงโคม,รื้อถอนหน้ากากแอร์เดิม
⑭	ห้อง Internet Boardcasting รื้อถอนวัสดุผนัง,รื้อถอนวัสดุปูพื้น,ฝ้าเพดานพร้อมโครง, รื้อถอนระบบไฟฟ้าแสงสว่าง,รื้อถอนหน้ากากแอร์เดิม
⑮	ห้อง Studio รื้อถอนวัสดุผนัง,รื้อถอนวัสดุปูพื้น,ฝ้าเพดานพร้อมโครง, รื้อถอนระบบไฟฟ้าแสงสว่าง,รื้อถอนหน้ากากแอร์เดิม
	หมายเหตุ : ห้องหรือพื้นที่ที่มิครุภัณฑ์ไปยังพื้นที่จัดเตรียมหรือทำแนว ป้องกันความเสียหายระหว่างการก่อสร้าง

NOTE: ก่อนผู้รับจ้างทำการรื้อถอนให้ขออนุมัติตำแหน่งหรือแนว รื้อถอนจากผู้ควบคุมงานและผู้ออกแบบก่อนดำเนินการ

ผังรื้อถอน 1:150

มหาวิทยาลัยสวนดุสิต

iP-ARCHTIST CO., LTD.
email: ip.archtist@gmail.com , visit us: www.facebook.com/ip-archtist
mobile: +66(0)865428006, +66(0)834428844

โครงการ :
ปรับปรุงห้องประชุมและห้องเรียนรวมชั้น 4 อาคารวิทยบริการ แขวงดุสิต เขตดุสิต กรุงเทพมหานคร (ส่วนห้องประชุมปีนน้อย)

สถานที่ก่อสร้าง :
มหาวิทยาลัยสวนดุสิต แขวงดุสิต เขตดุสิต กรุงเทพมหานคร

เจ้าของโครงการ :
มหาวิทยาลัยสวนดุสิต

สถาปนิก :
นายณัฐภูมิ ประไพบูลย์ ส-สถ. 3221
น.ส.ณัฐกานต์ พลหาญ ภ.-สถ. 20761
-

มัณฑนากร :
-
-

วิศวกรโครงสร้าง :
-
-

วิศวกรไฟฟ้า :
-
-

วิศวกรเครื่องกล :
-
-

วิศวกรสิ่งแวดล้อม :
-
-

คณะกรรมการจัดทำแบบรูปรายการงานก่อสร้าง :
นายชาคริช รอดอำพัน ประธานกรรมการ
นายณัฐภูมิ ประไพบูลย์ กรรมการ
นายกิตติ์ดี พรมแสง กรรมการและเลขานุการ

การแก้ไข

ลำดับ	รายละเอียด	วันที่

ชื่อแบบ : ผังรื้อถอน

เลขที่โครงการ :	2021-13
เขียนแบบ โดย :	iP
ตรวจสอบ โดย :	-
วันที่ :	03/03/2023
มาตราส่วน A3 :	1:150
แบบเลขที่ :	ID-Z3-102

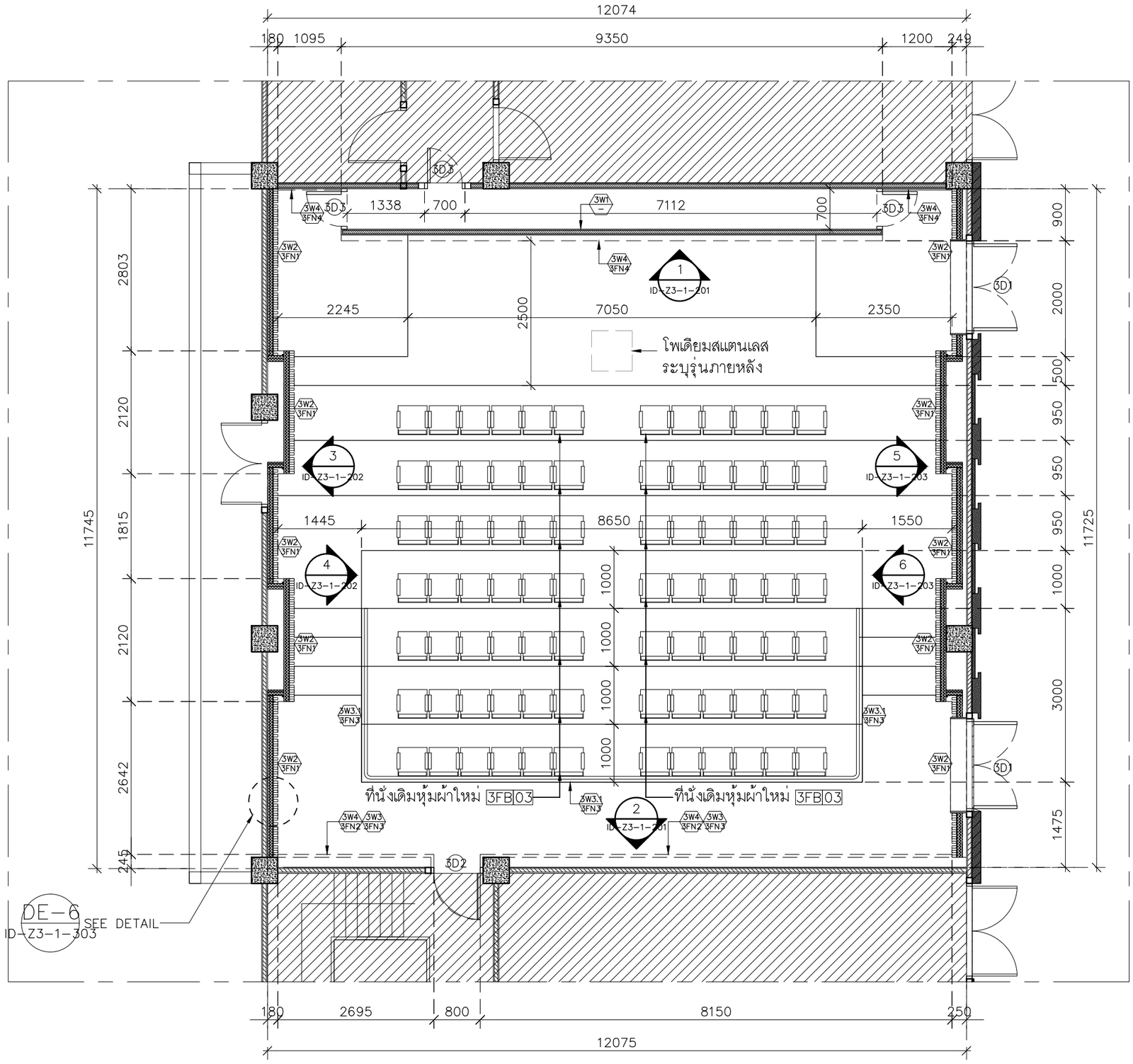

ผังสัญลักษณ์ผนัง 1:75

มหาวิทยาลัยสวนดุสิต

iP-ARCHTIST CO., LTD.
email: ip.archtist@gmail.com , visit us: www.facebook.com/ip-archtist
mobile: +66(0)865428006, +66(0)834428844

โครงการ :
ปรับปรุงห้องประชุมและห้องเรียนรวมชั้น 4 อาคารวิทยบริการ แขวงดุสิต เขตดุสิต กรุงเทพมหานคร (ส่วนห้องประชุมปีนน้อย)

สถานที่ก่อสร้าง :
มหาวิทยาลัยสวนดุสิต แขวงดุสิต เขตดุสิต กรุงเทพมหานคร

เจ้าของโครงการ :
มหาวิทยาลัยสวนดุสิต

สถาปนิก :
นายณัฐภูมิ ประไพบูลย์ ส-สถ. 3221
น.ส.ณัฐกานต์ พลหาญ ภ.-สถ. 20761
-

มัณฑนากร :
-
-

วิศวกรโครงสร้าง :
-
-

วิศวกรไฟฟ้า :
-
-

วิศวกรเครื่องกล :
-
-

วิศวกรสิ่งแวดล้อม :
-
-

คณะกรรมการจัดทำแบบรูปรายการงานก่อสร้าง :
นายชาคริช รอดอำพัน ประธานกรรมการ
นายณัฐภูมิ ประไพบูลย์ กรรมการ
นายกิตติ์ พรมแสง กรรมการและเลขานุการ

การแก้ไข

ลำดับ	รายละเอียด	วันที่

ชื่อแบบ : ห้องประชุมปีนน้อย
ผังสัญลักษณ์ผนัง

เลขที่โครงการ :	2021-13
เขียนแบบ โดย :	iP
ตรวจสอบ โดย :	-
วันที่ :	03/03/2023
มาตราส่วน A3 :	1:75
แบบเลขที่ :	ID-Z3-1-101

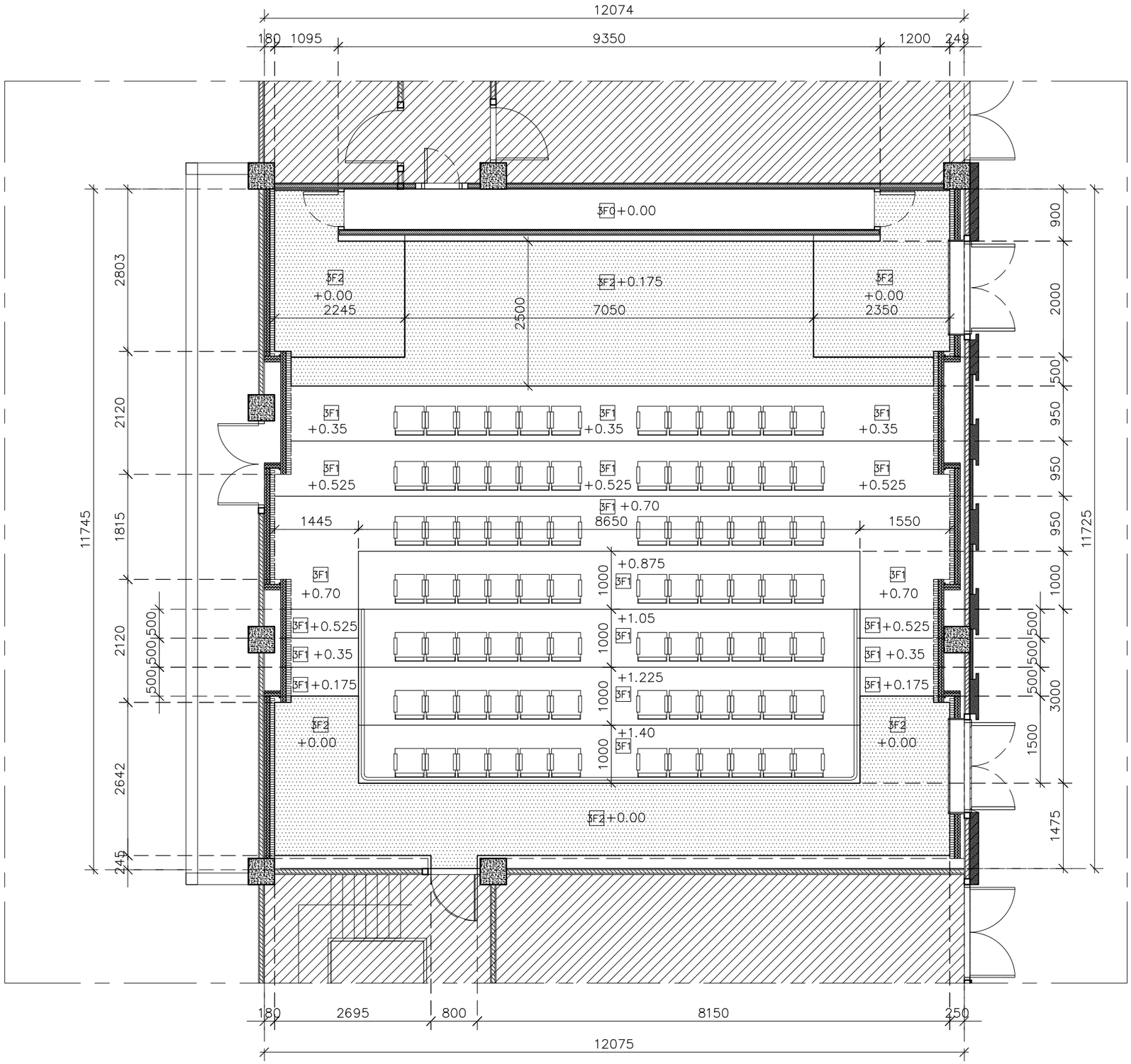

ผังพื้น 1:75

มหาวิทยาลัยสวนดุสิต

iP-ARCHTIST CO., LTD.
email: ip.archtist@gmail.com , visit us: www.facebook.com/ip-archtist
mobile: +66(0)865428006, +66(0)834428844

โครงการ :
ปรับปรุงห้องประชุมและห้องเรียนรวมชั้น 4 อาคารวิทยบริการ แขวงดุสิต เขตดุสิต กรุงเทพมหานคร (ส่วนห้องประชุมปีนน้อย)

สถานที่ก่อสร้าง :
มหาวิทยาลัยสวนดุสิต แขวงดุสิต เขตดุสิต กรุงเทพมหานคร

เจ้าของโครงการ :
มหาวิทยาลัยสวนดุสิต

สถาปนิก :
นายณัฐภูมิ ประไพบูลย์ ส-สถ. 3221
น.ส.ณัฐกานต์ พลหาญ ภ.-สถ. 20761
-

มัณฑนากร :
-
-

วิศวกรโครงสร้าง :
-
-

วิศวกรไฟฟ้า :
-
-

วิศวกรเครื่องกล :
-
-

วิศวกรสิ่งแวดล้อม :
-
-

คณะกรรมการจัดทำแบบรูปรายการงานก่อสร้าง :
นายชาคริช รอดอำพัน ประธานกรรมการ
นายณัฐภูมิ ประไพบูลย์ กรรมการ
นายกิตติ์ พรมแสง กรรมการและเลขานุการ

การแก้ไข

ลำดับ	รายละเอียด	วันที่

ชื่อแบบ : ห้องประชุมปีนน้อย ผังพื้น

เลขที่โครงการ :	2021-13
เขียนแบบ โดย :	iP
ตรวจสอบ โดย :	-
วันที่ :	03/03/2023
มาตราส่วน A3 :	1:75
แบบเลขที่ :	ID–Z3–1–102

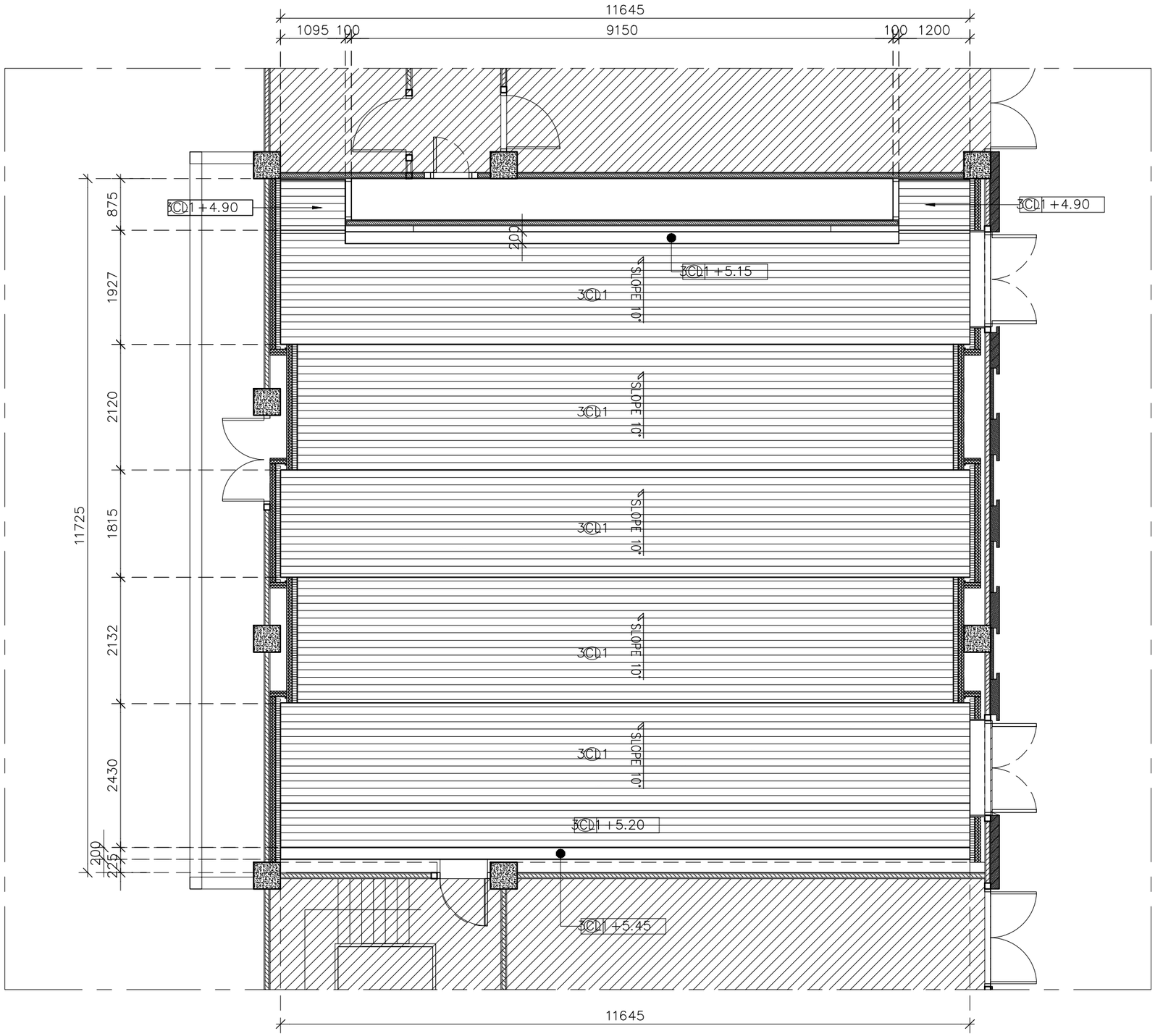

ผังฝ้า 1:75

มหาวิทยาลัยสวนดุสิต

iP-ARCHTIST CO., LTD.
email: ip.archtist@gmail.com , visit us: www.facebook.com/ip-archtist
mobile: +66(0)865428006, +66(0)834428844

โครงการ :
ปรับปรุงห้องประชุมและห้องเรียนรวมชั้น 4 อาคารวิทยบริการ แขวงดุสิต เขตดุสิต กรุงเทพมหานคร (ส่วนห้องประชุมปีนน้อย)

สถานที่ก่อสร้าง :
มหาวิทยาลัยสวนดุสิต แขวงดุสิต เขตดุสิต กรุงเทพมหานคร

เจ้าของโครงการ :
มหาวิทยาลัยสวนดุสิต

สถาปนิก :
นายณัฐภูมิ ประไพบูลย์ ส-สถ. 3221
น.ส.ณัฐกานต์ พลหาญ ภ.-สถ. 20761
-

มัณฑนากร :
-
-

วิศวกรโครงสร้าง :
-
-

วิศวกรไฟฟ้า :
-
-

วิศวกรเครื่องกล :
-
-

วิศวกรสิ่งแวดล้อม :
-
-

คณะกรรมการจัดทำแบบรูปรายการงานก่อสร้าง :
นายชาคริช รอดอำพัน ประธานกรรมการ
นายณัฐภูมิ ประไพบูลย์ กรรมการ
นายกิตติ์ พรมแสง กรรมการและเลขานุการ

การแก้ไข

ลำดับ	รายละเอียด	วันที่

ชื่อแบบ : ห้องประชุมปีนน้อย
ผังฝ้า

เลขที่โครงการ :	2021-13
เขียนแบบ โดย :	iP
ตรวจสอบ โดย :	-
วันที่ :	03/03/2023
มาตราส่วน A3 :	1:75
แบบเลขที่ :	ID–Z3–1–103

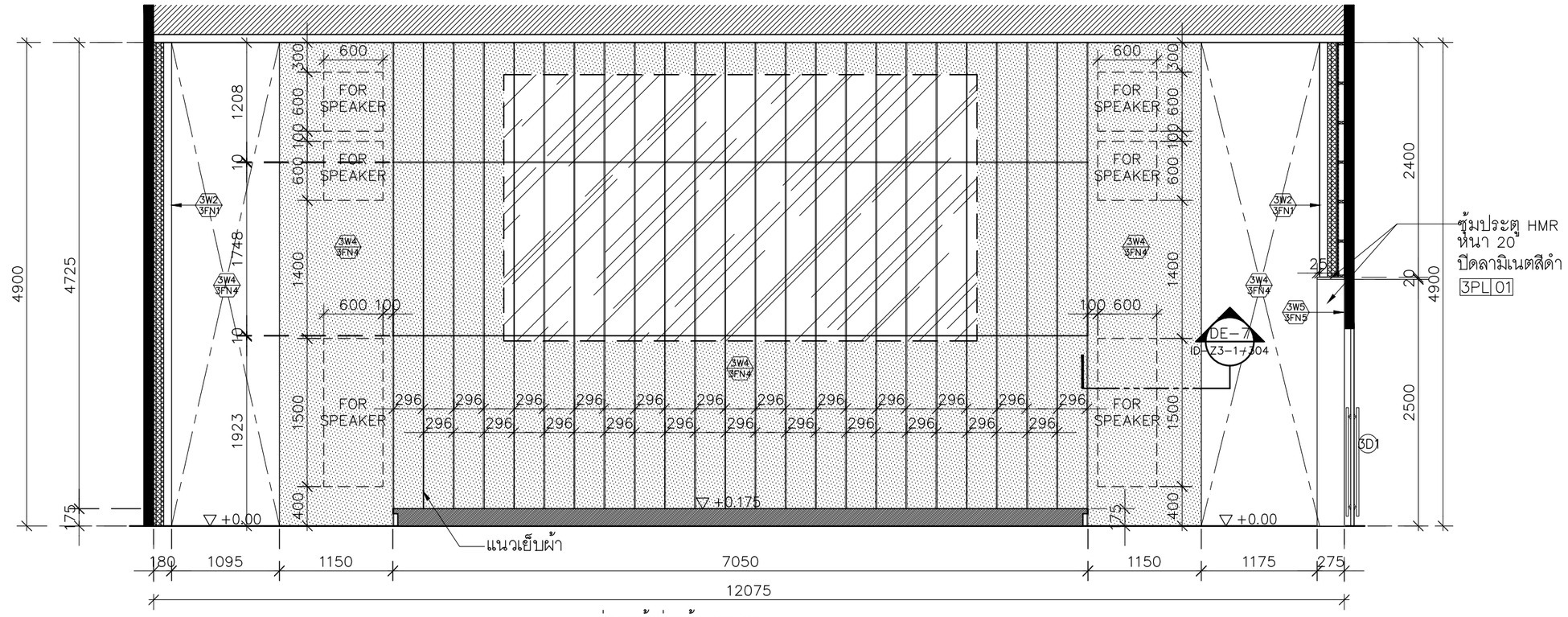

รูปด้าน–1 1:50

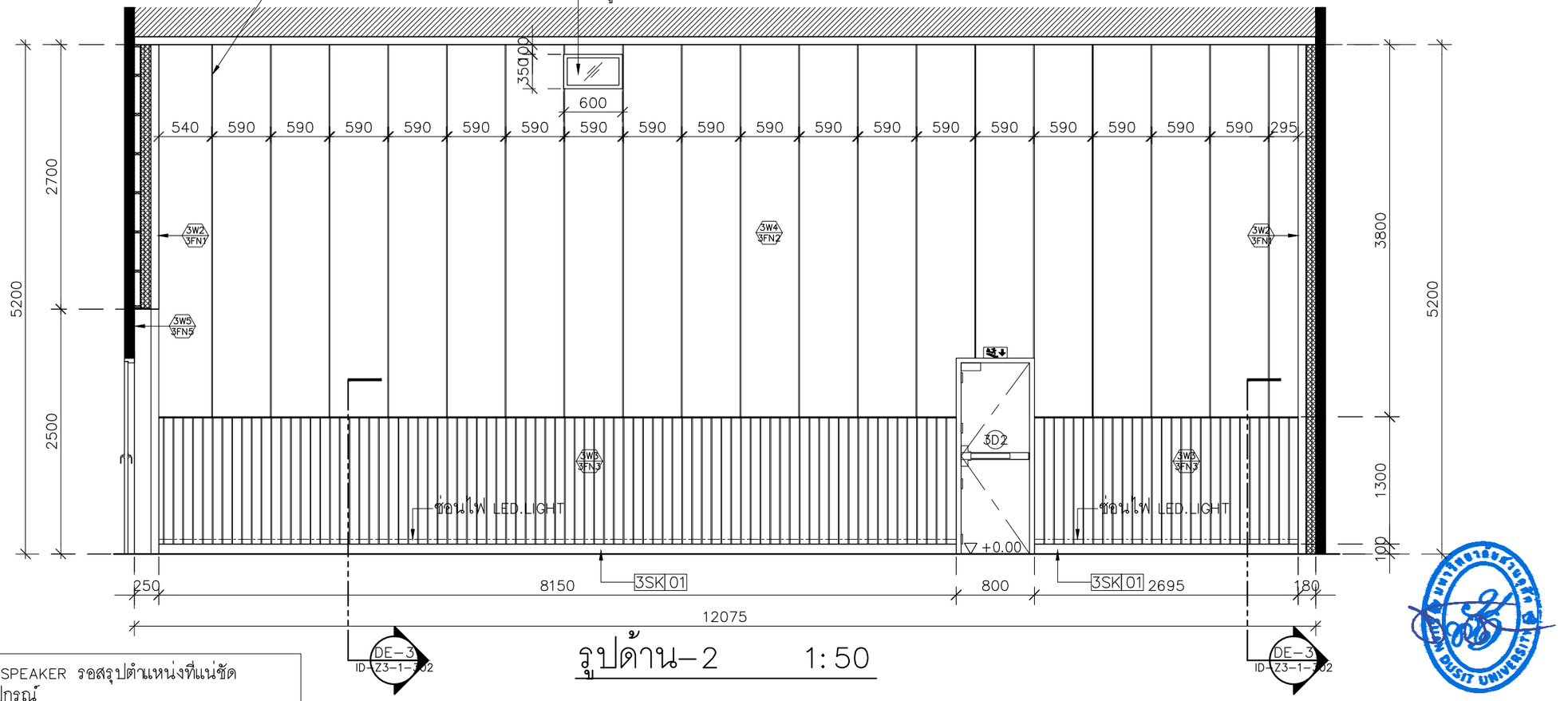

รูปด้าน–2 1:50

NOTE: ตำแหน่ง SPEAKER รอสรุปตำแหน่งที่แน่ชัด จากงานโสตทัศนูปกรณ์

มหาวิทยาลัยสวนดุสิต

iP-ARCHTIST CO., LTD.
email: ip.archtist@gmail.com , visit us: www.facebook.com/ip-archtist
mobile: +66(0)865428006, +66(0)834428844

โครงการ :
ปรับปรุงห้องประชุมและห้องเรียนรวมชั้น 4 อาคารวิทยบริการ แขวงดุสิต เขตดุสิต กรุงเทพมหานคร (ส่วนห้องประชุมปีนน้อย)

สถานที่ก่อสร้าง :
มหาวิทยาลัยสวนดุสิต แขวงดุสิต เขตดุสิต กรุงเทพมหานคร

เจ้าของโครงการ :
มหาวิทยาลัยสวนดุสิต

สถาปนิก :
นายณัฐภูมิ ประไพบูลย์ ส-สถ. 3221
น.ส.ณัฐกานต์ พลหาญ ภ.-สถ. 20761
-

มัณฑนากร :
-
-

วิศวกรโครงสร้าง :
-
-

วิศวกรไฟฟ้า :
-
-

วิศวกรเครื่องกล :
-
-

วิศวกรสิ่งแวดล้อม :
-
-

คณะกรรมการจัดทำแบบรูปรายการงานก่อสร้าง :
นายชาคริช รอดอำพัน ประธานกรรมการ
นายณัฐภูมิ ประไพบูลย์ กรรมการ
นายกิตติ์ พรมแสง กรรมการและเลขานุการ

การแก้ไข

ลำดับ	รายละเอียด	วันที่

ชื่อแบบ : ห้องประชุมปีนน้อย รูปด้าน 1,2

เลขที่โครงการ :	2021-13
เขียนแบบ โดย :	iP
ตรวจสอบ โดย :	-
วันที่ :	03/03/2023
มาตราส่วน A3 :	1:50
แบบเลขที่ :	ID–Z3–1–201

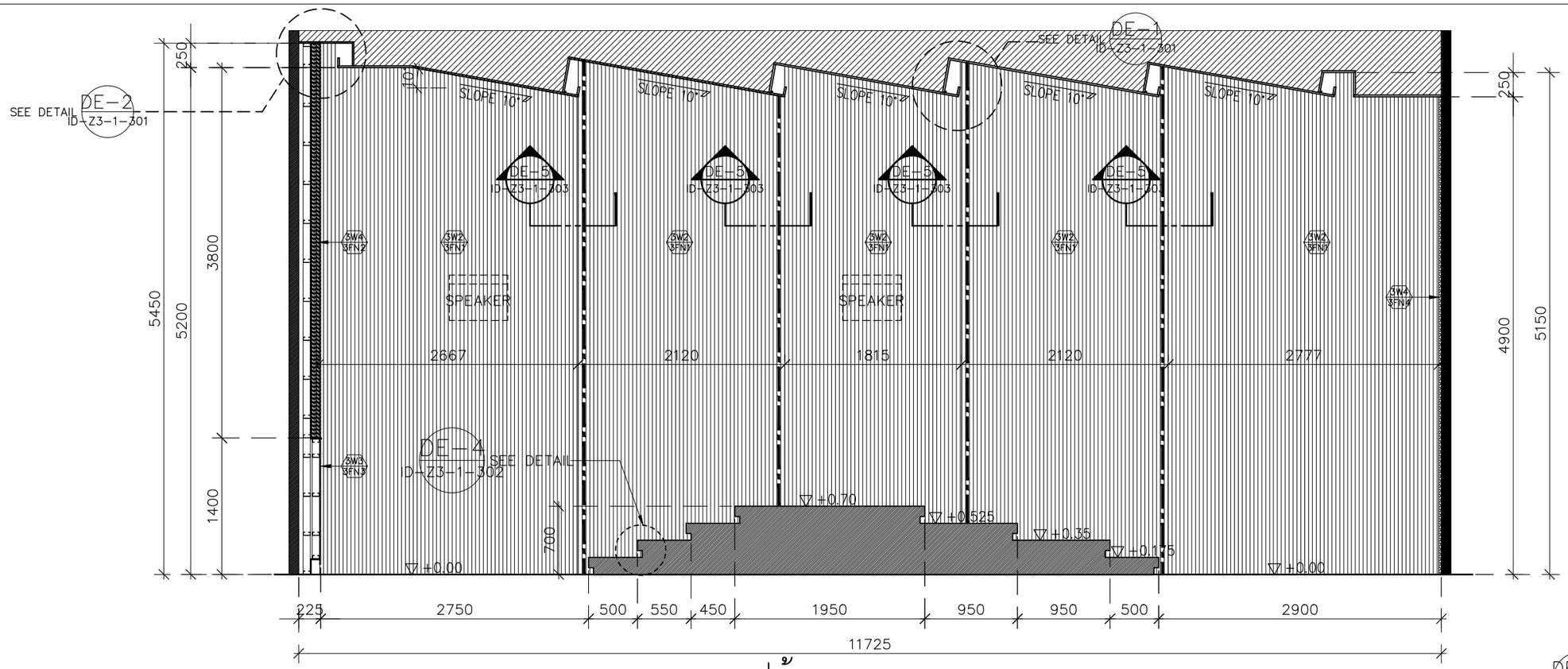

รูปด้าน–3 1:50

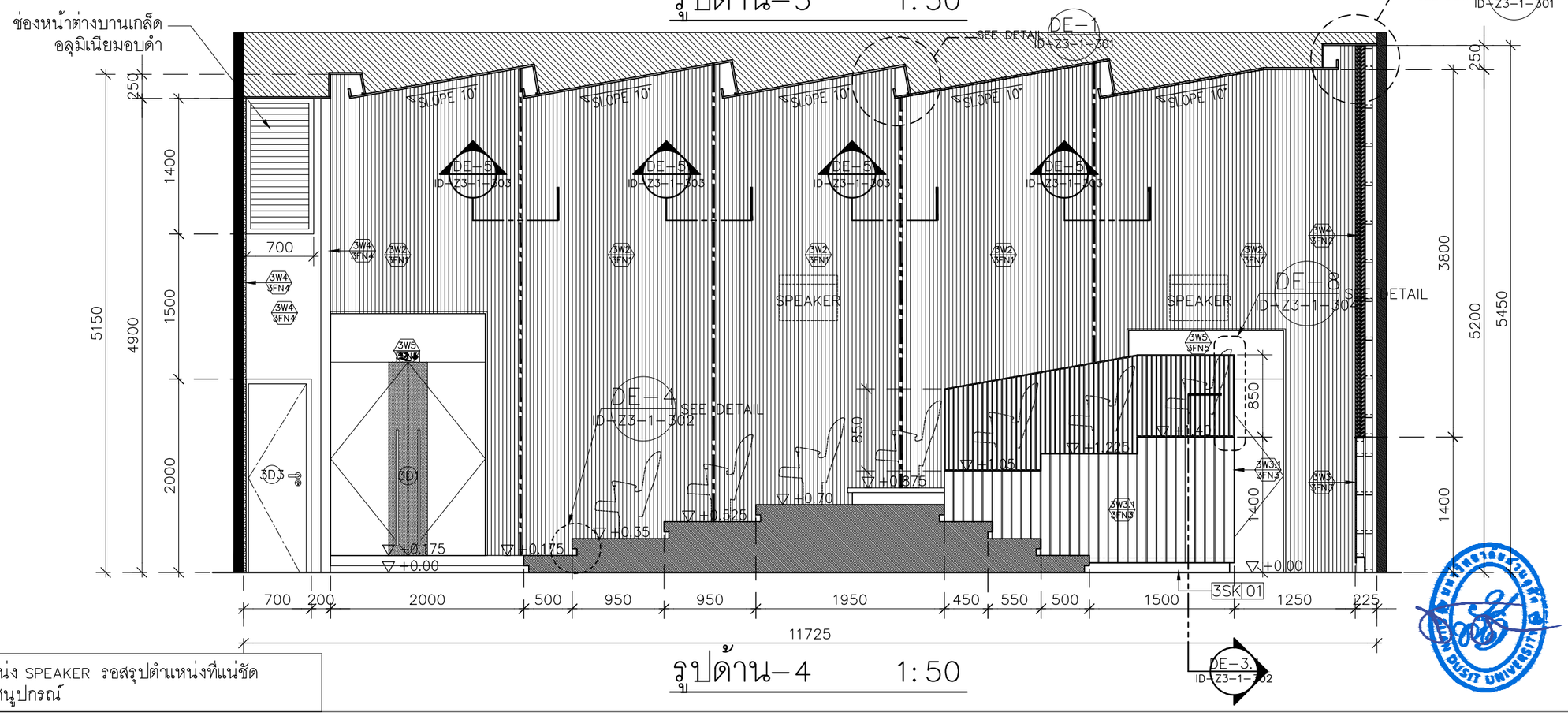

รูปด้าน–4 1:50

NOTE: ตำแหน่ง SPEAKER รอสรุปตำแหน่งที่แน่ชัด จากงานโสตทัศนูปกรณ์

มหาวิทยาลัยสวนดุสิต

iP-ARCHTIST CO., LTD.
email: ip.archtist@gmail.com , visit us: www.facebook.com/ip-archtist
mobile: +66(0)865428006, +66(0)834428844

โครงการ :
ปรับปรุงห้องประชุมและห้องเรียนรวมชั้น 4 อาคารวิทยบริการ แขวงดุสิต เขตดุสิต กรุงเทพมหานคร (ส่วนห้องประชุมปีนน้อย)

สถานที่ก่อสร้าง :
มหาวิทยาลัยสวนดุสิต แขวงดุสิต เขตดุสิต กรุงเทพมหานคร

เจ้าของโครงการ :
มหาวิทยาลัยสวนดุสิต

สถาปนิก :
นายณัฐภูมิ ประไพบูลย์ ส-สถ. 3221
น.ส.ณัฐกานต์ พลหาญ ภ.-สถ. 20761
-

มัณฑนากร :
-
-

วิศวกรโครงสร้าง :
-
-

วิศวกรไฟฟ้า :
-
-

วิศวกรเครื่องกล :
-
-

วิศวกรสิ่งแวดล้อม :
-
-

คณะกรรมการจัดทำแบบรูปรายการงานก่อสร้าง :
นายชาคริช รอดอำพัน ประธานกรรมการ
นายณัฐภูมิ ประไพบูลย์ กรรมการ
นายกิตติ์ พรมแสง กรรมการและเลขานุการ

การแก้ไข

ลำดับ	รายละเอียด	วันที่

ชื่อแบบ : ห้องประชุมปีนน้อย
รูปด้าน 3,4

เลขที่โครงการ : 2021-13
เขียนแบบ โดย : iP
ตรวจสอบ โดย : -
วันที่ : 03/03/2023
มาตราส่วน A3 : 1:50
แบบเลขที่ : ID–Z3–1–202

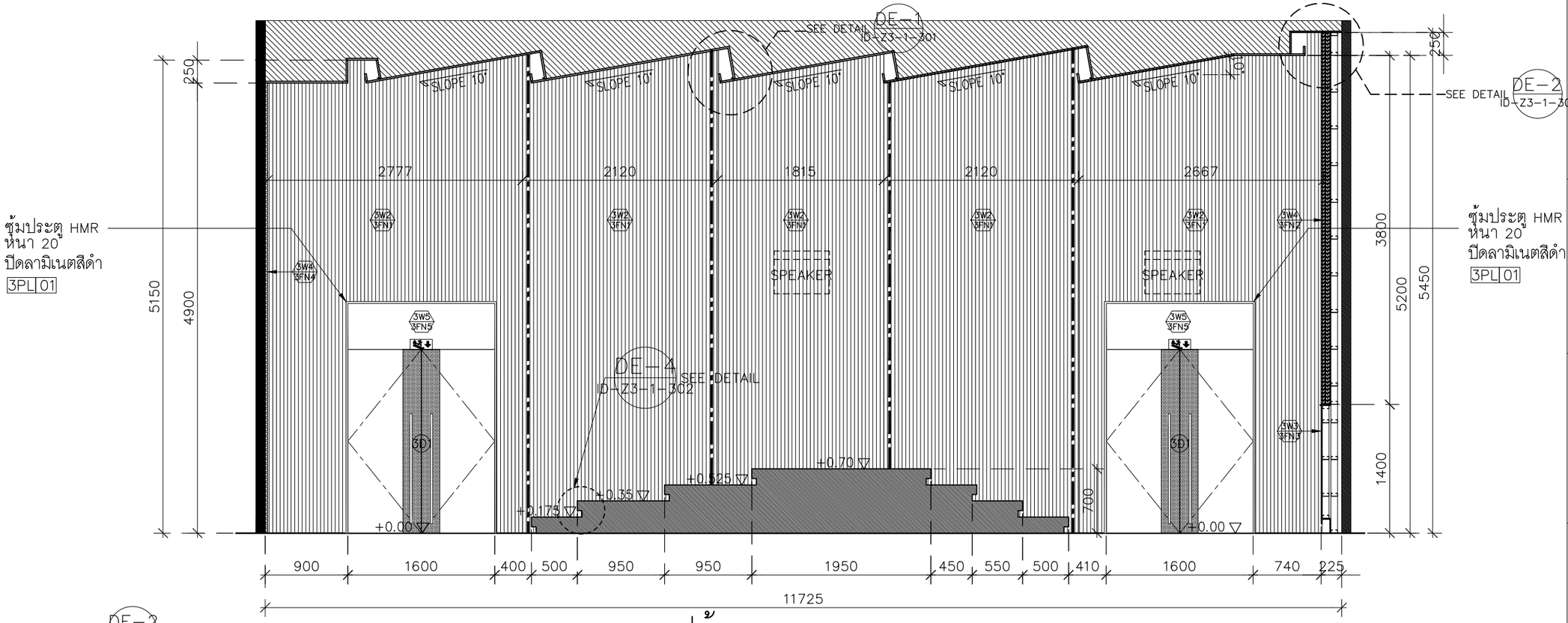

รูปด้าน–5 1:50

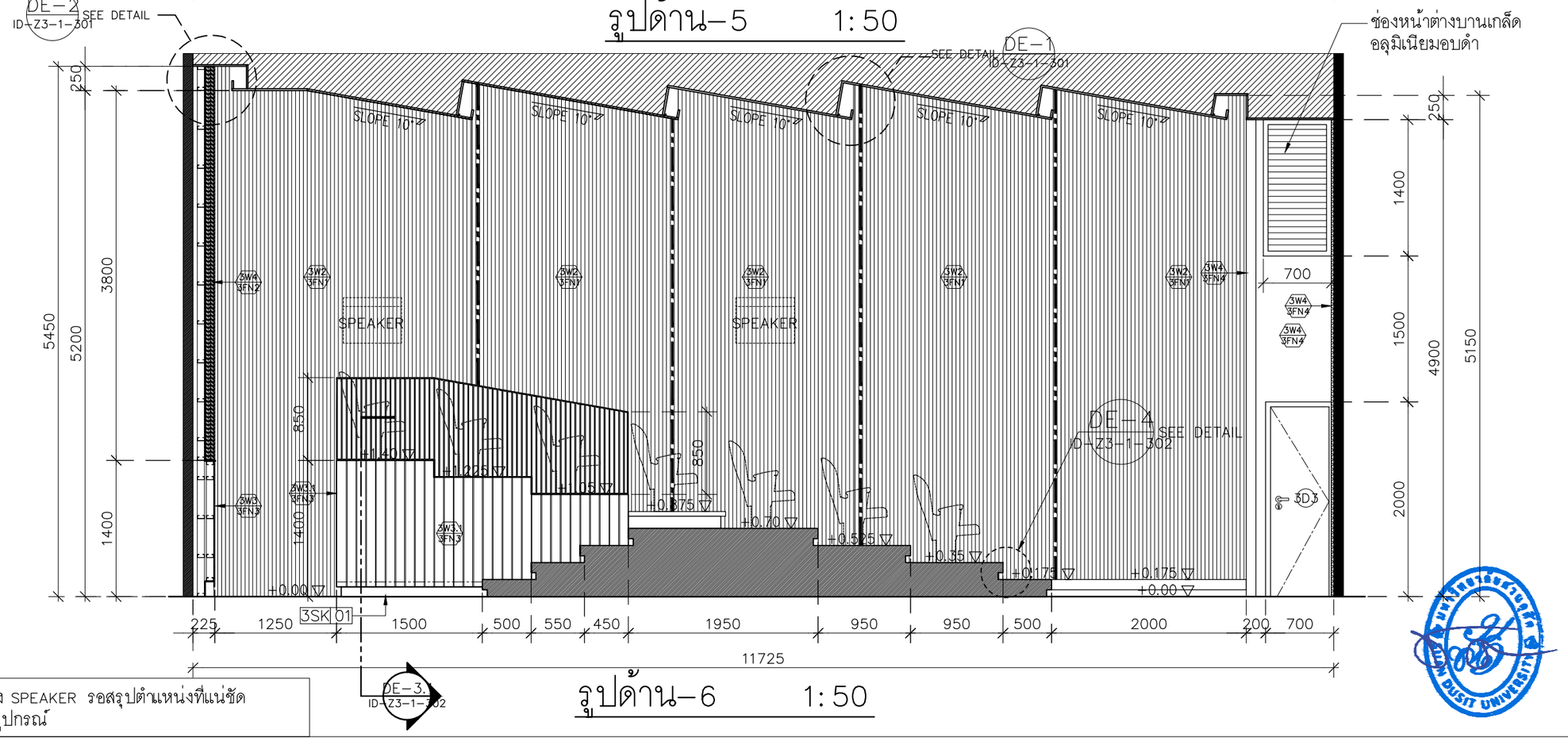

รูปด้าน–6 1:50

NOTE: ตำแหน่ง SPEAKER รอสรุปตำแหน่งที่แน่ชัด
จากงานโสตทัศนูปกรณ์

มหาวิทยาลัยสวนดุสิต

iP-ARCHTIST CO., LTD.
email: ip.archtist@gmail.com , visit us: www.facebook.com/ip-archtist
mobile: +66(0)865428006, +66(0)834428844

โครงการ :
ปรับปรุงห้องประชุมและห้องเรียนรวมชั้น 4 อาคารวิทยบริการ แขวงดุสิต เขตดุสิต กรุงเทพมหานคร (ส่วนห้องประชุมปีนน้อย)

สถานที่ก่อสร้าง :
มหาวิทยาลัยสวนดุสิต แขวงดุสิต เขตดุสิต กรุงเทพมหานคร

เจ้าของโครงการ :
มหาวิทยาลัยสวนดุสิต

สถาปนิก :
นายณัฐภูมิ ประไพบูลย์ ส-สถ. 3221
น.ส.ณัฐกานต์ พลหาญ ภ.-สถ. 20761
-

มัณฑนากร :
-
-

วิศวกรโครงสร้าง :
-
-

วิศวกรไฟฟ้า :
-
-

วิศวกรเครื่องกล :
-
-

วิศวกรสิ่งแวดล้อม :
-
-

คณะกรรมการจัดทำแบบรูปรายการงานก่อสร้าง :
นายชาคริช รอดอำพัน ประธานกรรมการ
นายณัฐภูมิ ประไพบูลย์ กรรมการ
นายกิตติ์ พรมแสง กรรมการและเลขานุการ

การแก้ไข

ลำดับ	รายละเอียด	วันที่

ชื่อแบบ : ห้องประชุมปีนน้อย
รูปด้าน 5,6

เลขที่โครงการ : 2021-13
เขียนแบบ โดย : iP
ตรวจสอบ โดย : -
วันที่ : 03/03/2023
มาตราส่วน A3 : 1:50
แบบเลขที่ : ID–Z3–1–203

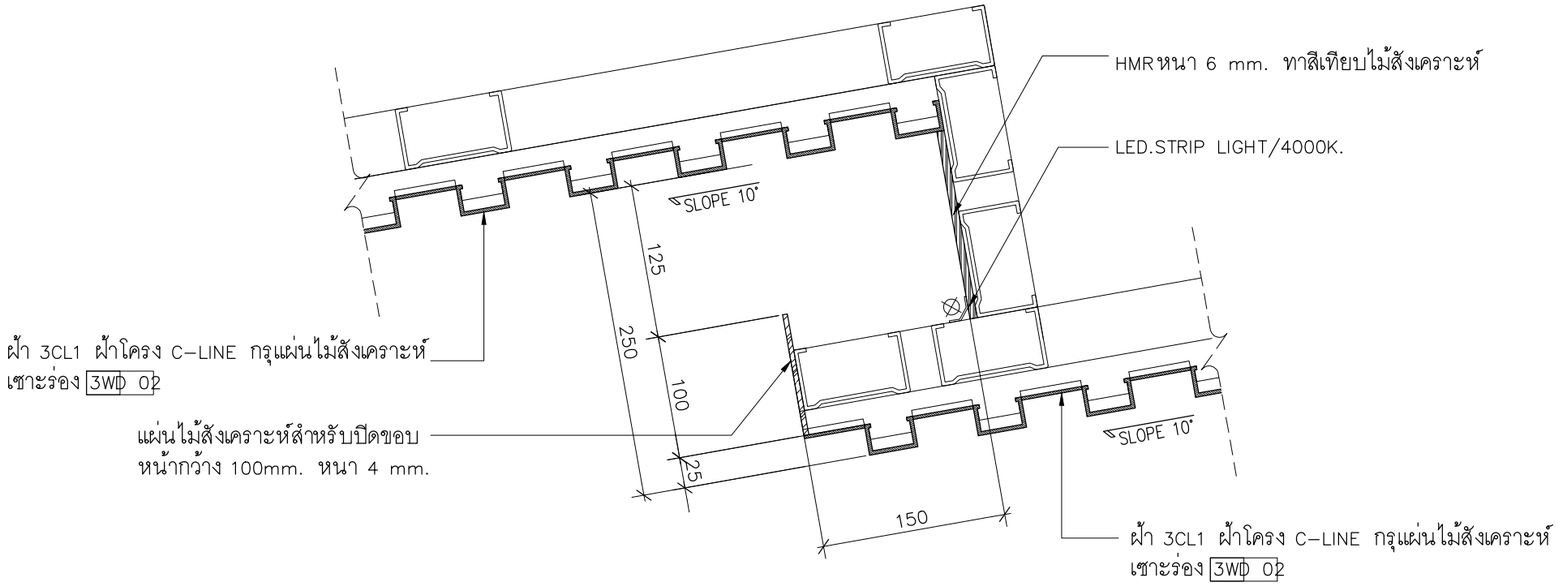

แบบขยายฝ้า DE-1 1:5

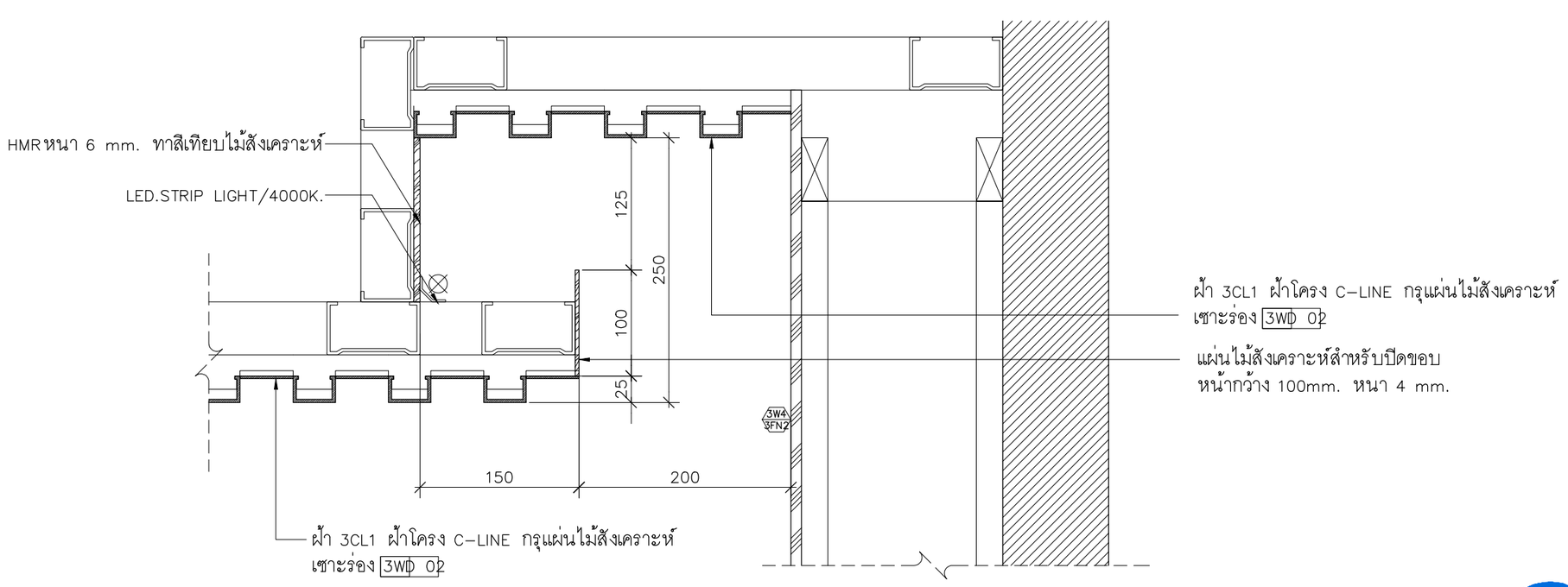

แบบขยายฝ้า DE-2 1:5

มหาวิทยาลัยสวนดุสิต

iP-ARCHTIST CO., LTD.
email: ip.archtist@gmail.com , visit us: www.facebook.com/ip-archtist
mobile: +66(0)865428006, +66(0)834428844

โครงการ :
ปรับปรุงห้องประชุมและห้องเรียนรวมชั้น 4 อาคารวิทยบริการ แขวงดุสิต เขตดุสิต กรุงเทพมหานคร (ส่วนห้องประชุมปีนน้อย)

สถานที่ก่อสร้าง :
มหาวิทยาลัยสวนดุสิต แขวงดุสิต เขตดุสิต กรุงเทพมหานคร

เจ้าของโครงการ :
มหาวิทยาลัยสวนดุสิต

สถาปนิก :
นายณัฐภูมิ ประไพบูลย์ ส-สถ. 3221
น.ส.ณัฐกานต์ พลหาญ ภ.-สถ. 20761
-

มัณฑนากร :
-
-

วิศวกรโครงสร้าง :
-
-

วิศวกรไฟฟ้า :
-
-

วิศวกรเครื่องกล :
-
-

วิศวกรสิ่งแวดล้อม :
-
-

คณะกรรมการจัดทำแบบรูปรายการงานก่อสร้าง :
นายชาคริช รอดอำพัน ประธานกรรมการ
นายณัฐภูมิ ประไพบูลย์ กรรมการ
นายกิตติ์ พรมแสง กรรมการและเลขานุการ

การแก้ไข

ลำดับ	รายละเอียด	วันที่

ชื่อแบบ : ห้องประชุมปีนน้อย
แบบขยายฝ้า DE-1,2

เลขที่โครงการ :	2021-13
เขียนแบบ โดย :	iP
ตรวจสอบ โดย :	-
วันที่ :	03/03/2023
มาตราส่วน A3 :	1:5
แบบเลขที่ :	ID-Z3-1-301

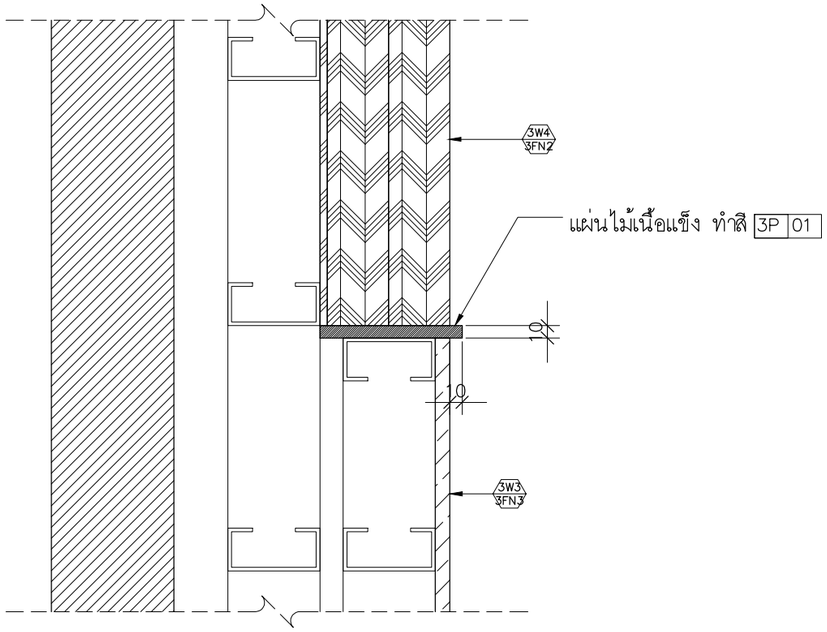

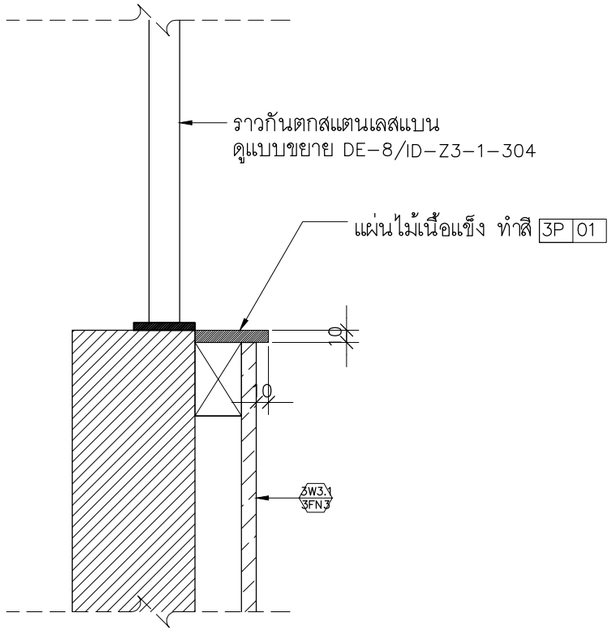

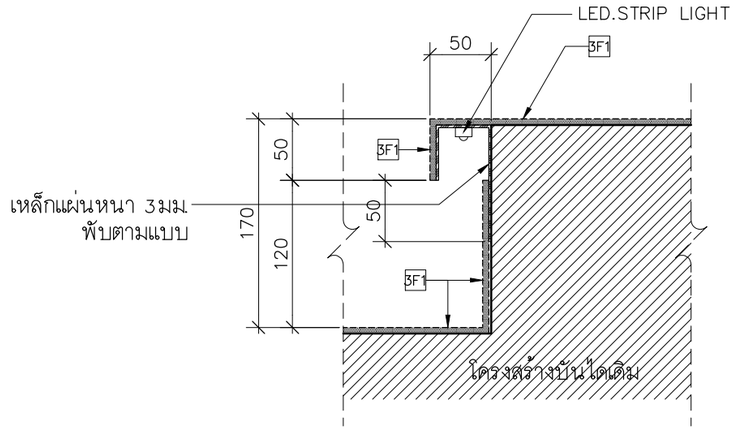

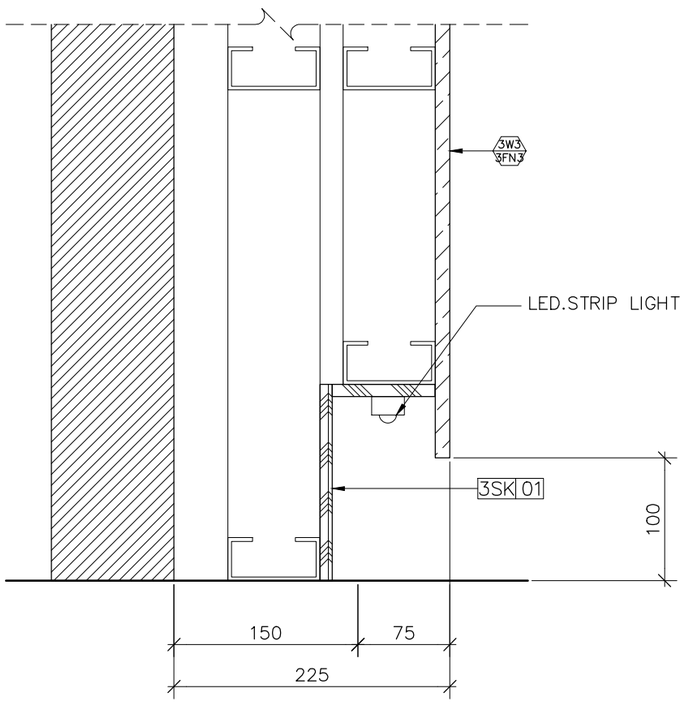

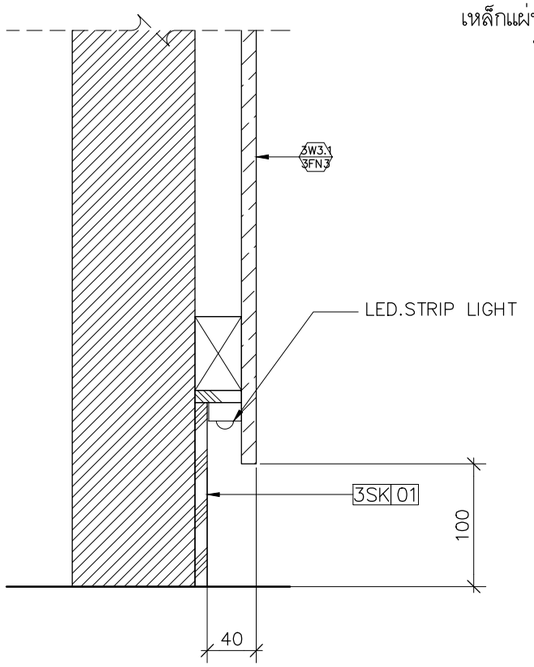

แบบขยายพื้น DE-4 1:5

แบบขยายผนัง DE-3 1:5

แบบขยายผนัง DE-3.1 1:5

มหาวิทยาลัยสวนดุสิต

iP-ARCHTIST CO., LTD.
email: ip.archtist@gmail.com , visit us: www.facebook.com/ip-archtist
mobile: +66(0)865428006, +66(0)834428844

โครงการ :
ปรับปรุงห้องประชุมและห้องเรียนรวมชั้น 4 อาคารวิทยบริการ แขวงดุสิต เขตดุสิต กรุงเทพมหานคร (ส่วนห้องประชุมปีนน้อย)

สถานที่ก่อสร้าง :
มหาวิทยาลัยสวนดุสิต แขวงดุสิต เขตดุสิต กรุงเทพมหานคร

เจ้าของโครงการ :
มหาวิทยาลัยสวนดุสิต

สถาปนิก :
นายณัฐภูมิ ประไพบูลย์ ส-สถ. 3221
น.ส.ณัฐกานต์ พลหาญ ภ.-สถ. 20761
-

มัณฑนากร :
-
-

วิศวกรโครงสร้าง :
-
-

วิศวกรไฟฟ้า :
-
-

วิศวกรเครื่องกล :
-
-

วิศวกรสิ่งแวดล้อม :
-
-

คณะกรรมการจัดทำแบบรูปรายการงานก่อสร้าง :
นายชาคริช รอดอำพัน ประธานกรรมการ
นายณัฐภูมิ ประไพบูลย์ กรรมการ
นายกิตติ์ติ์ พรมแสง กรรมการและเลขานุการ

การแก้ไข

ลำดับ	รายละเอียด	วันที่

ชื่อแบบ : ห้องประชุมปีนน้อย
แบบขยายผนัง DE-3,4

เลขที่โครงการ :	2021-13
เขียนแบบ โดย :	iP
ตรวจสอบ โดย :	-
วันที่ :	03/03/2023
มาตราส่วน A3 :	1:5
แบบเลขที่ :	ID-Z3-1-302

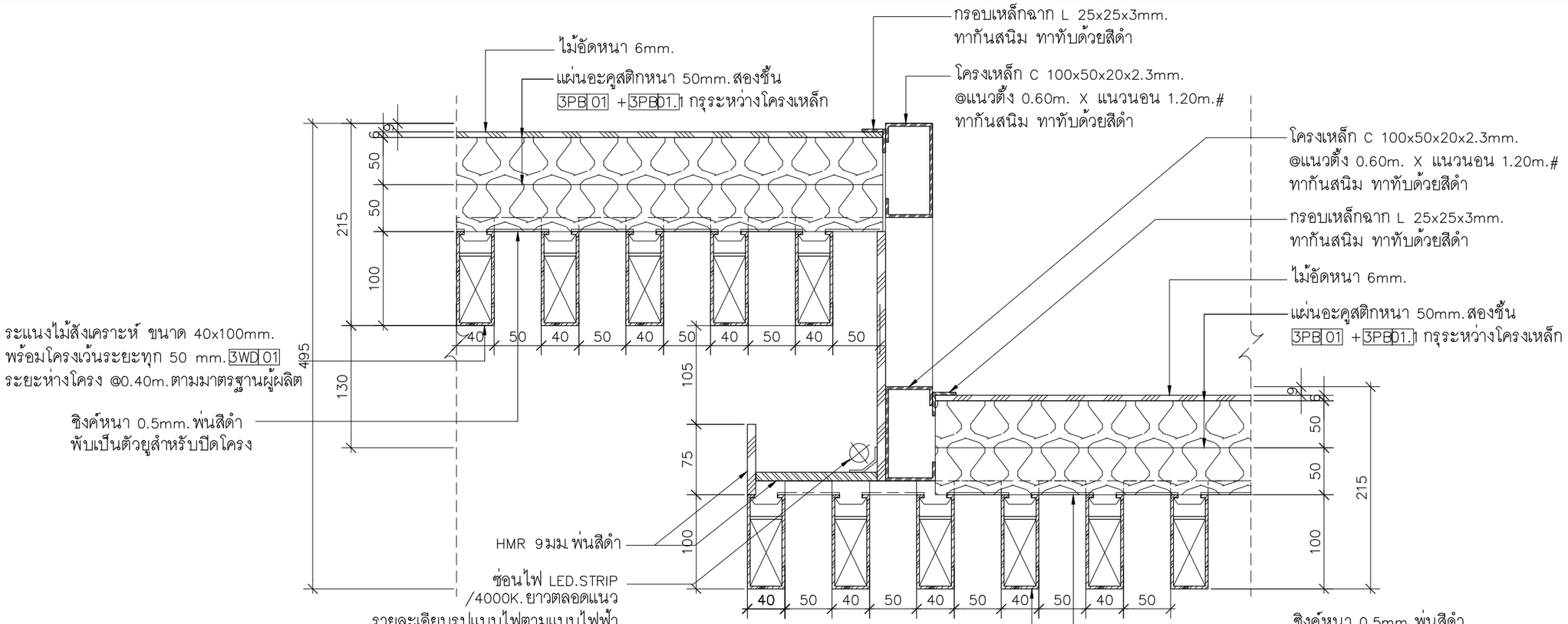

แบบขยายผนัง DE-5 1:5

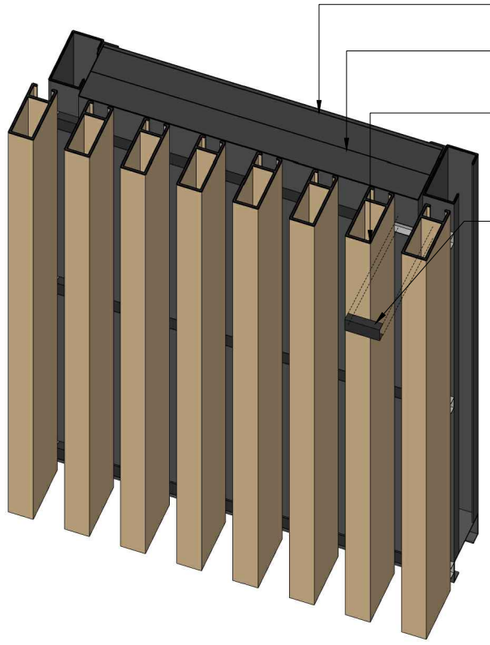

แบบขยายผนัง DE-6 (3D) 1:5

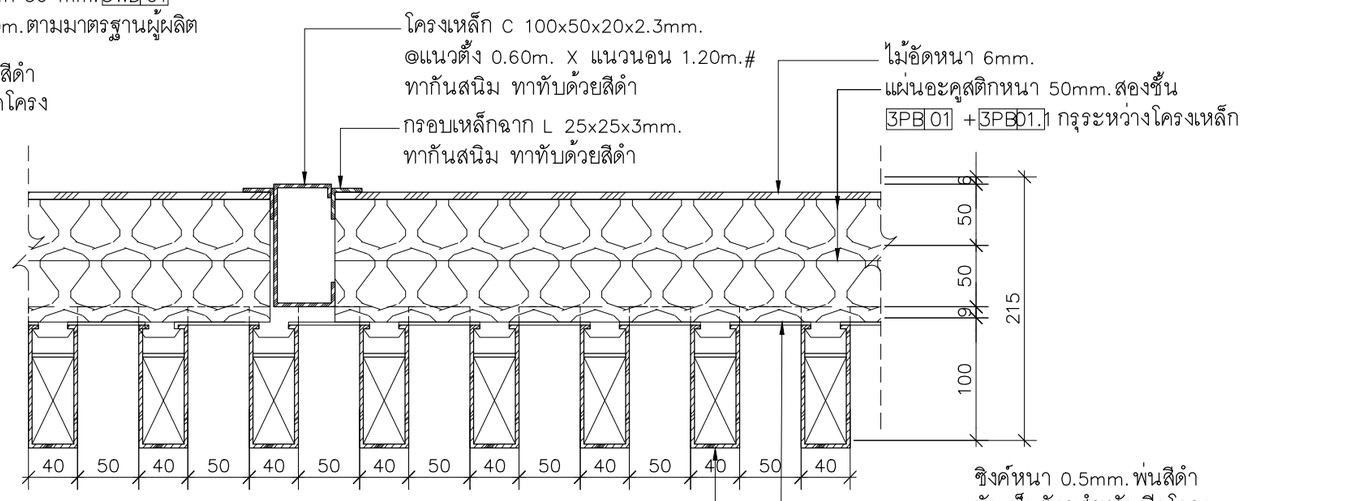

แบบขยายผนัง DE-6 1:5

มหาวิทยาลัยสวนดุสิต

iP-ARCHTIST CO., LTD.
email: ip.archtist@gmail.com , visit us: www.facebook.com/ip-archtist
mobile: +66(0)865428006, +66(0)834428844

โครงการ :
ปรับปรุงห้องประชุมและห้องเรียนรวมชั้น 4 อาคารวิทยบริการ แขวงดุสิต เขตดุสิต กรุงเทพมหานคร (ส่วนห้องประชุมปีนน้อย)

สถานที่ก่อสร้าง :
มหาวิทยาลัยสวนดุสิต แขวงดุสิต เขตดุสิต กรุงเทพมหานคร

เจ้าของโครงการ :
มหาวิทยาลัยสวนดุสิต

สถาปนิก :
นายณัฐภูมิ ประไพบูลย์ ส-สถ. 3221
น.ส.ณัฐกานต์ พลหาญ ภ.-สถ. 20761
-

มัณฑนากร :
-
-

วิศวกรโครงสร้าง :
-
-

วิศวกรไฟฟ้า :
-
-

วิศวกรเครื่องกล :
-
-

วิศวกรสิ่งแวดล้อม :
-
-

คณะกรรมการจัดทำแบบรูปรายการงานก่อสร้าง :
นายชาคริช รอดอำพัน ประธานกรรมการ
นายณัฐภูมิ ประไพบูลย์ กรรมการ
นายกิตติ์ดี พรมแสง กรรมการและเลขานุการ

การแก้ไข

ลำดับ	รายละเอียด	วันที่

ชื่อแบบ : ห้องประชุมปีนน้อย
แบบขยายผนัง DE-5,6

เลขที่โครงการ :	2021-13
เขียนแบบ โดย :	iP
ตรวจสอบ โดย :	-
วันที่ :	03/03/2023
มาตราส่วน A3 :	1:5
แบบเลขที่ :	ID-Z3-1-303

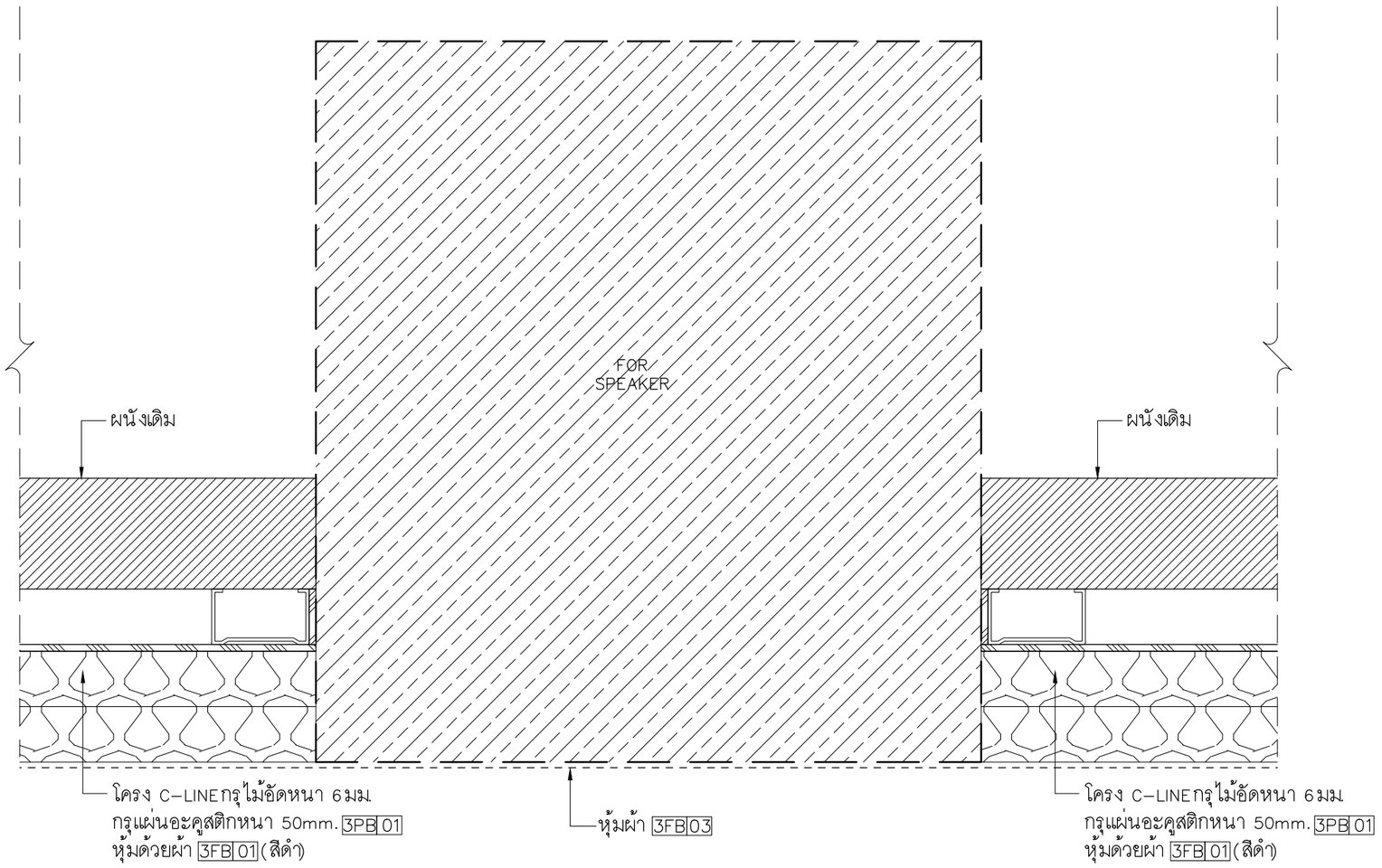

แบบขยายผนัง DE-7 1:5

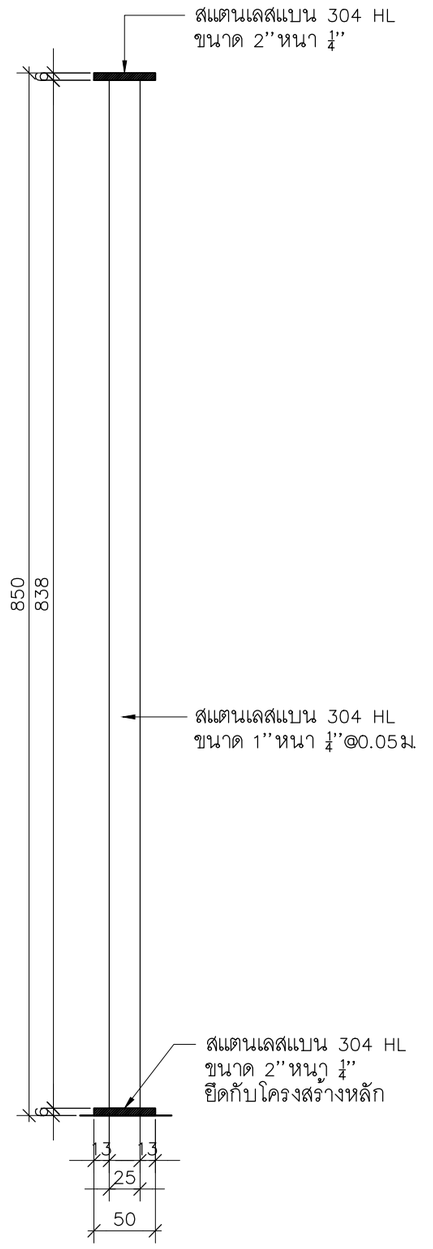

แบบขยายผนัง DE-8 1:5

มหาวิทยาลัยสวนดุสิต

iP-ARCHTIST CO., LTD.
email: ip.archtist@gmail.com , visit us: www.facebook.com/ip-archtist
mobile: +66(0)865428006, +66(0)834428844

โครงการ :
ปรับปรุงห้องประชุมและห้องเรียนรวมชั้น 4 อาคารวิทยบริการ แขวงดุสิต เขตดุสิต กรุงเทพมหานคร (ส่วนห้องประชุมปีนน้อย)

สถานที่ก่อสร้าง :
มหาวิทยาลัยสวนดุสิต แขวงดุสิต เขตดุสิต กรุงเทพมหานคร

เจ้าของโครงการ :
มหาวิทยาลัยสวนดุสิต

สถาปนิก :
นายณัฐภูมิ ประไพบูลย์ ส-สถ. 3221
น.ส.ณัฐกานต์ พลหาญ ภ.-สถ. 20761
-

มัณฑนากร :
-
-

วิศวกรโครงสร้าง :
-
-

วิศวกรไฟฟ้า :
-
-

วิศวกรเครื่องกล :
-
-

วิศวกรสิ่งแวดล้อม :
-
-

คณะกรรมการจัดทำแบบรูปรายการงานก่อสร้าง :
นายชาคริช รอดอำพัน ประธานกรรมการ
นายณัฐภูมิ ประไพบูลย์ กรรมการ
นายกิตติ์ พรมแสง กรรมการและเลขานุการ

การแก้ไข

ลำดับ	รายละเอียด	วันที่

ชื่อแบบ : ห้องประชุมปีนน้อย
แบบขยายผนัง DE-7,8

เลขที่โครงการ :	2021-13
เขียนแบบ โดย :	iP
ตรวจสอบ โดย :	-
วันที่ :	03/03/2023
มาตราส่วน A3 :	1:5
แบบเลขที่ :	ID-Z3-1-304

พื้นบันไดลูกตั้ง/ลูกนอน/ชานพัก
เทปรับระดับเตรียมพื้นผิวสำหรับ
เท EPOXY 3P 06
จมูกบันไดเดิม ทำสี 3P 07

แนวเส้นประแสดง
TOP เคาน์เตอร์
โครงไม้เนื้อแข็ง กรุ HMR 6mm.
กรุลามิเนตสีเทา 3PL 03

พื้นบันไดลูกตั้ง/ลูกนอน/ชานพัก
เทปรับระดับเตรียมพื้นผิวสำหรับ
เท EPOXY 3P 06
จมูกบันไดเดิม ทำสี 3P 07

NOT TO SCOPE

ผังสัญลักษณ์ผนัง 1:150

มหาวิทยาลัยสวนดุสิต

iP-ARCHTIST CO., LTD.
email: ip.archtist@gmail.com , visit us: www.facebook.com/ip-archtist
mobile: +66(0)865428006, +66(0)834428844

โครงการ :
ปรับปรุงห้องประชุมและห้องเรียนรวมชั้น 4 อาคารวิทยบริการ แขวงดุสิต เขตดุสิต กรุงเทพมหานคร (ส่วนห้องประชุมเป็นน้อย)

สถานที่ก่อสร้าง :
มหาวิทยาลัยสวนดุสิต แขวงดุสิต เขตดุสิต กรุงเทพมหานคร

เจ้าของโครงการ :
มหาวิทยาลัยสวนดุสิต

สถาปนิก :
นายณัฐภูมิ ประไพบูลย์ ส-สถ. 3221
น.ส.ณัฐกานต์ พลหาญ ภ.-สถ. 20761
-

มัณฑนากร :
-
-

วิศวกรโครงสร้าง :
-
-

วิศวกรไฟฟ้า :
-
-

วิศวกรเครื่องกล :
-
-

วิศวกรสิ่งแวดล้อม :
-
-

คณะกรรมการจัดทำแบบรูปรายการงานก่อสร้าง :
นายชาคริช รอดอำพัน ประธานกรรมการ
นายณัฐภูมิ ประไพบูลย์ กรรมการ
นายกิตติ์ติ์ พรมแสง กรรมการและเลขานุการ

การแก้ไข

ลำดับ	รายละเอียด	วันที่

ชื่อแบบ : โถงทางเดิน
ผังสัญลักษณ์ผนัง

เลขที่โครงการ :	2021-13
เขียนแบบ โดย :	iP
ตรวจสอบ โดย :	-
วันที่ :	03/03/2023
มาตราส่วน A3 :	1:150
แบบเลขที่ :	ID-Z3-7-101

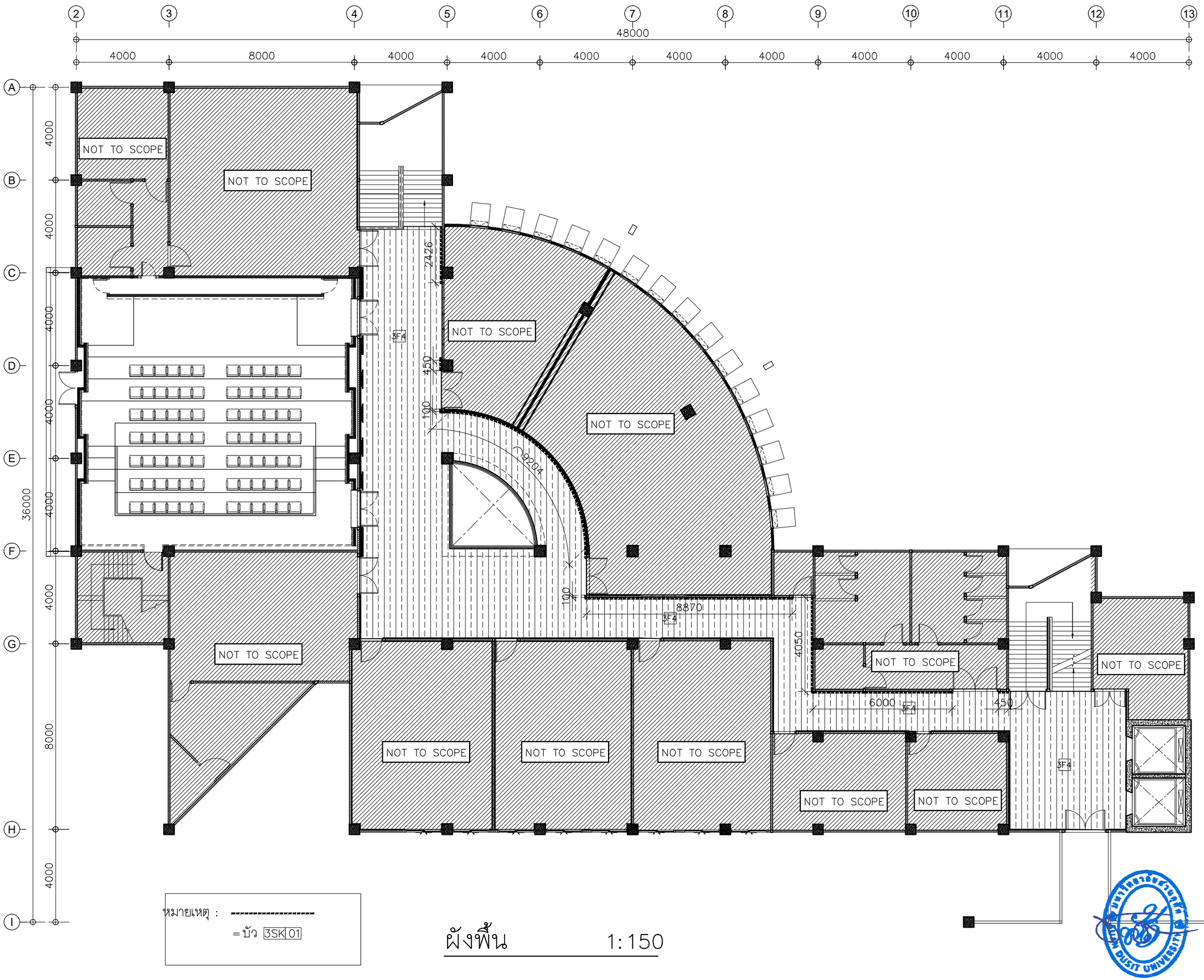

หมายเหตุ :

= บัว 3SK 01

ผังพื้น 1:150

มหาวิทยาลัยสวนดุสิต

iP-ARCHTIST CO., LTD.

email: ip.archtist@gmail.com , visit us: www.facebook.com/ip-archtist

mobile: +66(0)865428006, +66(0)834428844

โครงการ :

ปรับปรุงห้องประชุมและห้องเรียนรวมชั้น 4 อาคารวิทยบริการ แขวงดุสิต เขตดุสิต กรุงเทพมหานคร (ส่วนห้องประชุมเป็นน้อย)

สถานที่ก่อสร้าง :

มหาวิทยาลัยสวนดุสิต แขวงดุสิต เขตดุสิต กรุงเทพมหานคร

เจ้าของโครงการ :

มหาวิทยาลัยสวนดุสิต

สถาปนิก :

นายณัฐภูมิ ประไพบูลย์ ส-สถ. 3221

น.ส.ณัฐกานต์ พลหาญ ภ.-สถ. 20761

-

มัณฑนากร :

-

-

วิศวกรโครงสร้าง :

-

-

วิศวกรไฟฟ้า :

-

-

วิศวกรเครื่องกล :

-

-

วิศวกรสิ่งแวดล้อม :

-

-

คณะกรรมการจัดทำแบบรูปรายการงานก่อสร้าง :

นายชาคริช รอดอำพัน ประธานกรรมการ

นายณัฐภูมิ ประไพบูลย์ กรรมการ

นายกิตติ์ พรมแสง กรรมการและเลขานุการ

การแก้ไข

ลำดับ	รายละเอียด	วันที่

ชื่อแบบ : โถงทางเดิน ผังพื้น

เลขที่โครงการ :	2021-13
เขียนแบบ โดย :	iP
ตรวจสอบ โดย :	-
วันที่ :	03/03/2023
มาตราส่วน A3 :	1:150
แบบเลขที่ :	ID-Z3-7-102

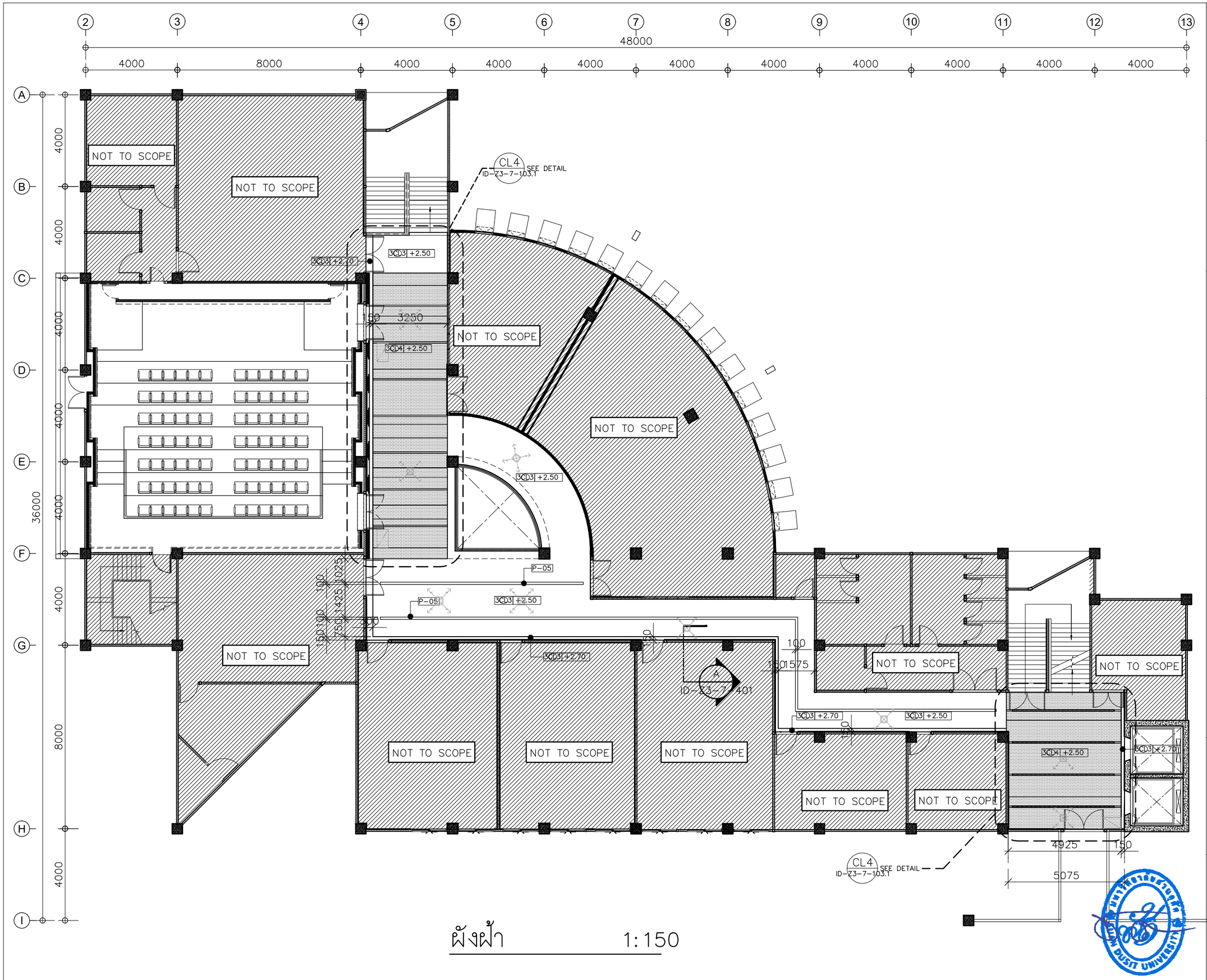

ผังฝ้า 1:150

มหาวิทยาลัยสวนดุสิต

iP-ARCHTIST CO., LTD.
email: ip.archtist@gmail.com , visit us: www.facebook.com/ip-archtist
mobile: +66(0)865428006, +66(0)834428844

โครงการ :
ปรับปรุงห้องประชุมและห้องเรียนรวมชั้น 4 อาคารวิทยบริการ แขวงดุสิต เขตดุสิต กรุงเทพมหานคร (ส่วนห้องประชุมเป็นน้อย)

สถานที่ก่อสร้าง :
มหาวิทยาลัยสวนดุสิต แขวงดุสิต เขตดุสิต กรุงเทพมหานคร

เจ้าของโครงการ :
มหาวิทยาลัยสวนดุสิต

สถาปนิก :
นายณัฐภูมิ ประไพบูลย์ ส-สถ. 3221
น.ส.ณัฐกานต์ พลหาญ ภ.-สถ. 20761
-

มัณฑนากร :
-
-

วิศวกรโครงสร้าง :
-
-

วิศวกรไฟฟ้า :
-
-

วิศวกรเครื่องกล :
-
-

วิศวกรสิ่งแวดล้อม :
-
-

คณะกรรมการจัดทำแบบรูปรายการงานก่อสร้าง :
นายชาคริช รอดอำพัน ประธานกรรมการ
นายณัฐภูมิ ประไพบูลย์ กรรมการ
นายกิตติ์ พรมแสง กรรมการและเลขานุการ

การแก้ไข

ลำดับ	รายละเอียด	วันที่

ชื่อแบบ : โถงทางเดิน ผังฝ้า

เลขที่โครงการ :	2021-13
เขียนแบบ โดย :	iP
ตรวจสอบ โดย :	-
วันที่ :	03/03/2023
มาตราส่วน A3 :	1:150
แบบเลขที่ :	ID-Z3-7-103

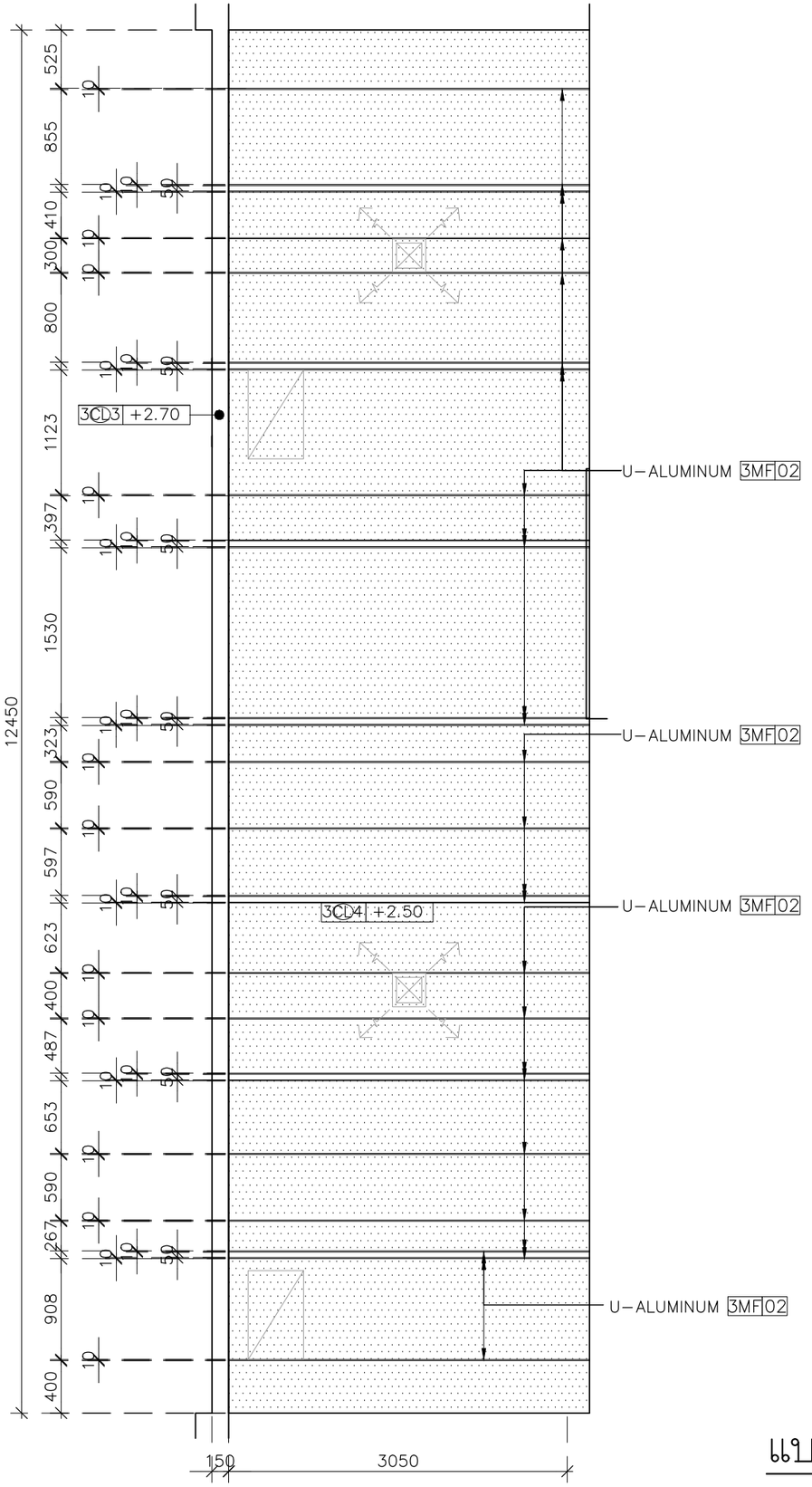

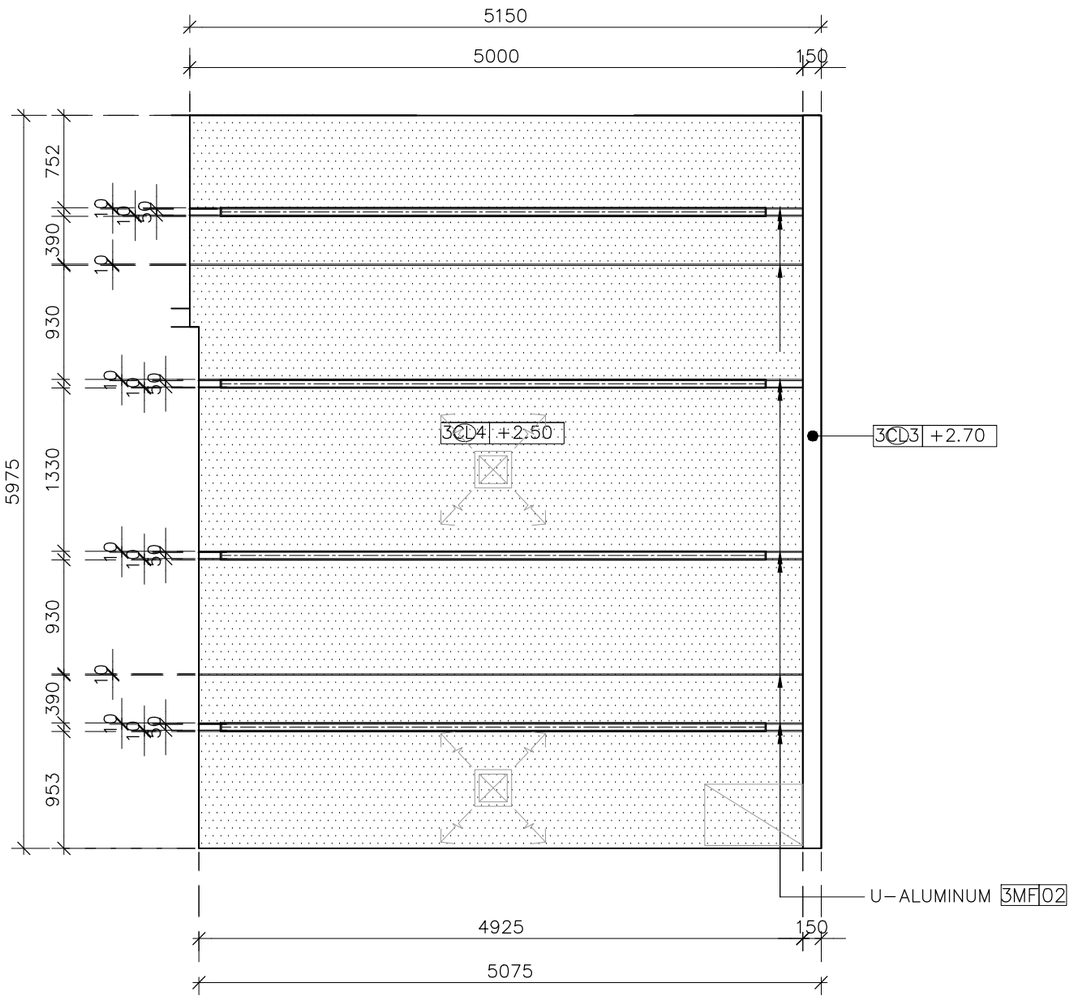

= โคมไฟรายละเอียดตามแบบไฟฟ้า

แบบขยายผังฝ้า–CL4 1:50

มหาวิทยาลัยสวนดุสิต

iP-ARCHTIST CO., LTD.
email: ip.archtist@gmail.com , visit us: www.facebook.com/ip-archtist
mobile: +66(0)865428006, +66(0)834428844

โครงการ :
ปรับปรุงห้องประชุมและห้องเรียนรวมชั้น 4 อาคารวิทยบริการ แขวงดุสิต เขตดุสิต กรุงเทพมหานคร (ส่วนห้องประชุมปีนน้อย)

สถานที่ก่อสร้าง :
มหาวิทยาลัยสวนดุสิต แขวงดุสิต เขตดุสิต กรุงเทพมหานคร

เจ้าของโครงการ :
มหาวิทยาลัยสวนดุสิต

สถาปนิก :
นายณัฐภูมิ ประไพบูลย์ ส-สถ. 3221
น.ส.ณัฐกานต์ พลหาญ ภ.-สถ. 20761
-

มัณฑนากร :
-
-

วิศวกรโครงสร้าง :
-
-

วิศวกรไฟฟ้า :
-
-

วิศวกรเครื่องกล :
-
-

วิศวกรสิ่งแวดล้อม :
-
-

คณะกรรมการจัดทำแบบรูปรายการงานก่อสร้าง :
นายชาคริช รอดอำพัน ประธานกรรมการ
นายณัฐภูมิ ประไพบูลย์ กรรมการ
นายกิตติ์ พรมแสง กรรมการและเลขานุการ

การแก้ไข

ลำดับ	รายละเอียด	วันที่

ชื่อแบบ : โถงทางเดิน แบบขยายผังฝ้า–CL4

เลขที่โครงการ :	2021-13
เขียนแบบ โดย :	iP
ตรวจสอบ โดย :	-
วันที่ :	03/03/2023
มาตราส่วน A3 :	1: 50
แบบเลขที่ :	ID–Z3–7–103.1

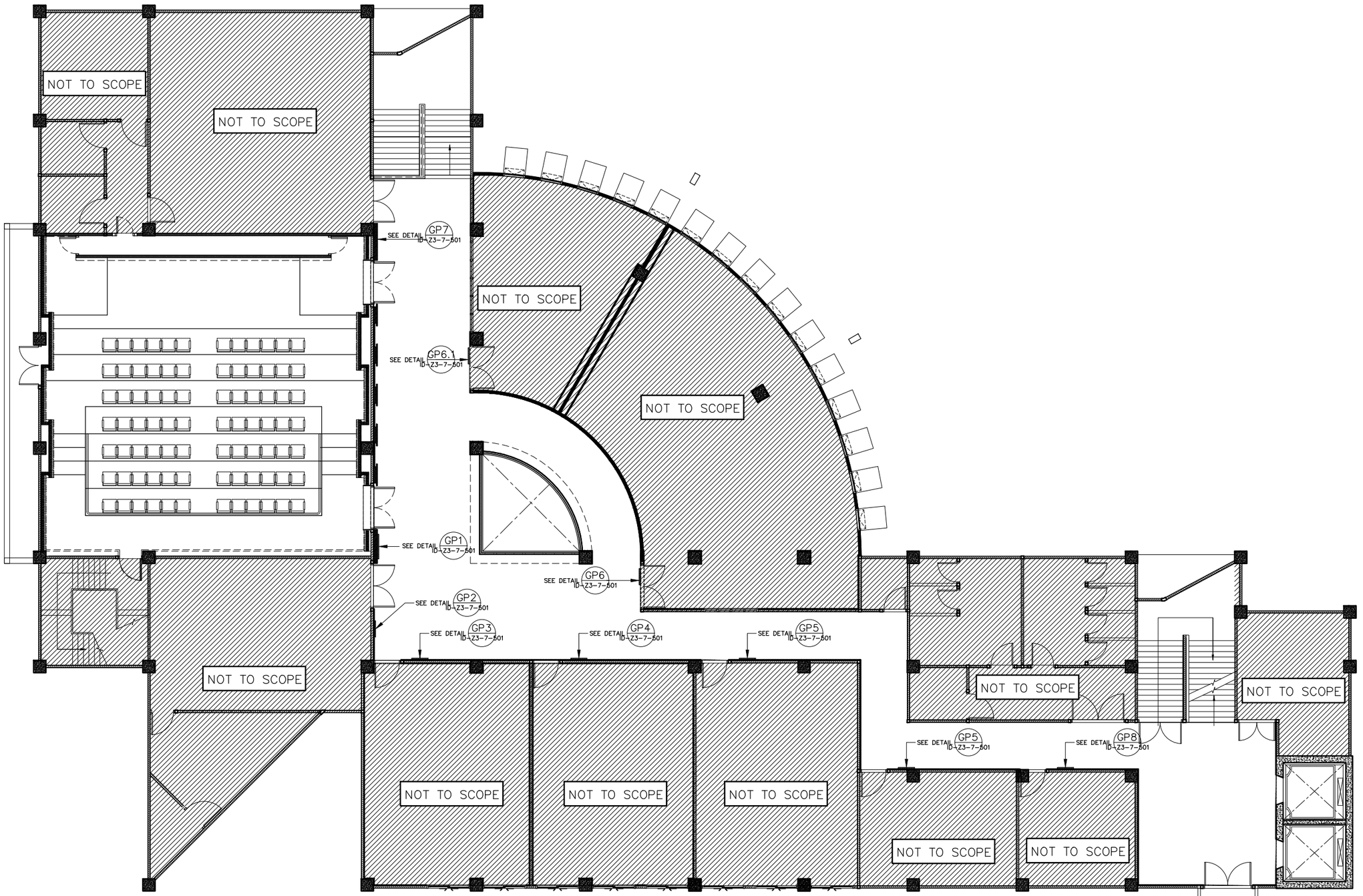

ผังกราฟิก 1:150

มหาวิทยาลัยสวนดุสิต

iP-ARCHTIST CO., LTD.
email: ip.archtist@gmail.com , visit us: www.facebook.com/ip-archtist
mobile: +66(0)865428006, +66(0)834428844

โครงการ :
ปรับปรุงห้องประชุมและห้องเรียนรวมชั้น 4 อาคารวิทยบริการ แขวงดุสิต เขตดุสิต กรุงเทพมหานคร (ส่วนห้องประชุมเป็นน้อย)

สถานที่ก่อสร้าง :
มหาวิทยาลัยสวนดุสิต แขวงดุสิต เขตดุสิต กรุงเทพมหานคร

เจ้าของโครงการ :
มหาวิทยาลัยสวนดุสิต

สถาปนิก :
นายณัฐภูมิ ประไพบูลย์ ส-สถ. 3221
น.ส.ณัฐกานต์ พลหาญ ภ.-สถ. 20761
-

มัณฑนากร :
-
-

วิศวกรโครงสร้าง :
-
-

วิศวกรไฟฟ้า :
-
-

วิศวกรเครื่องกล :
-
-

วิศวกรสิ่งแวดล้อม :
-
-

คณะกรรมการจัดทำแบบรูปรายการงานก่อสร้าง :
นายชาคริช รอดอำพัน ประธานกรรมการ
นายณัฐภูมิ ประไพบูลย์ กรรมการ
นายกิตติ์ พรมแสง กรรมการและเลขานุการ

การแก้ไข

ลำดับ	รายละเอียด	วันที่

ชื่อแบบ : โถงทางเดิน ผังกราฟิก

เลขที่โครงการ :	2021-13
เขียนแบบ โดย :	iP
ตรวจสอบ โดย :	-
วันที่ :	03/03/2023
มาตราส่วน A3 :	1:150
แบบเลขที่ :	ID-Z3-7-104

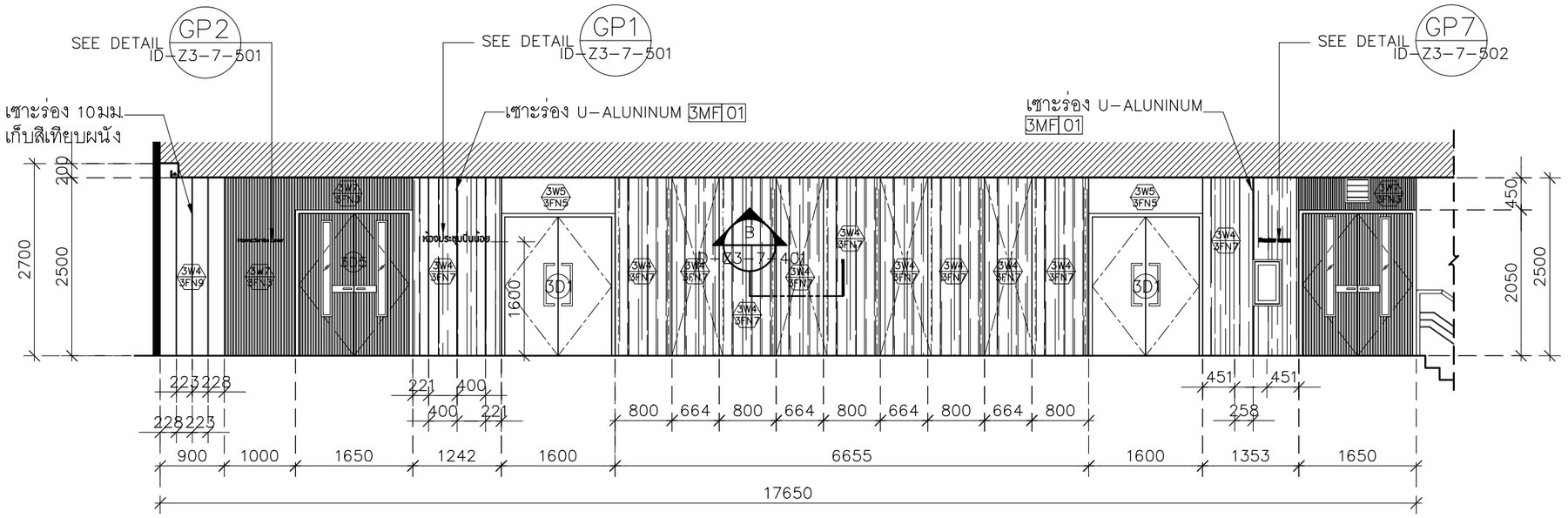

รูปด้าน-1 1:75

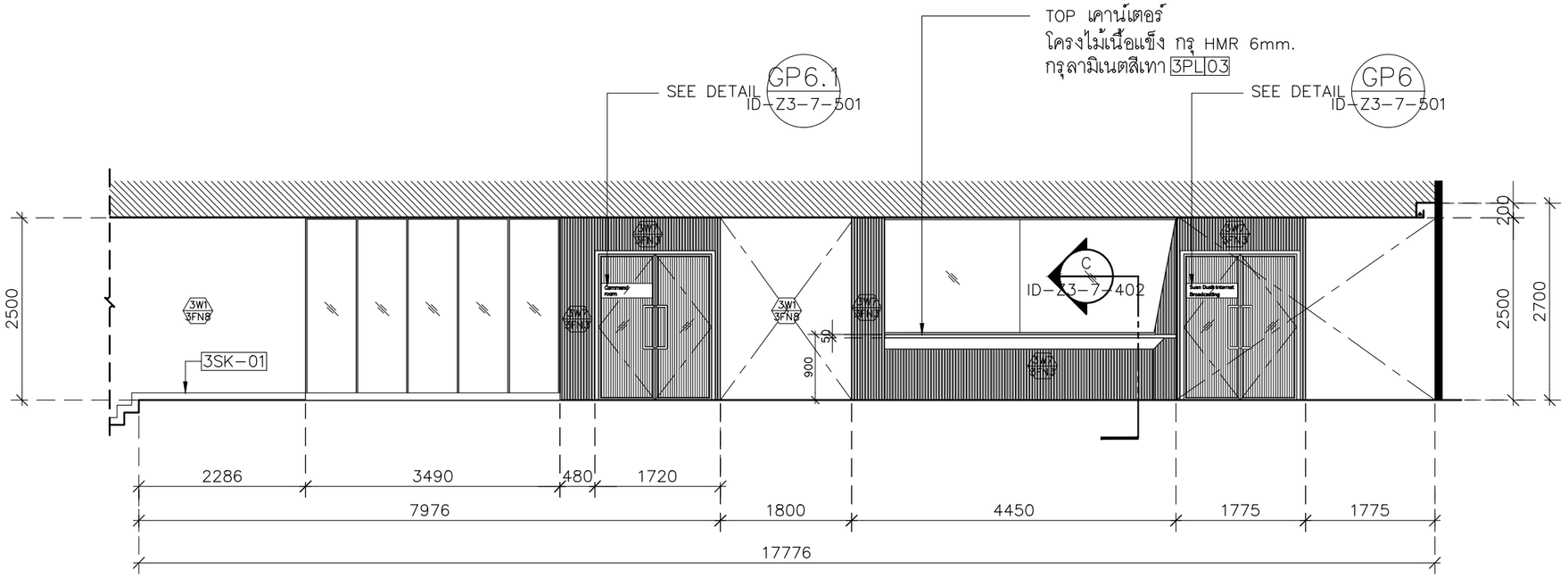

รูปด้าน-2 1:75

มหาวิทยาลัยสวนดุสิต

iP-ARCHTIST CO., LTD.
email: ip.archtist@gmail.com , visit us: www.facebook.com/ip-archtist
mobile: +66(0)865428006, +66(0)834428844

โครงการ :
ปรับปรุงห้องประชุมและห้องเรียนรวมชั้น 4 อาคารวิทยบริการ แขวงดุสิต เขตดุสิต กรุงเทพมหานคร (ส่วนห้องประชุมเป็นน้อย)

สถานที่ก่อสร้าง :
มหาวิทยาลัยสวนดุสิต แขวงดุสิต เขตดุสิต กรุงเทพมหานคร

เจ้าของโครงการ :
มหาวิทยาลัยสวนดุสิต

สถาปนิก :
นายณัฐภูมิ ประไพบูลย์ ส-สถ. 3221
น.ส.ณัฐกานต์ พลหาญ ภ.-สถ. 20761
-

มัณฑนากร :
-
-

วิศวกรโครงสร้าง :
-
-

วิศวกรไฟฟ้า :
-
-

วิศวกรเครื่องกล :
-
-

วิศวกรสิ่งแวดล้อม :
-
-

คณะกรรมการจัดทำแบบรูปรายการงานก่อสร้าง :
นายชาคริช รอดอำพัน ประธานกรรมการ
นายณัฐภูมิ ประไพบูลย์ กรรมการ
นายกิตติ์ พรมแสง กรรมการและเลขานุการ

การแก้ไข

ลำดับ	รายละเอียด	วันที่

ชื่อแบบ : โถงทางเดิน
รูปด้าน 1,2

เลขที่โครงการ :	2021-13
เขียนแบบ โดย :	iP
ตรวจสอบ โดย :	-
วันที่ :	03/03/2023
มาตราส่วน A3 :	1:75
แบบเลขที่ :	ID-Z3-7-201

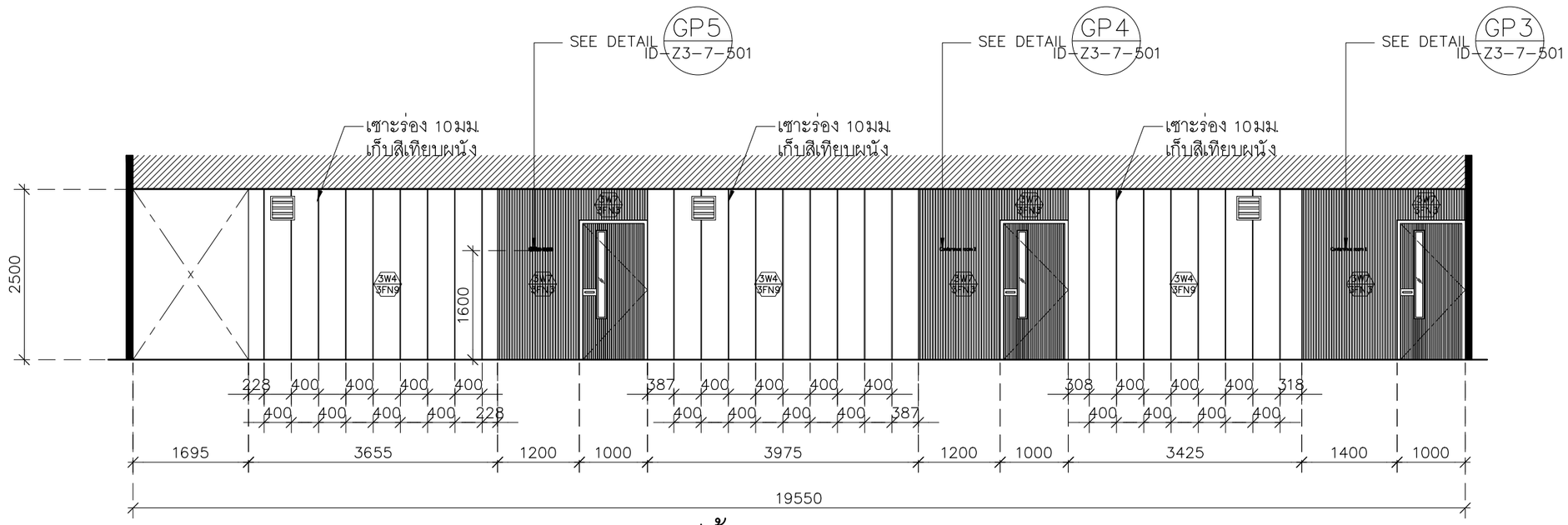

รูปด้าน–3 1:75

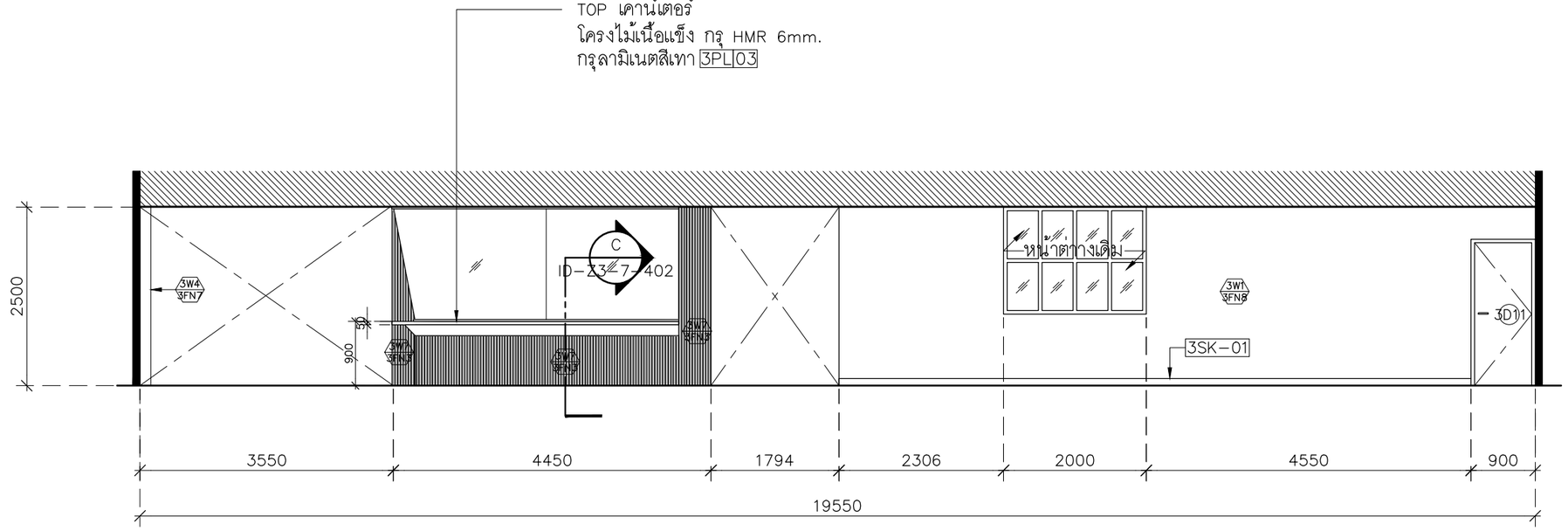

รูปด้าน–4 1:75

มหาวิทยาลัยสวนดุสิต

iP-ARCHTIST CO., LTD.
email: ip.archtist@gmail.com , visit us: www.facebook.com/ip-archtist
mobile: +66(0)865428006, +66(0)834428844

โครงการ :
ปรับปรุงห้องประชุมและห้องเรียนรวมชั้น 4 อาคารวิทยบริการ แขวงดุสิต เขตดุสิต กรุงเทพมหานคร (ส่วนห้องประชุมเป็นน้อย)

สถานที่ก่อสร้าง :
มหาวิทยาลัยสวนดุสิต แขวงดุสิต เขตดุสิต กรุงเทพมหานคร

เจ้าของโครงการ :
มหาวิทยาลัยสวนดุสิต

สถาปนิก :
นายณัฐภูมิ ประไพบูลย์ ส-สถ. 3221
น.ส.ณัฐกานต์ พลหาญ ภ.-สถ. 20761
-

มัณฑนากร :
-
-

วิศวกรโครงสร้าง :
-
-

วิศวกรไฟฟ้า :
-
-

วิศวกรเครื่องกล :
-
-

วิศวกรสิ่งแวดล้อม :
-
-

คณะกรรมการจัดทำแบบรูปรายการงานก่อสร้าง :
นายชาคริช รอดอำพัน ประธานกรรมการ
นายณัฐภูมิ ประไพบูลย์ กรรมการ
นายกิตติ์ พรมแสง กรรมการและเลขานุการ

การแก้ไข

ลำดับ	รายละเอียด	วันที่

ชื่อแบบ : โถงทางเดิน
รูปดาน 3,4

เลขที่โครงการ :	2021-13
เขียนแบบ โดย :	iP
ตรวจสอบ โดย :	-
วันที่ :	03/03/2023
มาตราส่วน A3 :	1:75
แบบเลขที่ :	ID–Z3–7–202

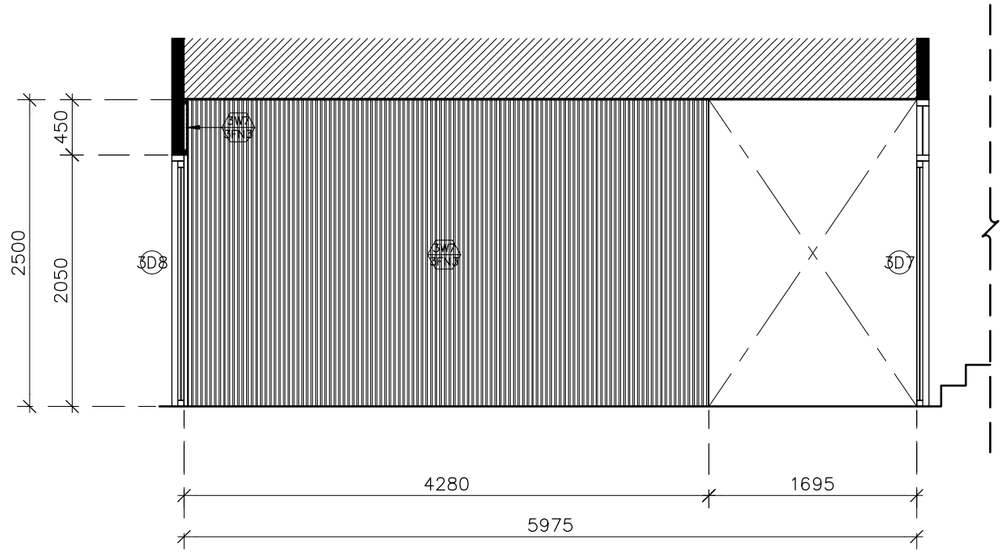

รูปด้าน–5 1:50

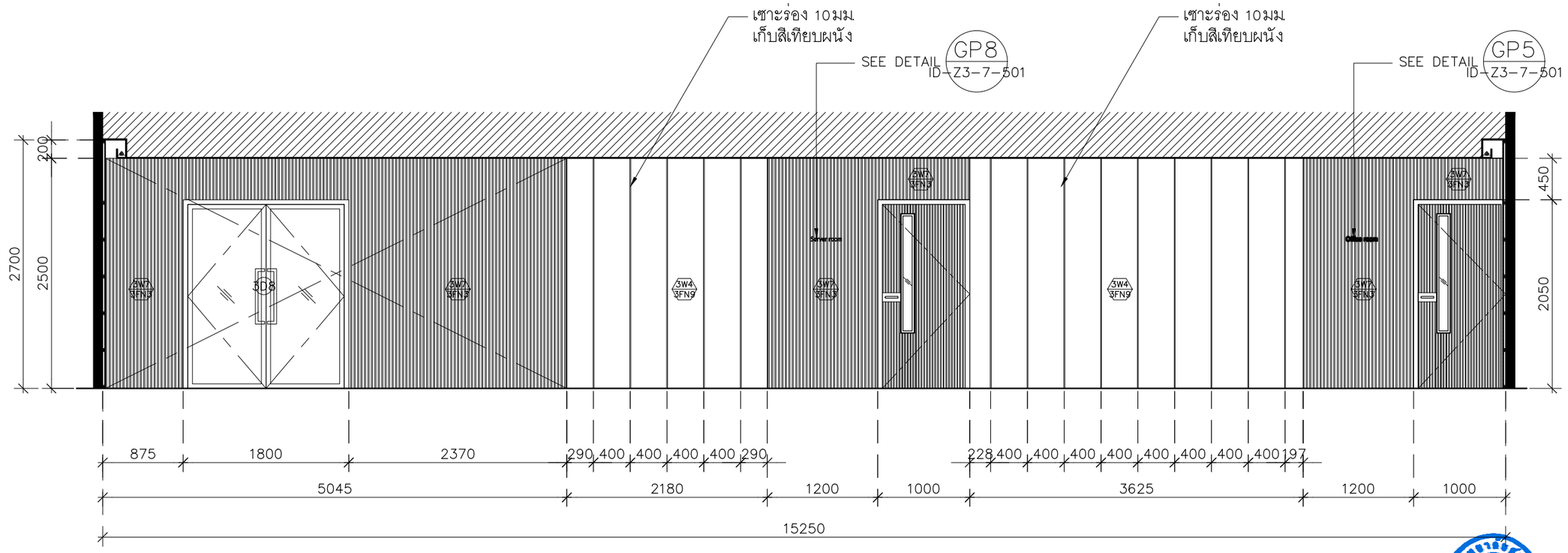

รูปด้าน–6 1:50

มหาวิทยาลัยสวนดุสิต

iP-ARCHTIST CO., LTD.
email: ip.archtist@gmail.com , visit us: www.facebook.com/ip-archtist
mobile: +66(0)865428006, +66(0)834428844

โครงการ :
ปรับปรุงห้องประชุมและห้องเรียนรวมชั้น 4 อาคารวิทยบริการ แขวงดุสิต เขตดุสิต กรุงเทพมหานคร (ส่วนห้องประชุมเป็นน้อย)

สถานที่ก่อสร้าง :
มหาวิทยาลัยสวนดุสิต แขวงดุสิต เขตดุสิต กรุงเทพมหานคร

เจ้าของโครงการ :
มหาวิทยาลัยสวนดุสิต

สถาปนิก :
นายณัฐภูมิ ประไพบูลย์ ส-สถ. 3221
น.ส.ณัฐกานต์ พลหาญ ภ.-สถ. 20761
-

มัณฑนากร :
-
-

วิศวกรโครงสร้าง :
-
-

วิศวกรไฟฟ้า :
-
-

วิศวกรเครื่องกล :
-
-

วิศวกรสิ่งแวดล้อม :
-
-

คณะกรรมการจัดทำแบบรูปรายการงานก่อสร้าง :
นายชาคริช รอดอำพัน ประธานกรรมการ
นายณัฐภูมิ ประไพบูลย์ กรรมการ
นายกิตติ์ พรมแสง กรรมการและเลขานุการ

การแก้ไข

ลำดับ	รายละเอียด	วันที่

ชื่อแบบ : โถงทางเดิน
รูปด้าน 5,6

เลขที่โครงการ :	2021-13
เขียนแบบ โดย :	iP
ตรวจสอบ โดย :	-
วันที่ :	03/03/2023
มาตราส่วน A3 :	1:50

แบบเลขที่ :
ID–Z3–7–203

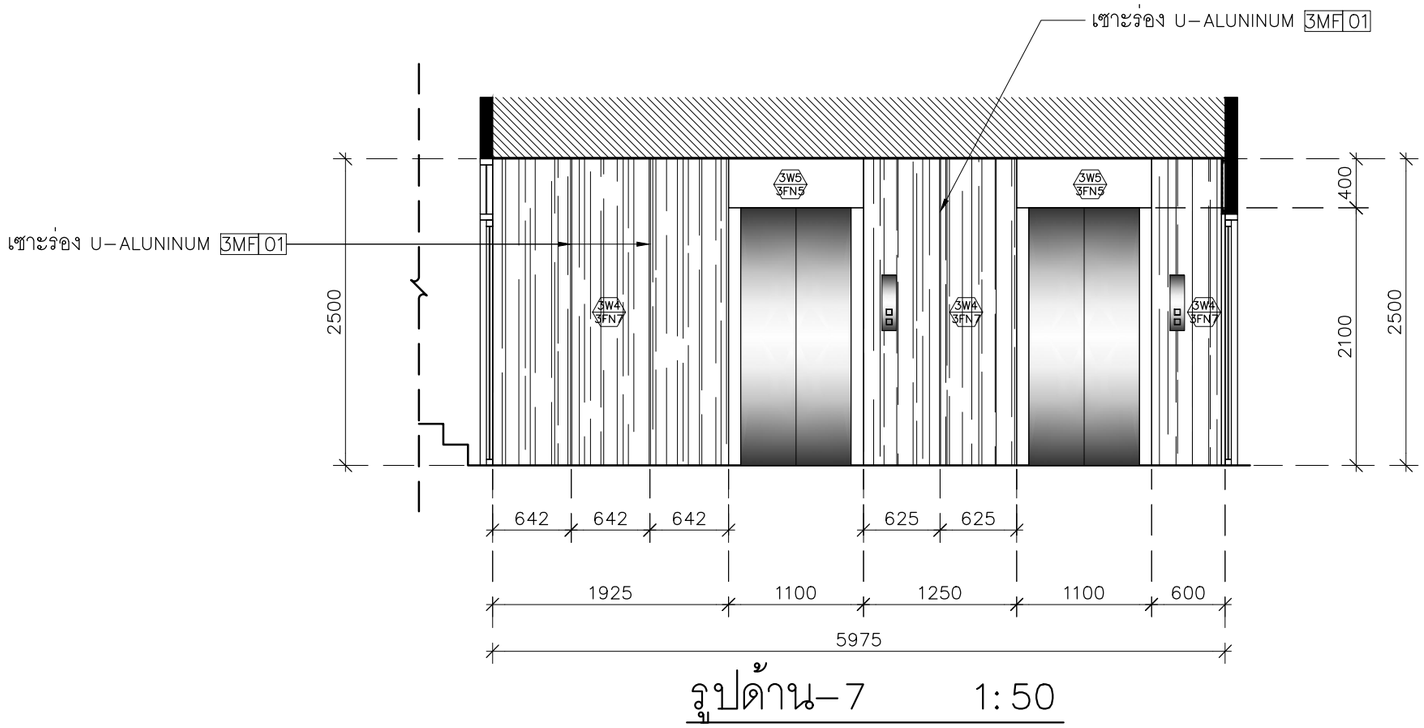

รูปด้าน–7 1:50

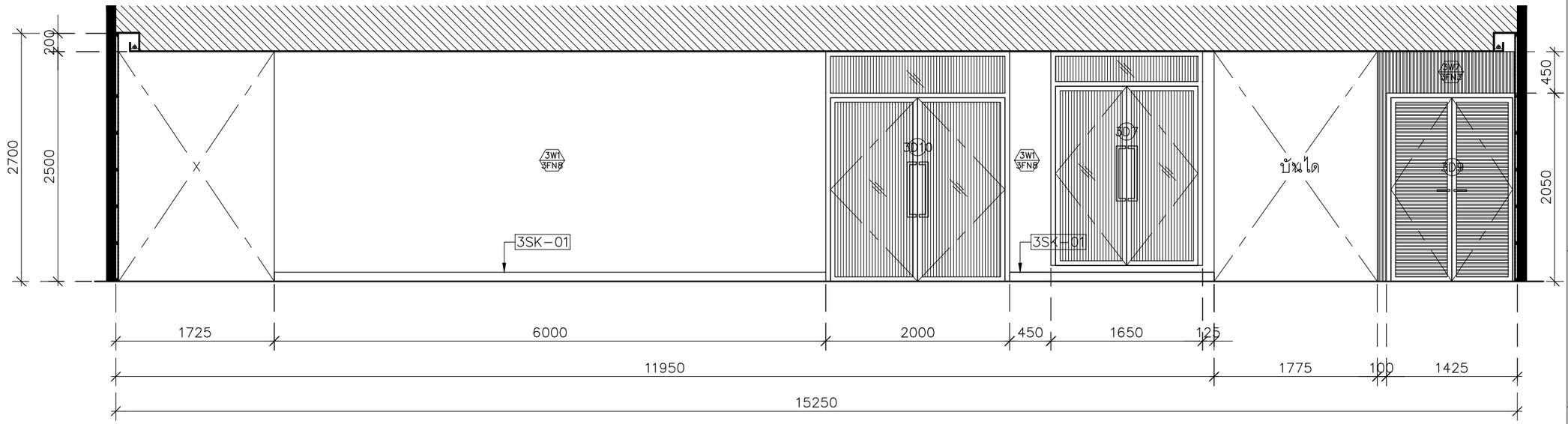

รูปด้าน–8 1:50

มหาวิทยาลัยสวนดุสิต

iP-ARCHTIST CO., LTD.
email: ip.archtist@gmail.com , visit us: www.facebook.com/ip-archtist
mobile: +66(0)865428006, +66(0)834428844

โครงการ :
ปรับปรุงห้องประชุมและห้องเรียนรวมชั้น 4 อาคารวิทยบริการ แขวงดุสิต เขตดุสิต กรุงเทพมหานคร (ส่วนห้องประชุมเป็นน้อย)

สถานที่ก่อสร้าง :
มหาวิทยาลัยสวนดุสิต แขวงดุสิต เขตดุสิต กรุงเทพมหานคร

เจ้าของโครงการ :
มหาวิทยาลัยสวนดุสิต

สถาปนิก :
นายณัฐภูมิ ประไพบูลย์ ส-สถ. 3221
น.ส.ณัฐกานต์ พลหาญ ภ.-สถ. 20761
-

มัณฑนากร :
-
-

วิศวกรโครงสร้าง :
-
-

วิศวกรไฟฟ้า :
-
-

วิศวกรเครื่องกล :
-
-

วิศวกรสิ่งแวดล้อม :
-
-

คณะกรรมการจัดทำแบบรูปรายการงานก่อสร้าง :
นายชาคริช รอดอำพัน ประธานกรรมการ
นายณัฐภูมิ ประไพบูลย์ กรรมการ
นายกิตติ์ พรมแสง กรรมการและเลขานุการ

การแก้ไข

ลำดับ	รายละเอียด	วันที่

ชื่อแบบ : โถงทางเดิน
รูปด้าน 7,8

เลขที่โครงการ :	2021-13
เขียนแบบ โดย :	iP
ตรวจสอบ โดย :	-
วันที่ :	03/03/2023
มาตราส่วน A3 :	1:50
แบบเลขที่ :	ID–Z3–7–204

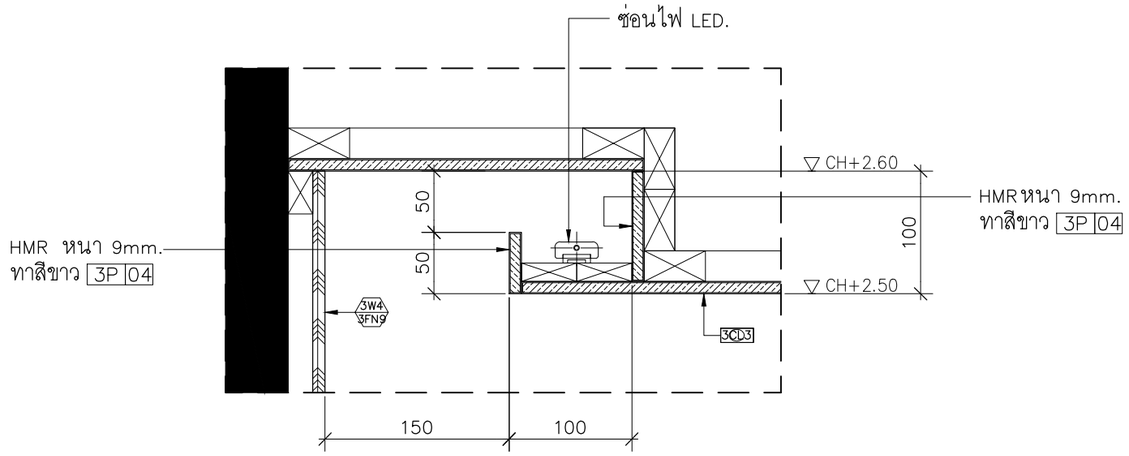

แบบขยาย– A 1: 5

SDUSP

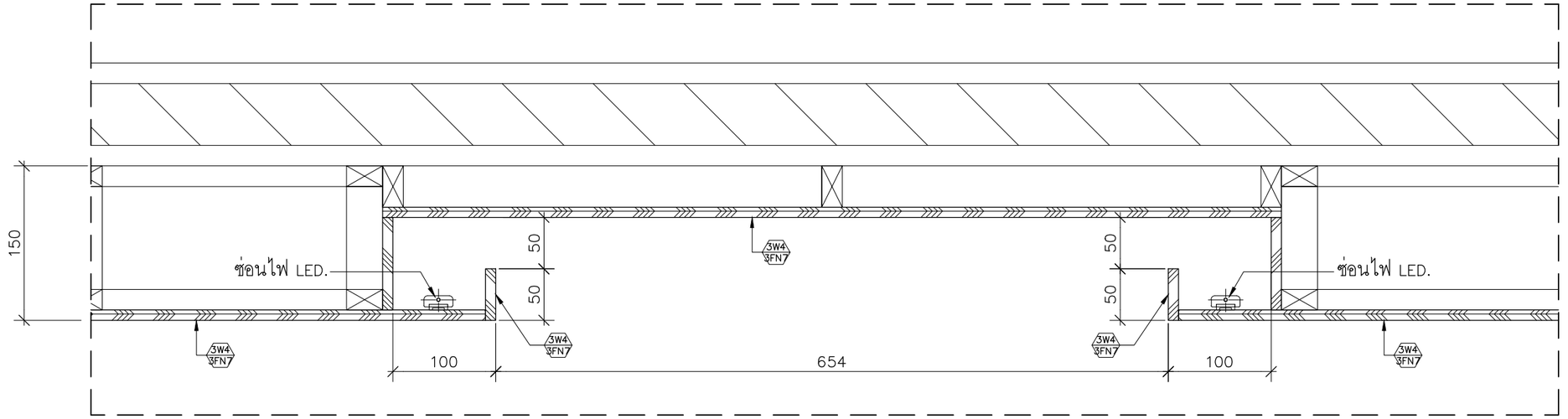

แบบขยาย–B 1: 5

SDUSP

มหาวิทยาลัยสวนดุสิต

iP-ARCHTIST CO., LTD.

email: ip.archtist@gmail.com , visit us: www.facebook.com/ip-archtist
mobile: +66(0)865428006, +66(0)834428844

โครงการ :

ปรับปรุงห้องประชุมและห้องเรียนรวมชั้น 4 อาคารวิทยบริการ แขวงดุสิต เขตดุสิต กรุงเทพมหานคร (ส่วนห้องประชุมปีนน้อย)

สถานที่ก่อสร้าง :

มหาวิทยาลัยสวนดุสิต แขวงดุสิต เขตดุสิต กรุงเทพมหานคร

เจ้าของโครงการ :

มหาวิทยาลัยสวนดุสิต

สถาปนิก :

นายณัฐภูมิ ประไพบูลย์ ส-สถ. 3221
น.ส.ณัฐกานต์ พลหาญ ภ.-สถ. 20761
-

มัณฑนากร :

-
-

วิศวกรโครงสร้าง :

-
-

วิศวกรไฟฟ้า :

-
-

วิศวกรเครื่องกล :

-
-

วิศวกรสิ่งแวดล้อม :

-
-

คณะกรรมการจัดทำแบบรูปรายการงานก่อสร้าง :

นายชาคริช รอดอำพัน ประธานกรรมการ
นายณัฐภูมิ ประไพบูลย์ กรรมการ
นายกิตติ์ พรมแสง กรรมการและเลขานุการ

การแก้ไข

ลำดับ	รายละเอียด	วันที่

ชื่อแบบ : โถงทางเดิน
แบบขยาย A,B

เลขที่โครงการ :	2021-13
เขียนแบบ โดย :	iP
ตรวจสอบ โดย :	-
วันที่ :	03/03/2023
มาตราส่วน A3 :	1: 5
แบบเลขที่ :	ID–Z3–301

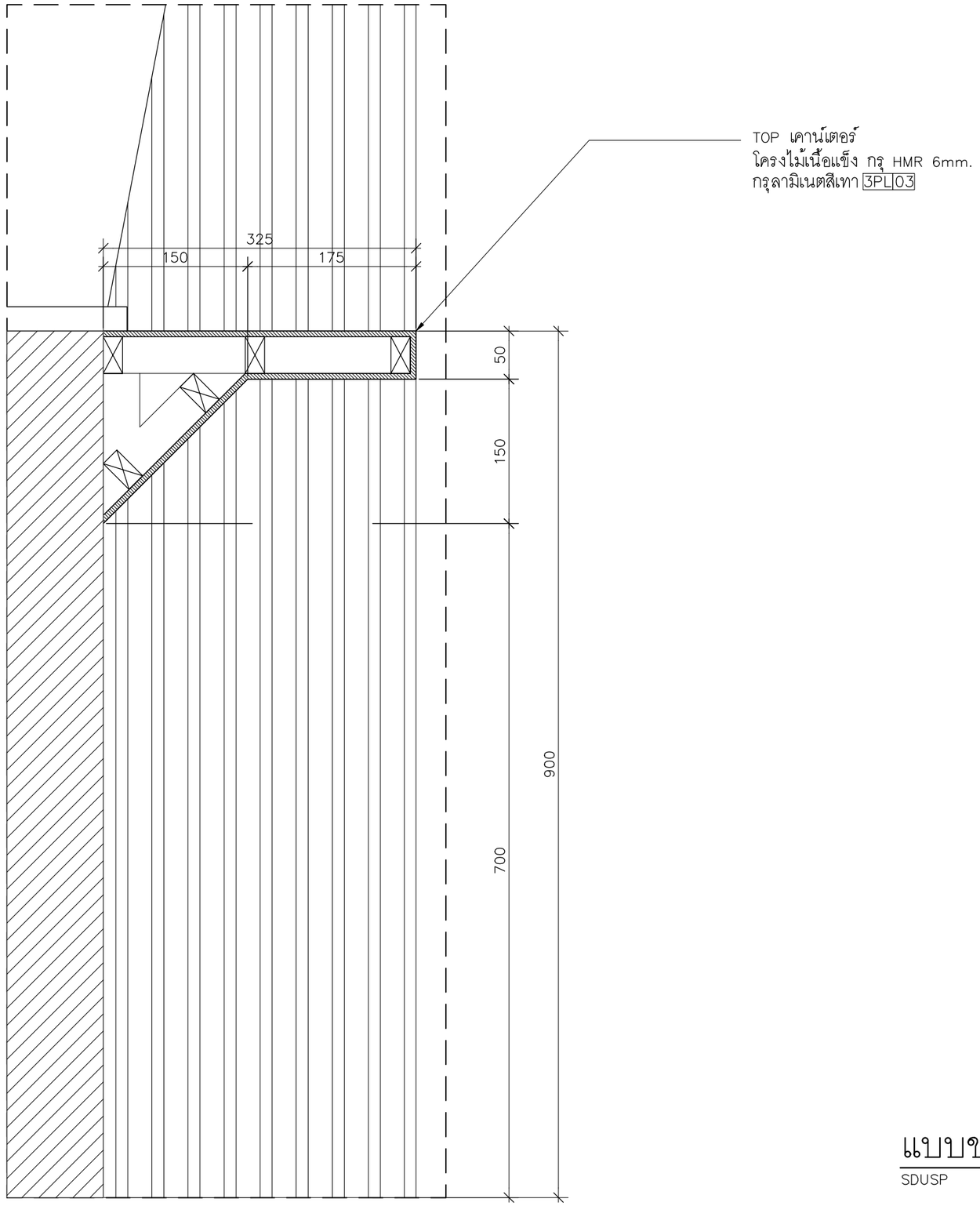

แบบขยาย–C 1:5

SDUSP

มหาวิทยาลัยสวนดุสิต

iP-ARCHTIST CO., LTD.
email: ip.archtist@gmail.com , visit us: www.facebook.com/ip-archtist
mobile: +66(0)865428006, +66(0)834428844

โครงการ :

ปรับปรุงห้องประชุมและห้องเรียนรวมชั้น 4 อาคารวิทยบริการ แขวงดุสิต เขตดุสิต กรุงเทพมหานคร (ส่วนห้องประชุมปีนน้อย)

สถานที่ก่อสร้าง :

มหาวิทยาลัยสวนดุสิต แขวงดุสิต เขตดุสิต กรุงเทพมหานคร

เจ้าของโครงการ :

มหาวิทยาลัยสวนดุสิต

สถาปนิก :

นายณัฐภูมิ ประไพบูลย์ ส-สถ. 3221
น.ส.ณัฐกานต์ พลหาญ ภ.-สถ. 20761
-

มัณฑนากร :

-
-

วิศวกรโครงสร้าง :

-
-

วิศวกรไฟฟ้า :

-
-

วิศวกรเครื่องกล :

-
-

วิศวกรสิ่งแวดล้อม :

-
-

คณะกรรมการจัดทำแบบรูปรายการงานก่อสร้าง :

นายชาคริช รอดอำพัน ประธานกรรมการ
นายณัฐภูมิ ประไพบูลย์ กรรมการ
นายกิตติ์ พรมแสง กรรมการและเลขานุการ

การแก้ไข

ลำดับ	รายละเอียด	วันที่

ชื่อแบบ : โถงทางเดิน
แบบขยาย C

เลขที่โครงการ :	2021-13
เขียนแบบ โดย :	iP
ตรวจสอบ โดย :	-
วันที่ :	03/03/2023
มาตราส่วน A3 :	1:5
แบบเลขที่ :	ID–Z3–302

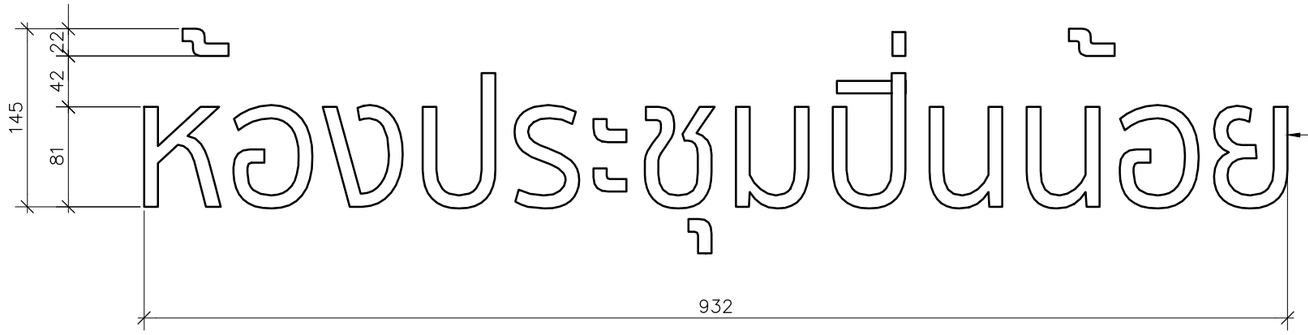

ตัวอักษรสแตนเลส HL ยกขอบ 1.5CM.
ซ่อนไฟออกหลัง 4000K.
FONT: Thaisans neue
หมายเหตุ: ข้อความรอสรุปไฟล์.AI
ก่อนกำเนินการผลิต

แบบขยาย GP1 1:5

SDUSP



ตัวอักษรสแตนเลส HL
ยกขอบ 1.5CM.
FONT: Thaisans neue
หมายเหตุ: ข้อความรอสรุปไฟล์.AI
ก่อนกำเนินการผลิต

แบบขยาย GP2 1:5

SDUSP



ตัวอักษรสแตนเลส HL
ยกขอบ 1.5CM.
FONT: Thaisans neue
หมายเหตุ: ข้อความรอสรุปไฟล์.AI
ก่อนกำเนินการผลิต

แบบขยาย GP3 1:5

SDUSP



ตัวอักษรสแตนเลส HL
ยกขอบ 1.5CM.
FONT: Thaisans neue
หมายเหตุ: ข้อความรอสรุปไฟล์.AI
ก่อนกำเนินการผลิต

แบบขยาย GP4 1:5

SDUSP



ตัวอักษรสแตนเลส HL
ยกขอบ 1.5CM.
FONT: Thaisans neue
หมายเหตุ: ข้อความรอสรุปไฟล์.AI
ก่อนกำเนินการผลิต

แบบขยาย GP5 1:5

SDUSP

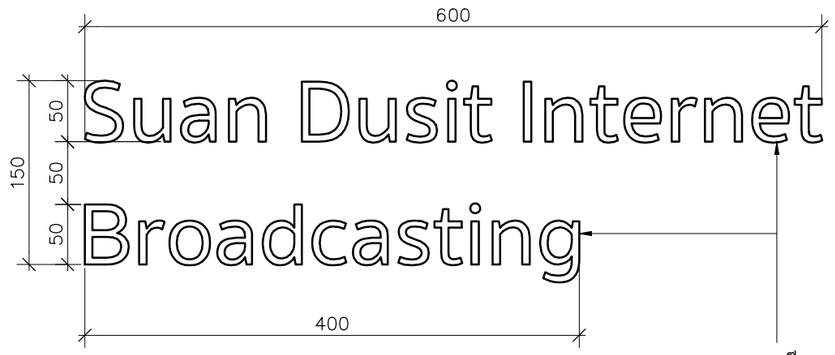

ตัวอักษรสติ๊กเกอร์ DIE-CUT สีขาว
FONT: Thaisans neue
หมายเหตุ: ข้อความรอสรุปไฟล์.AI
ก่อนกำเนินการผลิต

แบบขยาย GP6 1:5

SDUSP

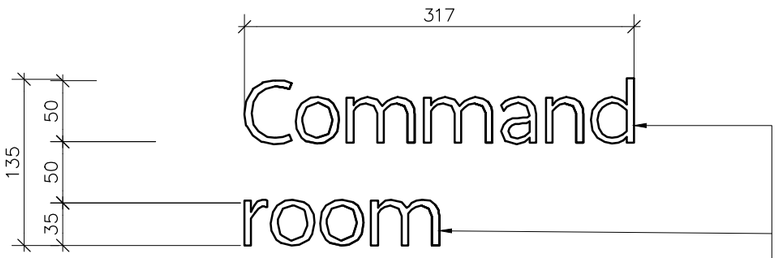

ตัวอักษรสติ๊กเกอร์ DIE-CUT สีขาว
FONT: Thaisans neue
หมายเหตุ: ข้อความรอสรุปไฟล์.AI
ก่อนกำเนินการผลิต

แบบขยาย GP6.1 1:5

SDUSP

มหาวิทยาลัยสวนดุสิต

iP-ARCHTIST CO., LTD.
email: ip.archtist@gmail.com , visit us: www.facebook.com/ip-archtist
mobile: +66(0)865428006, +66(0)834428844

โครงการ :
ปรับปรุงห้องประชุมและห้องเรียนรวมชั้น 4 อาคารวิทยบริการ แขวงดุสิต เขตดุสิต กรุงเทพมหานคร (ส่วนห้องประชุมปิ่นน้อย)

สถานที่ก่อสร้าง :
มหาวิทยาลัยสวนดุสิต แขวงดุสิต เขตดุสิต กรุงเทพมหานคร

เจ้าของโครงการ :
มหาวิทยาลัยสวนดุสิต

สถาปนิก :
นายณัฐภูมิ ประไพบูลย์ ส-สถ. 3221
น.ส.ณัฐกานต์ พลหาญ ภ.-สถ. 20761
-

มัณฑนากร :
-
-

วิศวกรโครงสร้าง :
-
-

วิศวกรไฟฟ้า :
-
-

วิศวกรเครื่องกล :
-
-

วิศวกรสิ่งแวดล้อม :
-
-

คณะกรรมการจัดทำแบบรูปรายการงานก่อสร้าง :
นายชาคริช รอดอำพัน ประธานกรรมการ
นายณัฐภูมิ ประไพบูลย์ กรรมการ
นายกิตติ์ พรมแสง กรรมการและเลขานุการ

การแก้ไข

ลำดับ	รายละเอียด	วันที่

ชื่อแบบ แบบขยาย GP1-GP6

เลขที่โครงการ :	2021-13
เขียนแบบ โดย :	iP
ตรวจสอบ โดย :	-
วันที่ :	03/03/2023
มาตราส่วน A3 :	
แบบเลขที่ :	ID-Z3-501



แบบขยาย GP7 1:5

SDUSP

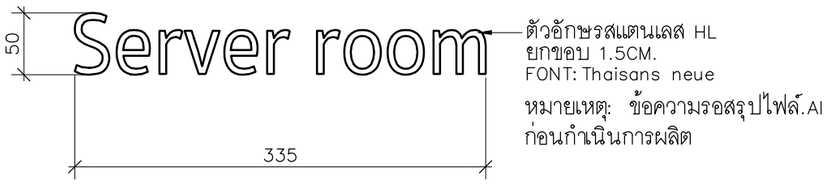

แบบขยาย GP8 1:5

SDUSP



มหาวิทยาลัยสวนดุสิต

iP-ARCHTIST CO., LTD.

email: ip.archtist@gmail.com , visit us: www.facebook.com/ip-archtist

mobile: +66(0)865428006, +66(0)834428844

โครงการ :

ปรับปรุงห้องประชุมและห้องเรียนรวมชั้น 4 อาคารวิทยบริการ แขวงดุสิต เขตดุสิต กรุงเทพมหานคร (ส่วนห้องประชุมปีนน้อย)

สถานที่ก่อสร้าง :

มหาวิทยาลัยสวนดุสิต แขวงดุสิต เขตดุสิต กรุงเทพมหานคร

เจ้าของโครงการ :

มหาวิทยาลัยสวนดุสิต

สถาปนิก :

นายณัฐภูมิ ประไพบูลย์ ส-สถ. 3221

น.ส.ณัฐกานต์ พลหาญ ภ.-สถ. 20761

-

มัณฑนากร :

-

-

วิศวกรโครงสร้าง :

-

-

วิศวกรไฟฟ้า :

-

-

วิศวกรเครื่องกล :

-

-

วิศวกรสิ่งแวดล้อม :

-

-

คณะกรรมการจัดทำแบบรูปรายการงานก่อสร้าง :

นายชาคริช รอดอำพัน ประธานกรรมการ

นายณัฐภูมิ ประไพบูลย์ กรรมการ

นายกิตติ์ พรมแสง กรรมการและเลขานุการ

การแก้ไข

ลำดับ	รายละเอียด	วันที่

ชื่อแบบ แบบขยาย GP7–GP8

เลขที่โครงการ :	2021-13
เขียนแบบ โดย :	iP
ตรวจสอบ โดย :	-
วันที่ :	03/03/2023
มาตราส่วน A3 :	
แบบเลขที่ :	ID–Z3–502

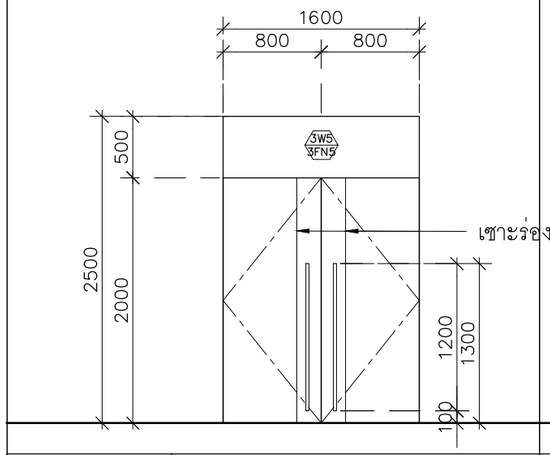

หมายเลขประตู/ตำแหน่ง	ประตู 3D1
ชนิดประตู	ประตูบานเปิดคู่
วงกบ	อลูมิเนียม อบสีดำ ซ่อนในผนัง
ลักษณะบาน/กรอบบาน	โครงไม้เนื้อแข็งใส่ฉนวนกันเสียงกรุไม้อัด ปิดทับด้วยลามิเนต 3PL01 ความหนารวมไม่ต่ำกว่า 60mm. พร้อมขอบยางและระบบกันเสียงครบชุด
บานพับ/รางเลื่อน	บานพับพร้อมโช๊คอัพ
ชุดอุปกรณ์ล็อค	ครบชุดตามมาตรฐานผู้ผลิต
มือจับ	สแตนเลสHLสีดำ ทรงกระบอกยาว 120cm
อุปกรณ์	–

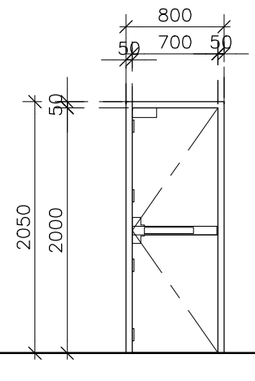

หมายเลขประตู/ตำแหน่ง	ประตู 3D2
ชนิดประตู	ประตูบานเปิดเดียว
วงกบ	เหล็กทำสี POWDER COATระบุภายหลัง พร้อมยางกันควันโดยรอบ
ลักษณะบาน/กรอบบาน	เหล็กทำสี POWDER COATระบุภายหลัง –
บานพับ/รางเลื่อน	บานพับพร้อมโช๊คอัพ
ชุดอุปกรณ์ล็อค	ครบชุดตามมาตรฐานผู้ผลิต
มือจับ	มือจับแบบก้านผลัก
อุปกรณ์	–

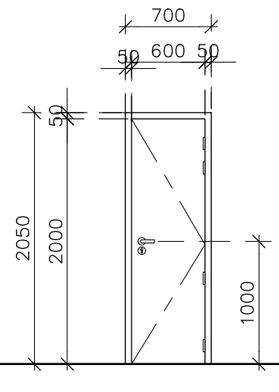

หมายเลขประตู/ตำแหน่ง	ประตู 3D3
ชนิดประตู	ประตูบานเปิดเดียว
วงกบ	ไม้เนื้อแข็ง ทาสีดำ
ลูกฟัก	–
ลักษณะบาน/กรอบบาน	โครงไม้เนื้อแข็งใส่ฉนวนกันเสียงกรุไม้อัด ปิดทับด้วยลามิเนตสีดำ 3PL01
บานพับ/รางเลื่อน	สแตเลส 4''x3'' 2mm.(ติดตั้ง4อัน/บาน)
ชุดอุปกรณ์ล็อค	ครบชุดตามมาตรฐานผู้ผลิต
มือจับ	มือจับก้านโยกสแตนเลส HL
อุปกรณ์	–

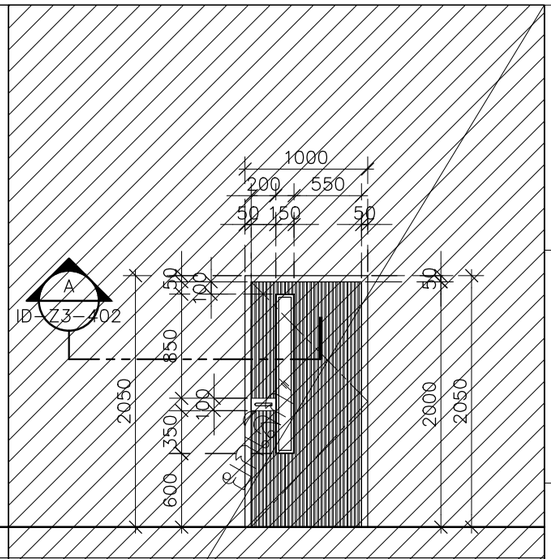

หมายเลขประตู/ตำแหน่ง	ประตู 3D4
ชนิดประตู	ประตูบานเปิดเดียว
วงกบ	ไม้เนื้อแข็ง ทาสีระบุภายหลัง
ลูกฟัก	กระจกใส 5mm.
ลักษณะบาน/กรอบบาน	โครงไม้เนื้อแข็งกรุ HMR 9mm.เซาะร่องพ่นสี ระบุภายหลัง
บานพับ/รางเลื่อน	สแตเลส 4''x3'' 2mm.(ติดตั้ง4อัน/บาน) พร้อมโช๊คอัพแขนสไลด์
ชุดอุปกรณ์ล็อค	ครบชุดตามมาตรฐานผู้ผลิต
มือจับ	มือจับก้านโยกสแตนเลส HL

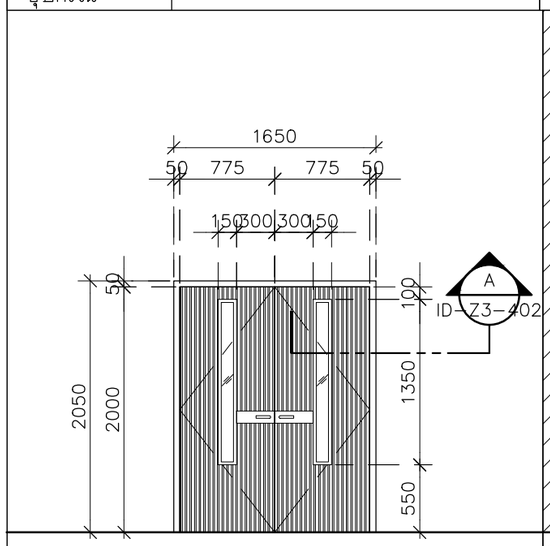

หมายเลขประตู/ตำแหน่ง	ประตู 3D5
ชนิดประตู	ประตูบานเปิดคู่
วงกบ	ไม้เนื้อแข็ง ทาสีระบุภายหลัง
ลูกฟัก	กระจกใส 5mm.
ลักษณะบาน/กรอบบาน	โครงไม้เนื้อแข็งกรุ HMR 9mm.เซาะร่องพ่นสี ระบุภายหลัง
บานพับ/รางเลื่อน	สแตเลส 4''x3'' 2mm.(ติดตั้ง4อัน/บาน) พร้อมโช๊คอัพแขนสไลด์
ชุดอุปกรณ์ล็อค	ครบชุดตามมาตรฐานผู้ผลิต
มือจับ	มือจับก้านโยกสแตนเลส HL

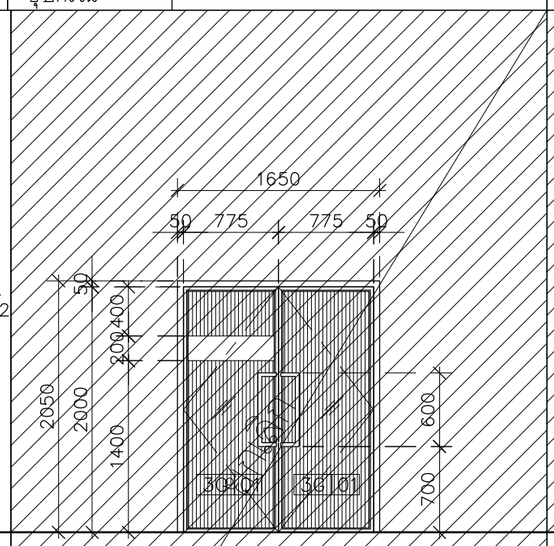

หมายเลขประตู/ตำแหน่ง	ประตู 3D6
ชนิดประตู	ประตูบานสวิงคู่
วงกบ	อลูมิเนียม สีธรรมชาติ
ลูกฟัก	กระจกลามิเนต 3+3mm. ฟิล์มใสภายนอกติดฟิล์มลายทาง 3G01
ลักษณะบาน/กรอบบาน	อลูมิเนียม สีธรรมชาติ
บานพับ/รางเลื่อน	โช๊คอัพบานสวิง พร้อมอุปกรณ์ครบชุด
ชุดอุปกรณ์ล็อค	ครบชุดตามมาตรฐานผู้ผลิต
มือจับ	สแตนเลส HL ยาว 600mm.
อุปกรณ์	–

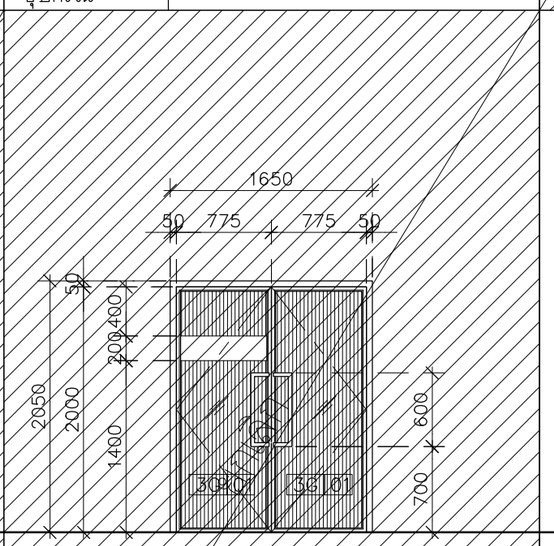

หมายเลขประตู/ตำแหน่ง	ประตู 3D6.1
ชนิดประตู	ประตูบานสวิงคู่
วงกบ	อลูมิเนียม สีธรรมชาติ
ลูกฟัก	กระจกลามิเนต 3+3mm. ฟิล์มใสภายนอกติดฟิล์มลายทาง 3G01
ลักษณะบาน/กรอบบาน	อลูมิเนียม สีธรรมชาติ
บานพับ/รางเลื่อน	โช๊คอัพบานสวิง พร้อมอุปกรณ์ครบชุด
ชุดอุปกรณ์ล็อค	ครบชุดตามมาตรฐานผู้ผลิต
มือจับ	สแตนเลส HL ยาว 600mm.
อุปกรณ์	–

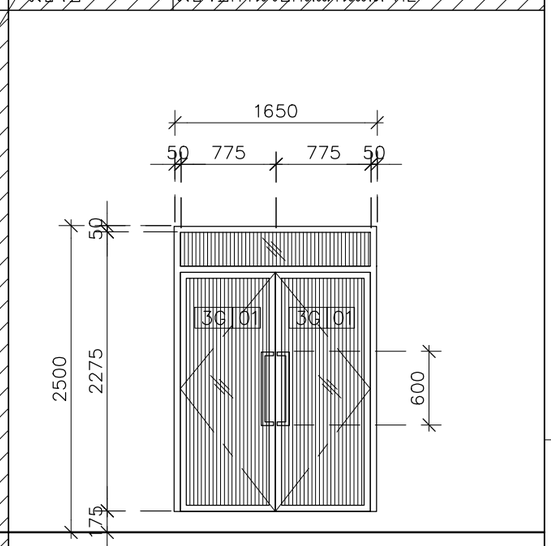

หมายเลขประตู/ตำแหน่ง	ประตู 3D7
ชนิดประตู	ประตูบานสวิงคู่
วงกบ	อลูมิเนียม สีธรรมชาติ
ลูกฟัก	กระจกลามิเนต 3+3mm. ฟิล์มใสภายนอกติดฟิล์มลายทาง 3G01
ลักษณะบาน/กรอบบาน	อลูมิเนียม สีธรรมชาติ
บานพับ/รางเลื่อน	โช๊คอัพบานสวิง พร้อมอุปกรณ์ครบชุด
ชุดอุปกรณ์ล็อค	ครบชุดตามมาตรฐานผู้ผลิต
มือจับ	สแตนเลส HL ยาว 600mm.
อุปกรณ์	–

มหาวิทยาลัยสวนดุสิต

iP-ARCHTIST CO., LTD.
email: ip.archtist@gmail.com , visit us: www.facebook.com/ip-archtist
mobile: +66(0)865428006, +66(0)834428844

โครงการ :
ปรับปรุงห้องประชุมและห้องเรียนรวมชั้น 4 อาคารวิทยบริการ แขวงดุสิต เขตดุสิต กรุงเทพมหานคร (ส่วนห้องประชุมปีนน้อย)

สถานที่ก่อสร้าง :
มหาวิทยาลัยสวนดุสิต แขวงดุสิต เขตดุสิต กรุงเทพมหานคร

เจ้าของโครงการ :
มหาวิทยาลัยสวนดุสิต

สถาปนิก :
นายณัฐภูมิ ประไพบูลย์ ส-สถ. 3221
น.ส.ณัฐกานต์ พลหาญ ภ.-สถ. 20761
-

มัณฑนากร :
-
-

วิศวกรโครงสร้าง :
-
-

วิศวกรไฟฟ้า :
-
-

วิศวกรเครื่องกล :
-
-

วิศวกรสิ่งแวดล้อม :
-
-

คณะกรรมการจัดทำแบบรูปรายการงานก่อสร้าง :
นายชาคริช รอดอำพัน ประธานกรรมการ
นายณัฐภูมิ ประไพบูลย์ กรรมการ
นายกิติติ์ พรมแสง กรรมการและเลขานุการ

การแก้ไข

ลำดับ	รายละเอียด	วันที่

ชื่อแบบ :
แบบขยายประตูหน้าต่าง 1

เลขที่โครงการ :	2021-13
เขียนแบบ โดย :	iP
ตรวจสอบ โดย :	-
วันที่ :	03/03/2023
มาตราส่วน A3 :	1: 50
แบบเลขที่ :	ID-Z3-401

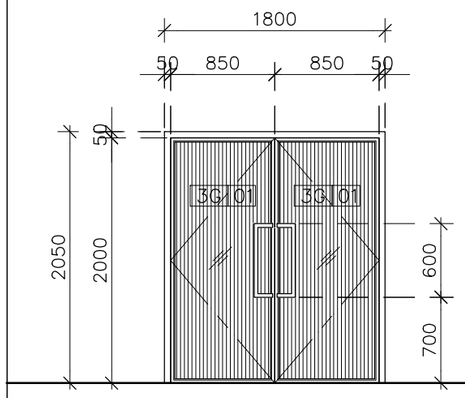

หมายเลขประตู/ต้นหน่ง	ประตู 3D8
ชนิดประตู	ประตูบานสวิงคู่
วงกบ	อลูมิเนียม สีธรรมชาติ
ลูกฟัก	กระจกลามิเนต 3+3mm. ฟิล์มใส ภายนอกติดฟิล์มลายทาง 3G 01
ลักษณะบาน/กรอบบาน	อลูมิเนียม สีธรรมชาติ
บานพับ/รางเลื่อน	โช๊คอัพบานสวิง พร้อมอุปกรณ์ครบชุด
ชุดอุปกรณ์ล็อค	ครบชุดตามมาตรฐานผู้ผลิต
มือจับ	สแตนเลส HL ยาว 600mm.
อุปกรณ์	–

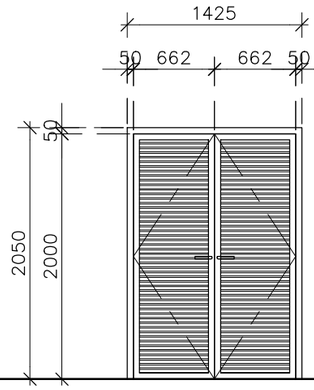

หมายเลขประตู/ต้นหน่ง	ประตู 3D9
ชนิดประตู	ประตูบานเปิดคู่
วงกบ	อลูมิเนียมสีธรรมชาติ
ลูกฟัก	–
ลักษณะบาน/กรอบบาน	กรอบบานอลูมิเนียม ลูกฟักบานเกล็ดอลูมิเนียม สีธรรมชาติ
บานพับ/รางเลื่อน	สแตเลส 4"x3" 2mm.(ติดตั้ง4อัน/บาน)
ชุดอุปกรณ์ล็อค	ครบชุดตามมาตรฐานผู้ผลิต
มือจับ	มือจับก้านโยกสแตนเลส HL
อุปกรณ์	–

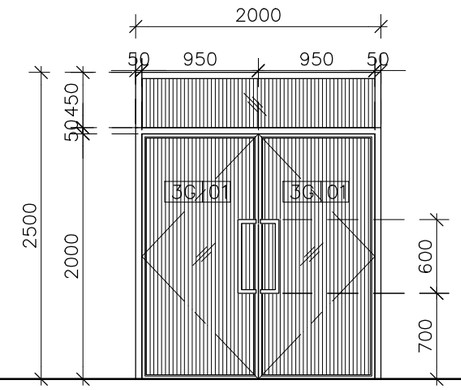

หมายเลขประตู/ต้นหน่ง	ประตู 3D10
ชนิดประตู	ประตูบานสวิงคู่
วงกบ	อลูมิเนียม สีธรรมชาติ
ลูกฟัก	กระจกลามิเนต 3+3mm. ฟิล์มใส ภายนอกติดฟิล์มลายทาง 3G 01
ลักษณะบาน/กรอบบาน	อลูมิเนียม สีธรรมชาติ
บานพับ/รางเลื่อน	โช๊คอัพบานสวิง พร้อมอุปกรณ์ครบชุด
ชุดอุปกรณ์ล็อค	ครบชุดตามมาตรฐานผู้ผลิต
มือจับ	สแตนเลส HL ยาว 600mm.
อุปกรณ์	–

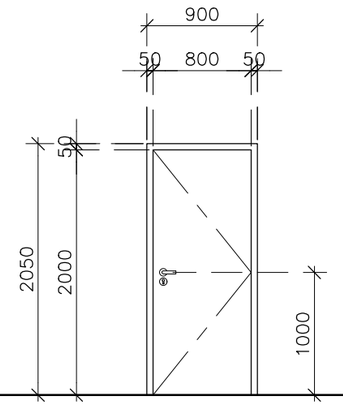

หมายเลขประตู/ต้นหน่ง	ประตู 3D11
ชนิดประตู	ประตูบานเปิดเดี่ยว
วงกบ	ไม้เนื้อแข็ง ทาสีระบุภายหลัง
ลูกฟัก	–
ลักษณะบาน/กรอบบาน	โครงไม้เนื้อแข็งกรุไม้อัด ปิดทับด้วยลามิเนต ระบุรุ่นภายหลัง
บานพับ/รางเลื่อน	สแตเลส 4"x3" 2mm.(ติดตั้ง4อัน/บาน)
ชุดอุปกรณ์ล็อค	ครบชุดตามมาตรฐานผู้ผลิต
มือจับ	มือจับก้านโยกสแตนเลส HL
อุปกรณ์	–

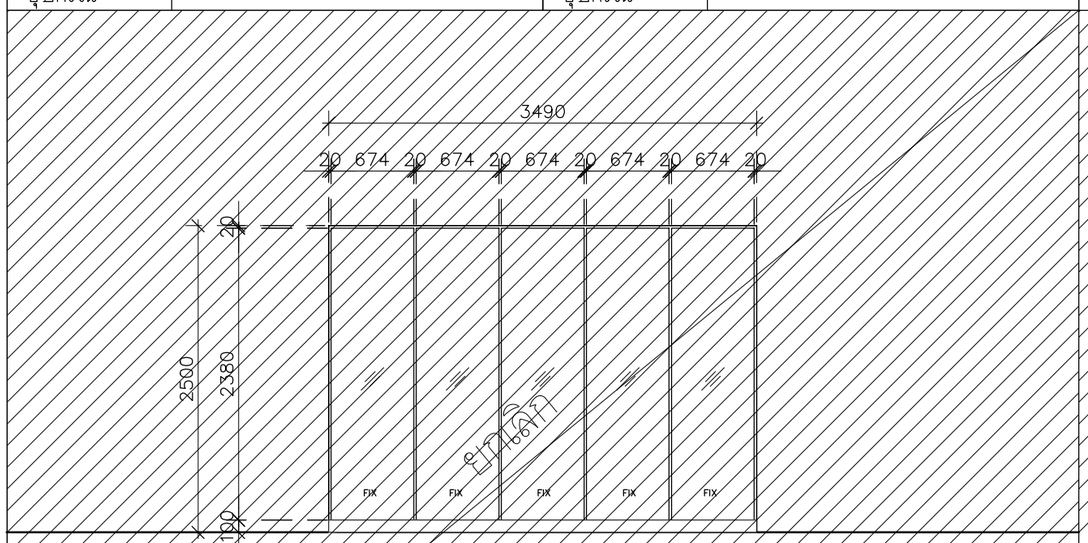

หมายเลขประตู/ต้นหน่ง	หน้าต่าง 3W1
ชนิดประตู	ช่องแสงติดตาย
วงกบ	อลูมิเนียม สีธรรมชาติ
ลูกฟัก	กระจกลามิเนต 3+3mm. ฟิล์มใส
ลักษณะบาน/กรอบบาน	อลูมิเนียม สีธรรมชาติ
บานพับ/รางเลื่อน	–
ชุดอุปกรณ์ล็อค	–
มือจับ	–
อุปกรณ์	–

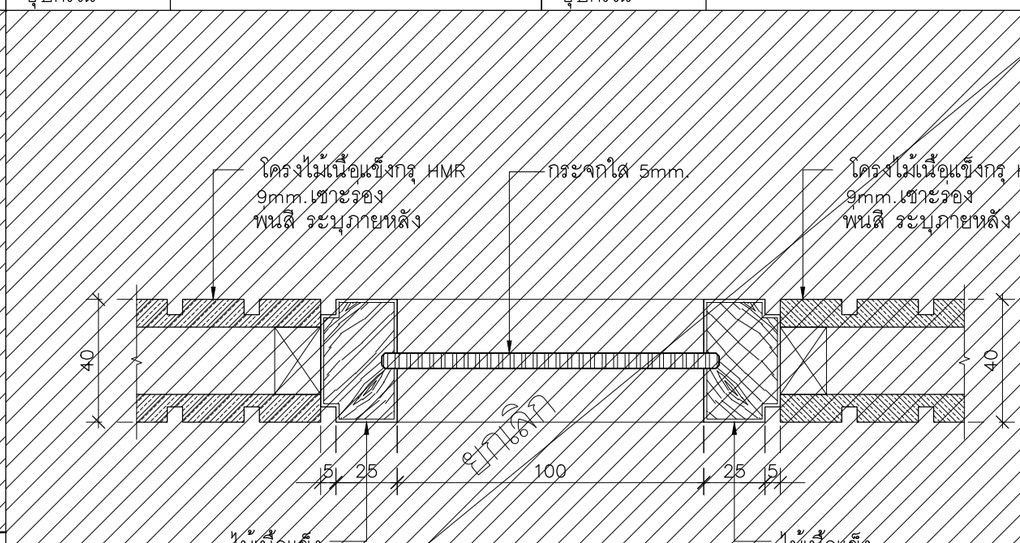

แบบขยาย–A 1: 2

มหาวิทยาลัยสวนดุสิต

iP-ARCHTIST CO., LTD.
email: ip.archtist@gmail.com , visit us: www.facebook.com/ip-archtist
mobile: +66(0)865428006, +66(0)834428844

โครงการ :
ปรับปรุงห้องประชุมและห้องเรียนรวมชั้น 4 อาคารวิทยบริการ แขวงดุสิต เขตดุสิต กรุงเทพมหานคร (ส่วนห้องประชุมปีนน้อย)

สถานที่ก่อสร้าง :
มหาวิทยาลัยสวนดุสิต แขวงดุสิต เขตดุสิต กรุงเทพมหานคร

เจ้าของโครงการ :
มหาวิทยาลัยสวนดุสิต

สถาปนิก :
นายณัฐภูมิ ประไพบูลย์ ส-สถ. 3221
น.ส.ณัฐกานต์ พลหาญ ภ.-สถ. 20761
-

มัณฑนากร :
-
-

วิศวกรโครงสร้าง :
-
-

วิศวกรไฟฟ้า :
-
-

วิศวกรเครื่องกล :
-
-

วิศวกรสิ่งแวดล้อม :
-
-

คณะกรรมการจัดทำแบบรูปรายการงานก่อสร้าง :
นายชาคริช รอดอำพัน ประธานกรรมการ
นายณัฐภูมิ ประไพบูลย์ กรรมการ
นายกิตติ์ พรมแสง กรรมการและเลขานุการ

การแก้ไข

ลำดับ	รายละเอียด	วันที่

ชื่อแบบ :
แบบขยายประตูหน้าต่าง 1

เลขที่โครงการ :	2021-13
เขียนแบบ โดย :	iP
ตรวจสอบ โดย :	-
วันที่ :	03/03/2023
มาตราส่วน A3 :	1:50
แบบเลขที่ :	ID–Z3–402

สารบัญแบบระบบไฟฟ้า

หมายเลขแบบ	ชื่อแบบ	การแก้ไขล่าสุด	วันที่
EE–001	สารบัญแบบ, LOAD SCHEDULE		
EE–002	สัญลักษณ์ประกอบแบบไฟฟ้า		
EE–101	ผังระบบไฟฟ้าแสงสว่าง (ผังฝ้าเพดาน)		
EE–101.1	ผังระบบไฟฟ้าแสงสว่าง (ผังพื้น)		
EE–102	ผังระบบไฟฟ้าเต้ารับไฟฟ้า		
EE–103	ผังระบบคอมพิวเตอร์และระบบสื่อสาร		
EE–104	ผังระบบโทรทัศน์วงจรปิด		
EE–201	ผังระบบแจ้งเหตุเพลิงไหม้		
EE–301	รายละเอียดการติดตั้ง		

PANEL BOARD SCHEDULE

PANEL NO. LP4

SURFACE MTD., HINGE DOOR — 380V.3PH.4W+G,50HZ.

MAIN : CB. — CAPACITY 42 CKT.

CKT. NO.	DESCRIPTION	CONNECTED LOAD (VA.) A	B	C	CB. P	AT	IC	TYPE	CONDUCTORS SIZE (SQ.MM.)	TYPE	RACEWAY SIZE (MM.)	TYPE
1	LIGHTING	390			1	16	5	MCB	2-2.5	IEC 01	1/2"	EMT.
3	LIGHTING		1,510		1	16	5	MCB	2-2.5	IEC 01	1/2"	EMT.
5	LIGHTING			1,010	1	16	5	MCB	2-2.5	IEC 01	1/2"	EMT.
7	LIGHTING	430			1	16	5	MCB	2-2.5	IEC 01	1/2"	EMT.
9	LIGHTING		390		1	16	5	MCB	2-2.5	IEC 01	1/2"	EMT.
11	LIGHTING			1,340	1	16	5	MCB	2-2.5	IEC 01	1/2"	EMT.
13	LIGHTING	390			1	16	5	MCB	2-2.5	IEC 01	1/2"	EMT.
15	LIGHTING		340		1	16	5	MCB	2-2.5	IEC 01	1/2"	EMT.
17	LIGHTING			800	1	16	5	MCB	2-2.5	IEC 01	1/2"	EMT.
19	CENTRAL BATTERY	180			1	16	5	MCB	2-2.5/2.5G	IEC 01	1/2"	EMT.
21	EXIT LIGHT		55		1	16	5	MCB	2-2.5/2.5G	IEC 01	1/2"	EMT.
23	FCU/CDU - 4 - 07			1,700	1	16	5	MCB	2-2.5/2.5G	IEC 02	1/2"	EMT.
25	SPARE	500			1	16	5	MCB				
27	SPARE		500		1	16	5	MCB				
29	SPARE			500	1	16	5	MCB				
31	SPACE											
33	SPACE											
35	SPACE											
37	SPACE											
39	SPACE											
41	SPACE											
43												
45												
47												
2	RECEPTACLE	800			1	20	5	MCB	2-4/2.5G	IEC 01	1/2"	EMT.
4	RECEPTACLE		800		1	20	5	MCB	2-4/2.5G	IEC 01	1/2"	EMT.
6	RECEPTACLE			400	1	20	5	MCB	2-4/2.5G	IEC 01	1/2"	EMT.
8	RECEPTACLE	1,400			1	20	5	MCB	2-4/2.5G	IEC 01	1/2"	EMT.
10	RECEPTACLE		1,600		1	20	5	MCB	2-4/2.5G	IEC 01	1/2"	EMT.
12	RECEPTACLE			400	1	20	5	MCB	2-4/2.5G	IEC 01	1/2"	EMT.
14	RECEPTACLE	1,800			1	20	5	MCB	2-4/2.5G	IEC 01	1/2"	EMT.
16	SPARE		1,000		1	20	5	MCB				
18	SPARE			1,000	1	20	5	MCB				
20	RECEPTACLE (ห้องคอมพิวเตอร์)	1,600			1	20	5	MCB	2-4/2.5G (ของเดิม)			
22	RECEPTACLE (ห้องคอมพิวเตอร์)		1,600		1	20	5	MCB	2-4/2.5G (ของเดิม)			
24	RECEPTACLE (ห้องคอมพิวเตอร์)			1,600	1	20	5	MCB	2-4/2.5G (ของเดิม)			
26		5,000										
28	LP/AC4		5,000		3	32	5	MCCB	4-10/4G (ของเดิม)			
30				5,000								
32	SPARE	1,000			1	20	5	MCB				
34	SPARE		1,000		1	20	5	MCB				
36	SPARE			1,000	1	20	5	MCB				
38	SPACE											
40	SPACE											
42	SPACE											
44												
46												
48												
	TOTAL LOAD 42.04 KVA.	13,490	13,795	14,750								
	DEMAN LOAD 80% 33.63 KVA.		42,035		3	150	18	MCCB	4-95/16G IEC 01. (ของเดิม)			

มหาวิทยาลัยสวนดุสิต

iP-ARCHTIST CO., LTD.
email: ip.archtist@gmail.com , visit us: www.facebook.com/ip-archtist
mobile: +66(0)865428006, +66(0)834428844

โครงการ :
ปรับปรุงห้องประชุมและห้องเรียนรวมชั้น 4 อาคารวิทยบริการ แขวงดุสิต เขตดุสิต กรุงเทพมหานคร (ส่วนห้องประชุมปีนน้อย)

สถานที่ก่อสร้าง :
มหาวิทยาลัยสวนดุสิต แขวงดุสิต เขตดุสิต กรุงเทพมหานคร

เจ้าของโครงการ :
มหาวิทยาลัยสวนดุสิต

สถาปนิก :
นายณัฐภูมิ ประไพบูลย์ ส-สถ. 3221
น.ส.ณัฐกานต์ พลหาญ ภ.-สถ. 20761
-

มัณฑนากร :
-
-

วิศวกรโครงสร้าง :
-
-

วิศวกรไฟฟ้า :
-
-

วิศวกรเครื่องกล :
-
-

วิศวกรสิ่งแวดล้อม :
-
-

คณะกรรมการจัดทำแบบรูปรายการงานก่อสร้าง :
นายชาคริช รอดอำพัน ประธานกรรมการ
นายณัฐภูมิ ประไพบูลย์ กรรมการ
นายกิตติ์ พรมแสง กรรมการและเลขานุการ

การแก้ไข

ลำดับ	รายละเอียด	วันที่

ชื่อแบบ : สารบัญแบบ, LOAD SCHEDULE

เลขที่โครงการ : 2021-13
เขียนแบบ โดย : iP
ตรวจสอบ โดย : -
วันที่ : 03/03/2023
มาตราส่วน A3 : NTS.
แบบเลขที่ : EE–001

สัญลักษณ์ และตัวย่อ

วงจร		
สัญลักษณ์	คำอธิบาย	
	WIRING CONCEALED IN CEILING OR WALL	สายเดินซ่อนในผนัง หรือ ฝ้า
	WIRING CONCEALED IN FLOOR	สายเดินซ่อน หรือ ฝังในพื้น
	WIRING EXPOSED	สายเดินลอย
1 2	BRANCH CIRCUIT HOME RUN TO PANELBOARD,NUMBER OF ARROWS INDICATES NUMBER OF CIRCUIT	สายเดินไปแผงสวิตช์ จำนวนลูกศร และ เลข แสดงจำนวน และวงจรเลขที่
	3 WIRES	แสดงจำนวนสาย 3 เส้น
n	n WIRES (n ⩾ 3) WIRING HAVE NO IDENTIFIED MEANS 2 WIRES	แสดงสาย 4 5 6 ...(สายที่ไม่มีเครื่องหมายกำกับหมายถึง 2 เส้น)
—CO—	CONDUIT ONLY (EMPTY RACEWAY)	ท่อร้อยสายว่าง (ให้ร้อยลวดสำหรับดึงสายทิ้งไว้ด้วย)
	WIRING TURNED UP	สายเดินขึ้นแนวดิ่ง
	WIRING TURNED DOWN	สายเดินขึ้นแนวดิ่ง
	CROSSING OF PATHS OR CONDUCTORS NOT CONNECTED (NOT NECESSARY AT EACH 90° ANGLE)	สายเดินขึ้นแนวดิ่ง
or	JUNCTION OF CONNECTED PATHS, CONDUCTORS	
or / or	INTERRUPTED (OR DIAGRAM) SHOW WITH INDIVIDUAL PATHS AT EACH SIDE OF DIAGRAMMATIC INTERRUPTION	
	CABLE TERMINATION	
E	EMERGENCY DOWNLIGHT 1x9W HALOGEN	
	EXIT SIGH DOUBLE FACE LIGHTING WITH BATTERY BACKUP 2 Hrs.	
	EXIT SIGH & SINGLE DIRECTION DOUBLE FACE LIGHTING WITH BATTERY BACKUP 2 Hrs.	
	EXIT SIGH & DOUBLE DIRECTION DOUBLE FACE LIGHTING WITH BATTERY BACKUP 2 Hrs.	

สวิตซ์		
สัญลักษณ์	คำอธิบาย	
S	1 GANG SWITCH	สวิตซ์เดี่ยว
2S	2 GANG SWITCH	สวิตซ์คู่
nS	n GANG SWITCH (n ⩾ 2)	สวิตซ์ จำนวนตั้งแต่ 3 ขึ้นไป
S3	3 WAY SWITCH	สวิตซ์ 3 ทาง
S4	4 WAY SWITCH	สวิตซ์ 4 ทาง
K	KEY-OPERATED SWITCH	สวิตซ์ เปิด ปิด ด้วยกุญแจ
DM	DIMMER SWITCH	สวิตซ์หรี่ไฟ
SP	SWITCH AND PILOT LAMP	สวิตซ์แบบมีสัญญาณแสดง
Sa	SWITCH FOR FIXTURE MARKED "a"	สวิตซสำหรับดวงโคมชุด .ฟ
Sa-d	SWITCH FOR FIXTURE MARKED "a" TO "d"	สวิตซสำหรับดวงโคมชุด .ฟ ถึงชุด .ก

สวิตซ์		
สัญลักษณ์	คำอธิบาย	
	SIMPLEX RECEPTACLE OUTLET	เต้ารับเดี่ยว
	DUPLEX RECEPTACLE OUTLET	เต้ารับคู่
wp	DUPLEX RECEPTACLE OUTLET (WATER PROOF)	เต้ารับคู่ และฝาครอบกันน้ำ
C	CEILING DUPLEX RECEPTACLE OUTLET	เต้ารับคู่ติดเพดาน
Safe	DUPLEX RECEPTACLE OUTLET WITH SAFETY SHUTTER	เต้ารับคู่ และม่านนิรภัย
H	HAND DRYER UNIT	เครื่องเป่ามือ
	FLOOR SIMPLEX RECEPTACLE OUTLET	เต้ารับเดี่ยวฝังพื้น
	FLOOR DUPLEX RECEPTACLE OUTLET	เต้ารับคู่ฝังพื้น
L	LOUDSPEAKER OUTLET	เต้ารับสำหรับลำโพง
T	TIME RECORDER OUTLET	เต้ารับสำหรับเครื่องบันทึกเวลา
E	EMERGENCY SIMPLEX RECEPTACLE OUTLET	เต้ารับเดี่ยวสำหรับไฟฉุกเฉิน
E	EMERGENCY DUPLEX RECEPTACLE OUTLET	เต้ารับคู่สำหรับไฟฉุกเฉิน
H	RECEPTACLE OUTLET FOR COOKER HOB	
R	RECEPTACLE OUTLET FOR REFRIGERATOR	
WD	RECEPTACLE OUTLET FOR WASHER-DRYER	
A/C	JUNCTION BOX FOR AIR CONDITIONER	
F	JUNCTION BOX FOR HOOD FAN	
WH	JUNCTION BOX FOR WATER HEATER	
T	THERMOSTAT	
3	3P+N+E,Power outlet,32A 400VAC	
	2P+E,Power outlet,16A 230VAC	
	DUPLEX RECEPTACLE,TELEPHONE AND DATA OUTLET IN FLOOR BOX	

ระบบสัญญาณเตือนไฟไหม้		
สัญลักษณ์	คำอธิบาย	
FACP	FIRE ALARM CONTROL PANEL, MULTIPLEX SIGNAL LOOP, PRESIGNAL, NON-CODED COMPLETED STORED VOICE PROGRAMMED SPEAKER EVACUATION AND TWO-WAYS FIRE PHONE, SHOW WITH INDIVIDUAL PATHS AT EACH SIDE OF DIAGRAMMATIC INTERRUPTION	
GAN_FA / GAN_FS	GRAPHIC ANUNCIATOR PANEL FOR FIRE ALARM SYSTEM AND ANOTHER GAN PANEL FOR FIRE SUPERVISORY PANEL	
XRMX	REMOTED MULTIPLEX (ADDRESSED MODULE) PANEL X-DENOTES FLOOR	
RAN	REMOTE FIRE ALARM/FIRE SUPERVISORY ANUNCIATOR PANEL	
ZM	ADDRESSABLE MONITOR MODULE	
ZC	ADDRESSABLE CONTROL MODULE	
SV	ADDRESSABLE SUPERVISORY MONITOR MODULE	
FS	ADDRESSABLE SUPERVISORY MONITOR MODULE	
S	PHOTO-ELECTRIC (OPTICAL) SMOKE DETECTOR UNIT (ZONE UNIT)	
S AD	ADDRESSABLE PHOTO SMOKE DETECTOR	
S AD/SB	ADDRESSABLE PHOTO SMOKE DETECTOR WITH SOUND BASE UNIT	
H	RATE-OF-RISE HEAT DETECTOR	
H F(200°F)	FIXED TEMPERATURE (200°F) HEAT DETECTOR	
H AD	ADDRESSABLE (SMART) HEAT DETECTOR	
H AD/SB	ADDRESSABLE (SMART) HEAT DETECTOR WITH SOUND BASE UNIT	
M	MANUAL FIRE ALARM PULL STATION	
M K	MANUAL FIRE ALARM PULL STATION WITH KEY GENERAL ALARM ACTIVATION	
	NOTIFICATION ALARM SPEAKER UNIT WITH STROBE LIGHT	
	STROBE LIGHT	

สัญลักษณ์ และตัวย่อ

ระบบคอมพิวเตอร์, ระบบระบบโทรศัพท์, และระบบวิดีโอดิจิทัล		
สัญลักษณ์	คำอธิบาย	
C	COMPUTER OUTLET	เต้ารับคอมพิวเตอร์
C C	CEILING COMPUTER OUTLET	เต้ารับคอมพิวเตอร์ติดเพดาน
C	FLOOR COMPUTER OUTLET	เต้ารับคอมพิวเตอรฝังพื้น
WLP	WIRELESS LAN ACCESS POINT	
WLP C	WIRELESS LAN ACCESS POINT (CEILING)	
—C—	UTP CAT6 IN EMT 1/2"	
—C— n	n x UTP CAT6, n ⩽ 2 IN EMT 1/2", n ⩽ 4 IN EMT 3/4", n ⩽ 6 IN EMT 1"	
—C—	UTP CAT6 IN IMC 1/2" (IN FLOOR)	
—C— n	n x UTP CAT6, n ⩽ 2 IN IMC 1/2", n⩽4 IN IMC 3/4", n ⩽ 6 IN IMC 1" (IN FLOOR)	
	TELEPHONE OUTLET	เต้ารับสายโทรศัพท์
	FLOOR TELEPHONE OUTLET	เต้ารับสายโทรศัพท์ฝังพื้น
—T—	TIEV 4C-0.65mm. IN EMT 1/2"	
—T— n	n x TIEV 4C-0.65mm, n ⩽ 4 IN EMT 1/2", n ⩽ 9 IN EMT 3/4", n ⩽ 16 IN EMT 1"	
—T—	TIEV 4C-0.65 IN IMC 1/2" (IN FLOOR)	
—T— n	nxTIEV 4C-0.65mm, n ⩽ 4 IN IMC 1/2", n⩽9 IN IMC 3/4", n ⩽16 IN IMC 1" (IN FLOOR)	
C DVOD	DIGITAL VIDEO ON DEMAND OUTLET (RJ45)	
TCP	TELEPHONE PANEL BOARD	
DCP	DATA PANEL BOARD	

ระบบประกาศเสียงทั่วไป		
สัญลักษณ์	คำอธิบาย	
AMP	PUBLIC ADDRESS AMPLIFIER	
SDF	SOUND DISTRIBUTION FRAME	
SCP	SOUND CONTROL PANEL	
SB	SOUND TERMINAL BOX	
L	CEILING SPEAKER	
	HORN SPEAKER	
V/C	VOLUME CONTROL	
M	MICROPHONE	

ระบบโทรทัศน์		
สัญลักษณ์	คำอธิบาย	
	TV. OUTLET	เต้ารับสำหรับสายอากาศโทรทัศน์
S2	SPLITTER 2 WAY	
S3	SPLITTER 3 WAY	
S4	SPLITTER 4 WAY	
T2	TAP OFF 2 WAY	
T3	TAP OFF 3 WAY	
T4	TAP OFF 4 WAY	
	SATELLITE DISK	

ระบบโทรทัศน์วงจรปิด		
สัญลักษณ์	คำอธิบาย	
x y	COLOUR CAMERA, x = NUMBER OF CAMERA, y = NUMBER OF FLOOR	
WP	COLOUR CAMERA WITH HOUSING (WATER PROOF)	
	DOME COLOUR CAMERA	
	P/T/Z DOME COLOUR CAMERA	
DVR	DIGITAL VIDEO RECORDER	
D/N	DAY/NIGHT FUNCTION	
wp	WATER PROOF HOUSING	
MP/SW	MULTIPLEXER/SWITCHER	
	POLE	
	BRACKET SET	

ระบบไฟแสงสว่างฉุกเฉิน		
สัญลักษณ์	คำอธิบาย	
	FLOODLIGHT	ดวงโคมไฟฉาย
	EXIT LIGHT	ไฟทางออก
	JUNCTION BOX	กล่องต่อสาย
FX	FIRE EXIT LIGHT	ดวงโคมทางออกหนีไฟ
	EMERGENCY LIGHT (BATTERY OPERATED)	ดวงโคมฉุกเฉิน
	EMERGENCY LIGHT (SLAVE LUMINAIRE)	ดวงโคมฉุกเฉิน

แผงควบคุมสวิทช์บอร์ด และอุปกรณ์		
สัญลักษณ์	คำอธิบาย	
	DISTRIBUTION PANEL BOARD	แผงสวิตซ์จ่ายไฟย่อย
	LOAD CENTER	แผงสวิตซ์จ่ายไฟ
	LIGHTING CONTROL PANEL	แผงสวิตซ์ควบคุมแสงสว่าง
TC	TELEPHONE CABINET	แผงต่อสายโทรศัพท์
	DISCONNECTION SWITCH	สวิตซ์ตัดตอน
	MOTOR CONTROLLER	แผงสวิตซ์จ่ายไฟ ติดผัง
	CONBINATION CONTROLLER DISCONNECTION SWITCH	

ระบบควบคุมประตูเข้าออกอาคารอัตโนมัติ		
สัญลักษณ์	คำอธิบาย	
MCU	MAIN CONTROL UNIT	
SCU	SUB CONTROL UNIT	
A1	DOOR ACCESS CONTROL POINT (TYPE 1)	
A2	DOOR ACCESS CONTROL POINT (TYPE 2)	

ระบบสัญญาณแจ้งเหตุฉุกเฉินสำหรับผู้พิการ และคนชรา		
สัญลักษณ์	คำอธิบาย	
	SIREN WITH STROBE LIGHT	
	EMERGENCY SWITCH	

รายการประกอบแบบไฟฟ้า

TYPE	IMAGE	DESCRIPTION
L1		RECESSED DOWNLIGHT : RAM83/13W LED MD50 60° /4000K (LUMINAIRE COLOR: WHITE) L&E หรือเทียบเท่า
L2		SURFACE STRIP : RLAP6536 (Length 2m.) 12W/m. LED/4000K (LUMINAIRE COLOR: WHITE) L&E หรือเทียบเท่า
L2.1		SURFACE STRIP : RLAP6536 (Length 4m.) 12W/m. LED/4000K (LUMINAIRE COLOR: WHITE) L&E หรือเทียบเท่า
L2.2	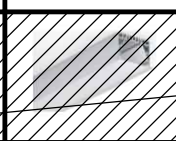	SURFACE STRIP : RLAP6536 (Length 6m.) 24W/m. LED/4000K (LUMINAIRE COLOR: WHITE) L&E หรือเทียบเท่า ยกเลิก
L2.3	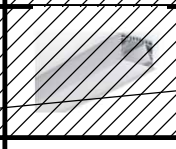	SURFACE STRIP : RLAP6536 (Length 4m.) 24W/m. LED/4000K (LUMINAIRE COLOR: WHITE) L&E หรือเทียบเท่า ยกเลิก
L3		RECESSED DOWNLIGHT : RAM83-2/2x6W LED MR16 60° /4000K (LUMINAIRE COLOR: BLACK) L&E หรือเทียบเท่า
L3.1		RECESSED DOWNLIGHT : RAM83-2/2x6W LED MR16 60° /4000K (LUMINAIRE COLOR: WHITE) L&E หรือเทียบเท่า
L4		RECESSED FLUORESCENT(Dimmable) : RLPL-1L(Continuous 8sets) / 8x18W/LED /4000K (LUMINAIRE COLOR: WHITE) L&E หรือเทียบเท่า
L5	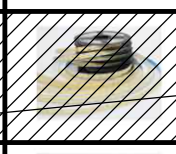	LED FLEX(ติดตั้งส่องพื้น) : SLX81+รางALC1616 / 6W/m. LED /3000K (LUMINAIRE COLOR: WHITE) L&E หรือเทียบเท่า ยกเลิก
L5D		LED FLEX(ติดตั้งส่องพื้น Dimmable) : SLX81+รางALC1616 / 6W/m. LED /3000K (LUMINAIRE COLOR: WHITE) L&E หรือเทียบเท่า
L5.1	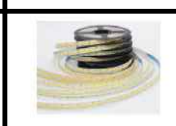	LED FLEX(ติดตั้งส่องผนัง) : SLX81+รางALC1616 / 6W/m. LED /3000K (LUMINAIRE COLOR: WHITE) L&E หรือเทียบเท่า
L5.1D	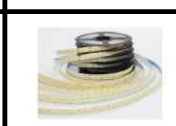	LED FLEX(ติดตั้งส่องผนัง Dimmable) : SLX81+รางALC1616 / 6W/m. LED /3000K (LUMINAIRE COLOR: WHITE) L&E หรือเทียบเท่า
L6	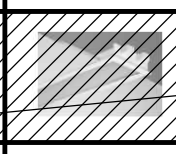	RECESSED FLUORESCENT : LRSTP300-2L / 2x16W/ LED T8/4000K (LUMINAIRE COLOR: WHITE) L&E หรือเทียบเท่า ยกเลิก
L7		LED FLEX(ติดตั้งบนฝ้า) : SLX81+รางALC1616 / 12W/m. LED /3000K (LUMINAIRE COLOR: WHITE) L&E หรือเทียบเท่า
L7D		LED FLEX(ติดตั้งบนฝ้า Dimmable) : SLX81+รางALC1616 / 12W/m. LED /3000K (LUMINAIRE COLOR: WHITE) L&E หรือเทียบเท่า

มหาวิทยาลัยสวนดุสิต

iP-ARCHTIST CO., LTD.
email: ip.archtist@gmail.com , visit us: www.facebook.com/ip-archtist
mobile: +66(0)865428006, +66(0)834428844

โครงการ :
ปรับปรุงห้องประชุมและห้องเรียนรวมชั้น 4 อาคารวิทยบริการ แขวงดุสิต เขตดุสิต กรุงเทพมหานคร (ส่วนห้องประชุมปิ่นน้อย)

สถานที่ก่อสร้าง :
มหาวิทยาลัยสวนดุสิต แขวงดุสิต เขตดุสิต กรุงเทพมหานคร

เจ้าของโครงการ :
มหาวิทยาลัยสวนดุสิต

สถาปนิก :
นายณัฐภูมิ ประไพบูลย์ ส-สถ. 3221
น.ส.ณัฐกานต์ พลหาญ ภ.-สถ. 20761
-

มัณฑนากร :
-
-

วิศวกรโครงสร้าง :
-
-

วิศวกรไฟฟ้า :
-
-

วิศวกรเครื่องกล :
-
-

วิศวกรสิ่งแวดล้อม :
-
-

คณะกรรมการจัดทำแบบรูปรายการงานก่อสร้าง :
นายชาคริช รอดอำพัน ประธานกรรมการ
นายณัฐภูมิ ประไพบูลย์ กรรมการ
นายกิตติ พรมแสง กรรมการและเลขานุการ

การแก้ไข

ลำดับ	รายละเอียด	วันที่

ชื่อแบบ : สัญลักษณ์ประกอบแบบไฟฟ้า

เลขที่โครงการ : 2021-13
เขียนแบบ โดย : iP
ตรวจสอบ โดย : -
วันที่ : 03/03/2023
มาตราส่วน A3 : 1:150
แบบเลขที่ : EE-002

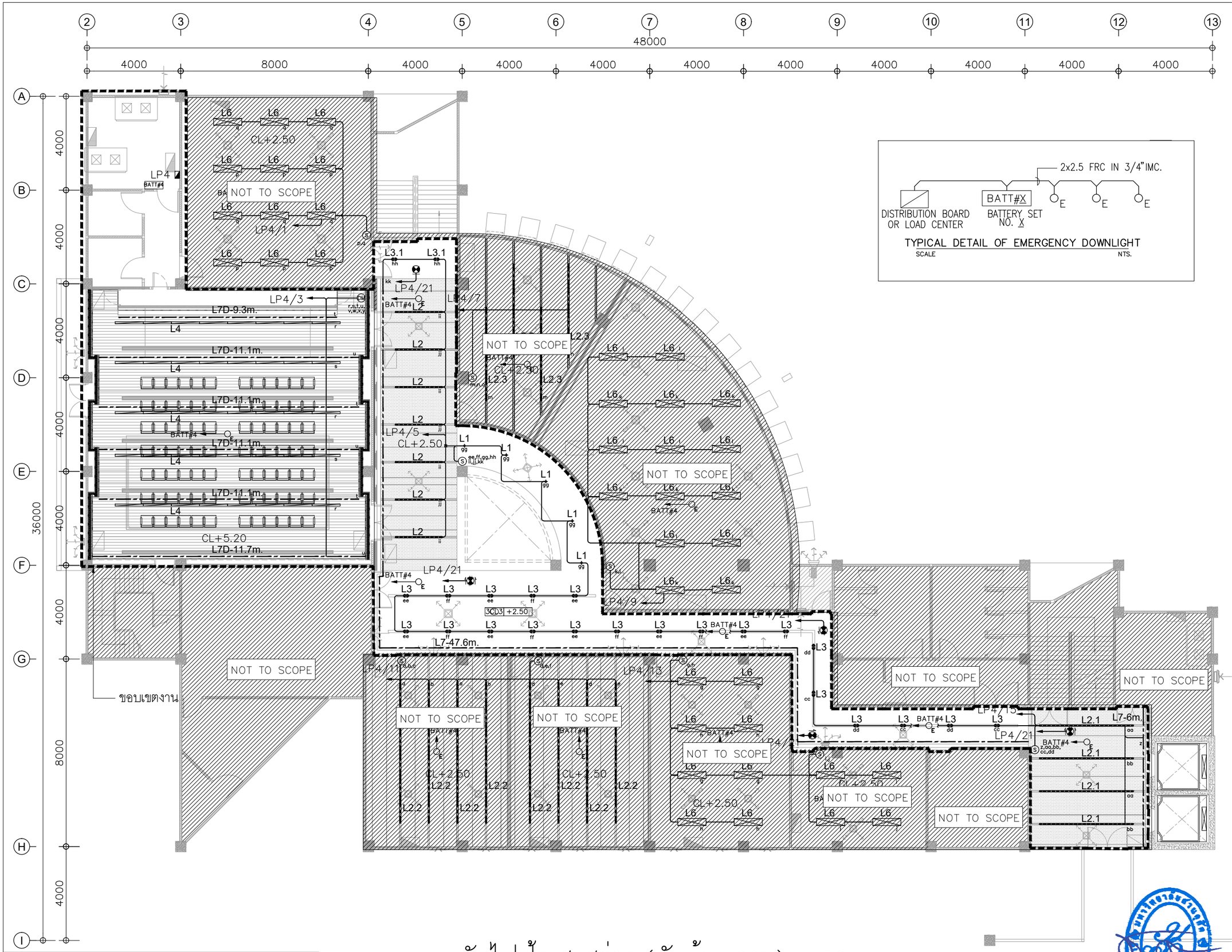

ผังไฟฟ้าแสงสว่าง (ผังผ้าเพดาน) 1:150

หมายเหตุ : = NOT TO SCOPE

O_E EMERGENCY DOWNLIGHT 12V. 9W.(LED)

BATT#4 CENTRAL BATTERY 180W.

มหาวิทยาลัยสวนดุสิต

iP-ARCHTIST CO., LTD.
email: ip.archtist@gmail.com , visit us: www.facebook.com/ip-archtist
mobile: +66(0)865428006, +66(0)834428844

โครงการ :
ปรับปรุงห้องประชุมและห้องเรียนรวมชั้น 4 อาคารวิทยบริการ แขวงดุสิต เขตดุสิต กรุงเทพมหานคร (ส่วนห้องประชุมปีนน้อย)

สถานที่ก่อสร้าง :
มหาวิทยาลัยสวนดุสิต แขวงดุสิต เขตดุสิต กรุงเทพมหานคร

เจ้าของโครงการ :
มหาวิทยาลัยสวนดุสิต

สถาปนิก :
นายณัฐภูมิ ประไพบูลย์ ส-สถ. 3221
น.ส.ณัฐกานต์ พลหาญ ภ.-สถ. 20761
-

มัณฑนากร :
-
-

วิศวกรโครงสร้าง :
-
-

วิศวกรไฟฟ้า :
-
-

วิศวกรเครื่องกล :
-
-

วิศวกรสิ่งแวดล้อม :
-
-

คณะกรรมการจัดทำแบบรูปรายการงานก่อสร้าง :
นายชาคริช รอดอำพัน ประธานกรรมการ
นายณัฐภูมิ ประไพบูลย์ กรรมการ
นายกิตติ์ พรมแสง กรรมการและเลขานุการ

การแก้ไข

ลำดับ	รายละเอียด	วันที่

ชื่อแบบ : ผังระบบไฟฟ้าแสงสว่าง (ผังผ้าเพดาน)

เลขที่โครงการ :	2021-13
เขียนแบบ โดย :	iP
ตรวจสอบ โดย :	-
วันที่ :	03/03/2023
มาตราส่วน A3 :	1:150
แบบเลขที่ :	EE-101

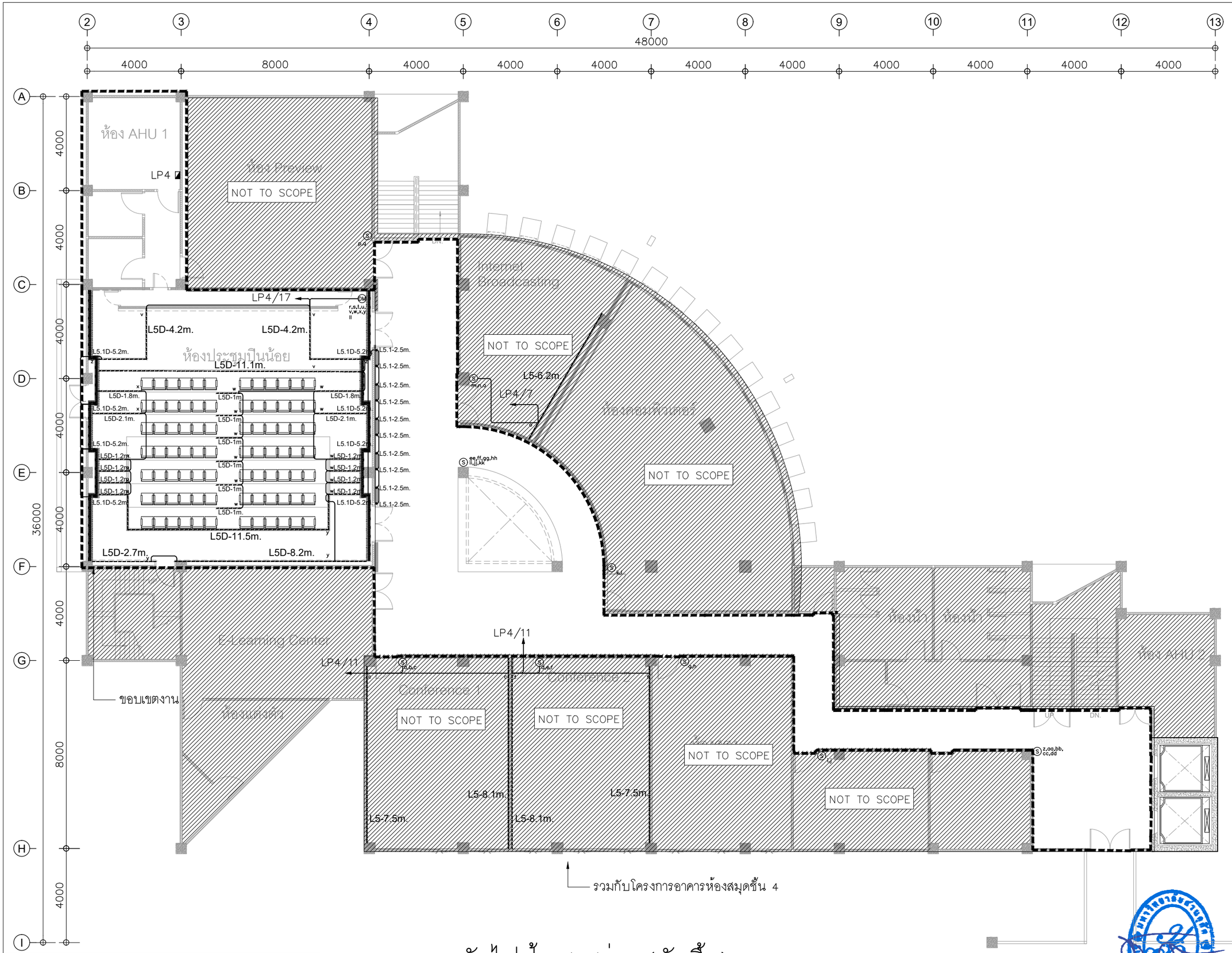

หมายเหตุ : = NOT TO SCOPE

ผังไฟฟ้าแสงสว่าง (ผังพื้น) 1:150

มหาวิทยาลัยสวนดุสิต

iP-ARCHTIST CO., LTD.
email: ip.archtist@gmail.com , visit us: www.facebook.com/ip-archtist
mobile: +66(0)865428006, +66(0)834428844

โครงการ :
ปรับปรุงห้องประชุมและห้องเรียนรวมชั้น 4 อาคารวิทยบริการ แขวงดุสิต เขตดุสิต กรุงเทพมหานคร (ส่วนห้องประชุมปิ่นน้อย)

สถานที่ก่อสร้าง :
มหาวิทยาลัยสวนดุสิต แขวงดุสิต เขตดุสิต กรุงเทพมหานคร

เจ้าของโครงการ :
มหาวิทยาลัยสวนดุสิต

สถาปนิก :
นายณัฐภูมิ ประไพบูลย์ ส-สถ. 3221
น.ส.ณัฐกานต์ พลหาญ ภ.-สถ. 20761
-

มัณฑนากร :
-
-

วิศวกรโครงสร้าง :
-
-

วิศวกรไฟฟ้า :
-
-

วิศวกรเครื่องกล :
-
-

วิศวกรสิ่งแวดล้อม :
-
-

คณะกรรมการจัดทำแบบรูปรายการงานก่อสร้าง :
นายชาคริช รอดอำพัน ประธานกรรมการ
นายณัฐภูมิ ประไพบูลย์ กรรมการ
นายกิตติ์ พรมแสง กรรมการและเลขานุการ

การแก้ไข

ลำดับ	รายละเอียด	วันที่

ชื่อแบบ : ผังระบบไฟฟ้าแสงสว่าง (ผังพื้น)

เลขที่โครงการ :	2021-13
เขียนแบบ โดย :	iP
ตรวจสอบ โดย :	-
วันที่ :	03/03/2023
มาตราส่วน A3 :	1:150

แบบเลขที่ :
EE-101.1

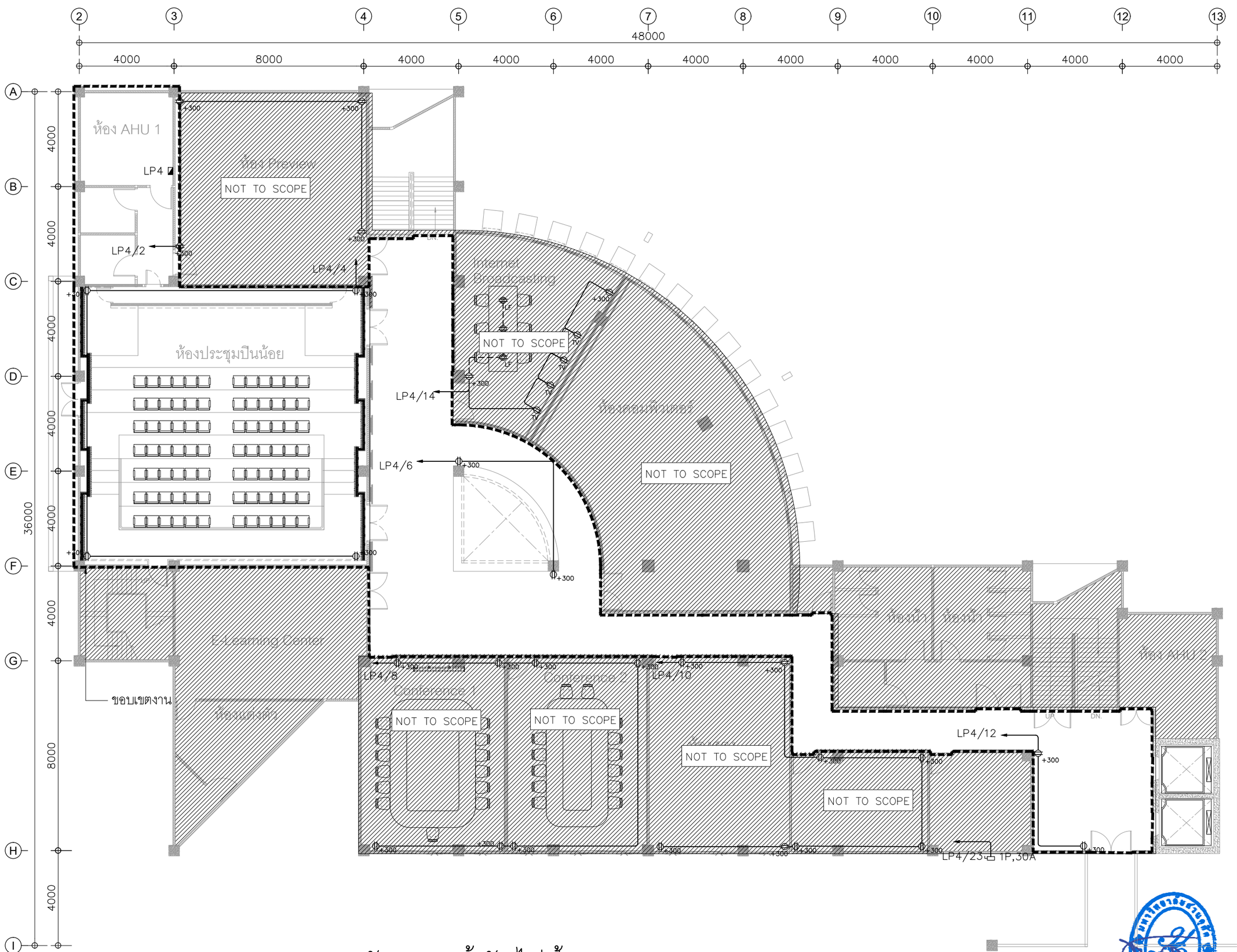

หมายเหตุ : = NOT TO SCOPE

ผังระบบเต้ารับไฟฟ้า

1:150

มหาวิทยาลัยสวนดุสิต

iP-ARCHTIST CO., LTD.
email: ip.archtist@gmail.com , visit us: www.facebook.com/ip-archtist
mobile: +66(0)865428006, +66(0)834428844

โครงการ :
ปรับปรุงห้องประชุมและห้องเรียนรวมชั้น 4 อาคารวิทยบริการ แขวงดุสิต เขตดุสิต กรุงเทพมหานคร (ส่วนห้องประชุมปีนน้อย)

สถานที่ก่อสร้าง :
มหาวิทยาลัยสวนดุสิต แขวงดุสิต เขตดุสิต กรุงเทพมหานคร

เจ้าของโครงการ :
มหาวิทยาลัยสวนดุสิต

สถาปนิก :
นายณัฐภูมิ ประไพบูลย์ ส-สถ. 3221
น.ส.ณัฐกานต์ พลหาญ ภ.-สถ. 20761
-

มัณฑนากร :
-
-

วิศวกรโครงสร้าง :
-
-

วิศวกรไฟฟ้า :
-
-

วิศวกรเครื่องกล :
-
-

วิศวกรสิ่งแวดล้อม :
-
-

คณะกรรมการจัดทำแบบรูปรายการงานก่อสร้าง :
นายชาคริช รอดอำพัน ประธานกรรมการ
นายณัฐภูมิ ประไพบูลย์ กรรมการ
นายกิตติ์ พรมแสง กรรมการและเลขานุการ

การแก้ไข

ลำดับ	รายละเอียด	วันที่

ชื่อแบบ :
ผังระบบเต้ารับไฟฟ้า

เลขที่โครงการ :	2021-13
เขียนแบบ โดย :	iP
ตรวจสอบ โดย :	-
วันที่ :	03/03/2023
มาตราส่วน A3 :	1:150
แบบเลขที่ :	EE-102

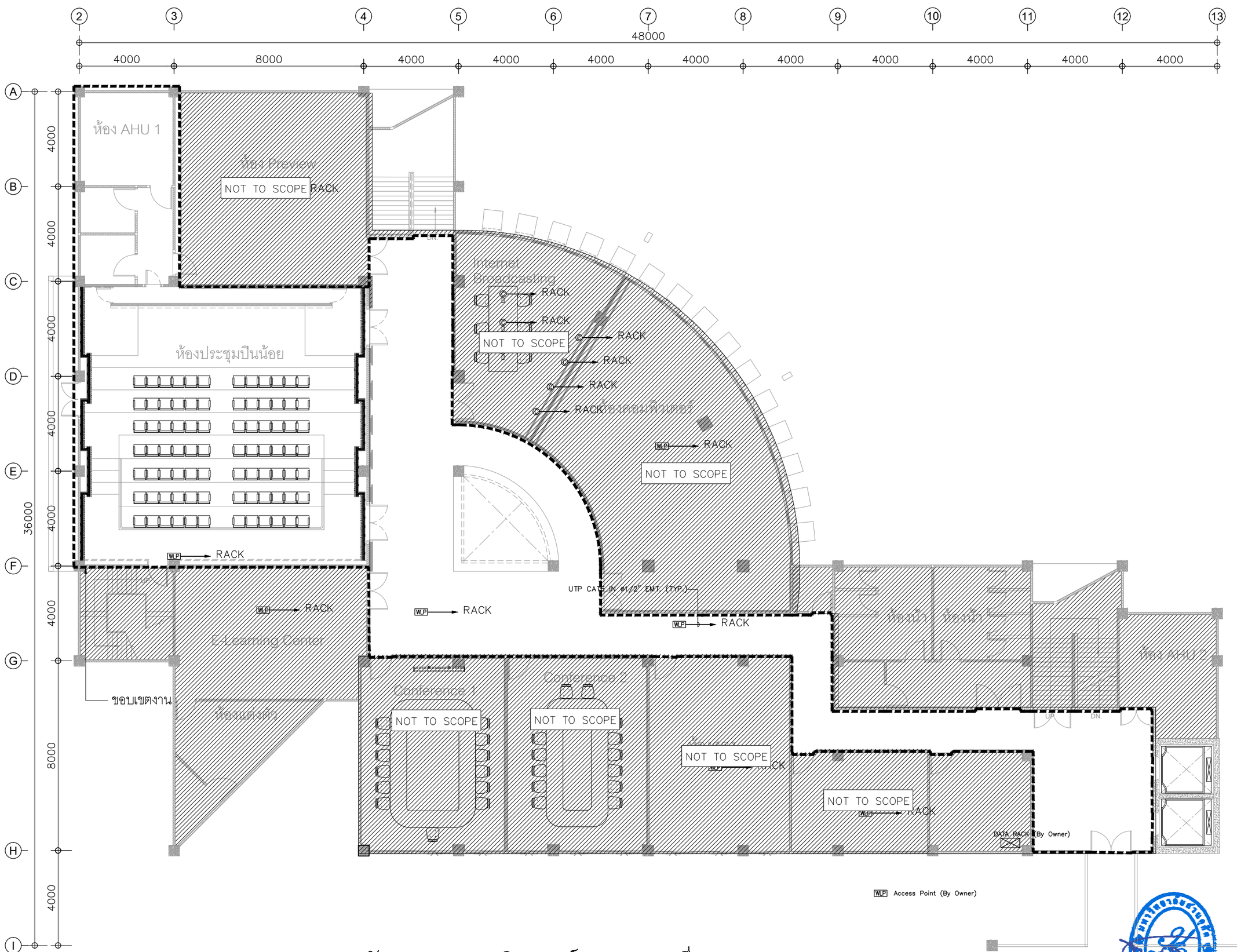

หมายเหตุ : = NOT TO SCOPE

ผังระบบคอมพิวเตอร์และระบบสื่อสาร

1:150

มหาวิทยาลัยสวนดุสิต

iP-ARCHTIST CO., LTD.
email: ip.archtist@gmail.com , visit us: www.facebook.com/ip-archtist
mobile: +66(0)865428006, +66(0)834428844

โครงการ :
ปรับปรุงห้องประชุมและห้องเรียนรวมชั้น 4 อาคารวิทยบริการ แขวงดุสิต เขตดุสิต กรุงเทพมหานคร (ส่วนห้องประชุมปีนน้อย)

สถานที่ก่อสร้าง :
มหาวิทยาลัยสวนดุสิต แขวงดุสิต เขตดุสิต กรุงเทพมหานคร

เจ้าของโครงการ :
มหาวิทยาลัยสวนดุสิต

สถาปนิก :
นายณัฐภูมิ ประไพบูลย์ ส-สถ. 3221
น.ส.ณัฐกานต์ พลหาญ ภ.-สถ. 20761
-

มัณฑนากร :
-
-

วิศวกรโครงสร้าง :
-
-

วิศวกรไฟฟ้า :
-
-

วิศวกรเครื่องกล :
-
-

วิศวกรสิ่งแวดล้อม :
-
-

คณะกรรมการจัดทำแบบรูปรายการงานก่อสร้าง :
นายชาคริช รอดอำพัน ประธานกรรมการ
นายณัฐภูมิ ประไพบูลย์ กรรมการ
นายกิตติ์ พรมแสง กรรมการและเลขานุการ

การแก้ไข

ลำดับ	รายละเอียด	วันที่

ชื่อแบบ : ผังระบบคอมพิวเตอร์และระบบสื่อสาร

เลขที่โครงการ :	2021-13
เขียนแบบ โดย :	iP
ตรวจสอบ โดย :	-
วันที่ :	03/03/2023
มาตราส่วน A3 :	1:150
แบบเลขที่ :	EE-103

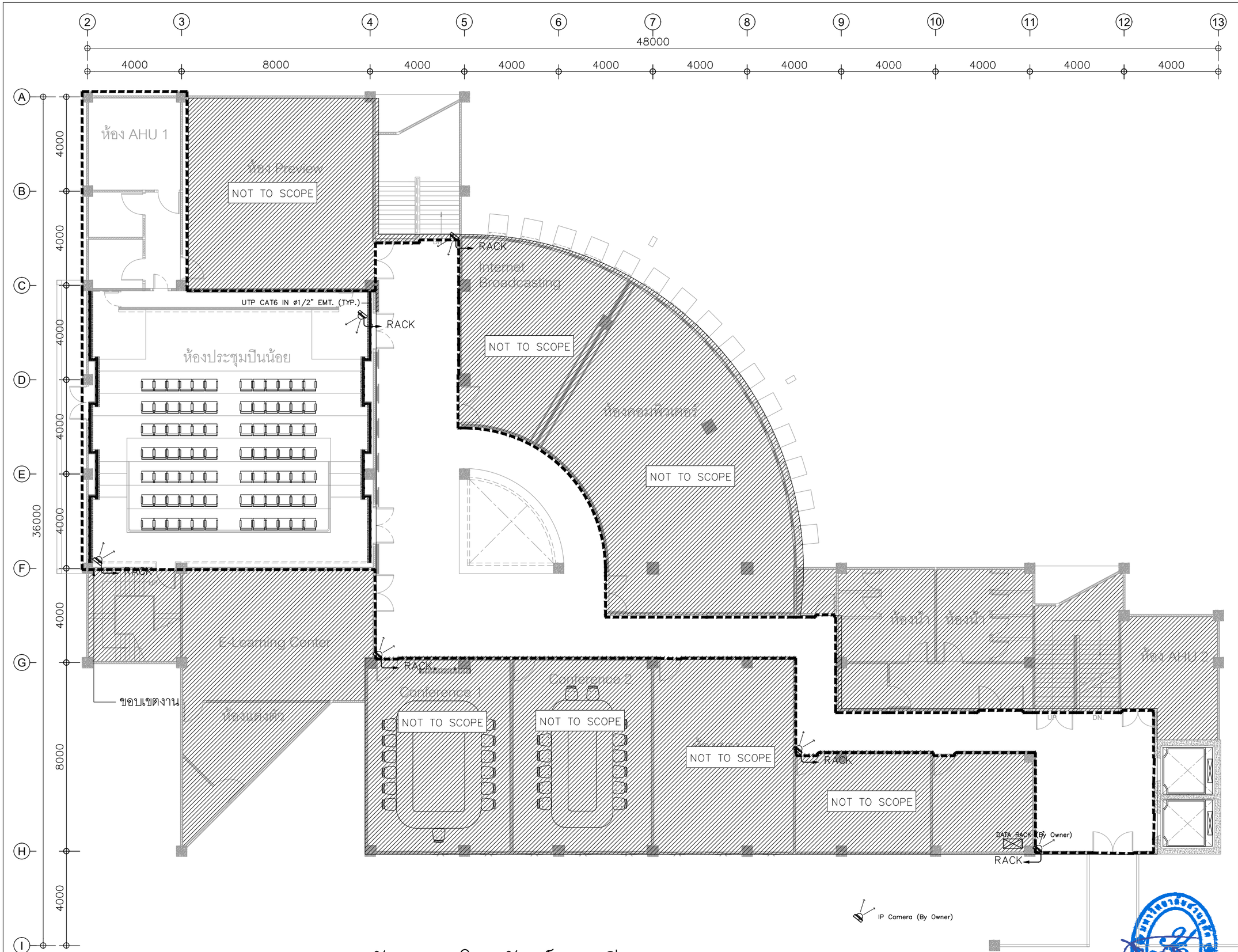

หมายเหตุ : = NOT TO SCOPE

ผังระบบโทรทัศน์วงจรปิด

1:150

มหาวิทยาลัยสวนดุสิต

iP-ARCHTIST CO., LTD.
email: ip.archtist@gmail.com , visit us: www.facebook.com/ip-archtist
mobile: +66(0)865428006, +66(0)834428844

โครงการ :

ปรับปรุงห้องประชุมและห้องเรียนรวมชั้น 4 อาคารวิทยบริการ แขวงดุสิต เขตดุสิต กรุงเทพมหานคร (ส่วนห้องประชุมปีนน้อย)

สถานที่ก่อสร้าง :

มหาวิทยาลัยสวนดุสิต แขวงดุสิต เขตดุสิต กรุงเทพมหานคร

เจ้าของโครงการ :

มหาวิทยาลัยสวนดุสิต

สถาปนิก :

นายณัฐภูมิ ประไพบูลย์ ส-สถ. 3221
น.ส.ณัฐกานต์ พลหาญ ภ.-สถ. 20761
-

มัณฑนากร :

-
-

วิศวกรโครงสร้าง :

-
-

วิศวกรไฟฟ้า :

-
-

วิศวกรเครื่องกล :

-
-

วิศวกรสิ่งแวดล้อม :

-
-

คณะกรรมการจัดทำแบบรูปรายการงานก่อสร้าง :

นายชาคริช รอดอำพัน ประธานกรรมการ
นายณัฐภูมิ ประไพบูลย์ กรรมการ
นายกิตติ์ พรมแสง กรรมการและเลขานุการ

การแก้ไข

ลำดับ	รายละเอียด	วันที่

ชื่อแบบ :

ผังระบบโทรทัศน์วงจรปิด

เลขที่โครงการ :	2021-13
เขียนแบบ โดย :	iP
ตรวจสอบ โดย :	-
วันที่ :	03/03/2023
มาตราส่วน A3 :	1:150
แบบเลขที่ :	EE-104

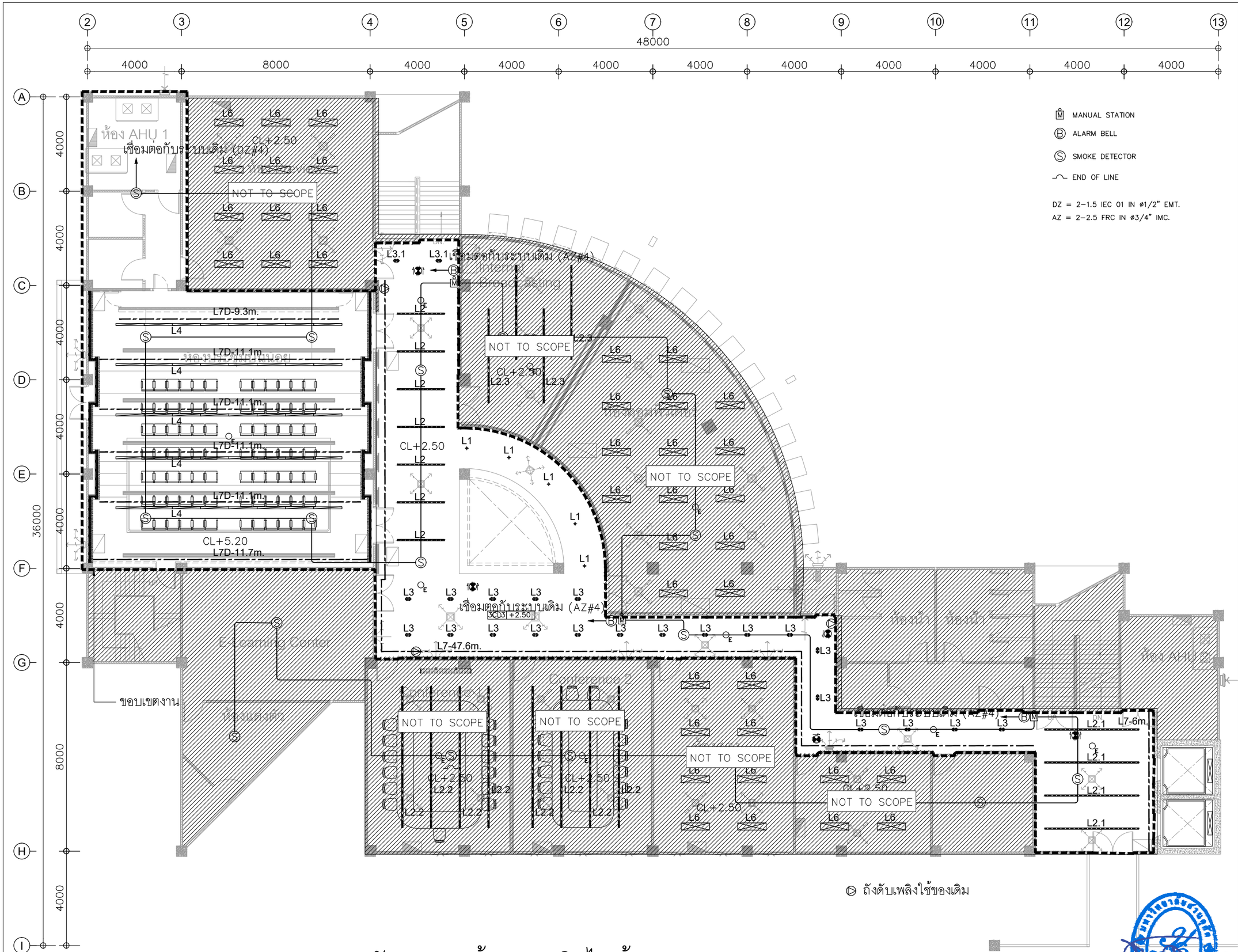

หมายเหตุ : = NOT TO SCOPE

ผังระบบแจ้งเหตุเพลิงไหม้

1:150

มหาวิทยาลัยสวนดุสิต

iP-ARCHTIST CO., LTD.
email: ip.archtist@gmail.com , visit us: www.facebook.com/ip-archtist
mobile: +66(0)865428006, +66(0)834428844

โครงการ :
ปรับปรุงห้องประชุมและห้องเรียนรวมชั้น 4 อาคารวิทยบริการ แขวงดุสิต เขตดุสิต กรุงเทพมหานคร (ส่วนห้องประชุมปีนน้อย)

สถานที่ก่อสร้าง :
มหาวิทยาลัยสวนดุสิต แขวงดุสิต เขตดุสิต กรุงเทพมหานคร

เจ้าของโครงการ :
มหาวิทยาลัยสวนดุสิต

สถาปนิก :
นายณัฐภูมิ ประไพบูลย์ ส-สถ. 3221
น.ส.ณัฐกานต์ พลหาญ ภ.-สถ. 20761
-

มัณฑนากร :
-
-

วิศวกรโครงสร้าง :
-
-

วิศวกรไฟฟ้า :
-
-

วิศวกรเครื่องกล :
-
-

วิศวกรสิ่งแวดล้อม :
-
-

คณะกรรมการจัดทำแบบรูปรายการงานก่อสร้าง :
นายชาคริช รอดอำพัน ประธานกรรมการ
นายณัฐภูมิ ประไพบูลย์ กรรมการ
นายกิตติ์ พรมแสง กรรมการและเลขานุการ

การแก้ไข

ลำดับ	รายละเอียด	วันที่

ชื่อแบบ :
ผังระบบแจ้งเหตุเพลิงไหม้

เลขที่โครงการ :	2021-13
เขียนแบบ โดย :	iP
ตรวจสอบ โดย :	-
วันที่ :	03/03/2023
มาตราส่วน A3 :	1:150
แบบเลขที่ :	EE–201

DETAIL–STANDARD SET OUT (EXCEPT SPECIFIED OTHERWISE ON THE LAYOUT)

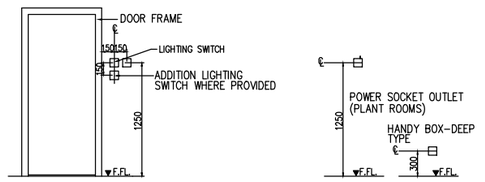

RECESSED MOUNTED FLUORESCENT LUMINAIRE

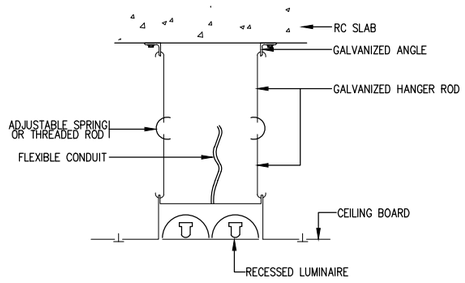

RECESSED MOUNTED DOWNLIGHT

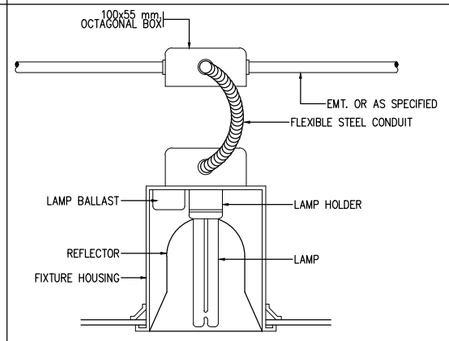

DETECTOR DETAIL

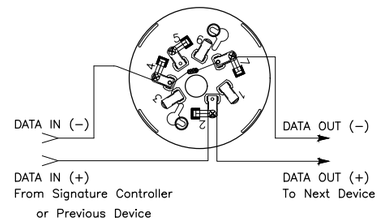

DETAIL–EMERGENCY AND OUTLET AT STAIR

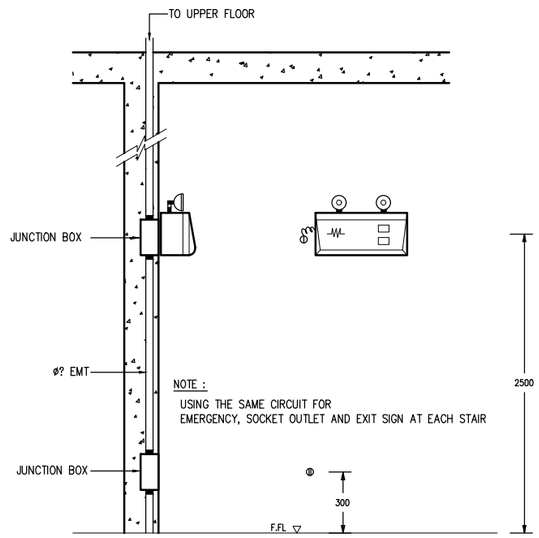

DETAIL–FLUSH MOUNTED DETECTOR DETAIL

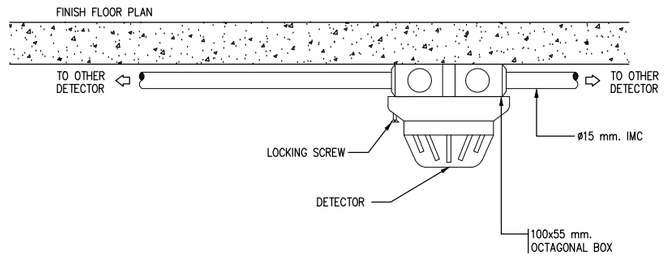

DETAIL–FLUSH MOUNTED DETECTOR DETAIL

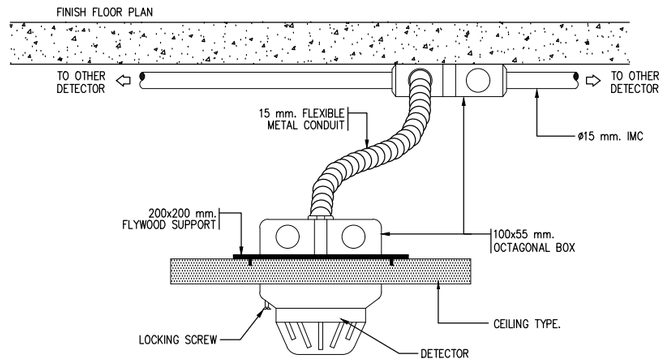

SUSPENSION MOUNTED FLUORESCENT LUMINAIRE

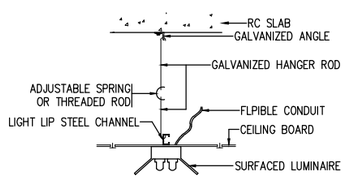

SURFACE MOUNTED FLUORESCENT LUMINAIRE

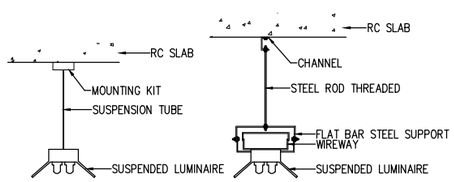

HORIZONTAL WIREWAY SUPPORT DETAIL

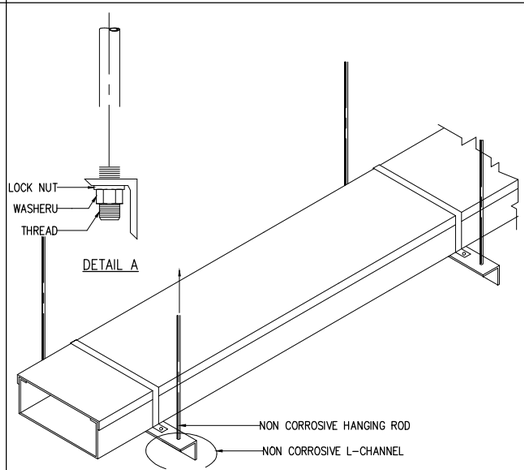

CONDUIT INSTALLATION DETAIL

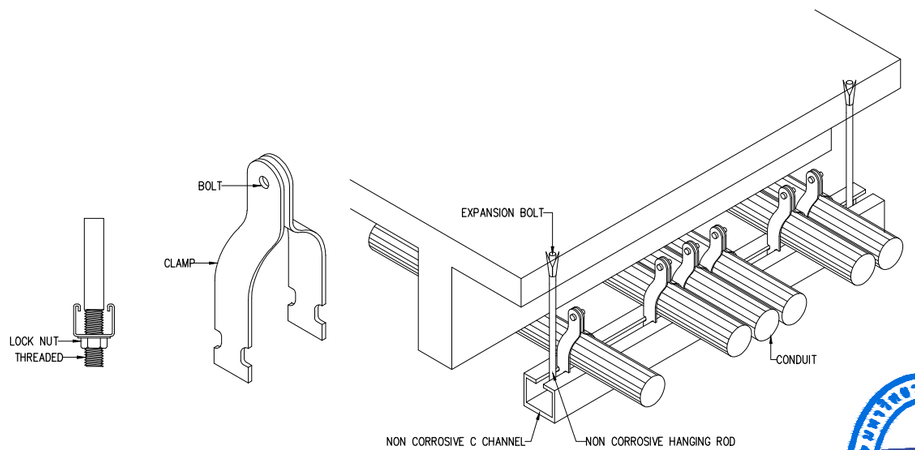

มหาวิทยาลัยสวนดุสิต

iP-ARCHTIST CO., LTD.
email: ip.archtist@gmail.com , visit us: www.facebook.com/ip-archtist
mobile: +66(0)865428006, +66(0)834428844

โครงการ :
ปรับปรุงห้องประชุมและห้องเรียนรวมชั้น 4 อาคารวิทยบริการ แขวงดุสิต เขตดุสิต กรุงเทพมหานคร (ส่วนห้องประชุมปีนน้อย)

สถานที่ก่อสร้าง :
มหาวิทยาลัยสวนดุสิต แขวงดุสิต เขตดุสิต กรุงเทพมหานคร

เจ้าของโครงการ :
มหาวิทยาลัยสวนดุสิต

สถาปนิก :
นายณัฐภูมิ ประไพบูลย์ ส-สถ. 3221
น.ส.ณัฐกานต์ พลหาญ ภ.-สถ. 20761
-

มัณฑนากร :
-
-

วิศวกรโครงสร้าง :
-
-

วิศวกรไฟฟ้า :
-
-

วิศวกรเครื่องกล :
-
-

วิศวกรสิ่งแวดล้อม :
-
-

คณะกรรมการจัดทำแบบรูปรายการงานก่อสร้าง :
นายชาคริช รอดอำพัน ประธานกรรมการ
นายณัฐภูมิ ประไพบูลย์ กรรมการ
นายกิตติ์ พรมแสง กรรมการและเลขานุการ

การแก้ไข

ลำดับ	รายละเอียด	วันที่

ชื่อแบบ :
รายละเอียดการติดตั้ง

เลขที่โครงการ :	2021-13
เขียนแบบ โดย :	iP
ตรวจสอบ โดย :	-
วันที่ :	03/03/2023
มาตราส่วน A3 :	NTS.
แบบเลขที่ :	EE–202

สารบัญแบบระบบปรับอากาศ

หมายเลขแบบ	ชื่อแบบ	การแก้ไขล่าสุด	วันที่
AC–001	สารบัญแบบ		
AC–101	ผังระบบปรับอากาศ ชั้น4 เดิม		
AC–101.1	ผังระบบปรับอากาศชั้น4		
AC–201	รายละเอียดการติดตั้ง		
AC–301	รายละเอียดการติดตั้ง		

มหาวิทยาลัยสวนดุสิต

iP-ARCHTIST CO., LTD.
email: ip.archtist@gmail.com , visit us: www.facebook.com/ip-archtist
mobile: +66(0)865428006, +66(0)834428844

โครงการ :
ปรับปรุงห้องประชุมและห้องเรียนรวมชั้น 4 อาคารวิทยบริการ แขวงดุสิต เขตดุสิต กรุงเทพมหานคร (ส่วนห้องประชุมปีนน้อย)

สถานที่ก่อสร้าง :
มหาวิทยาลัยสวนดุสิต แขวงดุสิต เขตดุสิต กรุงเทพมหานคร

เจ้าของโครงการ :
มหาวิทยาลัยสวนดุสิต

สถาปนิก :
นายณัฐภูมิ ประไพบูลย์ ส-สถ. 3221
น.ส.ณัฐกานต์ พลหาญ ภ.-สถ. 20761
-

มัณฑนากร :
-
-

วิศวกรโครงสร้าง :
-
-

วิศวกรไฟฟ้า :
-
-

วิศวกรเครื่องกล :
-
-

วิศวกรสิ่งแวดล้อม :
-
-

คณะกรรมการจัดทำแบบรูปรายการงานก่อสร้าง :
นายชาคริช รอดอำพัน ประธานกรรมการ
นายณัฐภูมิ ประไพบูลย์ กรรมการ
นายกิตติ์ พรมแสง กรรมการและเลขานุการ

การแก้ไข

ลำดับ	รายละเอียด	วันที่

ชื่อแบบ : สารบัญแบบ

เลขที่โครงการ :	2021-13
เขียนแบบ โดย :	iP
ตรวจสอบ โดย :	-
วันที่ :	03/03/2023
มาตราส่วน A3 :	NTS.
แบบเลขที่ :	AC–001

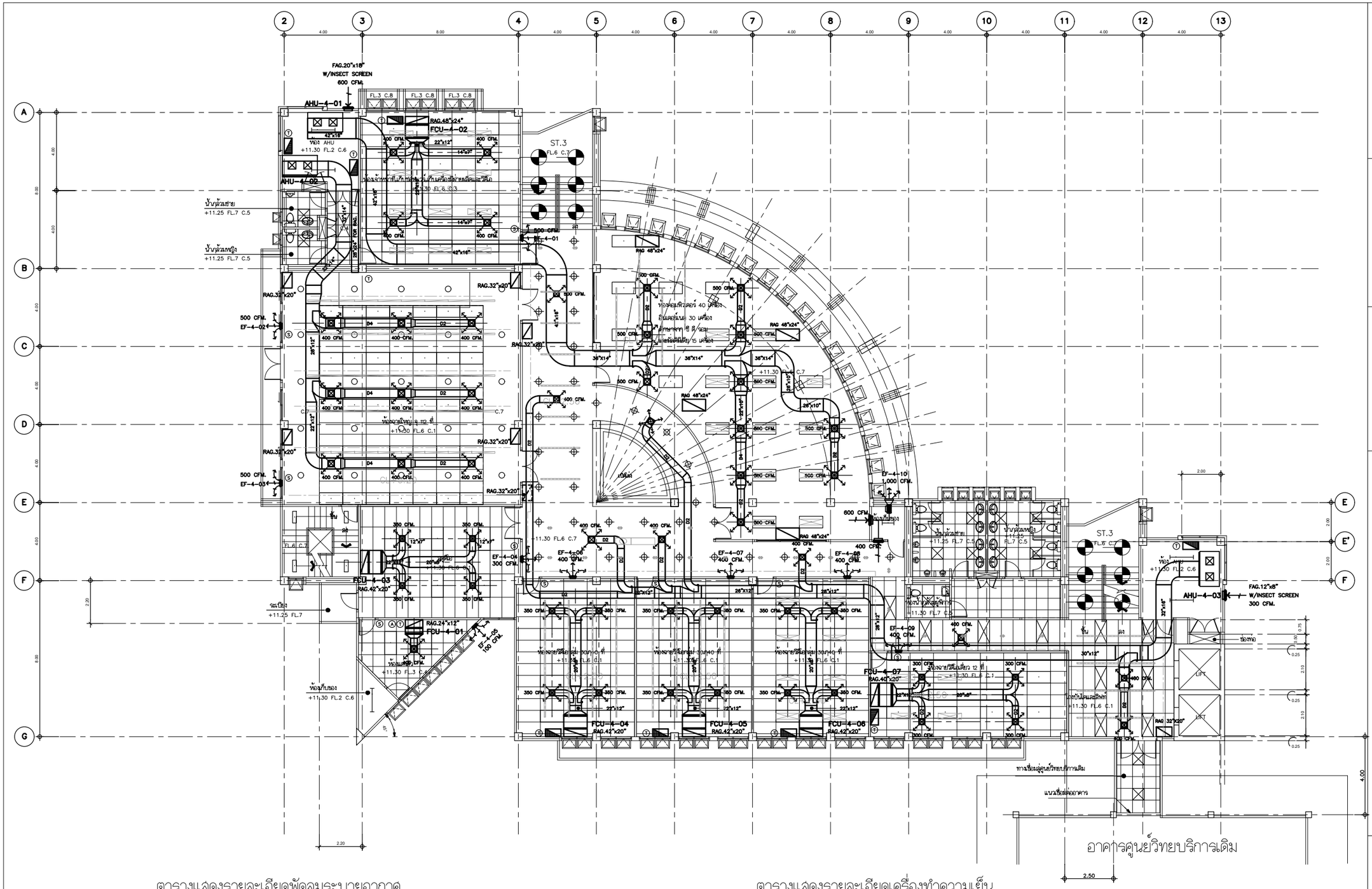
AHU-4-01
FAG.20"x18"
W/INSECT SCREEN
600 CFM.
FCU-4-02
AHU-4-02
ST.3
FL.6 C.7
ห้องสำรองไฟ ชั้น 1 ที่ +11.30 FL.6 C.1
ห้องสำรองไฟ ชั้น 2 ที่ +11.30 FL.6 C.1
ห้องสำรองไฟ ชั้น 3 ที่ +11.30 FL.6 C.1
ห้องสำรองไฟ ชั้น 4 ที่ +11.30 FL.6 C.1
ห้องสำรองไฟ ชั้น 5 ที่ +11.30 FL.6 C.1
ห้องสำรองไฟ ชั้น

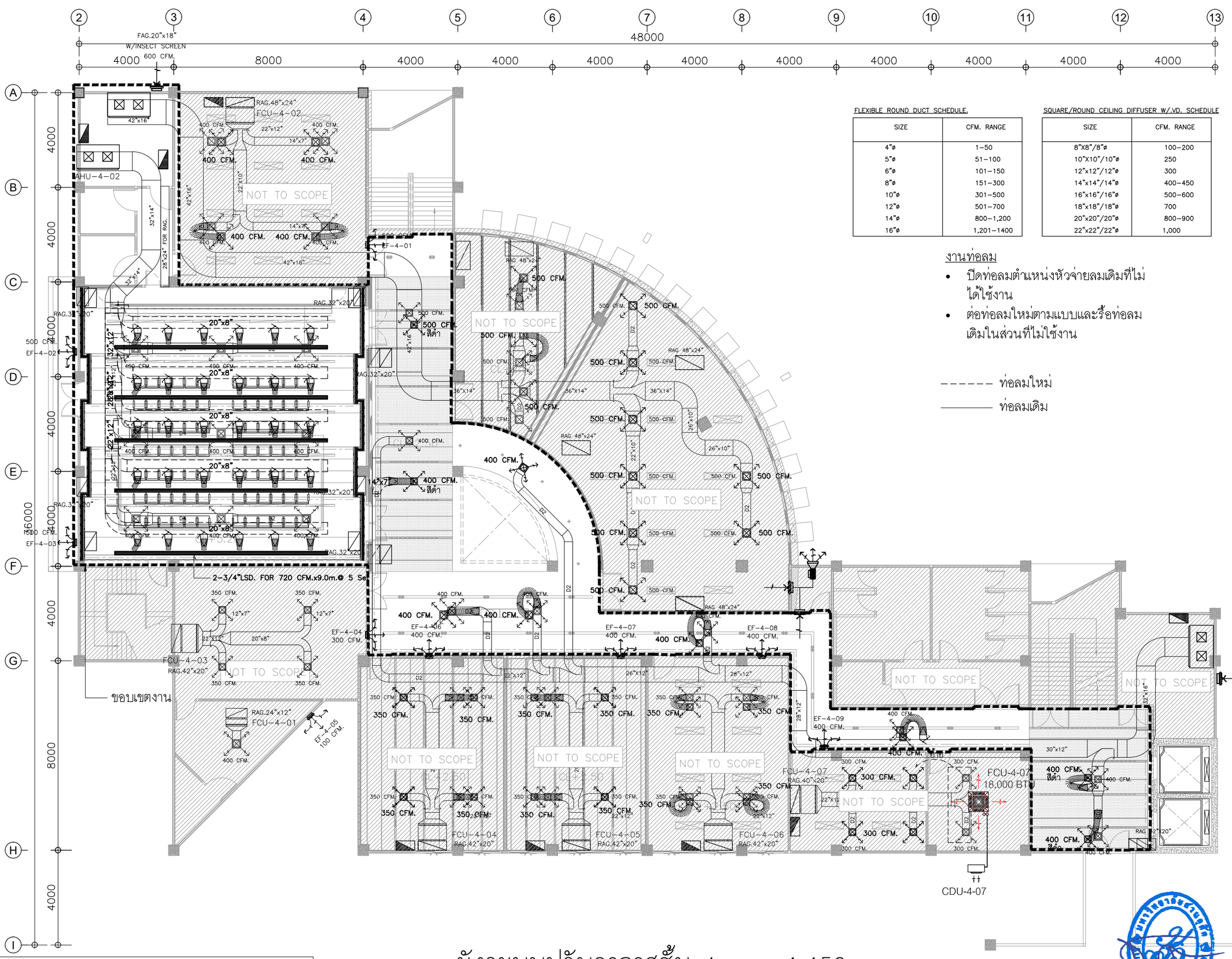

FLEXIBLE ROUND DUCT SCHEDULE.

SIZE	CFM. RANGE
4"ø	1-50
5"ø	51-100
6"ø	101-150
8"ø	151-300
10"ø	301-500
12"ø	501-700
14"ø	800-1,200
16"ø	1,201-1400

SQUARE/ROUND CEILING DIFFUSER W/.VD. SCHEDULE

SIZE	CFM. RANGE
8"X8"/8"ø	100-200
10"X10"/10"ø	250
12"x12"/12"ø	300
14"x14"/14"ø	400-450
16"x16"/16"ø	500-600
18"x18"/18"ø	700
20"x20"/20"ø	800-900
22"x22"/22"ø	1,000

งานท่อลม

- ปิดท่อลมตำแหน่งหัวจ่ายลมเดิมที่ไม่ได้ใช้งาน
- ต่อท่อลมใหม่ตามแบบและรื้อท่อลมเดิมในส่วนที่ไม่ใช้งาน

------ ท่อลมใหม่

_____ ท่อลมเดิม

หมายเหตุ : = NOT TO SCOPE

ผังระบบปรับอากาศชั้น 4 1:150

มหาวิทยาลัยสวนดุสิต

iP-ARCHTIST CO., LTD.
email: ip.archtist@gmail.com , visit us: www.facebook.com/ip-archtist
mobile: +66(0)865428006, +66(0)834428844

โครงการ :
ปรับปรุงห้องประชุมและห้องเรียนรวมชั้น 4 อาคารวิทยบริการ แขวงดุสิต เขตดุสิต กรุงเทพมหานคร (ส่วนห้องประชุมปีนน้อย)

สถานที่ก่อสร้าง :
มหาวิทยาลัยสวนดุสิต แขวงดุสิต เขตดุสิต กรุงเทพมหานคร

เจ้าของโครงการ :
มหาวิทยาลัยสวนดุสิต

สถาปนิก :
นายณัฐภูมิ ประไพบูลย์ ส-สถ. 3221
น.ส.ณัฐกานต์ พลหาญ ภ.-สถ. 20761
-

มัณฑนากร :
-
-

วิศวกรโครงสร้าง :
-
-

วิศวกรไฟฟ้า :
-
-

วิศวกรเครื่องกล :
-
-

วิศวกรสิ่งแวดล้อม :
-

คณะกรรมการจัดทำแบบรูปรายการงานก่อสร้าง :
นายชาคริช รอดอำพัน ประธานกรรมการ
นายณัฐภูมิ ประไพบูลย์ กรรมการ
นายกิตติ์ พรมแสง กรรมการและเลขานุการ

การแก้ไข

ลำดับ	รายละเอียด	วันที่

ชื่อแบบ :
ผังระบบปรับอากาศชั้น4

เลขที่โครงการ :	2021-13
เขียนแบบ โดย :	iP
ตรวจสอบ โดย :	-
วันที่ :	03/03/2023
มาตราส่วน A3 :	1:150
แบบเลขที่ :	AC-101.1

SPLIT TYPE AIR-CONDITIONER INSTALLATION (CEILING SUSPENDED TYPE)

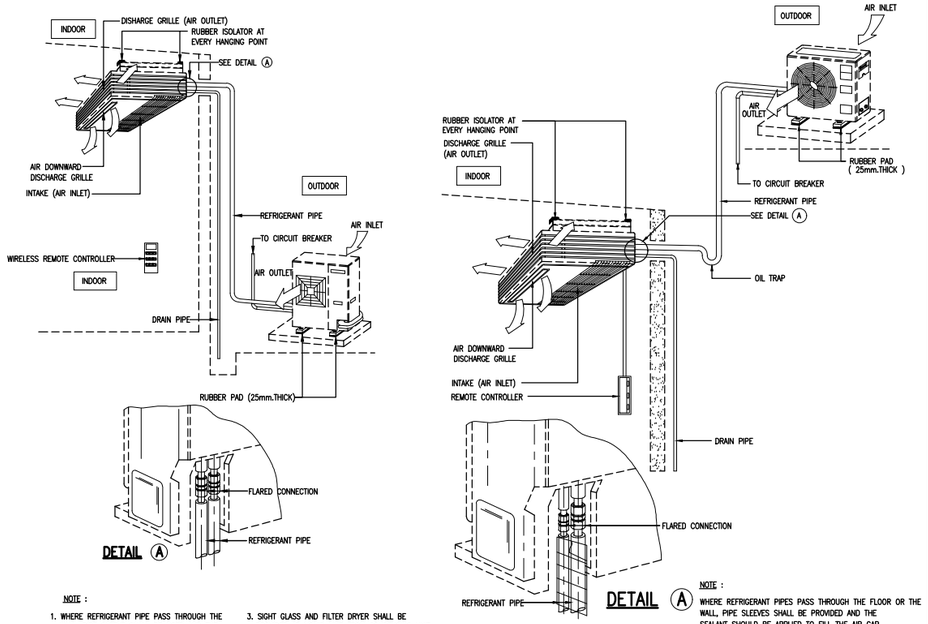

NOTE :

1. WHERE REFRIGERANT PIPE PASS THROUGH THE WALL, PIPE SLEEVE SHALL BE USED AND THE SEALANT SHOULD BE APPLIED TO FILL THE AIR GAP.
2. OIL TRAP SHALL BE PROVIDED FOR SUCTION LINE NEAR BY FAN COIL UNIT
3. SIGHT GLASS AND FILTER DRYER SHALL BE PROVIDED AT LIQUID LINE FROM CONDENSING UNIT.
4. THIS DETAIL CAN BE APPLIED FOR BOTH FAN COIL UNIT ABOVE CONDENSING UNIT AND CONDENSING UNIT ABOVE FAN COIL UNIT.

NOTE :

WHERE REFRIGERANT PIPES PASS THROUGH THE FLOOR OR THE WALL, PIPE SLEEVES SHALL BE PROVIDED AND THE SEALANT SHOULD BE APPLIED TO FILL THE AIR GAP.

SPLIT TYPE AIR-CONDITIONER INSTALLATION (WALL EXPOSED TYPE)

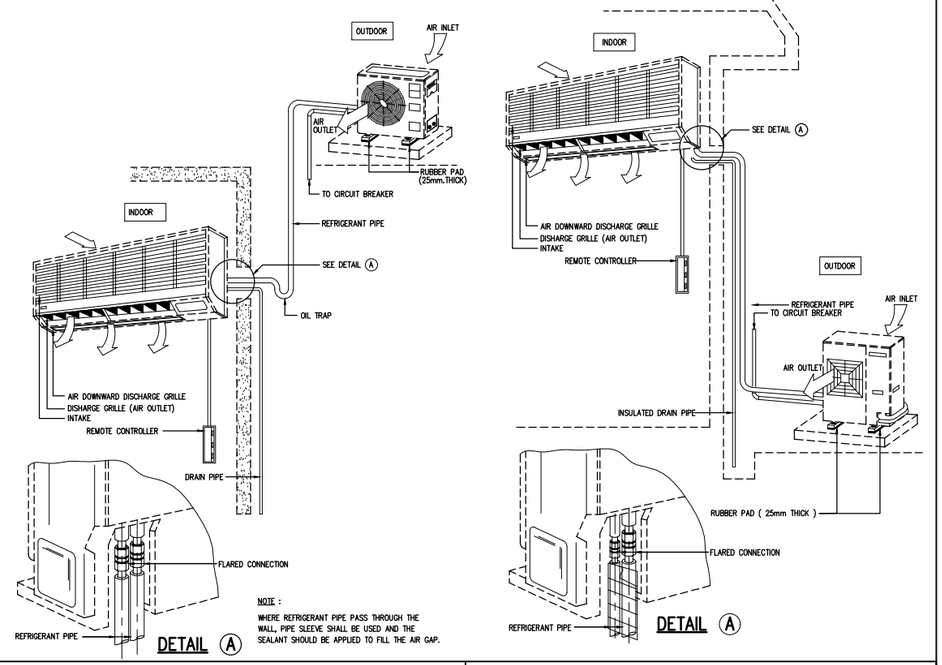

NOTE :

WHERE REFRIGERANT PIPE PASS THROUGH THE WALL, PIPE SLEEVE SHALL BE USED AND THE SEALANT SHOULD BE APPLIED TO FILL THE AIR GAP.

SUPPLY AIR CEILING DIFFUSER

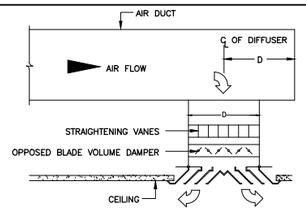

SPLITTER DAMPER

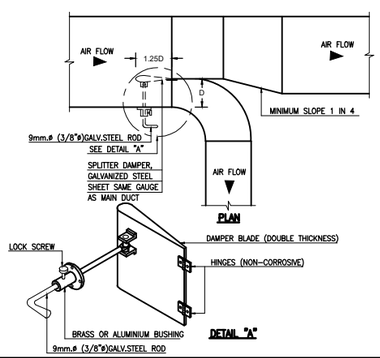

FRESH AIR OR EXHAUST AIR LOUVER INSTALLATION

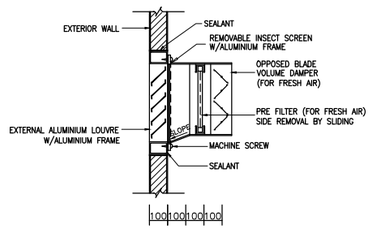

TYPICAL FAN COIL AND AIR HANDLING UNIT DRAIN PIPE

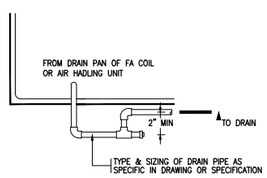

ROUND ELBOW TURNING VANES DETAIL

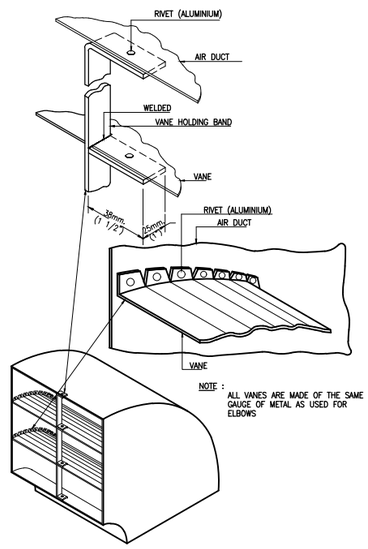

NOTE : ALL VANES ARE MADE OF THE SAME GAUGE OF METAL AS USED FOR ELBOWS

VOLUME DAMPER AND CONTROL DAMPER

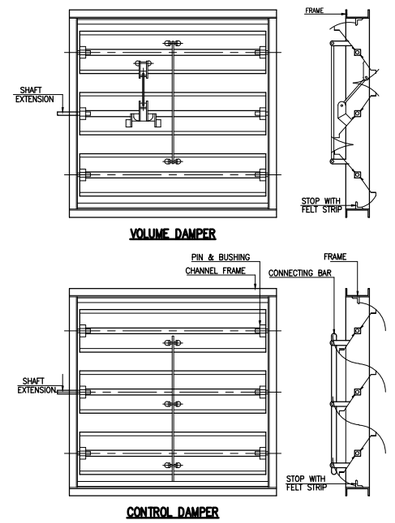

รายละเอียดการติดตั้ง NTS.

มหาวิทยาลัยสวนดุสิต

iP-ARCHTIST CO., LTD.
email: ip.archtist@gmail.com , visit us: www.facebook.com/ip-archtist
mobile: +66(0)865428006, +66(0)834428844

โครงการ :
ปรับปรุงห้องประชุมและห้องเรียนรวมชั้น 4 อาคารวิทยบริการ แขวงดุสิต เขตดุสิต กรุงเทพมหานคร (ส่วนห้องประชุมปีนน้อย)

สถานที่ก่อสร้าง :
มหาวิทยาลัยสวนดุสิต แขวงดุสิต เขตดุสิต กรุงเทพมหานคร

เจ้าของโครงการ :
มหาวิทยาลัยสวนดุสิต

สถาปนิก :
นายณัฐภูมิ ประไพบูลย์ ส-สถ. 3221
น.ส.ณัฐกานต์ พลหาญ ภ.-สถ. 20761
-

มัณฑนากร :
-
-

วิศวกรโครงสร้าง :
-
-

วิศวกรไฟฟ้า :
-
-

วิศวกรเครื่องกล :
-
-

วิศวกรสิ่งแวดล้อม :
-
-

คณะกรรมการจัดทำแบบรูปรายการงานก่อสร้าง :
นายชาคริฐ รอดอำพัน ประธานกรรมการ
นายณัฐภูมิ ประไพบูลย์ กรรมการ
นายกิตติ์ พรมแสง กรรมการและเลขานุการ

การแก้ไข

ลำดับ	รายละเอียด	วันที่

ชื่อแบบ : รายละเอียดการติดตั้ง

เลขที่โครงการ :	2021-13
เขียนแบบ โดย :	iP
ตรวจสอบ โดย :	-
วันที่ :	03/03/2023
มาตราส่วน A3 :	NTS.
แบบเลขที่ :	AC–201

TYPICAL DUCT INSTALLATION

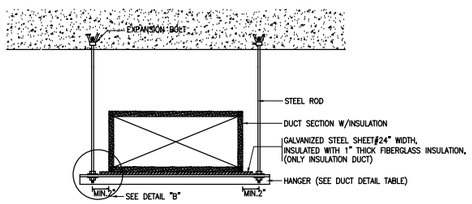

DUCT INSULATION DETAIL FOR DUCT 18"AND BELOW

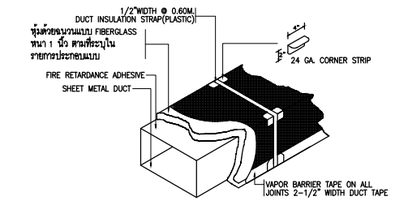

BRANCH TAKE-OFF

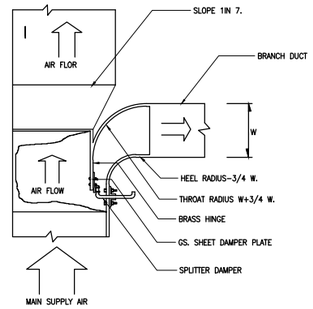

DETAIL A INSTALL FOR SERVICE RETURN DUCT

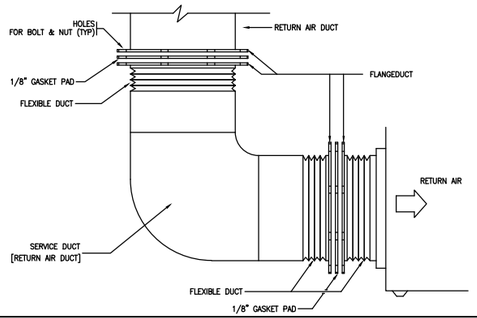

TYPICAL DUCT INSTALLATION

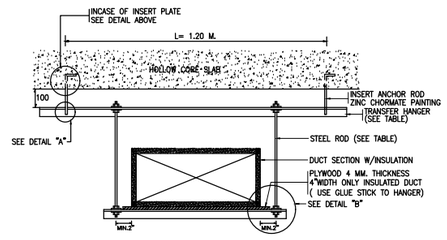

DUCT INSULATION DETAIL FOR DUCT 19" AND UP

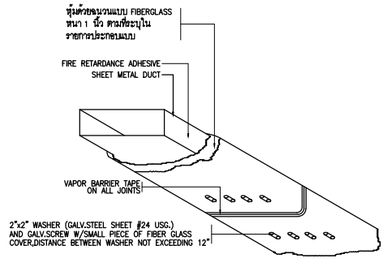

DUCT 43" THRU 54"
DUCT 55" THRU 60"

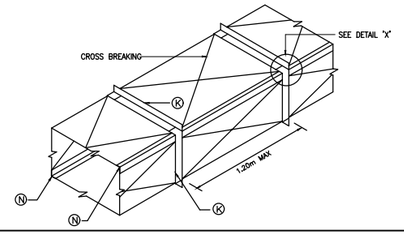

DUCT 61" THRU 84"
DUCT 85" THRU 96"

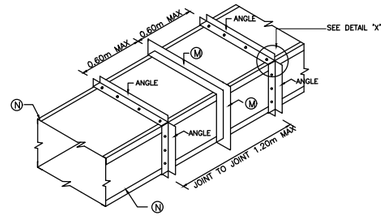

DUCT THRU 12" OR LESS

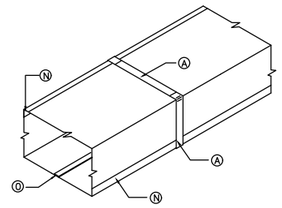

DUCT 19" THRU 30"
(ALTERNATE CROSS BREAKING)

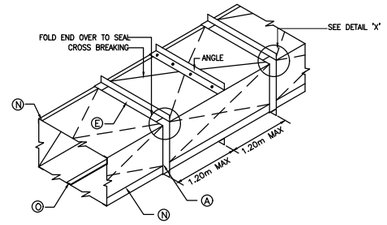

THICKNESS & REINFORCING SCHEDULE – LOW VELOCITY DUCT WORK

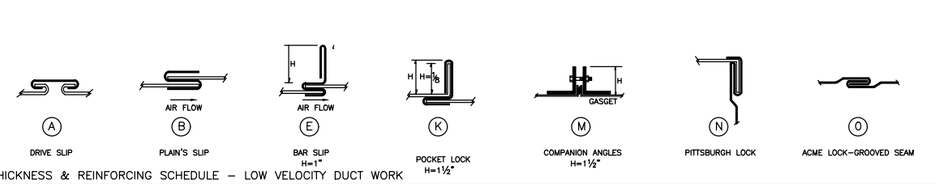

THICKNESS & REINFORCING SCHEDULE – LOW VELOCITY DUCT WORK

GREATEST DUCT DIMENSION (INCH)	METAL GAUGE				LONGITUDINAL SEAM	TRANSVERSE JOINT SMALLEST DIMENSION	TRANSVERSE JOINT SMALLEST DIMENSION	REINFORCING ANGLE SIZE & LONGITUDINAL SPACING BETWEEN TRANSVERSE JOINTS AND/OR INTERMEDIATE REINFORCING OR CROSSING BREAKING	ROD-HANGER SIZE & SPACING & TRANSFER HANGER
	GALV STEEL SHEET		ALUMINUM SHEET						
	USG. NO.	THICKNESS MM.	B&S G.NO.	THICKNESS MM.					
12" OR LESS	26	0.478	24	0.508	(O) ACME LOCK (N) PITTSBURGH LOCK	(A)DRIVE SLIP	(A)DRIVE SLIP	——	#9MM. L 25x25x3 MM.@ 2.4 M.
13"-18"	24	0.635	22	0.635	(O) ACME LOCK (N) PITTSBURGH LOCK	(A)DRIVE SLIP	(B)PLAIN'S SLIP	——	#9MM. L 25x25x3 MM.@ 2.4 M.
19"-30"	24	0.635	22	0.635	(O) ACME LOCK (N) PITTSBURGH LOCK	(A)DRIVE SLIP	(E)BAR SLIP	L 25x25x3 MM.@ 1.2 M.	#9MM. L 25x25x3 MM.@ 2.4 M.
31"-42"	22	0.794	20	0.8128	(N) PITTSBURGH LOCK	(A)DRIVE SLIP	(E)BAR SLIP	L 25x25x3 MM.@ 1.2 M.	#9MM. L 25x25x3 MM.@ 2.4 M.
43"-54"	22	0.794	20	0.8128	(N) PITTSBURGH LOCK	(K)1-1/2"POCKET LOCK	(K)1-1/2"POCKET LOCK	L 40x40x3 MM.@ 1.2 M.	#9MM. L 40x40x3 MM.@ 2.4 M.
55"-60"	20	0.953	18	1.016	(N) PITTSBURGH LOCK	(K)1-1/2"POCKET LOCK	(K)1-1/2"POCKET LOCK	L 40x40x3 MM.@ 1.2 M.	#9MM. L 40x40x3 MM.@ 2.4 M.
61"-84"	20	0.953	18	1.016	(N) PITTSBURGH LOCK	(M)1-1/2"COMPANION ANGLE	(M)1-1/2"COMPANION ANGLE	L 40x40x3 MM.@ 0.6 M.	#9MM. L 50x50x4 MM.@ 2.4 M.
85"-96"	18	1.22	18	1.295	(N) PITTSBURGH LOCK	(M)1-1/2"COMPANION ANGLE	(M)1-1/2"COMPANION ANGLE	L 40x40x3 MM.@ 0.6 M.	#9MM. L 50x50x5 MM.@ 2.4 M.

DUCT 13" THRU 18"

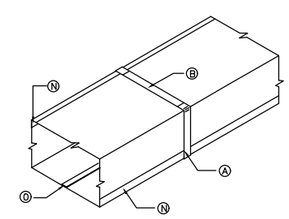

DUCT 31" THRU 42"

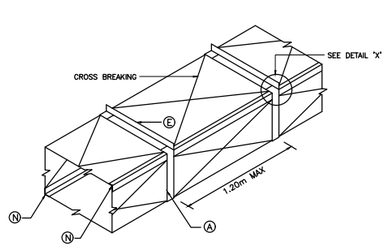

รายละเอียดการติดตั้ง

NTS.

มหาวิทยาลัยสวนดุสิต

iP-ARCHTIST CO., LTD.
email: ip.archtist@gmail.com , visit us: www.facebook.com/ip-archtist
mobile: +66(0)865428006, +66(0)834428844

โครงการ :
ปรับปรุงห้องประชุมและห้องเรียนรวมชั้น 4 อาคารวิทยบริการ แขวงดุสิต เขตดุสิต กรุงเทพมหานคร (ส่วนห้องประชุมปีนน้อย)

สถานที่ก่อสร้าง :
มหาวิทยาลัยสวนดุสิต แขวงดุสิต เขตดุสิต กรุงเทพมหานคร

เจ้าของโครงการ :
มหาวิทยาลัยสวนดุสิต

สถาปนิก :
นายณัฐภูมิ ประไพบูลย์ ส-สถ. 3221
น.ส.ณัฐกานต์ พลหาญ ภ.-สถ. 20761
-

มัณฑนากร :
-
-

วิศวกรโครงสร้าง :
-
-

วิศวกรไฟฟ้า :
-
-

วิศวกรเครื่องกล :
-
-

วิศวกรสิ่งแวดล้อม :
-
-

คณะกรรมการจัดทำแบบรูปรายการงานก่อสร้าง :
นายชาคริช รอดอำพัน ประธานกรรมการ
นายณัฐภูมิ ประไพบูลย์ กรรมการ
นายกิตติ์ พรมแสง กรรมการและเลขานุการ

การแก้ไข

ลำดับ	รายละเอียด	วันที่

ชื่อแบบ : รายละเอียดการติดตั้ง

เลขที่โครงการ :	2021-13
เขียนแบบ โดย :	iP
ตรวจสอบ โดย :	-
วันที่ :	03/03/2023
มาตราส่วน A3 :	NTS.
แบบเลขที่ :	AC-301