

มหาวิทยาลัยสวนดุสิต

โครงการงานปรับปรุงอาคารหอสมุดและสำนักวิทยบริการ จำนวน ๓ รายการ ประกอบด้วยงานดังต่อไปนี้

๑. งานปรับปรุงอาคารหอสมุดกลาง แขวงดุสิต เขตดุสิต กรุงเทพมหานคร

๒. ปรับปรุงห้องประชุมและห้องเรียนรวม ชั้น ๔ อาคารวิทยบริการ แขวงดุสิต เขตดุสิต กรุงเทพมหานคร

๓. ปรับปรุงห้องปฏิบัติการนิเทศศาสตร์และสื่อสารมวลชน แขวงดุสิต เขตดุสิต กรุงเทพมหานคร

	FOR BIDDING
	FOR INFORMATION
●	FOR CONSTRUCTION
	FOR PERMISSION
	03/03/2023





email: ip.archtist@gmail.com
visit us: www.facebook.com/ip-archtist
mobile: +66(0)865428006, +66(0)834428844



มหาวิทยาลัยสวนดุสิต

ปรับปรุงอาคารหอสมุดกลาง แขวงดุสิต เขตดุสิต กรุงเทพมหานคร

ส่วนชั้นที่ 2 อาคารหอสมุด

	FOR BIDDING
	FOR INFORMATION
●	FOR CONSTRUCTION
	FOR PERMISSION
	03/03/2023





email: ip.archtist@gmail.com
visit us: www.facebook.com/ip-archtist
mobile: +66(0)865428006, +66(0)834428844

สารบัญแบบ

ตกแต่งภายใน

ID–Z4–001	สารบัญแบบ– สัญญลักษณ์ประกอบแบบ
ID–Z4–002	รายการวัสดุ– สัญญลักษณ์ประกอบแบบ
ID–Z4–003	MATERIAL SPECIFICATION
ID–Z4–004	LOOSE FURNITURE
ID–Z4–005	LOOSE FURNITURE
ID–Z4–100	ผังรื้อถอน
ID–Z4–101	ผังขอบเขตงาน
ID–Z4–102	ผังสัญลักษณ์
ID–Z4–103	ผังฝ้าตกแต่ง
ID–Z4–104	ผังเฟอร์นิเจอร์
ID–Z4–105	ผังกราฟิก
ID–Z4–106	ผังบัวพื้น
ID–Z4–201	รูปด้าน 1–2
ID–Z4–202	รูปด้าน 3–4
ID–Z4–203	แบบทาสีผนังอาคารภายนอก
ID–Z4–204	รูปด้าน 5
ID–Z4–205	รูปด้าน 6
ID–Z4–206	รูปด้าน 7

สารบัญแบบ

ตกแต่งภายใน

ID–Z4–301	แบบขยาย BF–01
ID–Z4–302	แบบขยาย BF–02
ID–Z4–303	แบบขยาย BF–02 / รูปตัด A
ID–Z4–303.1	แบบขยาย BF–02 (ป้าย)
ID–Z4–304	แบบขยาย BF–03,04 / รูปตัด S1
ID–Z4–304.1	แบบขยาย BF–03,04 (ป้าย)
ID–Z4–305	แบบขยาย BF–05
ID–Z4–306	แบบขยาย LF–02
ID–Z4–401	แบบขยายผนัง 4FN2
ID–Z4–501	แบบขยายประตู หน้าต่าง
ID–Z4–502	แบบขยายหน้าต่าง
ID–Z4–601	แบบขยายกราฟิก 4G–01–05
ID–Z4–602	แบบขยายกราฟิก 4G–05
ID–Z4–603	แบบขยายกราฟิก 4G–06

สารบัญแบบ

ตกแต่งภายใน

สารบัญแบบ

งานระบบไฟฟ้า

สัญญลักษณ์ประกอบแบบ

สัญญลักษณ์	รายการ
1 / 3 2 / 4 5	1. เรียกชื่อส่วนใช้สอย 2. บอกระดับพื้น 3. แสดงวัสดุพื้น 4. แสดงวัสดุฝ้า 5. แสดงความสูงฝ้า
1 / A	การบอกแนวศูนย์กลางเสา 1. ทางแนวนอนให้ใช้ตัวเลข 2. ทางแนวตั้งใช้ตัวอักษร
xxx	บอกระยะศูนย์ถึงศูนย์กลาง
xxx	บอกระยะศูนย์กลางถึงริม
xxx	บอกระยะริมถึงริม
N	ทิศเหนือ

สัญญลักษณ์ประกอบแบบ

สัญญลักษณ์	รายการ
C A-00 / B A-00 / D A-00 / A A-00	แสดงทิศทางรูปด้าน
A A-00	แสดงแนวตัดตามแนว ซ้าย– ขวา
B A-00	แสดงแนวตัดตามแนว หน้า– หลัง
1	หมายเลขผนัง
1	หมายเลขประตู
1	หมายเลขหน้าต่าง
	ผนังก่ออิฐครึ่งแผ่น
	ผนังก่ออิฐเต็มแผ่น

สัญญลักษณ์ประกอบแบบ

สัญญลักษณ์	รายการ
	ดิน
+ 0.00 ม.	บอกระดับสำเร็จ
	คอนกรีตหยาบ
	ทรายบดอัดแน่น
RB6 mm.	เหล็กเส้นกลมขนาด 6 มม. (2 หุน)
RB9 mm.	เหล็กเส้นกลมขนาด 9 มม. (3 หุน)
DB12 mm.	เหล็กข้ออ้อยขนาด 12 มม. (4 หุน)
DB16 mm.	เหล็กข้ออ้อยขนาด 16 มม. (5 หุน)
DB20 mm.	เหล็กข้ออ้อยขนาด 20 มม. (6 หุน)
DB25 mm.	เหล็กข้ออ้อยขนาด 25 มม. (1 นิ้ว)
So,S1,GSo,Gs1	แสดงหมายเลขพื้น คสล หลอในที่ แสดงหมายเลขพื้นสำเร็จรูป

สัญญลักษณ์ประกอบแบบ

สัญญลักษณ์	รายการ
Bo,B1,B2	แสดงหมายเลขคาน
RB1,RB2,RB3	แสดงหมายเลขคานหลังคา
St1	แสดงหมายเลขบันได
C1,Cx,C–	แสดงหมายเลขเสา
F1	แสดงหมายเลขฐานราก
[	เหล็กตัวซี
[Channel	เหล็กรางน้ำ
□	เหล็กกล่องสี่เหลี่ยม
ø	เหล็กท่อกลม
H	เหล็กเอชบีม
L	เหล็กฉาก
2L	เหล็กฉาก 2 ตัว
2C	เหล็กตัวซี 2 ตัว

มหาวิทยาลัยสวนดุสิต

iP-ARCHTIST CO., LTD.
email: ip.archtist@gmail.com , visit us: www.facebook.com/ip-archtist
mobile: +66(0)865428006, +66(0)834428844

โครงการ :
ปรับปรุงอาคารหอสมุดกลาง แขวงดุสิต เขตดุสิต กรุงเทพมหานคร (ส่วนขึ้น2 อาคารหอสมุด)

สถานที่ก่อสร้าง :
มหาวิทยาลัยสวนดุสิต แขวงดุสิต เขตดุสิต กรุงเทพมหานคร

เจ้าของโครงการ :
มหาวิทยาลัยสวนดุสิต

สถาปนิก :
นาย ณัฐภูมิ ประไพบูรณ์ ส-สถ.3221
น.ส. สมัญญา พิณสุวรรณ ภ-สถ.19471
-

มัณฑนากร :
น.ส. ดาริกา เด่นศิริอักษร ภ-สน.1877
-

วิศวกรโครงสร้าง :
-
-

วิศวกรไฟฟ้า :
-
-

วิศวกรเครื่องกล :
-
-

วิศวกรสิ่งแวดล้อม :
-

คณะกรรมการจัดทำแบบรูปรายการงานก่อสร้าง :
นาย ชาคริช รอดอำพัน ประธานกรรมการ
นาย ณัฐภูมิ ประไพบูรณ์ กรรมการ
นาย กิตติ พรมแสง กรรมการและเลขานุการ

การแก้ไข

ลำดับ	รายละเอียด	วันที่

ชื่อแบบ : สารบัญแบบ – สัญญลักษณ์ประกอบแบบ

เลขที่โครงการ :	2021-13
เขียนแบบ โดย :	iP
ตรวจสอบ โดย :	-
วันที่ :	03/03/2023
มาตราส่วน A3 :	NTS.
แบบเลขที่ :	ID–Z4–001

รายการวัสดุ

รายการผนัง

4W1	ผนังเดิม
4W2	เสาเดิมโครงไม้เนื้อแข็งกรุHMR. หนา 6mm.
4FN1	ทาสีขาว 4P 01
4FN2	โครงไม้เนื้อแข็งกรุHMR. หนา 6mm. ปิดผิวลามิเนต 4PL03 สลับกับ 4PL04 (ดูแบบขยายผนัง)
4FN3	โครงไม้เนื้อแข็งกรุHMR. หนา 6mm. ปิดผิวด้วยกระจกพ่นสีขาว 4GL01 หนา 6มม. รอยต่ออลูมิเนียมตัว "U" 4SK02 ตามแบบ
4FN4	โครงไม้เนื้อแข็งกรุHMR. หนา 6mm. ปิดผิวลามิเนต 4PL01
4FN5	ผิวปูนทาสีเทา 4P 04 Grill Aluminium ทำสีเทา 4P 08
4FN6	ทาสีน้ำเงินอมเขียว 4P 05
4FN7	ทาสีส้ม 4P 06

สัญญลักษณ์ประกอบแบบ

สัญญลักษณ์	รายการ
1 / 3 2 / 4 5	1. เรียกชื่อส่วนใช้สอย 2. บอกระดับพื้น 3. แสดงวัสดุพื้น 4. แสดงวัสดุฝ้า 5. แสดงความสูงฝ้า
1 / A	การบอกแนวศูนย์กลางเสา 1. ทางแนวนอนให้ใช้ตัวเลข 2. ทางแนวตั้งใช้ตัวอักษร
xxx	บอกระยะศูนย์ถึงศูนย์กลาง
xxx	บอกระยะศูนย์กลางถึงริม
xxx	บอกระยะริมถึงริม
N	ทิศเหนือ

รายการฝ้าตกแต่ง

4CL1	ฝ้าเดิมทาสี 4P 01
4CL2	ฝ้า T-Bar กรุยิปซัมบอร์ด 9mm. กันชื้น ทาสี 4P 01

สัญญลักษณ์ประกอบแบบ

สัญญลักษณ์	รายการ
C A-00 / B A-00 / D A-00 / A A-00	แสดงทิศทางรูปด้าน
A A-00	แสดงแนวตัดตามแนว ซ้าย– ขวา
B A-00	แสดงแนวตัดตามแนว หน้า– หลัง
1	หมายเลขผนัง
1	หมายเลขประตู
1	หมายเลขหน้าต่าง
	ผนังก่ออิฐครึ่งแผ่น
	ผนังก่ออิฐเต็มแผ่น

รายการพื้น

4F1	พื้นปรับระดับปูนทราย ปูกระเบื้องยาง 4VF 01

สัญญลักษณ์ประกอบแบบ

สัญญลักษณ์	รายการ
	ดิน
+ 0.00 ม.	บอกระดับสำเร็จ
	คอนกรีตหยาบ
	ทรายบดอัดแน่น
RB6 mm.	เหล็กเส้นกลมขนาด 6 มม. (2 หุน)
RB9 mm.	เหล็กเส้นกลมขนาด 9 มม. (3 หุน)
DB12 mm.	เหล็กข้ออ้อยขนาด 12 มม. (4 หุน)
DB16 mm.	เหล็กข้ออ้อยขนาด 16 มม. (5 หุน)
DB20 mm.	เหล็กข้ออ้อยขนาด 20 มม. (6 หุน)
DB25 mm.	เหล็กข้ออ้อยขนาด 25 มม. (1 นิ้ว)
So,S1,GSo,Gs1	แสดงหมายเลขพื้น คสล หลอในที่ แสดงหมายเลขพื้นสำเร็จรูป

สัญญลักษณ์ประกอบแบบ

สัญญลักษณ์	รายการ
Bo,B1,B2	แสดงหมายเลขคาน
RB1,RB2,RB3	แสดงหมายเลขคานหลังคา
St1	แสดงหมายเลขบันได
C1,Cx,C-	แสดงหมายเลขเสา
F1	แสดงหมายเลขฐานราก
[	เหล็กตัวซี
[Channel	เหล็กรางน้ำ
▫	เหล็กกล่องสี่เหลี่ยม
ø	เหล็กท่อกลม
H	เหล็กเอชบีม
L	เหล็กฉาก
2L	เหล็กฉาก 2 ตัวประกบ
2C	เหล็กตัวซี 2 ตัวประกบ

มหาวิทยาลัยสวนดุสิต

iP-ARCHTIST CO., LTD.
email: ip.archtist@gmail.com , visit us: www.facebook.com/ip-archtist
mobile: +66(0)865428006, +66(0)834428844

โครงการ :
ปรับปรุงอาคารหอสมุดกลาง แขวงดุสิต เขตดุสิต กรุงเทพมหานคร (ส่วนชั้น2 อาคารหอสมุด)

สถานที่ก่อสร้าง :
มหาวิทยาลัยสวนดุสิต แขวงดุสิต เขตดุสิต กรุงเทพมหานคร

เจ้าของโครงการ :
มหาวิทยาลัยสวนดุสิต

สถาปนิก :
นาย ณัฐภูมิ ประไพบูรณ์ ส-สถ.3221
น.ส. สมัญญา พิณสุวรรณ ภ-สถ.19471
-

มัณฑนากร :
น.ส. ดาริกา เด่นศิริอักษร ภ-สน.1877
-

วิศวกรโครงสร้าง :
-
-

วิศวกรไฟฟ้า :
-
-

วิศวกรเครื่องกล :
-
-

วิศวกรสิ่งแวดล้อม :
-

คณะกรรมการจัดทำแบบรูปรายการงานก่อสร้าง :
นาย ชาคริช รอดอำพัน ประธานกรรมการ
นาย ณัฐภูมิ ประไพบูรณ์ กรรมการ
นาย กิตติ พรมแสง กรรมการและเลขานุการ

การแก้ไข

ลำดับ	รายละเอียด	วันที่

ชื่อแบบ : รายการวัสดุ– สัญญลักษณ์ประกอบแบบ

เลขที่โครงการ :	2021-13
เขียนแบบ โดย :	iP
ตรวจสอบ โดย :	-
วันที่ :	03/03/2023
มาตราส่วน A3 :	NTS.
แบบเลขที่ :	ID–Z4–002

PROJECT : ปรับปรุงอาคารหอสมุดกลาง แขวงดุสิต เขตดุสิต กรุงเทพมหานคร ส่วนชั้นที่ 2 อาคารหอสมุด

MATERIAL SPECIFICATION FOR CONSTRUCTION

MATERIAL SPECIFICATION		MATERIAL SPECIFICATION		MATERIAL SPECIFICATION	
CODE	DESCRIPTION	CODE	DESCRIPTION	CODE	– DESCRIPTION
4FB 01	DESCRIPTION :ผ้าหุ้มนวมเฟอร์นิเจอร์ MODEL : PGLA 26806 SUPPLIER : VC FABRIC หรือเทียบเท่า CONTACT : –	4P 08	DESCRIPTION :สีน้ำมัน ทาสีรองพื้นด้วย RUST TECH ก่อน แล้วทาทับหน้าด้วยสีน้ำมันตามสเปค MODEL : GLIPTON/ชนิดกึ่งเงา เทียบสี 21003 IN MY MIND SUPPLIER : TOA หรือเทียบเท่า CONTACT : –	4SK 03	DESCRIPTION :บัวพื้น PVC สีเทา MODEL : – SUPPLIER : TOLI หรือเทียบเท่า CONTACT : –
4FB 02	DESCRIPTION :ผ้าหุ้มนวมเฟอร์นิเจอร์ MODEL : PGLA 26803 SUPPLIER : VC FABRIC หรือเทียบเท่า CONTACT : –	4PL 01	DESCRIPTION :ลามิเนต (สีขาว) MODEL : NO.3200 UN (ULTRA WHITE) SUPPLIER : FORMICA หรือเทียบเท่า CONTACT : –	4GL 01	DESCRIPTION :กระจกพ่นสีขาว MODEL : NO.X–WHITE 6mm. SUPPLIER : IN THE GLAZZ หรือเทียบเท่า CONTACT :
4GL 01	DESCRIPTION :กระจก TEMPER หนา 8มม.ติดสติ๊กเกอร์ฝ้าตามแบบ (สติ๊กเกอร์ 3M–ESSEN–SH2EMES) MODEL : SUPPLIER : – CONTACT : –	4PL 02	DESCRIPTION :ลามิเนต (สีขาวมุก) MODEL : NO.7157 HG (COSMIC DAWN) SUPPLIER : FORMICA หรือเทียบเท่า CONTACT : –	4GL 02	DESCRIPTION :กระจก TEMPER หนา 8มม.ติดสติ๊กเกอร์ฝ้าตามแบบ (สติ๊กเกอร์ 3M–ESSEN–SH2EMES) MODEL : SUPPLIER : CONTACT :
4P 01	DESCRIPTION :สีน้ำอะคริลิค ชนิดทาภายใน MODEL : สีขาว /ชนิดกึ่งเงา SUPERSHIELD DURACLEAN NO.8444 (SIERA BLANCA) SUPPLIER : TOA หรือเทียบเท่า CONTACT : –	4PL 03	DESCRIPTION :ลามิเนต (ลายหินอ่อน) MODEL : NO.9306 HG (WHITE BARDIGLIO) SUPPLIER : FORMICA หรือเทียบเท่า CONTACT : –		
4P 02	DESCRIPTION :สีน้ำมัน MODEL : GLIPTON / NO.8436(WHITE DELIGHT)/ชนิดกึ่งเงา SUPPLIER : TOA หรือเทียบเท่า CONTACT : –	4PL 04	DESCRIPTION :ลามิเนต (สีเทาอ่อน) MODEL : NO.0464 NM (GRAYSTONE) SUPPLIER : FORMICA หรือเทียบเท่า CONTACT : –		
4P 03	DESCRIPTION :สีน้ำมัน MODEL : GLIPTON/ชนิดกึ่งเงา เทียบสี NO.8444 (SIERA BLANCA) SUPPLIER : TOA หรือเทียบเท่า CONTACT : –	4PL 05	DESCRIPTION :ลามิเนต (ลายไม้อ่อน) MODEL : NO.9435 NT (RAW BLACKWOOD) SUPPLIER : FORMICA หรือเทียบเท่า CONTACT : –		
4P 04	DESCRIPTION :สีน้ำทาภายนอก สีเทา กึ่งเงา MODEL : SUPERSHILD 21003 IN MY MIND SUPPLIER : TOA หรือเทียบเท่า CONTACT : –	4PL 06	DESCRIPTION :ลามิเนต (สีเทาเข้ม) MODEL : NO.0806UN (BATTALON) SUPPLIER : FORMICA หรือเทียบเท่า CONTACT : –		
4P 05	DESCRIPTION :สีน้ำทาภายนอก สีน้ำเงินอมเขียว กึ่งเงา MODEL : SUPERSHILD 21010 DRAMATIC GREEN SUPPLIER : TOA หรือเทียบเท่า CONTACT : –	4VF 01	DESCRIPTION :กระเบื้องยางแบบม้วน (ลายหินขัดสีดำ) MODEL : Flooleum NO.20FL907 หนา 2mm. SUPPLIER : TOLI, KONECTO CLICK หรือ TOP FLOORS CONTACT : –		
4P 06	DESCRIPTION :สีน้ำทาภายนอก สีส้ม กึ่งเงา MODEL : SUPERSHILD 21007 WAKEN HEARTED SUPPLIER : TOA หรือเทียบเท่า CONTACT : –	4SK 01	DESCRIPTION :บัวเชิงผนังอลูมิเนียม 100มม. MODEL : #SKF–100/สีธรรมชาติ SUPPLIER : Aluinch หรือเทียบเท่า CONTACT : –		
4P 07	DESCRIPTION :สีน้ำมัน MODEL : GLIPTON/ชนิดกึ่งเงา เทียบสี 21003 IN MY MIND SUPPLIER : TOA หรือเทียบเท่า CONTACT : –	4SK 02	DESCRIPTION :คิ้วอลูมิเนียม MODEL : #UA–5mm./สีขาวมุก (WHITE PEARL) SUPPLIER : Aluinch หรือเทียบเท่า CONTACT :		

หมายเหตุ
ต้องให้ผู้ออกแบบและผู้ควบคุมงานอนุมัติก่อนทำการสั่งซื้อสินค้า

มหาวิทยาลัยสวนดุสิต

iP-ARCHTIST CO., LTD.
email: ip.archtist@gmail.com , visit us: www.facebook.com/ip-archtist
mobile: +66(0)865428006, +66(0)834428844

โครงการ :
ปรับปรุงอาคารหอสมุดกลาง แขวงดุสิต เขตดุสิต กรุงเทพมหานคร (ส่วนชั้น2 อาคารหอสมุด)

สถานที่ก่อสร้าง :
มหาวิทยาลัยสวนดุสิต แขวงดุสิต เขตดุสิต กรุงเทพมหานคร

เจ้าของโครงการ :
มหาวิทยาลัยสวนดุสิต

สถาปนิก :
นาย ณัฐภูมิ ประไพบูรณ์ ส-สถ.3221
น.ส. สมัญญา พิณสุวรรณ ภ-สถ.19471
-

มัณฑนากร :
น.ส. ดาริกา เด่นศิริอักษร ภ-สน.1877
-

วิศวกรโครงสร้าง :
-
-

วิศวกรไฟฟ้า :
-
-

วิศวกรเครื่องกล :
-
-

วิศวกรสิ่งแวดล้อม :
-

คณะกรรมการจัดทำแบบรูปรายการงานก่อสร้าง :
นาย ชาคริช รอดอำพัน ประธานกรรมการ
นาย ณัฐภูมิ ประไพบูรณ์ กรรมการ
นาย กิตติ พรมแสง กรรมการและเลขานุการ

การแก้ไข

ลำดับ	รายละเอียด	วันที่

ชื่อแบบ :
MATERIAL SPECIFICATION

เลขที่โครงการ :	2021-13
เขียนแบบ โดย :	iP
ตรวจสอบ โดย :	-
วันที่ :	03/03/2023
มาตราส่วน A3 :	NTS.
แบบเลขที่ :	ID–Z4–003

PROJECT : ปรับปรุงอาคารหอสมุดกลาง แขวงดุสิต เขตดุสิต กรุงเทพมหานคร ส่วนชั้นที่ 2 อาคารหอสมุด

LOOSE FURNITURE

FOR CONSTRUCTION

โครงการปรับปรุงอาคารวิทยบริการ และหอสมุด (อาคารหอสมุด ชั้น2)

CODE	DESCRIPTION	เก้าอี้	LOCATION/ USAGE	
LF-01		– Earo Arnio Style Ball Chair		
		– White Fiberglass/Black And Brown Fabric	ชั้น 2	
		– ขนาด ย100xก92xส44-125cm. (±2.0cm.) /ขนาดด้านขาง ย92xก60xส44-125cm. (±2.0cm.)		
QUANTITY (SET)	BRAND/ SPECTIFICATION	Earo Arnio Style Ball Chair #CH7144-FWFR (ด้านนอกสีขาวด้านในสีดำเบาะสีน้ำตาล)		
11 (recheck with dwg)	NOMINATE SUPPILER	บุญถาวรเฟอร์นิเจอร์ หรือเทียบเท่า –		
NOTE	Prepare sample for approval before installation			

โครงการปรับปรุงอาคารวิทยบริการ และหอสมุด (อาคารหอสมุด ชั้น2)

CODE	DESCRIPTION	โต๊ะทำงาน	LOCATION/ USAGE	
LF-02		– โต๊ะทำงานเดิม		
		– TOP โต๊ะปีด 4PL05 ทับของเดิม /ขาโต๊ะทำสี 4P102	ชั้น 2	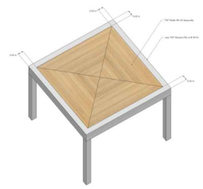
		– ขนาด ย90xก90xส75cm. (±2.0cm.)		
QUANTITY (SET)	BRAND/ SPECTIFICATION	– –		
20 (recheck with dwg)	NOMINATE SUPPILER	– –		
NOTE	Prepare sample for approval before installation			

โครงการปรับปรุงอาคารวิทยบริการ และหอสมุด (อาคารหอสมุด ชั้น2)

CODE	DESCRIPTION	เก้าอี้	LOCATION/ USAGE	
LF-03		– เก้าอี้ของเดิมทำสี 4P102		
		– ขนาด ย45xก45xส45-77cm. (±2.0cm.)	ชั้น 2	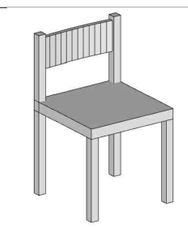
QUANTITY (SET)	BRAND/ SPECTIFICATION	– –		
60 (recheck with dwg)	NOMINATE SUPPILER	– –		
NOTE	Prepare sample for approval before installation			

โครงการปรับปรุงอาคารวิทยบริการ และหอสมุด (อาคารหอสมุด ชั้น2)

CODE	DESCRIPTION	โต๊ะ	LOCATION/ USAGE	
LF-04		– TOP /Terrazzo-Vendome		
		– ขา ไม้โอ๊ค สีธรรมชาติ	ชั้น 2	
		– ขนาด ย220xก100xส75cm. (±2.0cm.)		
QUANTITY (SET)	BRAND/ SPECTIFICATION	ALLTAGDESIGN หรือเทียบเท่า โต๊ะ #BRIXTON TABLE		
6 (recheck with dwg)	NOMINATE SUPPILER	Alltagdesign หรือเทียบเท่า –		
NOTE	Prepare sample for approval before installation			

มหาวิทยาลัยสวนดุสิต

iP-ARCHTIST CO., LTD.
email: ip.archtist@gmail.com , visit us: www.facebook.com/ip-archtist
mobile: +66(0)865428006, +66(0)834428844

โครงการ :
ปรับปรุงอาคารหอสมุดกลาง แขวงดุสิต เขตดุสิต กรุงเทพมหานคร (ส่วนชั้น2 อาคารหอสมุด)

สถานที่ก่อสร้าง :
มหาวิทยาลัยสวนดุสิต แขวงดุสิต เขตดุสิต กรุงเทพมหานคร

เจ้าของโครงการ :
มหาวิทยาลัยสวนดุสิต

สถาปนิก :
นาย ณัฐภูมิ ประไพบูรณ์ ส-สถ.3221
น.ส. สมัญญา พิณสุวรรณ ภ-สถ.19471
-

มัณฑนากร :
น.ส. ดาริกา เด่นศิริอักษร ภ-สน.1877
-

วิศวกรโครงสร้าง :
-
-

วิศวกรไฟฟ้า :
-
-

วิศวกรเครื่องกล :
-
-

วิศวกรสิ่งแวดล้อม :
-

คณะกรรมการจัดทำแบบรูปรายการงานก่อสร้าง :
นาย ชาคริช รอดอำพัน ประธานกรรมการ
นาย ณัฐภูมิ ประไพบูรณ์ กรรมการ
นาย กิตติ พรมแสง กรรมการและเลขานุการ

การแก้ไข

ลำดับ	รายละเอียด	วันที่

ชื่อแบบ :
LOOSE FURNITURE

เลขที่โครงการ :	2021-13
เขียนแบบ โดย :	iP
ตรวจสอบ โดย :	-
วันที่ :	03/03/2023
มาตราส่วน A3 :	NTS.
แบบเลขที่ :	ID-Z4-004

PROJECT : ปรับปรุงอาคารหอสมุดกลาง แขวงดุสิต เขตดุสิต กรุงเทพมหานคร ส่วนชั้นที่ 2 อาคารหอสมุด

LOOSE FURNITURE

FOR CONSTRUCTION

โครงการปรับปรุงอาคารวิทยบริการ และหอสมุด (อาคารหอสมุด ชั้น2)

CODE	DESCRIPTION	เก้าอี้	LOCATION/ USAGE	
LF-01		– Earo Arnio Style Ball Chair		
		– White Fiberglass/Black And Brown Fabric	ชั้น 2	
		– ขนาด ย100xก92xส44-125cm. (±2.0cm.) /ขนาดด้านขาง ย92xก60xส44-125cm. (±2.0cm.)		
QUANTITY (SET)	BRAND/ SPECTIFICATION	Earo Arnio Style Ball Chair #CH7144-FWFR (ด้านนอกสีขาวด้านในสีดำเบาะสีน้ำตาล)		
11 (recheck with dwg)	NOMINATE SUPPILER	บุญถาวรเฟอร์นิเจอร์ หรือเทียบเท่า –		
NOTE	Prepare sample for approval before installation			

โครงการปรับปรุงอาคารวิทยบริการ และหอสมุด (อาคารหอสมุด ชั้น2)

CODE	DESCRIPTION	โต๊ะทำงาน	LOCATION/ USAGE	
LF-02		– โต๊ะทำงานเดิม		
		– TOP โต๊ะปีด 4PL05 ทับของเดิม /ขาโต๊ะทำสี 4P102	ชั้น 2	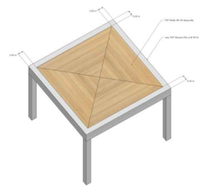
		– ขนาด ย90xก90xส75cm. (±2.0cm.)		
QUANTITY (SET)	BRAND/ SPECTIFICATION	– –		
20 (recheck with dwg)	NOMINATE SUPPILER	– –		
NOTE	Prepare sample for approval before installation			

โครงการปรับปรุงอาคารวิทยบริการ และหอสมุด (อาคารหอสมุด ชั้น2)

CODE	DESCRIPTION	เก้าอี้	LOCATION/ USAGE	
LF-03		– เก้าอี้ของเดิมทำสี 4P102		
		– ขนาด ย45xก45xส45-77cm. (±2.0cm.)	ชั้น 2	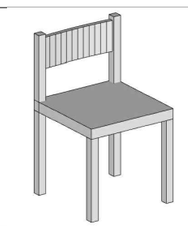
QUANTITY (SET)	BRAND/ SPECTIFICATION	– –		
60 (recheck with dwg)	NOMINATE SUPPILER	– –		
NOTE	Prepare sample for approval before installation			

โครงการปรับปรุงอาคารวิทยบริการ และหอสมุด (อาคารหอสมุด ชั้น2)

CODE	DESCRIPTION	โต๊ะ	LOCATION/ USAGE	
LF-04		– TOP /Terrazzo-Vendome		
		– ขา ไม้โอ๊ค สีธรรมชาติ	ชั้น 2	
		– ขนาด ย220xก100xส75cm. (±2.0cm.)		
QUANTITY (SET)	BRAND/ SPECTIFICATION	ALLTAGDESIGN หรือเทียบเท่า โต๊ะ #BRIXTON TABLE		
6 (recheck with dwg)	NOMINATE SUPPILER	Alltagdesign หรือเทียบเท่า –		
NOTE	Prepare sample for approval before installation			

มหาวิทยาลัยสวนดุสิต

iP-ARCHTIST CO., LTD.
email: ip.archtist@gmail.com , visit us: www.facebook.com/ip-archtist
mobile: +66(0)865428006, +66(0)834428844

โครงการ :
ปรับปรุงอาคารหอสมุดกลาง แขวงดุสิต เขตดุสิต กรุงเทพมหานคร (ส่วนชั้น2 อาคารหอสมุด)

สถานที่ก่อสร้าง :
มหาวิทยาลัยสวนดุสิต แขวงดุสิต เขตดุสิต กรุงเทพมหานคร

เจ้าของโครงการ :
มหาวิทยาลัยสวนดุสิต

สถาปนิก :
นาย ณัฐภูมิ ประไพบูรณ์ ส-สถ.3221
น.ส. สมัญญา พิณสุวรรณ ภ-สถ.19471
-

มัณฑนากร :
น.ส. ดาริกา เด่นศิริอักษร ภ-สน.1877
-

วิศวกรโครงสร้าง :
-
-

วิศวกรไฟฟ้า :
-
-

วิศวกรเครื่องกล :
-
-

วิศวกรสิ่งแวดล้อม :
-

คณะกรรมการจัดทำแบบรูปรายการงานก่อสร้าง :
นาย ชาคริช รอดอำพัน ประธานกรรมการ
นาย ณัฐภูมิ ประไพบูรณ์ กรรมการ
นาย กิตติ พรมแสง กรรมการและเลขานุการ

การแก้ไข

ลำดับ	รายละเอียด	วันที่

ชื่อแบบ :
LOOSE FURNITURE

เลขที่โครงการ :	2021-13
เขียนแบบ โดย :	iP
ตรวจสอบ โดย :	-
วันที่ :	03/03/2023
มาตราส่วน A3 :	NTS.
แบบเลขที่ :	ID-Z4-004

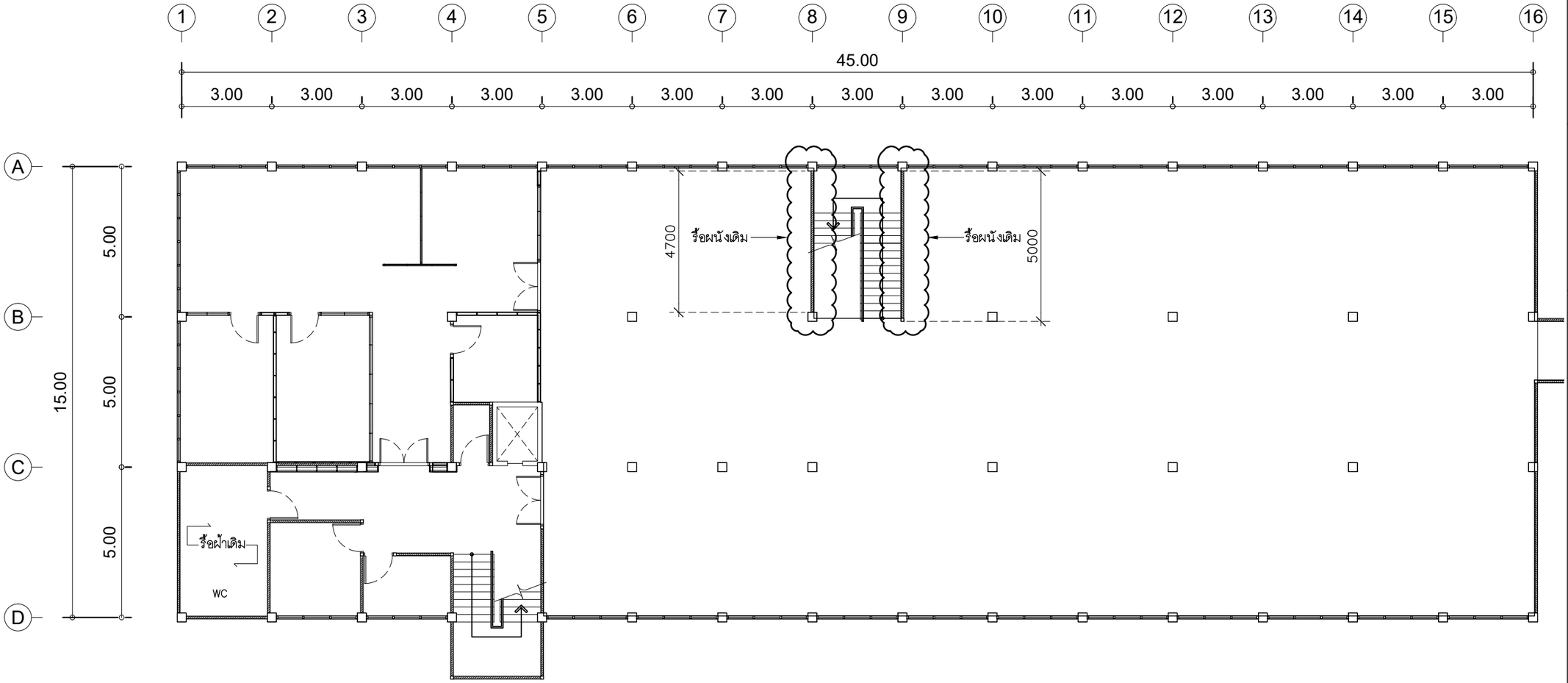

NOTE:
- ก่อนผู้รับจ้างทำการรื้อถอนให้ขออนุมัติตำแหน่งหรือแนวรื้อถอน จากผู้ควบคุมงานและผู้ออกแบบก่อนดำเนินการ
- ขนย้ายเฟอร์นิเจอร์เดิม ไว้ในตำแหน่งที่ผู้ว่าจ้างกำหนด

ผังรื้อถอน 1:150

มหาวิทยาลัยสวนดุสิต

iP-ARCHTIST CO., LTD.
email: ip.archtist@gmail.com , visit us: www.facebook.com/ip-archtist
mobile: +66(0)865428006, +66(0)834428844

โครงการ :
ปรับปรุงอาคารหอสมุดกลาง แขวงดุสิต เขตดุสิต กรุงเทพมหานคร (ส่วนชั้น2 อาคารหอสมุด)

สถานที่ก่อสร้าง :
มหาวิทยาลัยสวนดุสิต แขวงดุสิต เขตดุสิต กรุงเทพมหานคร

เจ้าของโครงการ :
มหาวิทยาลัยสวนดุสิต

สถาปนิก :
นาย ณัฐภูมิ ประไพบูรณ์ ส-สถ.3221
น.ส. สมัญญา พิณสุวรรณ ภ-สถ.19471
-

มัณฑนากร :
น.ส. ดาริกา เด่นศิริอักษร ภ-สน.1877
-

วิศวกรโครงสร้าง :
-
-

วิศวกรไฟฟ้า :
-
-

วิศวกรเครื่องกล :
-
-

วิศวกรสิ่งแวดล้อม :
-

คณะกรรมการจัดทำแบบรูปรายการงานก่อสร้าง :
นาย ชาคริช รอดอำพัน ประธานกรรมการ
นาย ณัฐภูมิ ประไพบูรณ์ กรรมการ
นาย กิตติ พรมแสง กรรมการและเลขานุการ

การแก้ไข

ลำดับ	รายละเอียด	วันที่

ชื่อแบบ :
ผังรื้อถอน

เลขที่โครงการ :	2021-13
เขียนแบบ โดย :	iP
ตรวจสอบ โดย :	-
วันที่ :	03/03/2023
มาตราส่วน A3 :	1:150
แบบเลขที่ :	ID-Z4-100

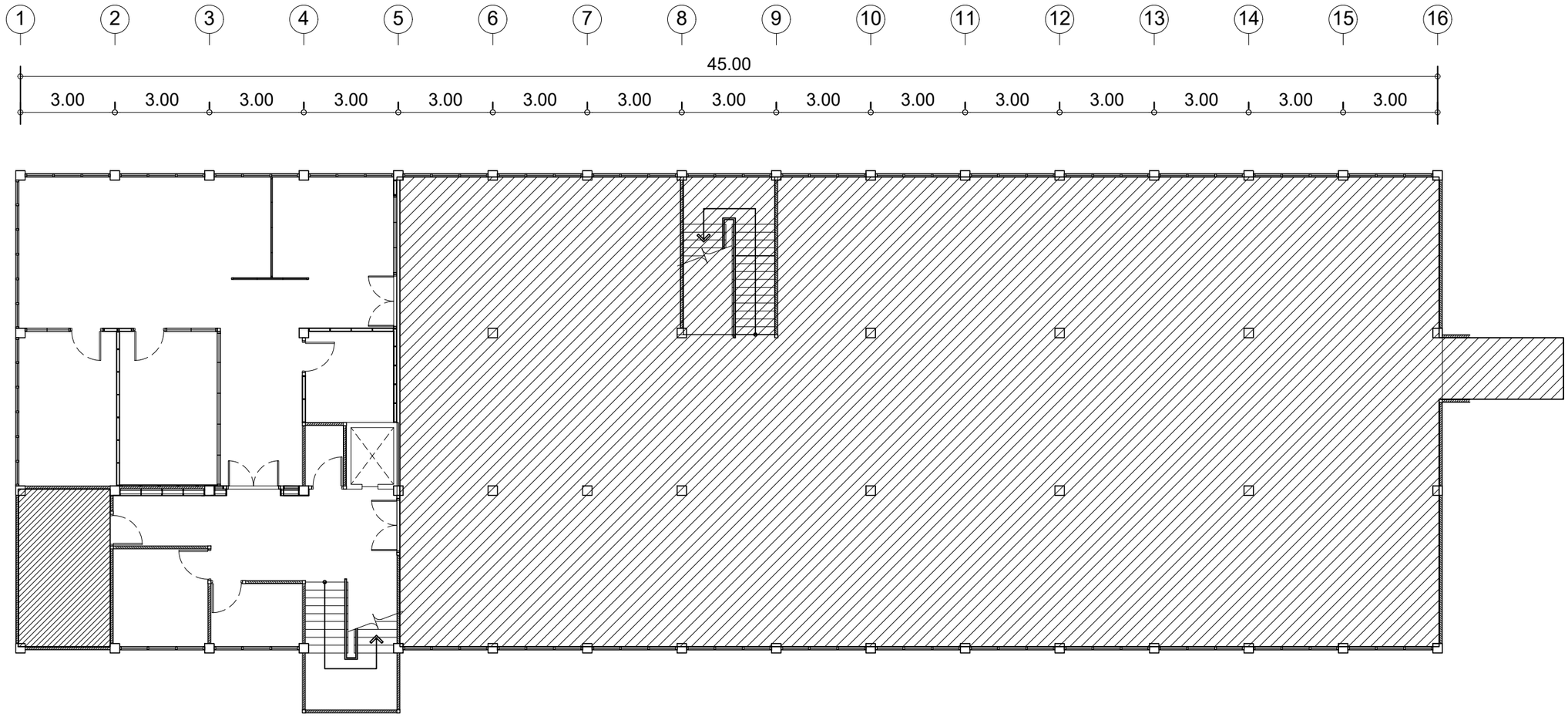

ขอบเขตงาน

ผังขอบเขตงาน 1:150

มหาวิทยาลัยสวนดุสิต

iP-ARCHTIST CO., LTD.
email: ip.archtist@gmail.com , visit us: www.facebook.com/ip-archtist
mobile: +66(0)865428006, +66(0)834428844

โครงการ :
ปรับปรุงอาคารหอสมุดกลาง แขวงดุสิต เขตดุสิต กรุงเทพมหานคร (ส่วนชั้น2 อาคารหอสมุด)

สถานที่ก่อสร้าง :
มหาวิทยาลัยสวนดุสิต แขวงดุสิต เขตดุสิต กรุงเทพมหานคร

เจ้าของโครงการ :
มหาวิทยาลัยสวนดุสิต

สถาปนิก :
นาย ณัฐภูมิ ประไพบูรณ์ ส-สถ.3221
น.ส. สมัญญา พิณสุวรรณ ภ-สถ.19471
-

มัณฑนากร :
น.ส. ดาริกา เด่นศิริอักษร ภ-สน.1877
-

วิศวกรโครงสร้าง :
-
-

วิศวกรไฟฟ้า :
-
-

วิศวกรเครื่องกล :
-
-

วิศวกรสิ่งแวดล้อม :
-

คณะกรรมการจัดทำแบบรูปรายการงานก่อสร้าง :
นาย ชาคริช รอดอำพัน ประธานกรรมการ
นาย ณัฐภูมิ ประไพบูรณ์ กรรมการ
นาย กิตติ พรมแสง กรรมการและเลขานุการ

การแก้ไข

ลำดับ	รายละเอียด	วันที่

ชื่อแบบ :
ผังขอบเขตงาน

เลขที่โครงการ :	2021-13
เขียนแบบ โดย :	iP
ตรวจสอบ โดย :	-
วันที่ :	03/03/2023
มาตราส่วน A3 :	1:150
แบบเลขที่ :	ID-Z4-101

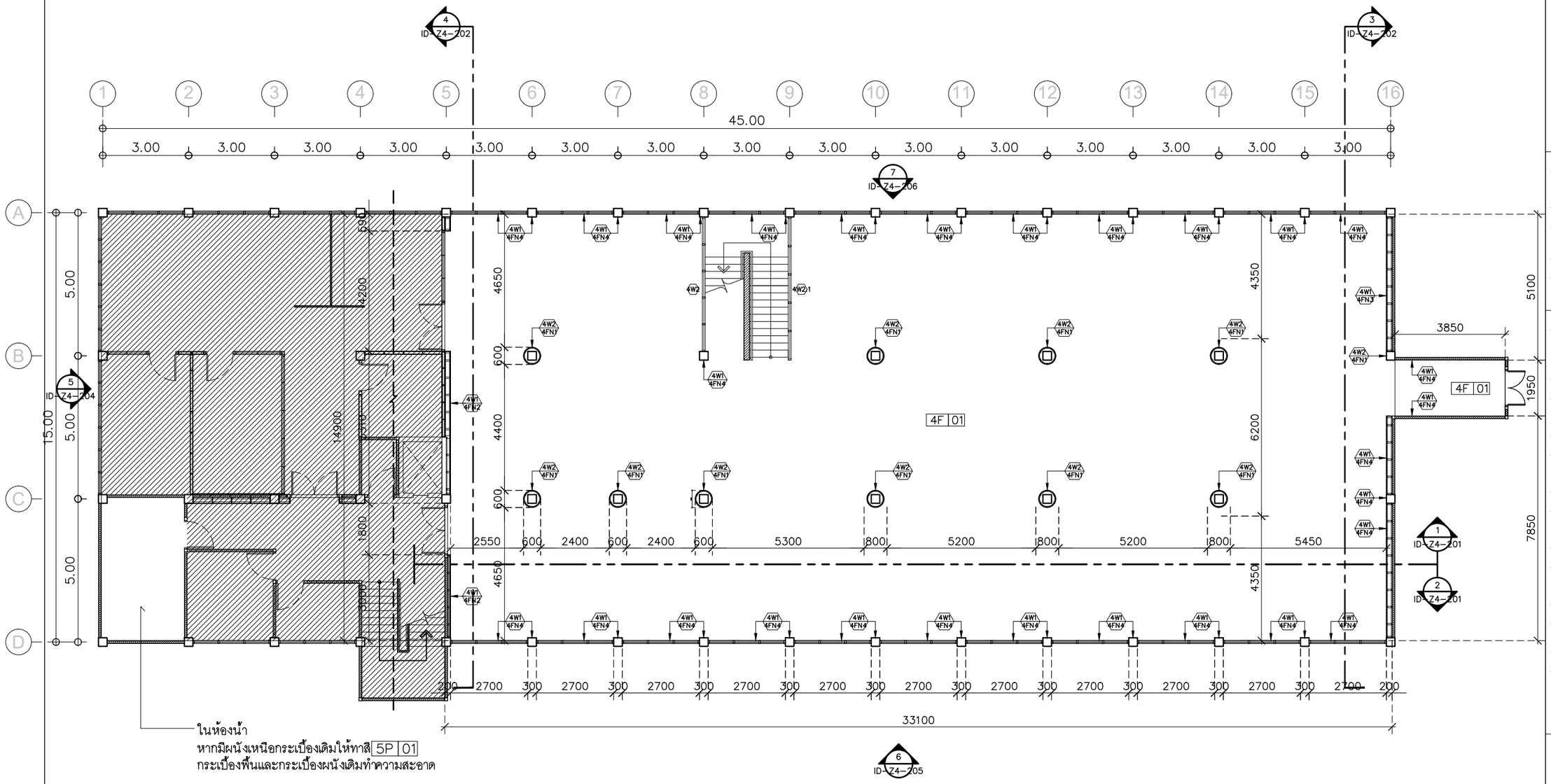

ในห้องน้ำ
หากมีผนังเหนือกระเบื้องเดิมให้ทาสี 5P 01
กระเบื้องพื้นและกระเบื้องผนังเดิมทำความสะอาด

– หน้าต่างเดิมทั้งหมด (ภายใน) ทาสี 4P 03

ผังสัญลักษณ์ 1:150

มหาวิทยาลัยสวนดุสิต

iP-ARCHTIST CO., LTD.
email: ip.archtist@gmail.com , visit us: www.facebook.com/ip-archtist
mobile: +66(0)865428006, +66(0)834428844

โครงการ :
ปรับปรุงอาคารหอสมุดกลาง แขวงดุสิต เขตดุสิต กรุงเทพมหานคร (ส่วนขึ้น2 อาคารหอสมุด)

สถานที่ก่อสร้าง :
มหาวิทยาลัยสวนดุสิต แขวงดุสิต เขตดุสิต กรุงเทพมหานคร

เจ้าของโครงการ :
มหาวิทยาลัยสวนดุสิต

สถาปนิก :
นาย ณัฐภูมิ ประไพบูรณ์ ส-สถ.3221
น.ส. สมัญญา พิณสุวรรณ ภ-สถ.19471
-

มัณฑนากร :
น.ส. ดาริกา เด่นศิริอักษร ภ-สน.1877
-

วิศวกรโครงสร้าง :
-
-

วิศวกรไฟฟ้า :
-
-

วิศวกรเครื่องกล :
-
-

วิศวกรสิ่งแวดล้อม :
-

คณะกรรมการจัดทำแบบรูปรายการงานก่อสร้าง :
นาย ชาคริช รอดอำพัน ประธานกรรมการ
นาย ณัฐภูมิ ประไพบูรณ์ กรรมการ
นาย กิตติ พรมแสง กรรมการและเลขานุการ

การแก้ไข

ลำดับ	รายละเอียด	วันที่

ชื่อแบบ : ผังสัญลักษณ์

เลขที่โครงการ :	2021-13
เขียนแบบ โดย :	iP
ตรวจสอบ โดย :	-
วันที่ :	03/03/2023
มาตราส่วน A3 :	1:150
แบบเลขที่ :	ID-Z4-102

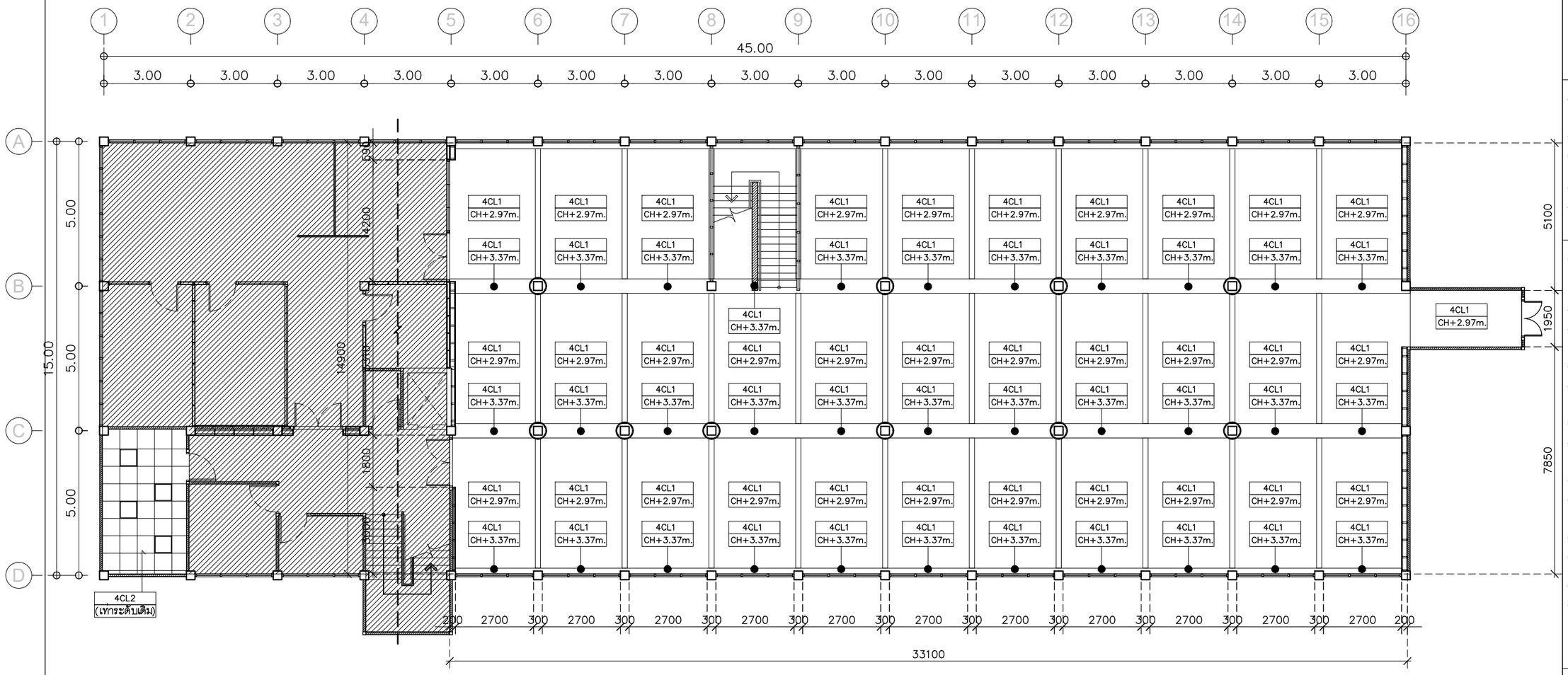

ผังฝ้า 1:150

มหาวิทยาลัยสวนดุสิต

iP-ARCHTIST CO., LTD.
email: ip.archtist@gmail.com , visit us: www.facebook.com/ip-archtist
mobile: +66(0)865428006, +66(0)834428844

โครงการ :
ปรับปรุงอาคารหอสมุดกลาง แขวงดุสิต เขตดุสิต กรุงเทพมหานคร (ส่วนชั้น2 อาคารหอสมุด)

สถานที่ก่อสร้าง :
มหาวิทยาลัยสวนดุสิต แขวงดุสิต เขตดุสิต กรุงเทพมหานคร

เจ้าของโครงการ :
มหาวิทยาลัยสวนดุสิต

สถาปนิก :
นาย ณัฐภูมิ ประไพบูรณ์ ส-สถ.3221
น.ส. สมัญญา พิณสุวรรณ ภ-สถ.19471
-

มัณฑนากร :
น.ส. ดาริกา เด่นศิริอักษร ภ-สน.1877
-

วิศวกรโครงสร้าง :
-
-

วิศวกรไฟฟ้า :
-
-

วิศวกรเครื่องกล :
-
-

วิศวกรสิ่งแวดล้อม :
-

คณะกรรมการจัดทำแบบรูปรายการงานก่อสร้าง :
นาย ชาคริช รอดอำพัน ประธานกรรมการ
นาย ณัฐภูมิ ประไพบูรณ์ กรรมการ
นาย กิตติ พรมแสง กรรมการและเลขานุการ

การแก้ไข

ลำดับ	รายละเอียด	วันที่

ชื่อแบบ :
ผังฝ้า

เลขที่โครงการ :	2021-13
เขียนแบบ โดย :	iP
ตรวจสอบ โดย :	-
วันที่ :	03/03/2023
มาตราส่วน A3 :	1:150
แบบเลขที่ :	ID–Z4–103

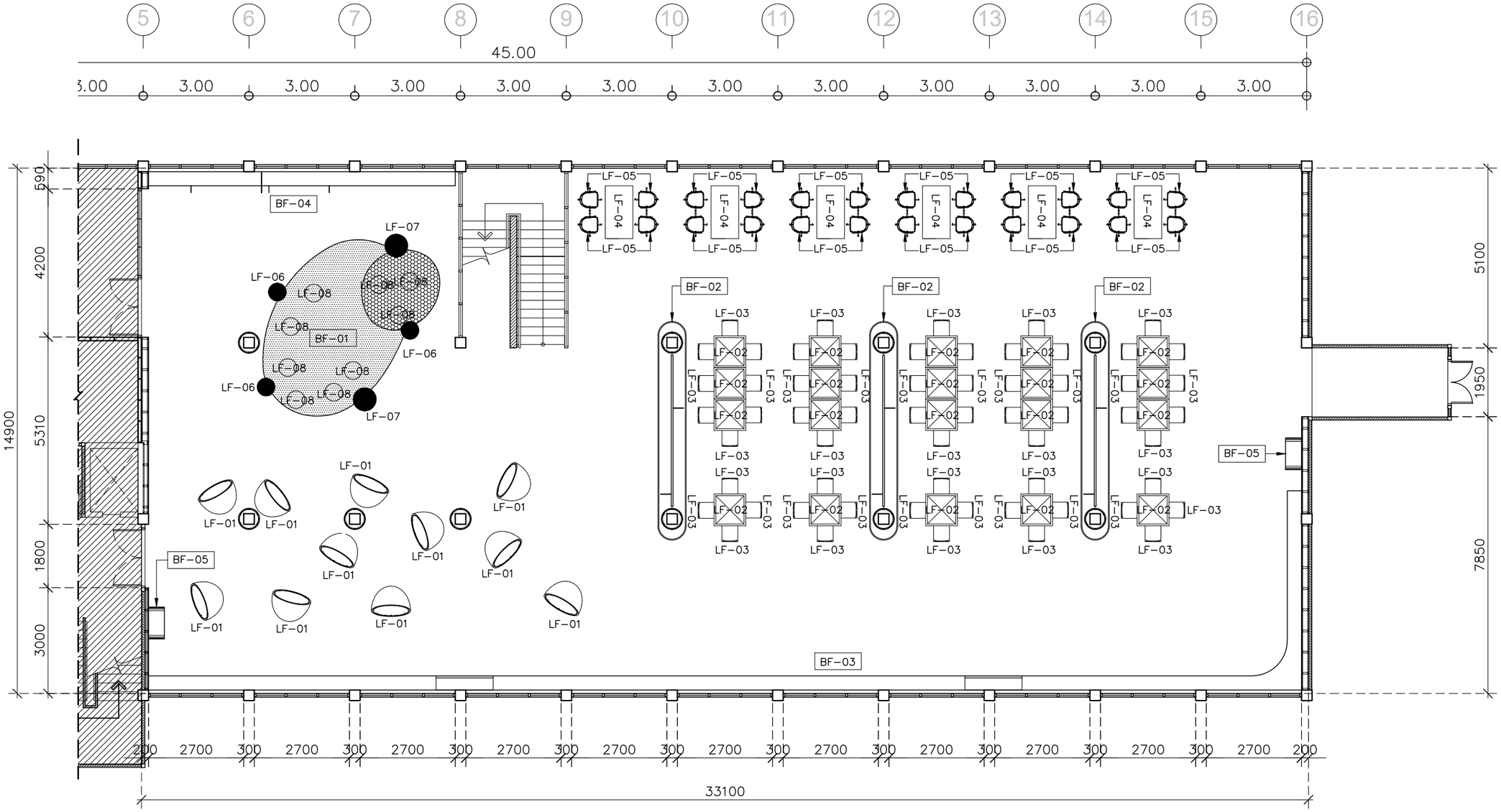

ผังเฟอร์นิเจอร์ 1:125

หมายเหตุ :

LF-02 = TOP โต๊ะบีด 4PL05 ทับของเดิม
ขาโต๊ะทำสี 4P02

LF-03 = เก้าอี้ของเดิม ทำสี 4P02

มหาวิทยาลัยสวนดุสิต

iP-ARCHTIST CO., LTD.
email: ip.archtist@gmail.com , visit us: www.facebook.com/ip-archtist
mobile: +66(0)865428006, +66(0)834428844

โครงการ :
ปรับปรุงอาคารหอสมุดกลาง แขวงดุสิต เขตดุสิต กรุงเทพมหานคร (ส่วนชั้น2 อาคารหอสมุด)

สถานที่ก่อสร้าง :
มหาวิทยาลัยสวนดุสิต แขวงดุสิต เขตดุสิต กรุงเทพมหานคร

เจ้าของโครงการ :
มหาวิทยาลัยสวนดุสิต

สถาปนิก :
นาย ณัฐภูมิ ประไพบูรณ์ ส-สถ.3221
น.ส. สมัญญา พิณสุวรรณ ภ-สถ.19471
-

มัณฑนากร :
น.ส. ดาริกา เด่นศิริอักษร ภ-สน.1877
-

วิศวกรโครงสร้าง :
-
-

วิศวกรไฟฟ้า :
-
-

วิศวกรเครื่องกล :
-
-

วิศวกรสิ่งแวดล้อม :
-

คณะกรรมการจัดทำแบบรูปรายการงานก่อสร้าง :
นาย ชาคริช รอดอำพัน ประธานกรรมการ
นาย ณัฐภูมิ ประไพบูรณ์ กรรมการ
นาย กิตติ พรมแสง กรรมการและเลขานุการ

การแก้ไข

ลำดับ	รายละเอียด	วันที่

ชื่อแบบ : ผังเฟอร์นิเจอร์

เลขที่โครงการ :	2021-13
เขียนแบบ โดย :	iP
ตรวจสอบ โดย :	-
วันที่ :	03/03/2023
มาตราส่วน A3 :	1:125
แบบเลขที่ :	ID-Z4-104

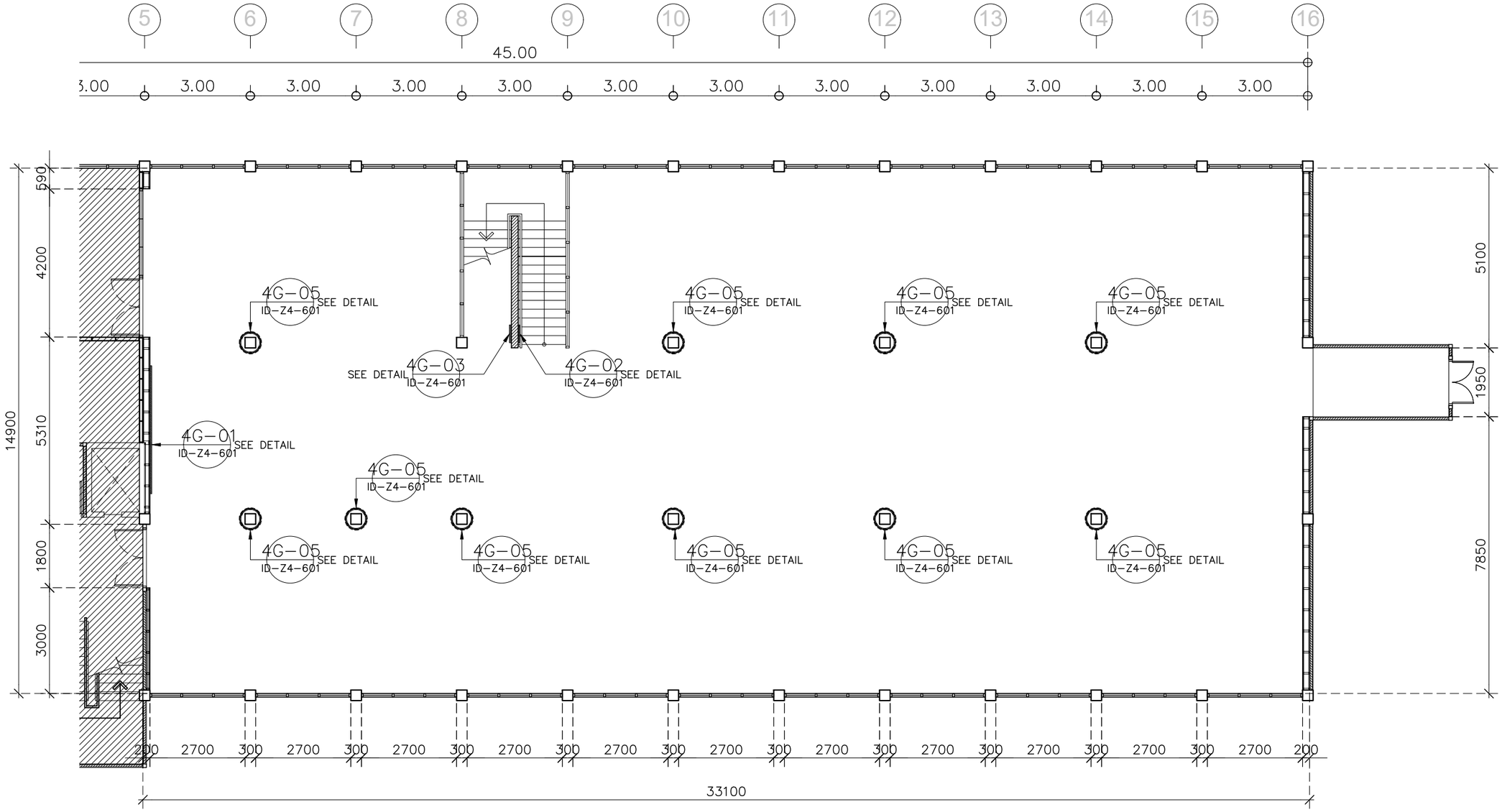

ผังกราฟิก 1:125

มหาวิทยาลัยสวนดุสิต

iP-ARCHTIST CO., LTD.

email: ip.archtist@gmail.com , visit us: www.facebook.com/ip-archtist
mobile: +66(0)865428006, +66(0)834428844

โครงการ :
ปรับปรุงอาคารหอสมุดกลาง แขวงดุสิต เขตดุสิต กรุงเทพมหานคร (ส่วนชั้น2 อาคารหอสมุด)

สถานที่ก่อสร้าง :
มหาวิทยาลัยสวนดุสิต แขวงดุสิต เขตดุสิต กรุงเทพมหานคร

เจ้าของโครงการ :
มหาวิทยาลัยสวนดุสิต

สถาปนิก :
นาย ณัฐภูมิ ประไพบูรณ์ ส-สถ.3221
น.ส. สมัญญา พิณสุวรรณ ภ-สถ.19471
-

มัณฑนากร :
น.ส. ดาริกา เด่นศิริอักษร ภ-สน.1877
-

วิศวกรโครงสร้าง :
-
-

วิศวกรไฟฟ้า :
-
-

วิศวกรเครื่องกล :
-
-

วิศวกรสิ่งแวดล้อม :
-

คณะกรรมการจัดทำแบบรูปรายการงานก่อสร้าง :
นาย ชาคริช รอดอำพัน ประธานกรรมการ
นาย ณัฐภูมิ ประไพบูรณ์ กรรมการ
นาย กิตติ พรมแสง กรรมการและเลขานุการ

การแก้ไข

ลำดับ	รายละเอียด	วันที่

ชื่อแบบ :
ผังกราฟิก

เลขที่โครงการ :	2021-13
เขียนแบบ โดย :	iP
ตรวจสอบ โดย :	-
วันที่ :	03/03/2023
มาตราส่วน A3 :	1:125
แบบเลขที่ :	ID–Z4–105

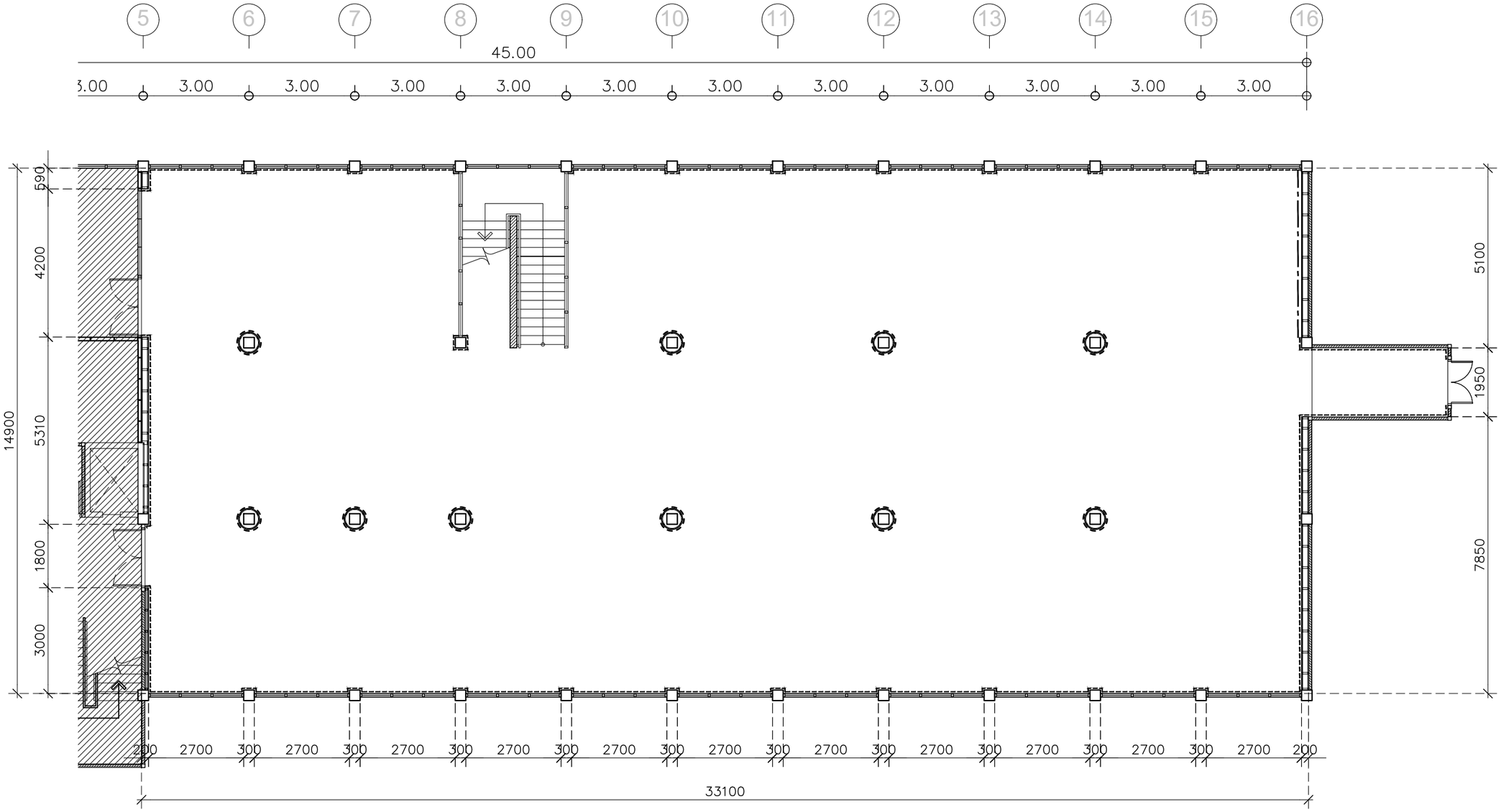

ผังบัวพื้น 1:125

สัญลักษณ์ติดตั้งบัวพื้น 4SK-01

สัญลักษณ์ติดตั้งบัวพื้น 4SK-03

มหาวิทยาลัยสวนดุสิต

iP-ARCHTIST CO., LTD.
email: ip.archtist@gmail.com , visit us: www.facebook.com/ip-archtist
mobile: +66(0)865428006, +66(0)834428844

โครงการ :
ปรับปรุงอาคารหอสมุดกลาง แขวงดุสิต เขตดุสิต กรุงเทพมหานคร (ส่วนชั้น2 อาคารหอสมุด)

สถานที่ก่อสร้าง :
มหาวิทยาลัยสวนดุสิต แขวงดุสิต เขตดุสิต กรุงเทพมหานคร

เจ้าของโครงการ :
มหาวิทยาลัยสวนดุสิต

สถาปนิก :
นาย ณัฐภูมิ ประไพบูรณ์ ส-สถ.3221
น.ส. สมัญญา พิณสุวรรณ ภ-สถ.19471
-

มัณฑนากร :
น.ส. ดาริกา เด่นศิริอักษร ภ-สน.1877
-

วิศวกรโครงสร้าง :
-
-

วิศวกรไฟฟ้า :
-
-

วิศวกรเครื่องกล :
-
-

วิศวกรสิ่งแวดล้อม :
-

คณะกรรมการจัดทำแบบรูปรายการงานก่อสร้าง :
นาย ชาคริช รอดอำพัน ประธานกรรมการ
นาย ณัฐภูมิ ประไพบูรณ์ กรรมการ
นาย กิตติ พรมแสง กรรมการและเลขานุการ

การแก้ไข

ลำดับ	รายละเอียด	วันที่

ชื่อแบบ :
ผังบัวพื้น

เลขที่โครงการ :	2021-13
เขียนแบบ โดย :	iP
ตรวจสอบ โดย :	-
วันที่ :	03/03/2023
มาตราส่วน A3 :	1:125
แบบเลขที่ :	ID-Z4-106

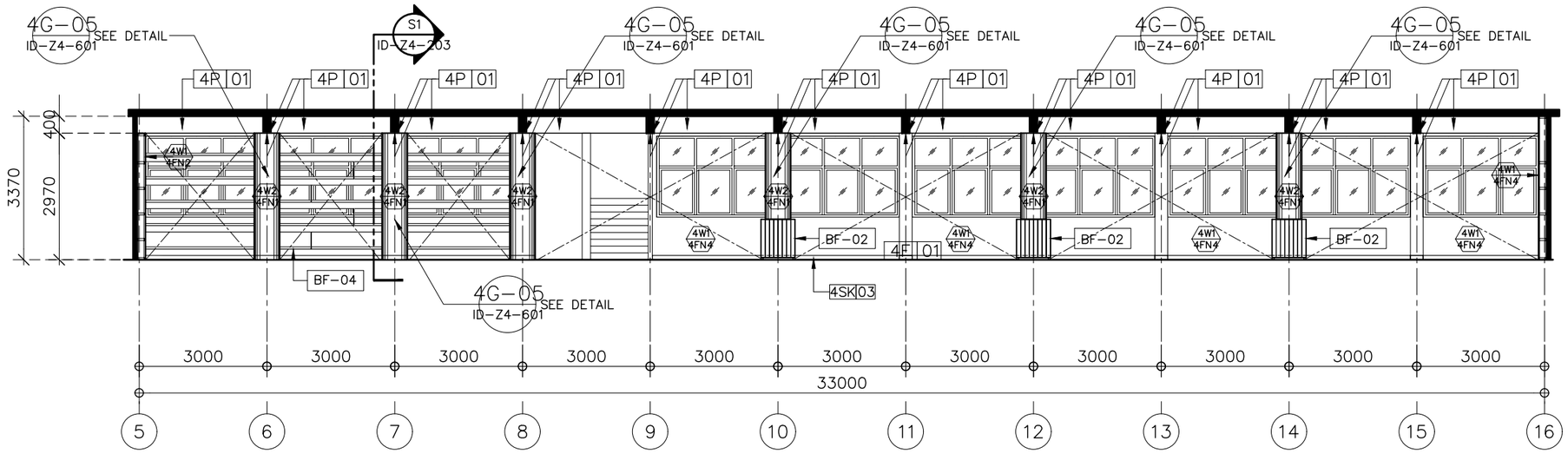

รูปด้าน–1 1:125

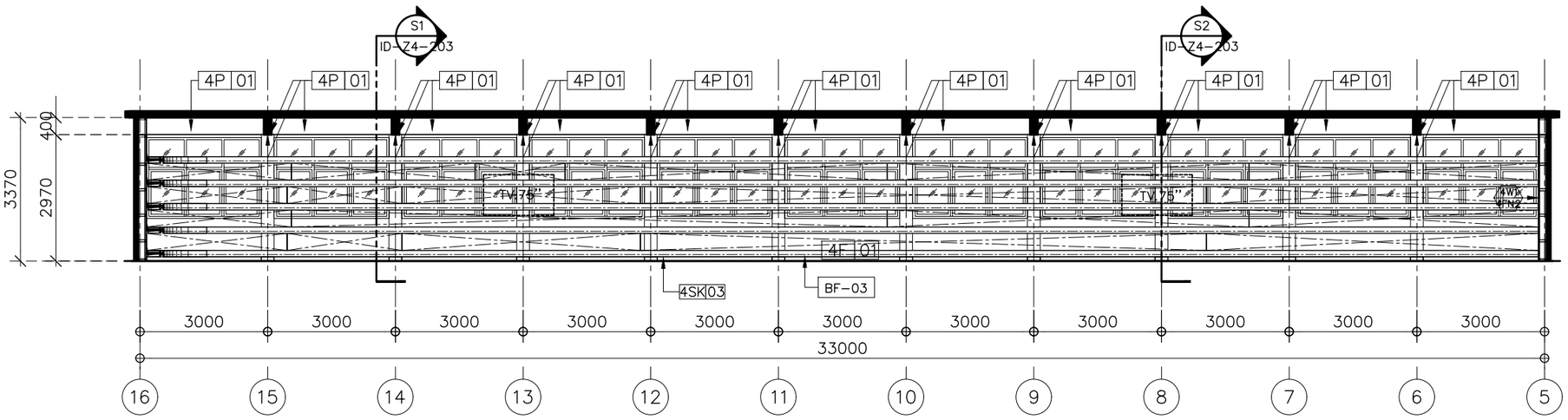

รูปด้าน–2 1:125

มหาวิทยาลัยสวนดุสิต

iP-ARCHTIST CO., LTD.
email: ip.archtist@gmail.com , visit us: www.facebook.com/ip-archtist
mobile: +66(0)865428006, +66(0)834428844

โครงการ :
ปรับปรุงอาคารหอสมุดกลาง แขวงดุสิต เขตดุสิต กรุงเทพมหานคร (ส่วนชั้น2 อาคารหอสมุด)

สถานที่ก่อสร้าง :
มหาวิทยาลัยสวนดุสิต แขวงดุสิต เขตดุสิต กรุงเทพมหานคร

เจ้าของโครงการ :
มหาวิทยาลัยสวนดุสิต

สถาปนิก :
นาย ณัฐภูมิ ประไพบูรณ์ ส-สถ.3221
น.ส. สมัญญา พิณสุวรรณ ภ-สถ.19471
-

มัณฑนากร :
น.ส. ดาริกา เด่นศิริอักษร ภ-สน.1877
-

วิศวกรโครงสร้าง :
-
-

วิศวกรไฟฟ้า :
-
-

วิศวกรเครื่องกล :
-
-

วิศวกรสิ่งแวดล้อม :
-

คณะกรรมการจัดทำแบบรูปรายการงานก่อสร้าง :
นาย ชาคริช รอดอำพัน ประธานกรรมการ
นาย ณัฐภูมิ ประไพบูรณ์ กรรมการ
นาย กิตติ พรมแสง กรรมการและเลขานุการ

การแก้ไข

ลำดับ	รายละเอียด	วันที่

ชื่อแบบ :
รูปด้าน 1,2

เลขที่โครงการ :	2021-13
เขียนแบบ โดย :	iP
ตรวจสอบ โดย :	-
วันที่ :	03/03/2023
มาตราส่วน A3 :	1:125
แบบเลขที่ :	ID–Z4–201

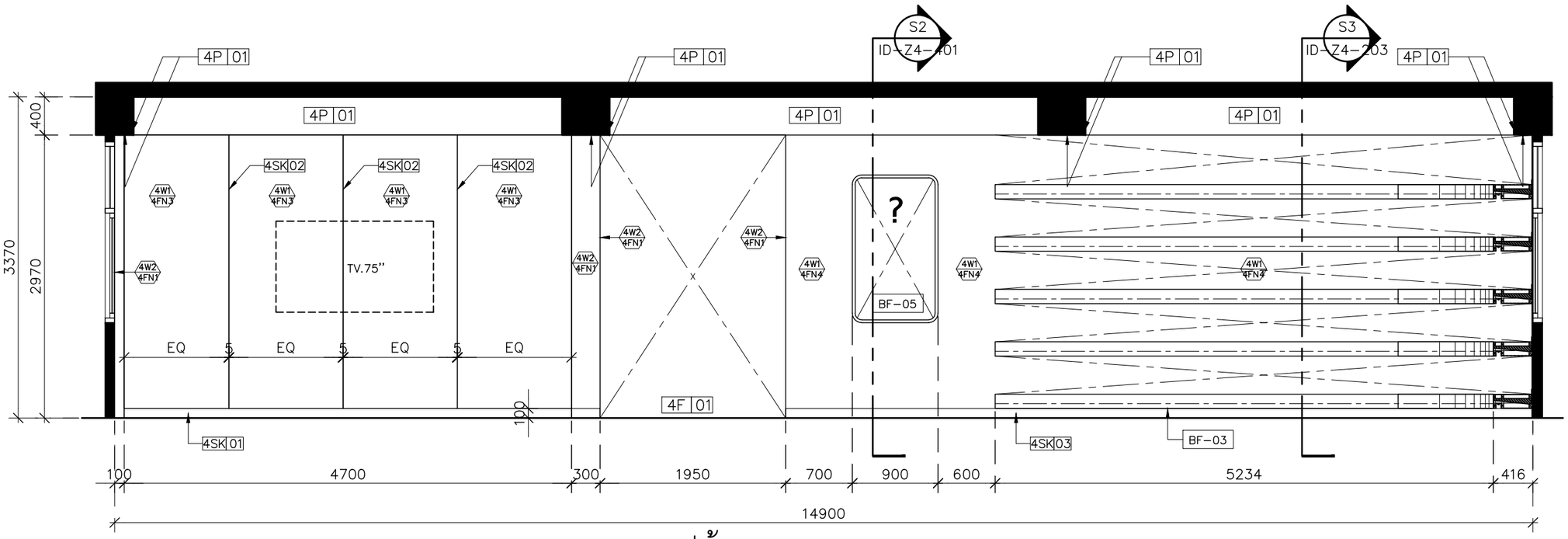

รูปด้าน-3 1:50

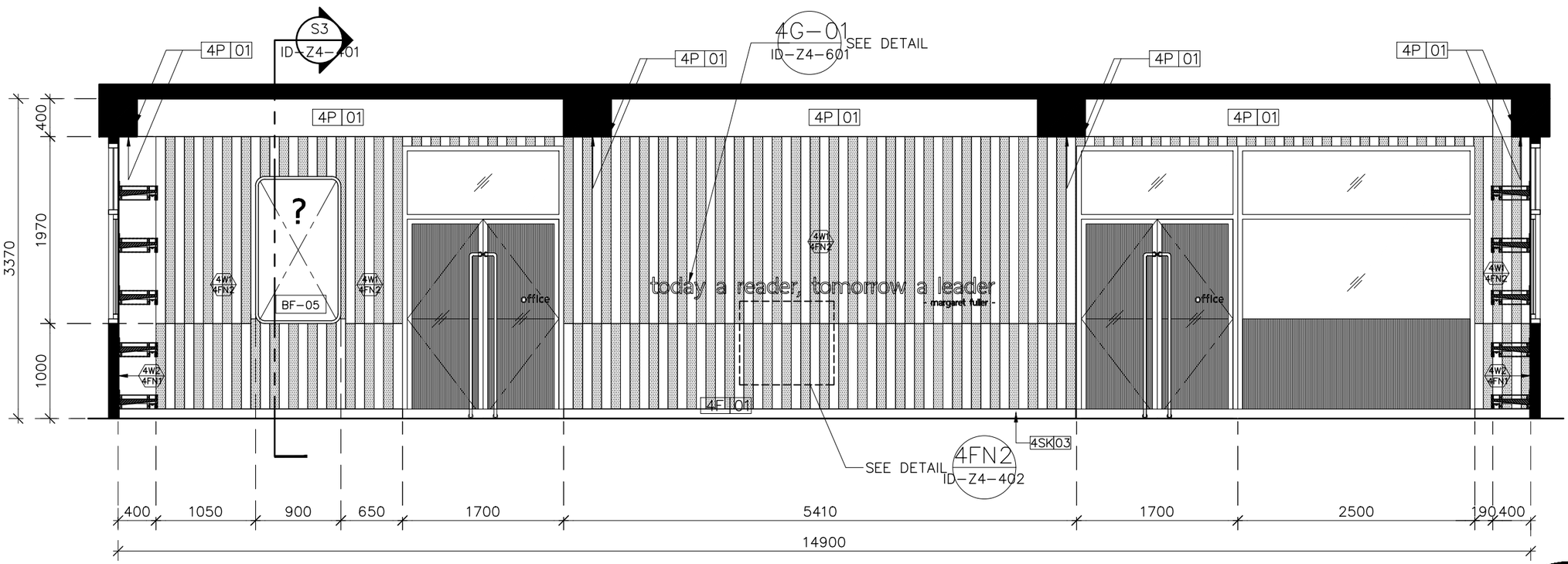

รูปด้าน-4 1:50

มหาวิทยาลัยสวนดุสิต

iP-ARCHTIST CO., LTD.
email: ip.archtist@gmail.com , visit us: www.facebook.com/ip-archtist
mobile: +66(0)865428006, +66(0)834428844

โครงการ :
ปรับปรุงอาคารหอสมุดกลาง แขวงดุสิต เขตดุสิต กรุงเทพมหานคร (ส่วนชั้น2 อาคารหอสมุด)

สถานที่ก่อสร้าง :
มหาวิทยาลัยสวนดุสิต แขวงดุสิต เขตดุสิต กรุงเทพมหานคร

เจ้าของโครงการ :
มหาวิทยาลัยสวนดุสิต

สถาปนิก :
นาย ณัฐภูมิ ประไพบูรณ์ ส-สถ.3221
น.ส. สมัญญา พิณสุวรรณ ภ-สถ.19471
-

มัณฑนากร :
น.ส. ดาริกา เด่นศิริอักษร ภ-สน.1877
-

วิศวกรโครงสร้าง :
-
-

วิศวกรไฟฟ้า :
-
-

วิศวกรเครื่องกล :
-
-

วิศวกรสิ่งแวดล้อม :
-

คณะกรรมการจัดทำแบบรูปรายการงานก่อสร้าง :
นาย ชาคริช รอดอำพัน ประธานกรรมการ
นาย ณัฐภูมิ ประไพบูรณ์ กรรมการ
นาย กิตติ พรมแสง กรรมการและเลขานุการ

การแก้ไข

ลำดับ	รายละเอียด	วันที่

ชื่อแบบ : รูปด้าน 3,4

เลขที่โครงการ : 2021-13
เขียนแบบ โดย : iP
ตรวจสอบ โดย : -
วันที่ : 03/03/2023
มาตราส่วน A3 : 1:50
แบบเลขที่ : ID-Z4-202





แบบทาสีผนังอาคารภายนอก

มหาวิทยาลัยสวนดุสิต

iP-ARCHTIST CO., LTD.
email: ip.archtist@gmail.com , visit us: www.facebook.com/ip-archtist
mobile: +66(0)865428006, +66(0)834428844

โครงการ :

ปรับปรุงอาคารหอสมุดกลาง แขวงดุสิต เขตดุสิต กรุงเทพมหานคร (ส่วนชั้น2 อาคารหอสมุด)

สถานที่ก่อสร้าง :

มหาวิทยาลัยสวนดุสิต แขวงดุสิต เขตดุสิต กรุงเทพมหานคร

เจ้าของโครงการ :

มหาวิทยาลัยสวนดุสิต

สถาปนิก :

นาย ณัฐภูมิ ประไพบูรณ์ ส-สถ.3221
น.ส. สมัญญา พิณสุวรรณ ภ-สถ.19471
-

มัณฑนากร :

น.ส. ดาริกา เด่นศิริอักษร ภ-สน.1877
-

วิศวกรโครงสร้าง :

-
-

วิศวกรไฟฟ้า :

-
-

วิศวกรเครื่องกล :

-
-

วิศวกรสิ่งแวดล้อม :

-

คณะกรรมการจัดทำแบบรูปรายการงานก่อสร้าง :

นาย ชาคริช รอดอำพัน ประธานกรรมการ
นาย ณัฐภูมิ ประไพบูรณ์ กรรมการ
นาย กิตติ พรมแสง กรรมการและเลขานุการ

การแก้ไข

ลำดับ	รายละเอียด	วันที่

ชื่อแบบ :

แบบทาสีผนังอาคารภายนอก

เลขที่โครงการ :	2021-13
เขียนแบบ โดย :	iP
ตรวจสอบ โดย :	-
วันที่ :	03/03/2023
มาตราส่วน A3 :	1:100
แบบเลขที่ :	ID–Z4–203

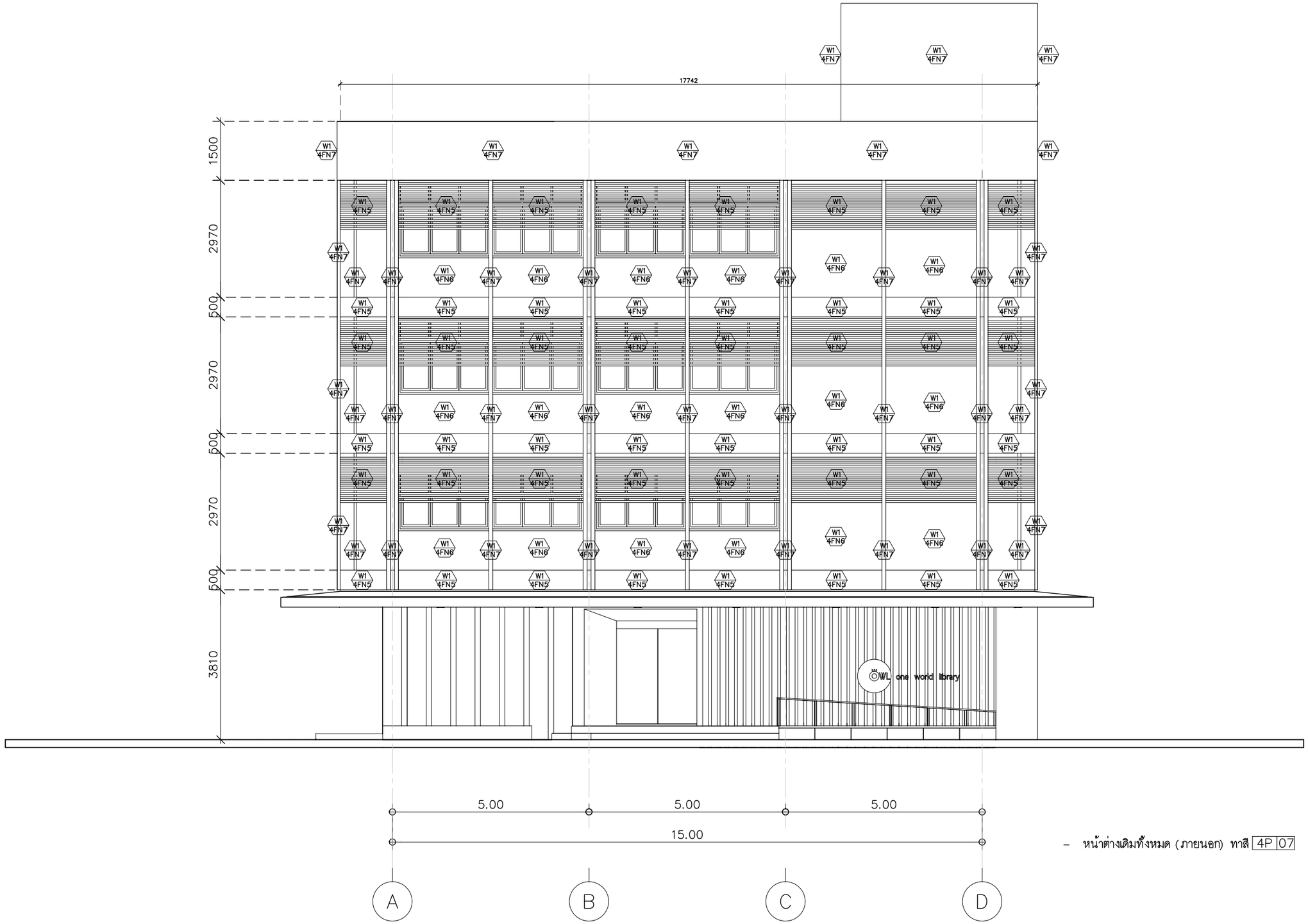

– หน้าต่างเดิมทั้งหมด (ภายนอก) ทาสี 4P 07

รูปด้าน 5 1:100

มหาวิทยาลัยสวนดุสิต

iP-ARCHTIST CO., LTD.
email: ip.archtist@gmail.com , visit us: www.facebook.com/ip-archtist
mobile: +66(0)865428006, +66(0)834428844

โครงการ :
ปรับปรุงอาคารหอสมุดกลาง แขวงดุสิต เขตดุสิต กรุงเทพมหานคร (ส่วนชั้น2 อาคารหอสมุด)

สถานที่ก่อสร้าง :
มหาวิทยาลัยสวนดุสิต แขวงดุสิต เขตดุสิต กรุงเทพมหานคร

เจ้าของโครงการ :
มหาวิทยาลัยสวนดุสิต

สถาปนิก :
นาย ณัฐภูมิ ประไพบูรณ์ ส-สถ.3221
น.ส. สมัญญา พินสุวรรณ ภ-สถ.19471
-

มัณฑนากร :
น.ส. ดาริกา เด่นศิริอักษร ภ-สน.1877
-

วิศวกรโครงสร้าง :
-
-

วิศวกรไฟฟ้า :
-
-

วิศวกรเครื่องกล :
-
-

วิศวกรสิ่งแวดล้อม :
-

คณะกรรมการจัดทำแบบรูปรายการงานก่อสร้าง :
นาย ชาคริช รอดอำพัน ประธานกรรมการ
นาย ณัฐภูมิ ประไพบูรณ์ กรรมการ
นาย กิตติ พรมแสง กรรมการและเลขานุการ

การแก้ไข

ลำดับ	รายละเอียด	วันที่

ชื่อแบบ : รูปด้าน 5

เลขที่โครงการ :	2021-13
เขียนแบบ โดย :	iP
ตรวจสอบ โดย :	-
วันที่ :	03/03/2023
มาตราส่วน A3 :	1:100
แบบเลขที่ :	ID–Z4–204

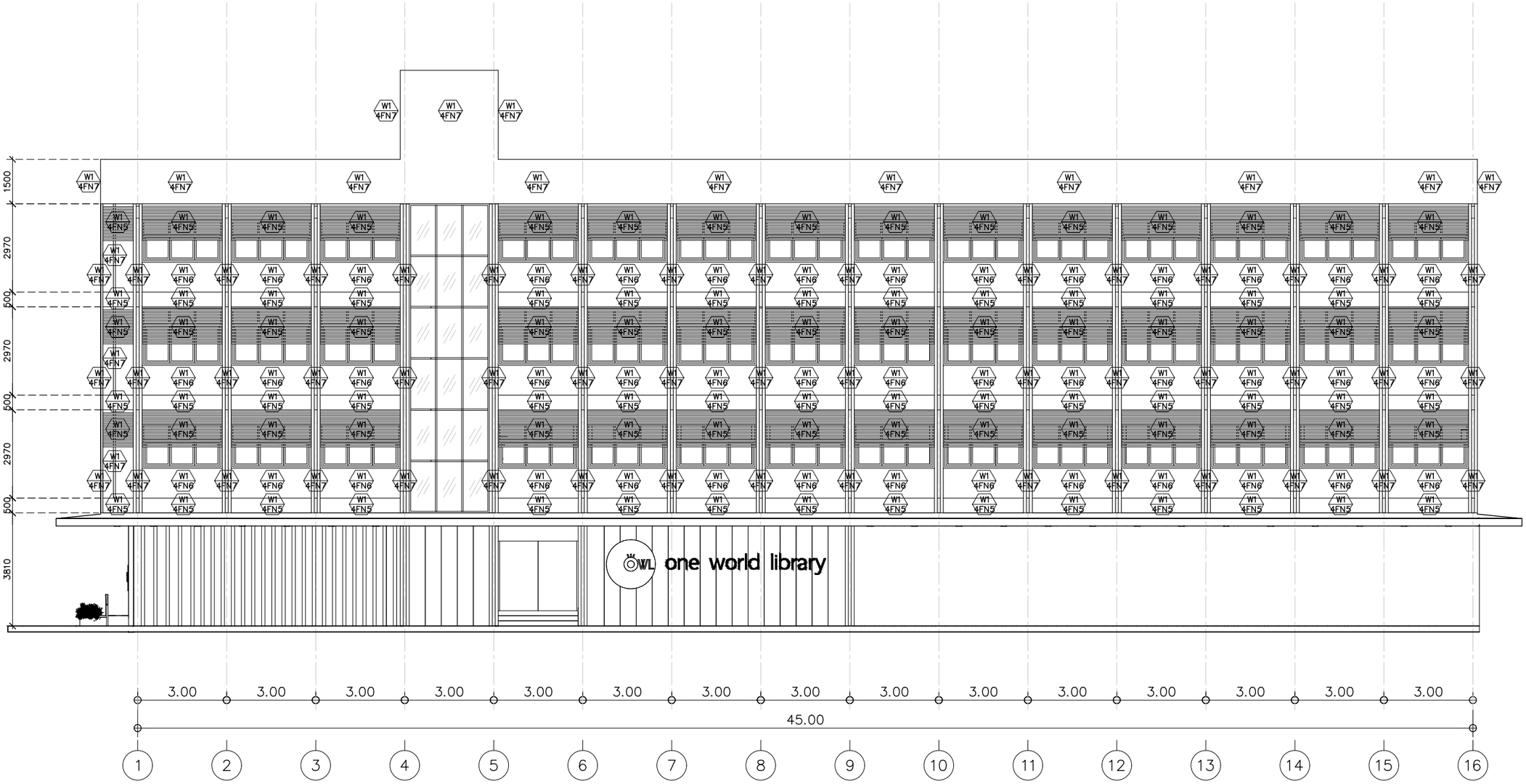

– หน้าต่างเดิมทั้งหมด (ภายนอก) ทาสี 4P 07

รูปด้าน 6 1:150

มหาวิทยาลัยสวนดุสิต

iP-ARCHTIST CO., LTD.
email: ip.archtist@gmail.com , visit us: www.facebook.com/ip-archtist
mobile: +66(0)865428006, +66(0)834428844

โครงการ :
ปรับปรุงอาคารหอสมุดกลาง แขวงดุสิต เขตดุสิต กรุงเทพมหานคร (ส่วนชั้น2 อาคารหอสมุด)

สถานที่ก่อสร้าง :
มหาวิทยาลัยสวนดุสิต แขวงดุสิต เขตดุสิต กรุงเทพมหานคร

เจ้าของโครงการ :
มหาวิทยาลัยสวนดุสิต

สถาปนิก :
นาย ณัฐภูมิ ประไพบูรณ์ ส-สถ.3221
น.ส. สมัญญา พินสุวรรณ ภ-สถ.19471
-

มัณฑนากร :
น.ส. ดาริกา เด่นศิริอักษร ภ-สน.1877
-

วิศวกรโครงสร้าง :
-
-

วิศวกรไฟฟ้า :
-
-

วิศวกรเครื่องกล :
-
-

วิศวกรสิ่งแวดล้อม :
-

คณะกรรมการจัดทำแบบรูปรายการงานก่อสร้าง :
นาย ชาคริช รอดอำพัน ประธานกรรมการ
นาย ณัฐภูมิ ประไพบูรณ์ กรรมการ
นาย กิตติ พรมแสง กรรมการและเลขานุการ

การแก้ไข

ลำดับ	รายละเอียด	วันที่

ชื่อแบบ : รูปด้าน 6

เลขที่โครงการ :	2021-13
เขียนแบบ โดย :	iP
ตรวจสอบ โดย :	-
วันที่ :	03/03/2023
มาตราส่วน A3 :	1:150
แบบเลขที่ :	ID–Z4–205

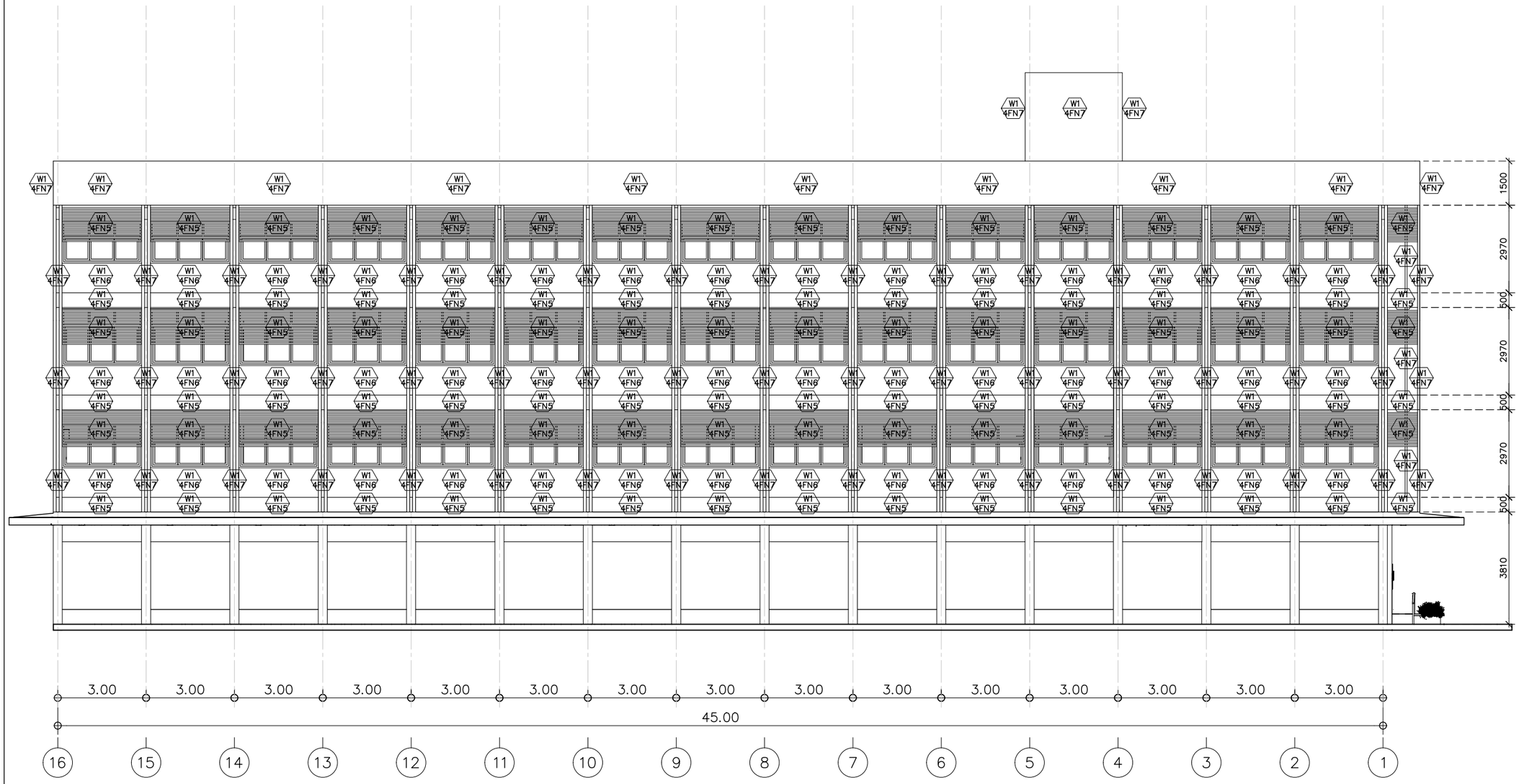

– หน้าต่างเดิมทั้งหมด (ภายนอก) ทาสี 4P 07

รูปด้าน 7 1:150

มหาวิทยาลัยสวนดุสิต

iP-ARCHTIST CO., LTD.
email: ip.archtist@gmail.com , visit us: www.facebook.com/ip-archtist
mobile: +66(0)865428006, +66(0)834428844

โครงการ :
ปรับปรุงอาคารหอสมุดกลาง แขวงดุสิต เขตดุสิต กรุงเทพมหานคร (ส่วนชั้น2 อาคารหอสมุด)

สถานที่ก่อสร้าง :
มหาวิทยาลัยสวนดุสิต แขวงดุสิต เขตดุสิต กรุงเทพมหานคร

เจ้าของโครงการ :
มหาวิทยาลัยสวนดุสิต

สถาปนิก :
นาย ณัฐภูมิ ประไพบูรณ์ ส-สถ.3221
น.ส. สมัญญา พิณสุวรรณ ภ-สถ.19471
-

มัณฑนากร :
น.ส. ดาริกา เด่นศิริอักษร ภ-สน.1877
-

วิศวกรโครงสร้าง :
-
-

วิศวกรไฟฟ้า :
-
-

วิศวกรเครื่องกล :
-
-

วิศวกรสิ่งแวดล้อม :
-

คณะกรรมการจัดทำแบบรูปรายการงานก่อสร้าง :
นาย ชาคริช รอดอำพัน ประธานกรรมการ
นาย ณัฐภูมิ ประไพบูรณ์ กรรมการ
นาย กิตติ พรมแสง กรรมการและเลขานุการ

การแก้ไข

ลำดับ	รายละเอียด	วันที่

ชื่อแบบ : รูปด้าน 7

เลขที่โครงการ :	2021-13
เขียนแบบ โดย :	iP
ตรวจสอบ โดย :	-
วันที่ :	03/03/2023
มาตราส่วน A3 :	1:150
แบบเลขที่ :	ID–Z4–206

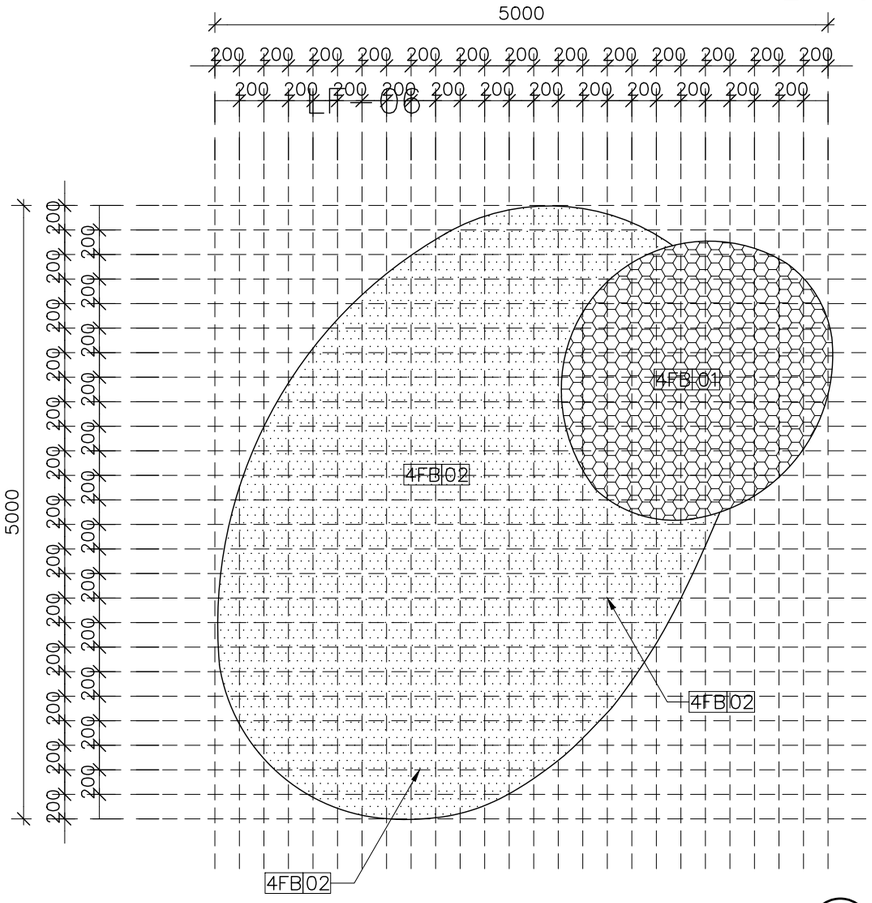

BF-01 / แปลน 1:50

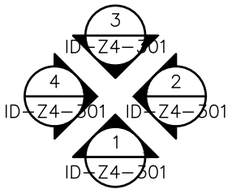

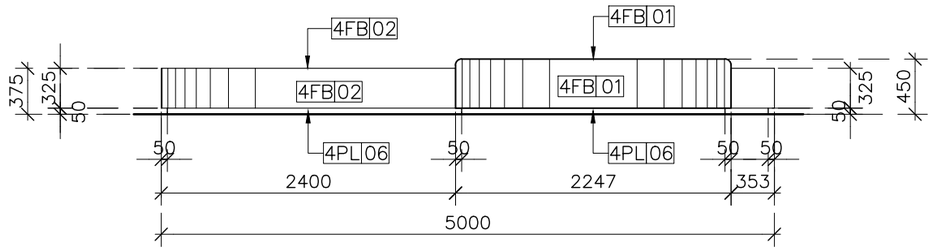

BF-01 / รูปด้าน-2 1:50

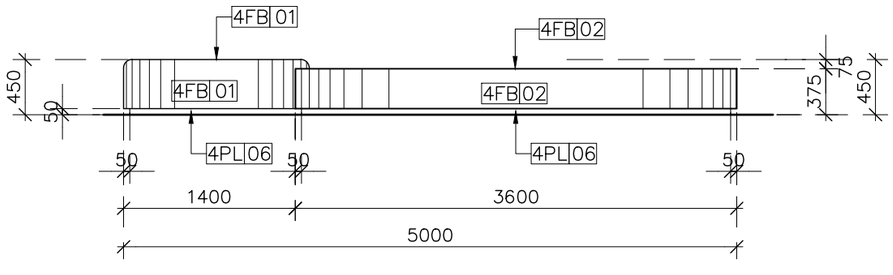

BF-01 / รูปด้าน-3 1:50

หมายเหตุ :
โครงไม้เนื้อแข็งกรุHMR. หนา 6mm.
บุฟองน้ำชนิดแข็ง หนาไม่น้อยกว่า 2" หุ้มผ้าตามแบบ
ฐานโซฟากรุลามิเนต 4PL06

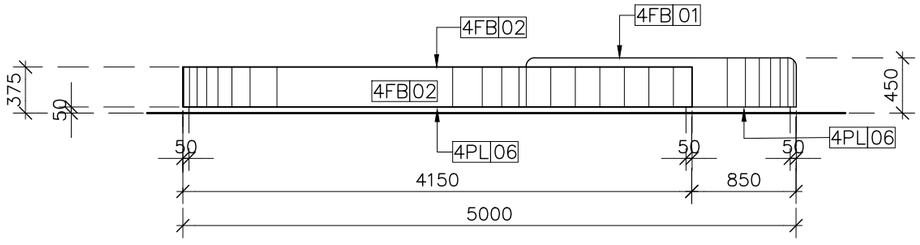

BF-01 / รูปด้าน-1 1:50

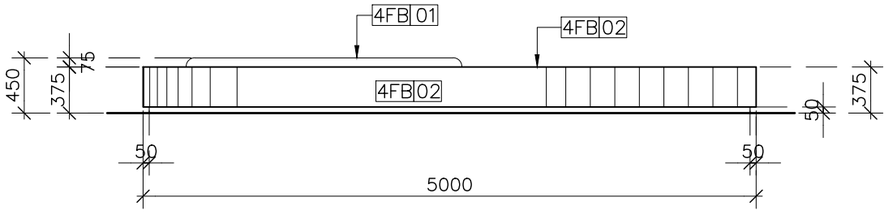

BF-01 / รูปด้าน-4 1:50

มหาวิทยาลัยสวนดุสิต

iP-ARCHTIST CO., LTD.
email: ip.archtist@gmail.com , visit us: www.facebook.com/ip-archtist
mobile: +66(0)865428006, +66(0)834428844

โครงการ :
ปรับปรุงอาคารหอสมุดกลาง แขวงดุสิต เขตดุสิต กรุงเทพมหานคร (ส่วนชั้น2 อาคารหอสมุด)

สถานที่ก่อสร้าง :
มหาวิทยาลัยสวนดุสิต แขวงดุสิต เขตดุสิต กรุงเทพมหานคร

เจ้าของโครงการ :
มหาวิทยาลัยสวนดุสิต

สถาปนิก :
นาย ณัฐภูมิ ประไพบูรณ์ ส-สถ.3221
น.ส. สมัญญา พิณสุวรรณ ภ-สถ.19471
-

มัณฑนากร :
น.ส. ดาริกา เด่นศิริอักษร ภ-สน.1877
-

วิศวกรโครงสร้าง :
-
-

วิศวกรไฟฟ้า :
-
-

วิศวกรเครื่องกล :
-
-

วิศวกรสิ่งแวดล้อม :
-

คณะกรรมการจัดทำแบบรูปรายการงานก่อสร้าง :
นาย ชาคริช รอดอำพัน ประธานกรรมการ
นาย ณัฐภูมิ ประไพบูรณ์ กรรมการ
นาย กิตติ พรมแสง กรรมการและเลขานุการ

การแก้ไข

ลำดับ	รายละเอียด	วันที่

ชื่อแบบ :
แบบขยาย BF-01

เลขที่โครงการ :	2021-13
เขียนแบบ โดย :	iP
ตรวจสอบ โดย :	-
วันที่ :	03/03/2023
มาตราส่วน A3 :	1:50
แบบเลขที่ :	ID-Z4-301

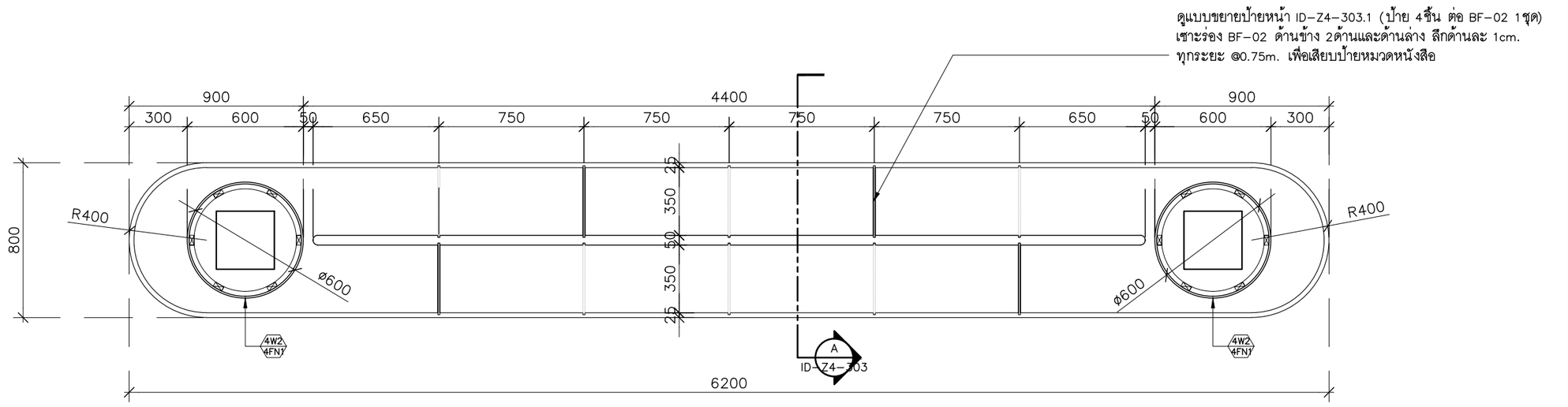

BF-02 / แปลน 1:25

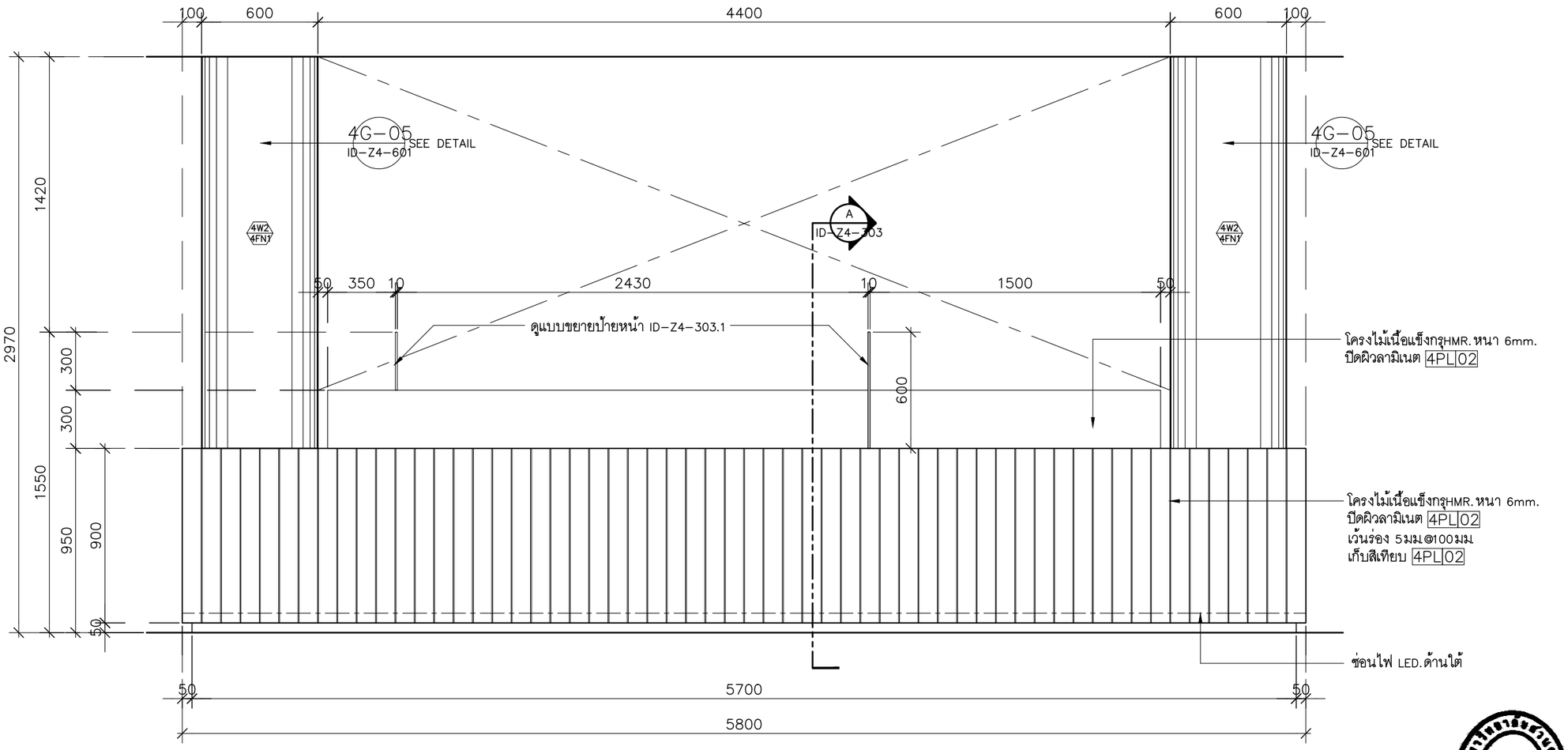

BF-02 / รูปด้านหน้า 1:25

หมายเหตุ : ซ่อนไฟ LED STRIP LIGHT
รุ่น COB LINEAR FLEX,L&L
12W/m-6500K-110D
24Vdc-5000mm

มหาวิทยาลัยสวนดุสิต

iP-ARCHTIST CO., LTD.
email: ip.archtist@gmail.com , visit us: www.facebook.com/ip-archtist
mobile: +66(0)865428006, +66(0)834428844

โครงการ :
ปรับปรุงอาคารหอสมุดกลาง แขวงดุสิต เขตดุสิต กรุงเทพมหานคร (ส่วนชั้น2 อาคารหอสมุด)

สถานที่ก่อสร้าง :
มหาวิทยาลัยสวนดุสิต แขวงดุสิต เขตดุสิต กรุงเทพมหานคร

เจ้าของโครงการ :
มหาวิทยาลัยสวนดุสิต

สถาปนิก :
นาย ณัฐภูมิ ประไพบูรณ์ ส-สถ.3221
น.ส. สมัญญา พิณสุวรรณ ภ-สถ.19471
-

มัณฑนากร :
น.ส. ดาริกา เด่นศิริอักษร ภ-สน.1877
-

วิศวกรโครงสร้าง :
-
-

วิศวกรไฟฟ้า :
-
-

วิศวกรเครื่องกล :
-
-

วิศวกรสิ่งแวดล้อม :
-

คณะกรรมการจัดทำแบบรูปรายการงานก่อสร้าง :
นาย ชาคริช รอดอำพัน ประธานกรรมการ
นาย ณัฐภูมิ ประไพบูรณ์ กรรมการ
นาย กิตติ พรมแสง กรรมการและเลขานุการ

การแก้ไข

ลำดับ	รายละเอียด	วันที่

ชื่อแบบ :
แบบขยาย BF-02

เลขที่โครงการ :	2021-13
เขียนแบบ โดย :	iP
ตรวจสอบ โดย :	-
วันที่ :	03/03/2023
มาตราส่วน A3 :	1:25
แบบเลขที่ :	ID-Z4-302

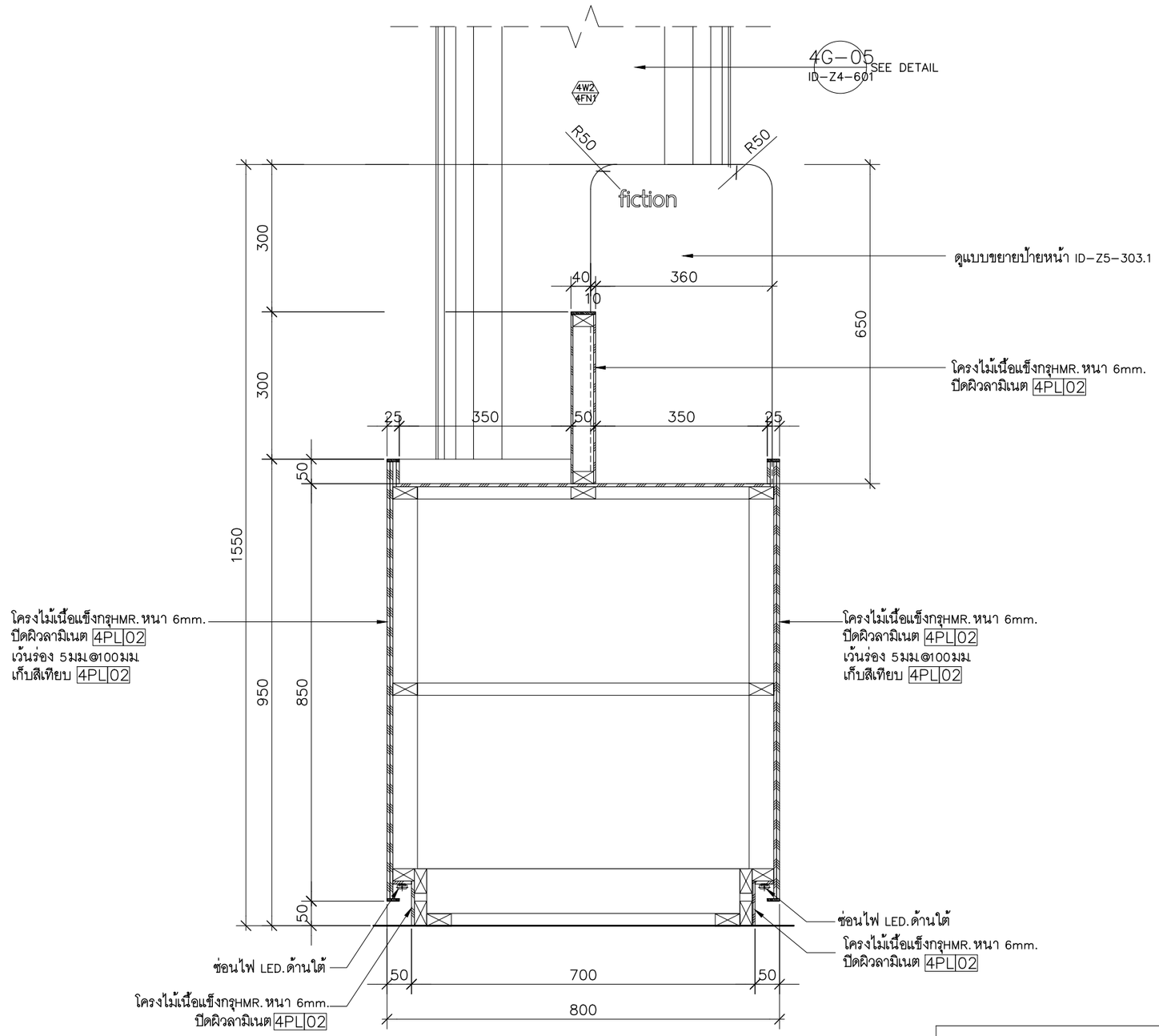

BF–02 / รูปตัด–A 1:10

หมายเหตุ : ซ่อนไฟ LED STRIP LIGHT
รุ่น COB LINEAR FLEX,L&E#SLx81
12W/m–6500K–110D
24Vdc–5000mm

มหาวิทยาลัยสวนดุสิต

iP-ARCHTIST CO., LTD.
email: ip.archtist@gmail.com , visit us: www.facebook.com/ip-archtist
mobile: +66(0)865428006, +66(0)834428844

โครงการ :
ปรับปรุงอาคารหอสมุดกลาง แขวงดุสิต เขตดุสิต กรุงเทพมหานคร (ส่วนชั้น2 อาคารหอสมุด)

สถานที่ก่อสร้าง :
มหาวิทยาลัยสวนดุสิต แขวงดุสิต เขตดุสิต กรุงเทพมหานคร

เจ้าของโครงการ :
มหาวิทยาลัยสวนดุสิต

สถาปนิก :
นาย ณัฐภูมิ ประไพบูรณ์ ส-สถ.3221
น.ส. สมัญญา พิณสุวรรณ ภ-สถ.19471
-

มัณฑนากร :
น.ส. ดาริกา เด่นศิริอักษร ภ-สน.1877
-

วิศวกรโครงสร้าง :
-
-

วิศวกรไฟฟ้า :
-
-

วิศวกรเครื่องกล :
-
-

วิศวกรสิ่งแวดล้อม :
-

คณะกรรมการจัดทำแบบรูปรายการงานก่อสร้าง :
นาย ชาคริช รอดอำพัน ประธานกรรมการ
นาย ณัฐภูมิ ประไพบูรณ์ กรรมการ
นาย กิตติ พรมแสง กรรมการและเลขานุการ

การแก้ไข

ลำดับ	รายละเอียด	วันที่

ชื่อแบบ :
แบบขยาย BF–02

เลขที่โครงการ :	2021-13
เขียนแบบ โดย :	iP
ตรวจสอบ โดย :	-
วันที่ :	03/03/2023
มาตราส่วน A3 :	1:10
แบบเลขที่ :	ID–Z4–303

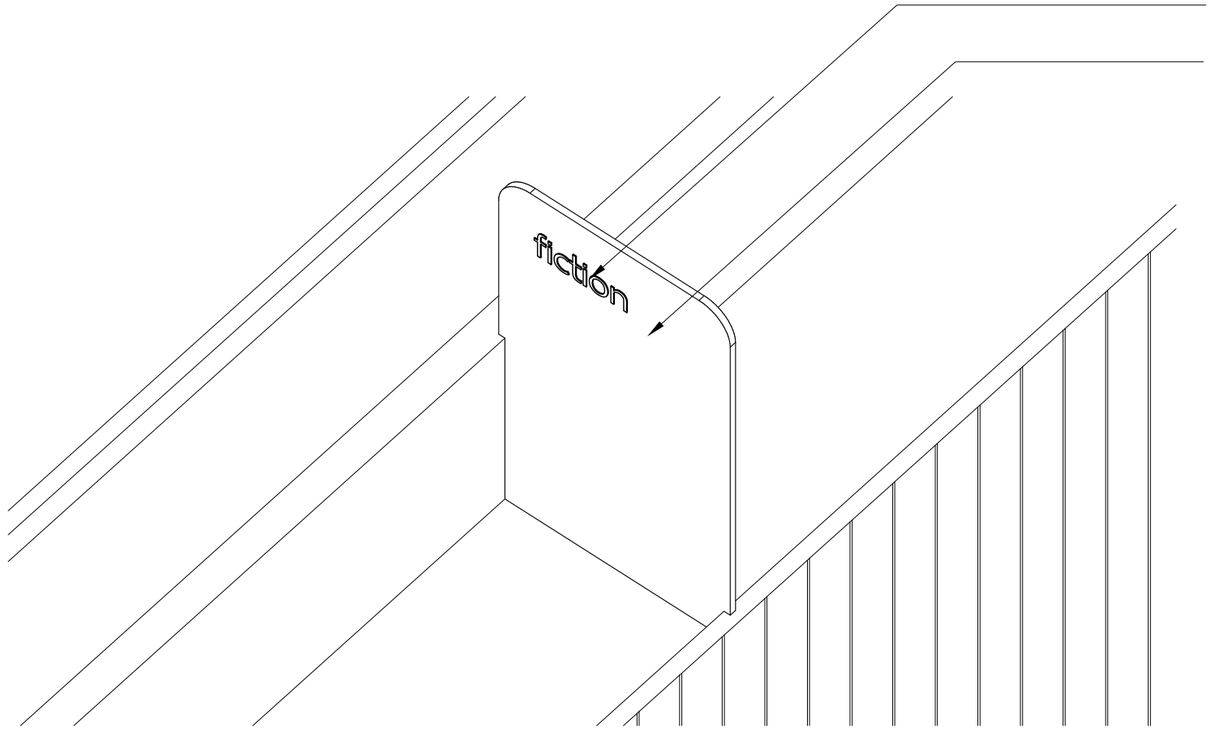

ตัวหนังสือ sticker di-cut สีขาว
ตัวอักษรหมวดหนังสือ ระบุภายหลัง
FONT : THAISANS NEUE

แผ่นเหล็กหนา 2มม.อบสีดำ
เซาะร่อง BF-02 ด้านข้าง 2ด้านและด้านล่าง ลึกด้านละ 1cm.
ทุกระยะ @0.50m. เพื่อเสียบป้ายหมวดหนังสือ

หมายเหตุ
-ป้าย 4ชิ้น ต่อ BF-02 1ชุด

แบบขยายป้าย ISOMETRIC 1:7.5

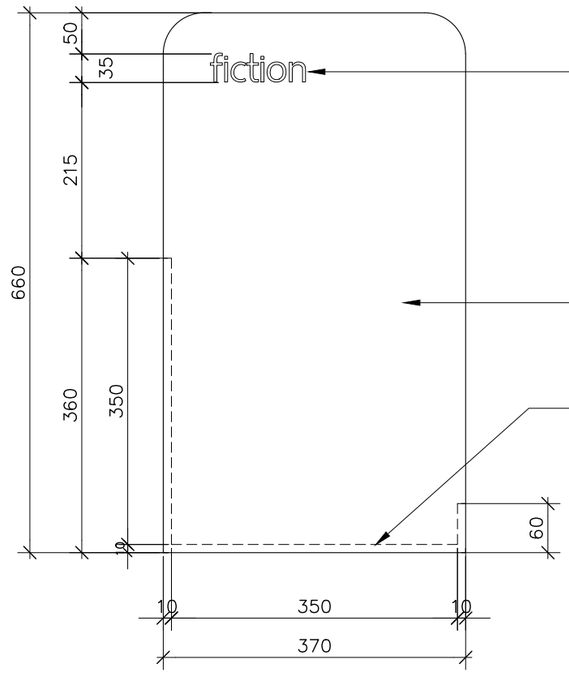

ตัวหนังสือ sticker di-cut สีขาว
ตัวอักษรหมวดหนังสือ ระบุภายหลัง
FONT : THAISANS NEUE

แผ่นเหล็กหนา 2มม.อบสีดำ
เซาะร่อง BF-02 ด้านข้าง 2ด้านและด้านล่าง ลึกด้านละ 1cm.
ทุกระยะ @0.50m. เพื่อเสียบป้ายหมวดหนังสือ

เส้นแสดงแนวเสียบป้ายบริเวณเซาะร่อง BF-02 3 ด้าน ด้านละ 1cm.

รูปด้าน 1:7.5

มหาวิทยาลัยสวนดุสิต

iP-ARCHTIST CO., LTD.
email: ip.archtist@gmail.com , visit us: www.facebook.com/ip-archtist
mobile: +66(0)865428006, +66(0)834428844

โครงการ :
ปรับปรุงอาคารหอสมุดกลาง แขวงดุสิต เขตดุสิต กรุงเทพมหานคร (ส่วนชั้น2 อาคารหอสมุด)

สถานที่ก่อสร้าง :
มหาวิทยาลัยสวนดุสิต แขวงดุสิต เขตดุสิต กรุงเทพมหานคร

เจ้าของโครงการ :
มหาวิทยาลัยสวนดุสิต

สถาปนิก :
นาย ณัฐภูมิ ประไพบูรณ์ ส-สถ.3221
น.ส. สมัญญา พิณสุวรรณ ภ-สถ.19471
-

มัณฑนากร :
น.ส. ดาริกา เด่นศิริอักษร ภ-สน.1877
-

วิศวกรโครงสร้าง :
-
-

วิศวกรไฟฟ้า :
-
-

วิศวกรเครื่องกล :
-
-

วิศวกรสิ่งแวดล้อม :
-

คณะกรรมการจัดทำแบบรูปรายการงานก่อสร้าง :
นาย ชาคริช รอดอำพัน ประธานกรรมการ
นาย ณัฐภูมิ ประไพบูรณ์ กรรมการ
นาย กิตติ พรมแสง กรรมการและเลขานุการ

การแก้ไข

ลำดับ	รายละเอียด	วันที่

ชื่อแบบ :
แบบขยาย BF-02(ป้าย)

เลขที่โครงการ :	2021-13
เขียนแบบ โดย :	iP
ตรวจสอบ โดย :	-
วันที่ :	03/03/2023
มาตราส่วน A3 :	1:7.5

แบบเลขที่ :
ID-Z4-303.1

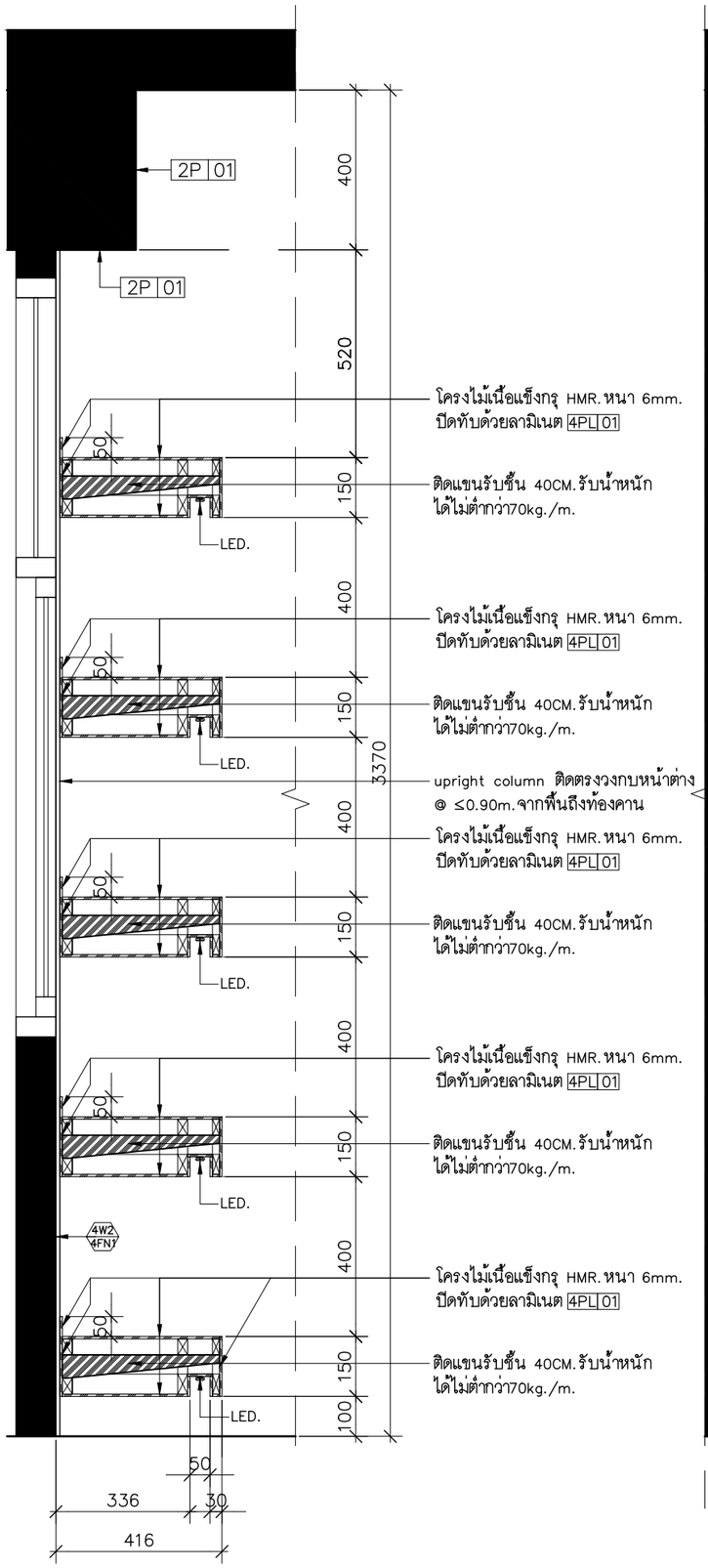

รูปตัด–S1 1:15

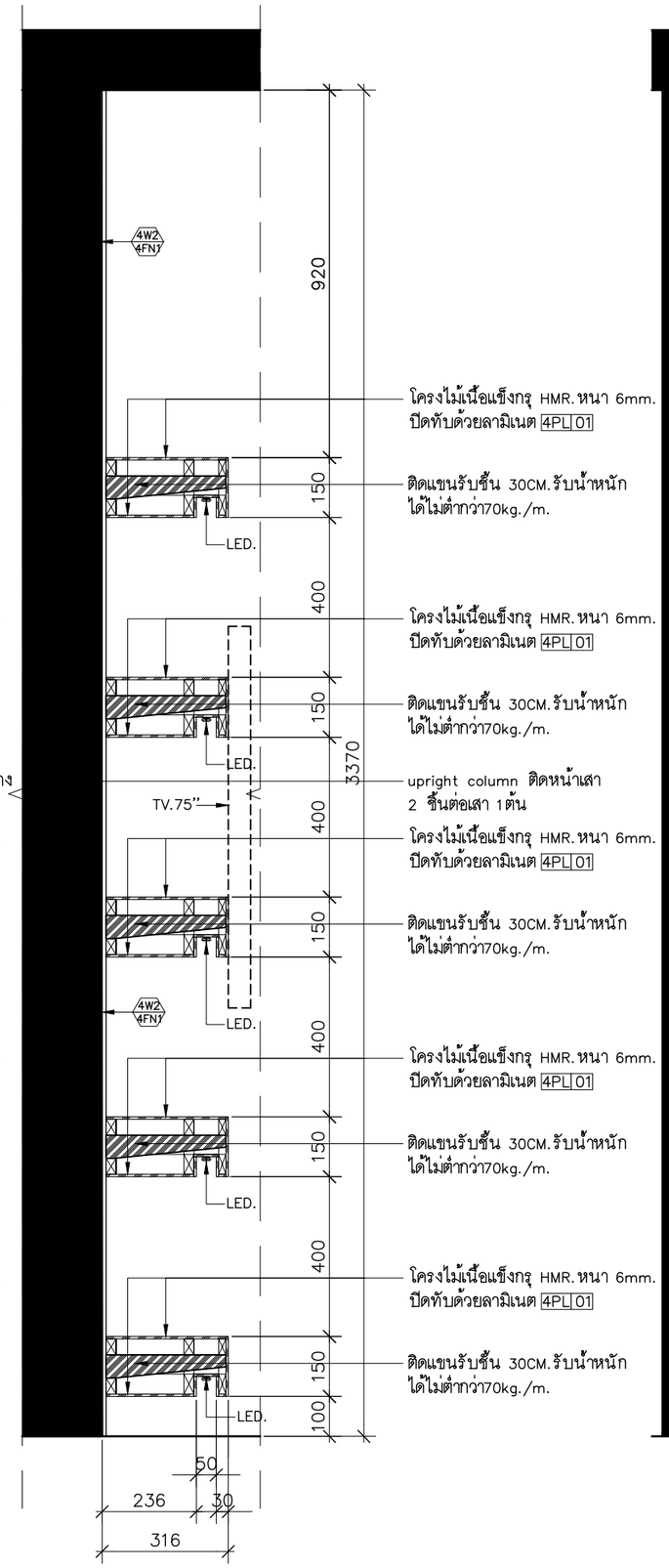

รูปตัด–S2 1:15

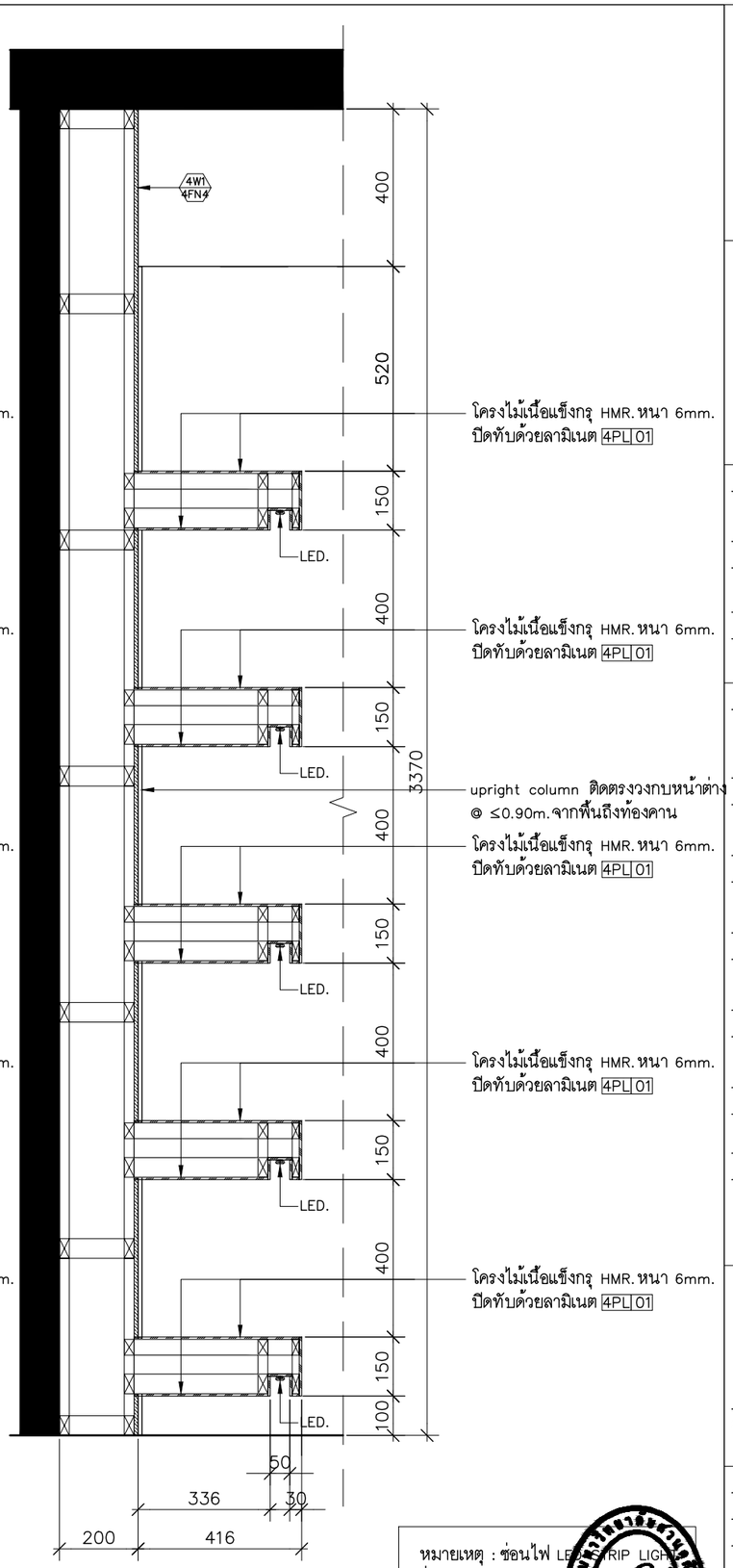

รูปตัด–S3 1:15

หมายเหตุ : ซ่อนไฟ LED STRIP LIGHT
รุ่น COB LINEAR FLEX LIGHT
12W/m–6500K–110
24Vdc–5000mm

มหาวิทยาลัยสวนดุสิต

iP-ARCHTIST CO., LTD.
email: ip.archtist@gmail.com , visit us: www.facebook.com/ip-archtist
mobile: +66(0)865428006, +66(0)834428844

โครงการ :
ปรับปรุงอาคารหอสมุดกลาง แขวงดุสิต เขตดุสิต กรุงเทพมหานคร (ส่วนชั้น2 อาคารหอสมุด)

สถานที่ก่อสร้าง :
มหาวิทยาลัยสวนดุสิต แขวงดุสิต เขตดุสิต กรุงเทพมหานคร

เจ้าของโครงการ :
มหาวิทยาลัยสวนดุสิต

สถาปนิก :
นาย ณัฐภูมิ ประไพบูรณ์ ส-สถ.3221
น.ส. สมัญญา พิณสุวรรณ ภ-สถ.19471
-

มัณฑนากร :
น.ส. ดาริกา เด่นศิริอักษร ภ-สน.1877
-

วิศวกรโครงสร้าง :
-
-

วิศวกรไฟฟ้า :
-
-

วิศวกรเครื่องกล :
-
-

วิศวกรสิ่งแวดล้อม :
-

คณะกรรมการจัดทำแบบรูปรายการงานก่อสร้าง :
นาย ชาคริช รอดอำพัน ประธานกรรมการ
นาย ณัฐภูมิ ประไพบูรณ์ กรรมการ
นาย กิตติ พรมแสง กรรมการและเลขานุการ

การแก้ไข

ลำดับ	รายละเอียด	วันที่

ชื่อแบบ :
BF–03,04/ รูปตัด S1–S3

เลขที่โครงการ :	2021-13
เขียนแบบ โดย :	iP
ตรวจสอบ โดย :	-
วันที่ :	03/03/2023
มาตราส่วน A3 :	1:15
แบบเลขที่ :	ID–Z4–304

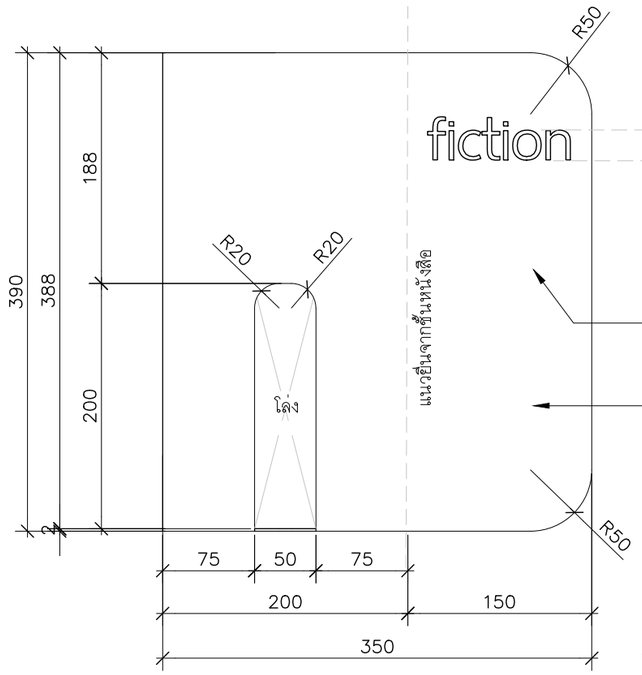

รูปด้าน 1 1:5

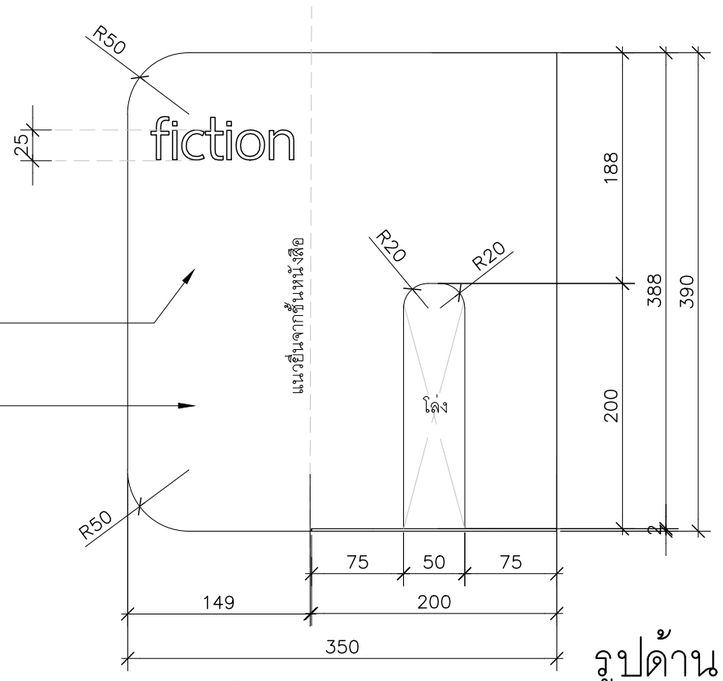

รูปด้าน 2 1:5

ตัวหนังสือ sticker di-cut สีขาว
ตัวอักษรหมวดหนังสือ ระบุภายหลัง

แผ่นเหล็กหนา 2มม.อบสีดำ

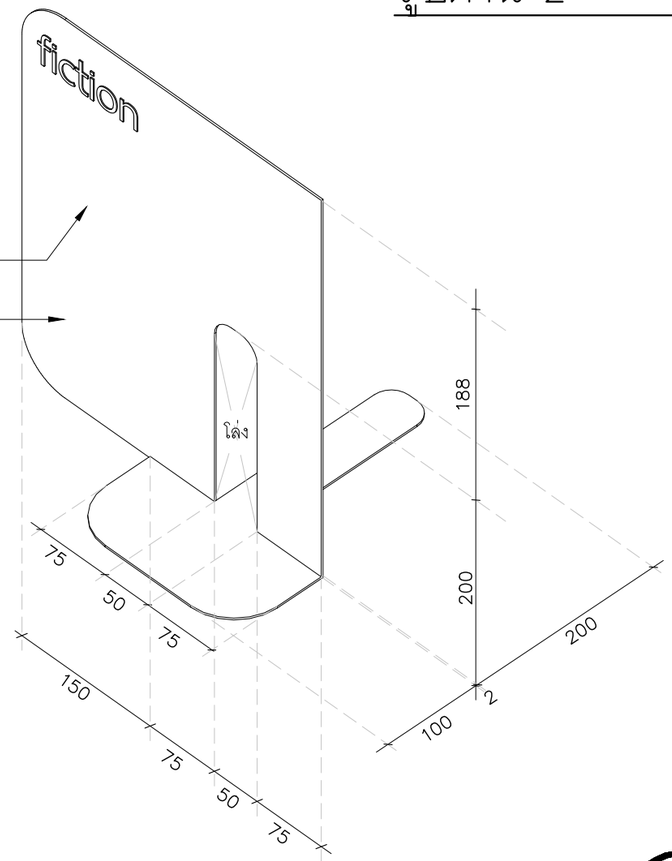

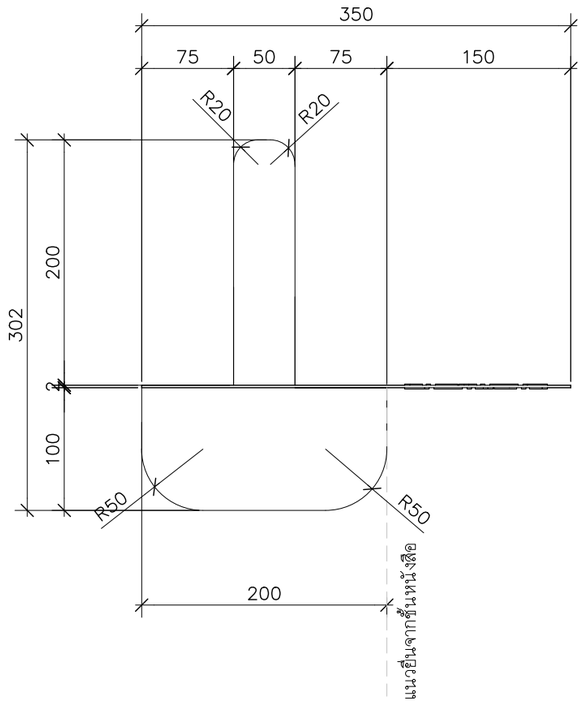

1:5 ผัง

หมายเหตุ :
BF-03 มีป้าย 35ชิ้น ,BF-04 มีป้าย 5ชิ้น
ตัวอักษรหมวดหนังสือ ระบุภายหลัง
FONT : THAISANS NEUE

แบบขยายป้าย ISOMETRIC 1:5

มหาวิทยาลัยสวนดุสิต

iP-ARCHTIST CO., LTD.
email: ip.archtist@gmail.com , visit us: www.facebook.com/ip-archtist
mobile: +66(0)865428006, +66(0)834428844

โครงการ :
ปรับปรุงอาคารหอสมุดกลาง แขวงดุสิต เขตดุสิต กรุงเทพมหานคร (ส่วนชั้น2 อาคารหอสมุด)

สถานที่ก่อสร้าง :
มหาวิทยาลัยสวนดุสิต แขวงดุสิต เขตดุสิต กรุงเทพมหานคร

เจ้าของโครงการ :
มหาวิทยาลัยสวนดุสิต

สถาปนิก :
นาย ณัฐภูมิ ประไพบูรณ์ ส-สถ.3221
น.ส. สมัญญา พิณสุวรรณ ภ-สถ.19471
-

มัณฑนากร :
น.ส. ดาริกา เด่นศิริอักษร ภ-สน.1877
-

วิศวกรโครงสร้าง :
-
-

วิศวกรไฟฟ้า :
-
-

วิศวกรเครื่องกล :
-
-

วิศวกรสิ่งแวดล้อม :
-

คณะกรรมการจัดทำแบบรูปรายการงานก่อสร้าง :
นาย ชาคริช รอดอำพัน ประธานกรรมการ
นาย ณัฐภูมิ ประไพบูรณ์ กรรมการ
นาย กิตติ พรมแสง กรรมการและเลขานุการ

การแก้ไข

ลำดับ	รายละเอียด	วันที่

ชื่อแบบ :
แบบขยาย BF-03,04(ป้าย)

เลขที่โครงการ :	2021-13
เขียนแบบ โดย :	iP
ตรวจสอบ โดย :	-
วันที่ :	03/03/2023
มาตราส่วน A3 :	1:5

แบบเลขที่ :
ID-Z5-304.1



ตัวอย่างกล่องตัวอักษรไฟ LED
อะคริลิกต่อขอบข้าง
แสงออกทั้งด้านหน้าและขอบข้าง

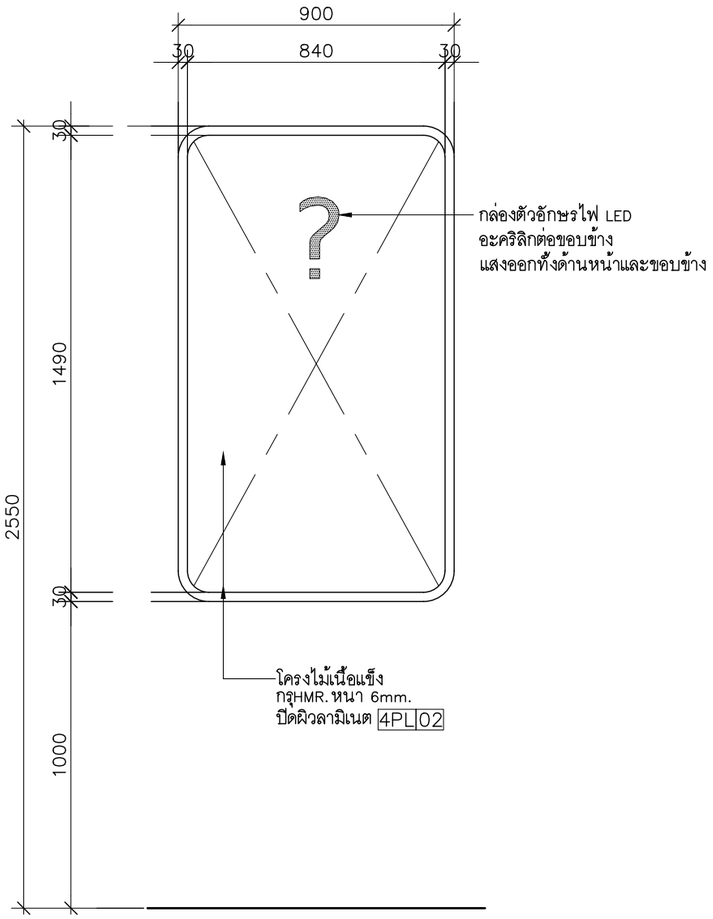

BF-05/รูปด้านหน้า 1:20

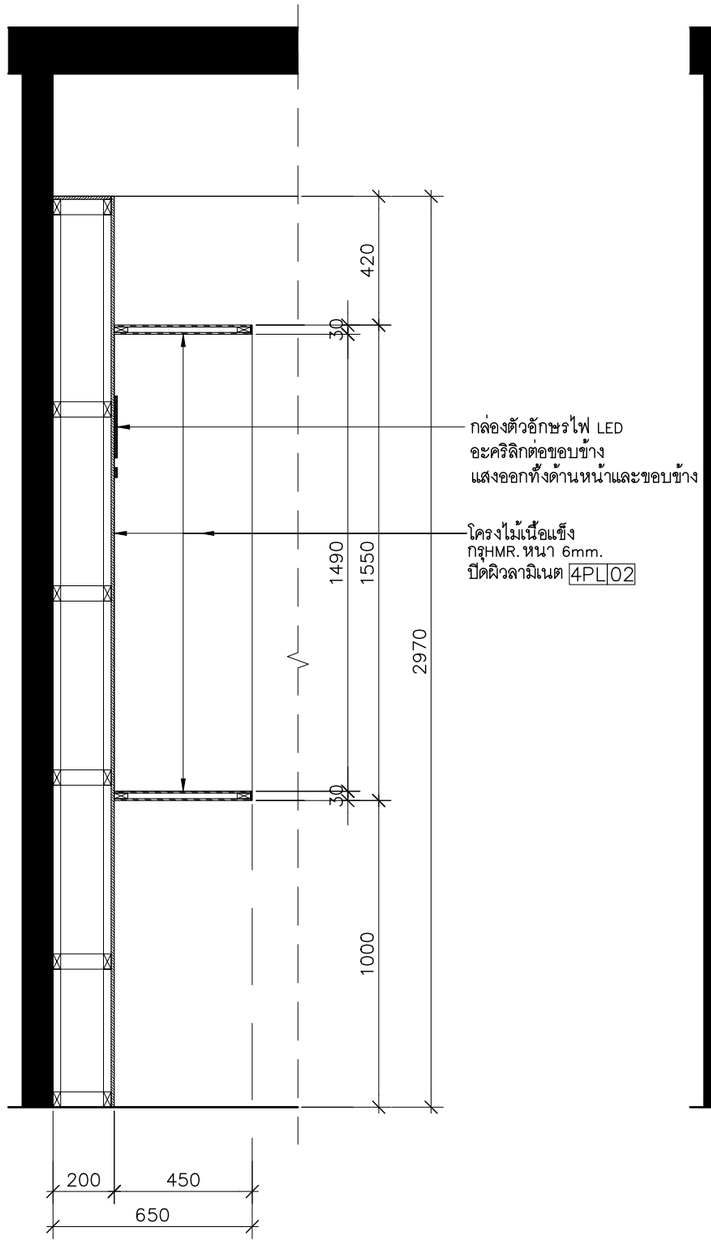

รูปตัดผนัง S02 1:20

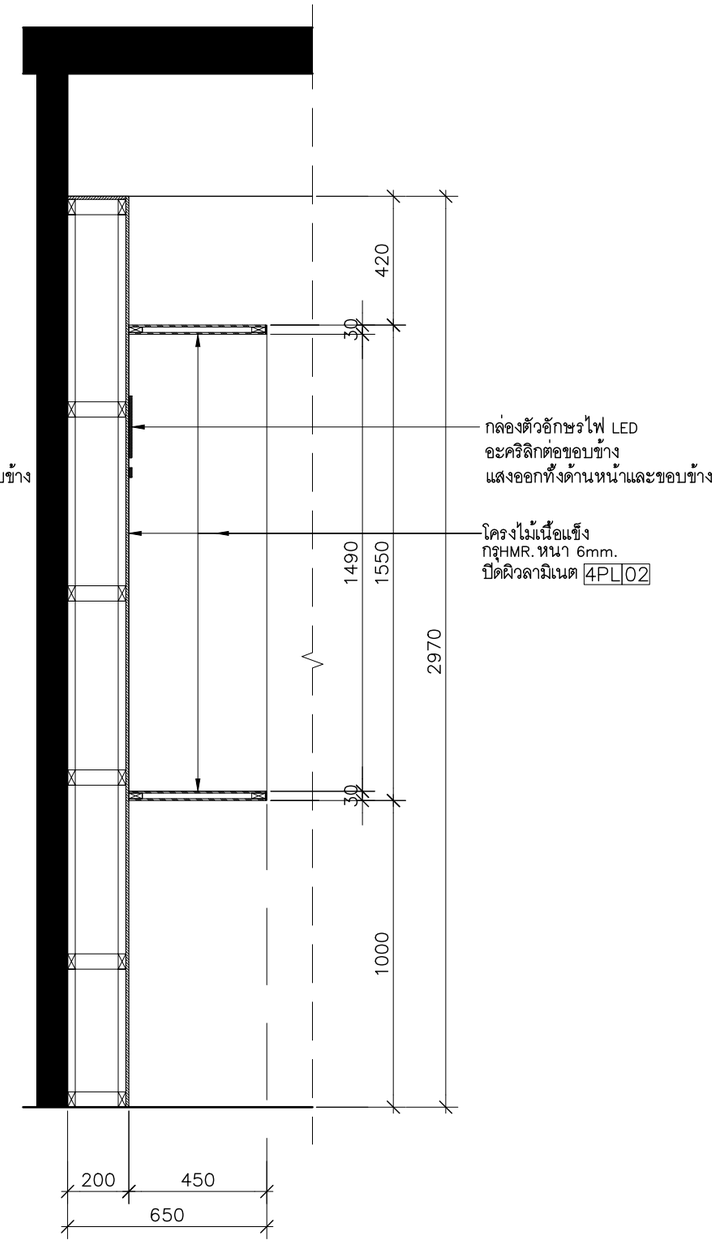

รูปตัดผนัง S03 1:20

มหาวิทยาลัยสวนดุสิต

iP-ARCHTIST CO., LTD.
email: ip.archtist@gmail.com , visit us: www.facebook.com/ip-archtist
mobile: +66(0)865428006, +66(0)834428844

โครงการ :
ปรับปรุงอาคารหอสมุดกลาง แขวงดุสิต เขตดุสิต กรุงเทพมหานคร (ส่วนชั้น2 อาคารหอสมุด)

สถานที่ก่อสร้าง :
มหาวิทยาลัยสวนดุสิต แขวงดุสิต เขตดุสิต กรุงเทพมหานคร

เจ้าของโครงการ :
มหาวิทยาลัยสวนดุสิต

สถาปนิก :
นาย ณัฐภูมิ ประไพบูรณ์ ส-สถ.3221
น.ส. สมัญญา พิณสุวรรณ ภ-สถ.19471
-

มัณฑนากร :
น.ส. ดาริกา เด่นศิริอักษร ภ-สน.1877
-

วิศวกรโครงสร้าง :
-
-

วิศวกรไฟฟ้า :
-
-

วิศวกรเครื่องกล :
-
-

วิศวกรสิ่งแวดล้อม :
-

คณะกรรมการจัดทำแบบรูปรายการงานก่อสร้าง :
นาย ชาคริช รอดอำพัน ประธานกรรมการ
นาย ณัฐภูมิ ประไพบูรณ์ กรรมการ
นาย กิตติ พรมแสง กรรมการและเลขานุการ

การแก้ไข

ลำดับ	รายละเอียด	วันที่

ชื่อแบบ :
แบบขยาย BF-05

เลขที่โครงการ :	2021-13
เขียนแบบ โดย :	iP
ตรวจสอบ โดย :	-
วันที่ :	03/03/2023
มาตราส่วน A3 :	1:20

แบบเลขที่ :
ID-Z4-305

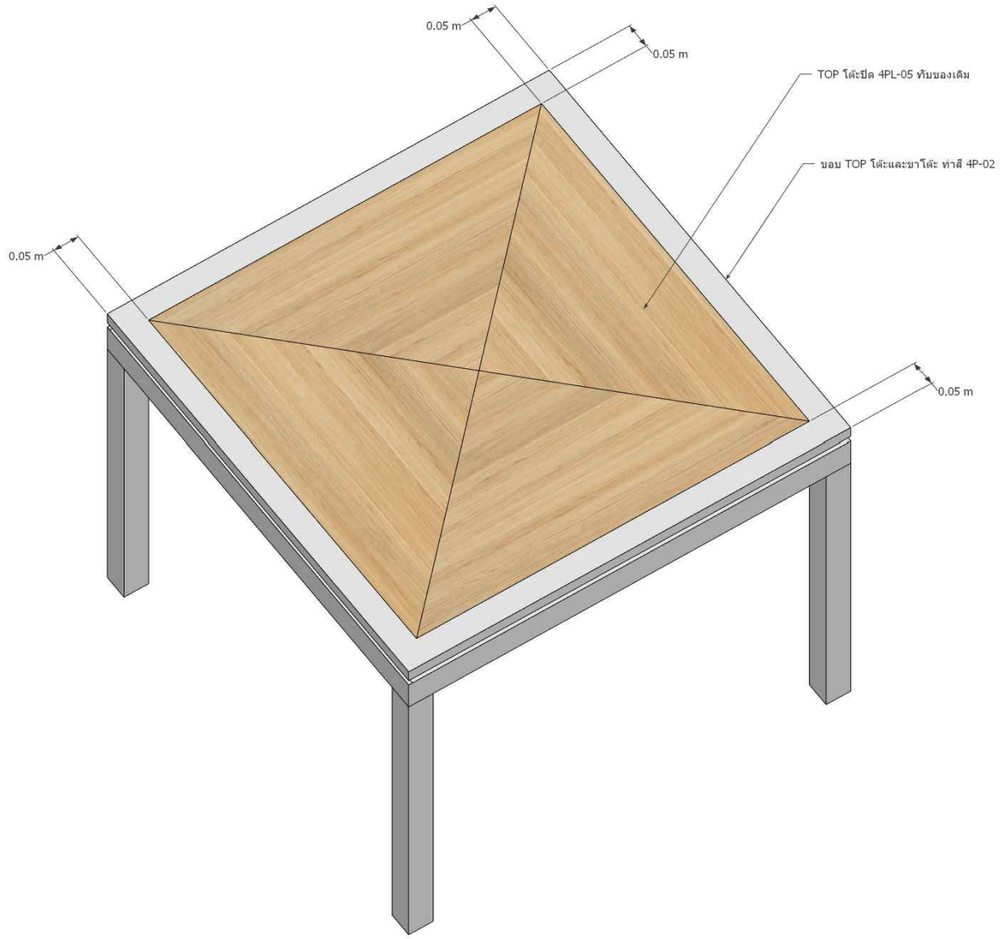

หมายเหตุ :
LF-02 = TOP โต๊ะปิด 4PL05 ทับของเดิม
ขาโต๊ะทำสี 4P 02

มหาวิทยาลัยสวนดุสิต

iP-ARCHTIST CO., LTD.
email: ip.archtist@gmail.com , visit us: www.facebook.com/ip-archtist
mobile: +66(0)865428006, +66(0)834428844

โครงการ :
ปรับปรุงอาคารหอสมุดกลาง แขวงดุสิต เขตดุสิต กรุงเทพมหานคร (ส่วนชั้น2 อาคารหอสมุด)

สถานที่ก่อสร้าง :
มหาวิทยาลัยสวนดุสิต แขวงดุสิต เขตดุสิต กรุงเทพมหานคร

เจ้าของโครงการ :
มหาวิทยาลัยสวนดุสิต

สถาปนิก :
นาย ณัฐภูมิ ประไพบูรณ์ ส-สถ.3221
น.ส. สมัญญา พิณสุวรรณ ภ-สถ.19471
-

มัณฑนากร :
น.ส. ดาริกา เด่นศิริอักษร ภ-สน.1877
-

วิศวกรโครงสร้าง :
-
-

วิศวกรไฟฟ้า :
-
-

วิศวกรเครื่องกล :
-
-

วิศวกรสิ่งแวดล้อม :
-

คณะกรรมการจัดทำแบบรูปรายการงานก่อสร้าง :
นาย ชาคริช รอดอำพัน ประธานกรรมการ
นาย ณัฐภูมิ ประไพบูรณ์ กรรมการ
นาย กิตติ พรมแสง กรรมการและเลขานุการ

การแก้ไข

ลำดับ	รายละเอียด	วันที่

ชื่อแบบ :
แบบขยาย LF-02

เลขที่โครงการ :	2021-13
เขียนแบบ โดย :	iP
ตรวจสอบ โดย :	-
วันที่ :	03/03/2023
มาตราส่วน A3 :	1: 20
แบบเลขที่ :	ID-Z4-306

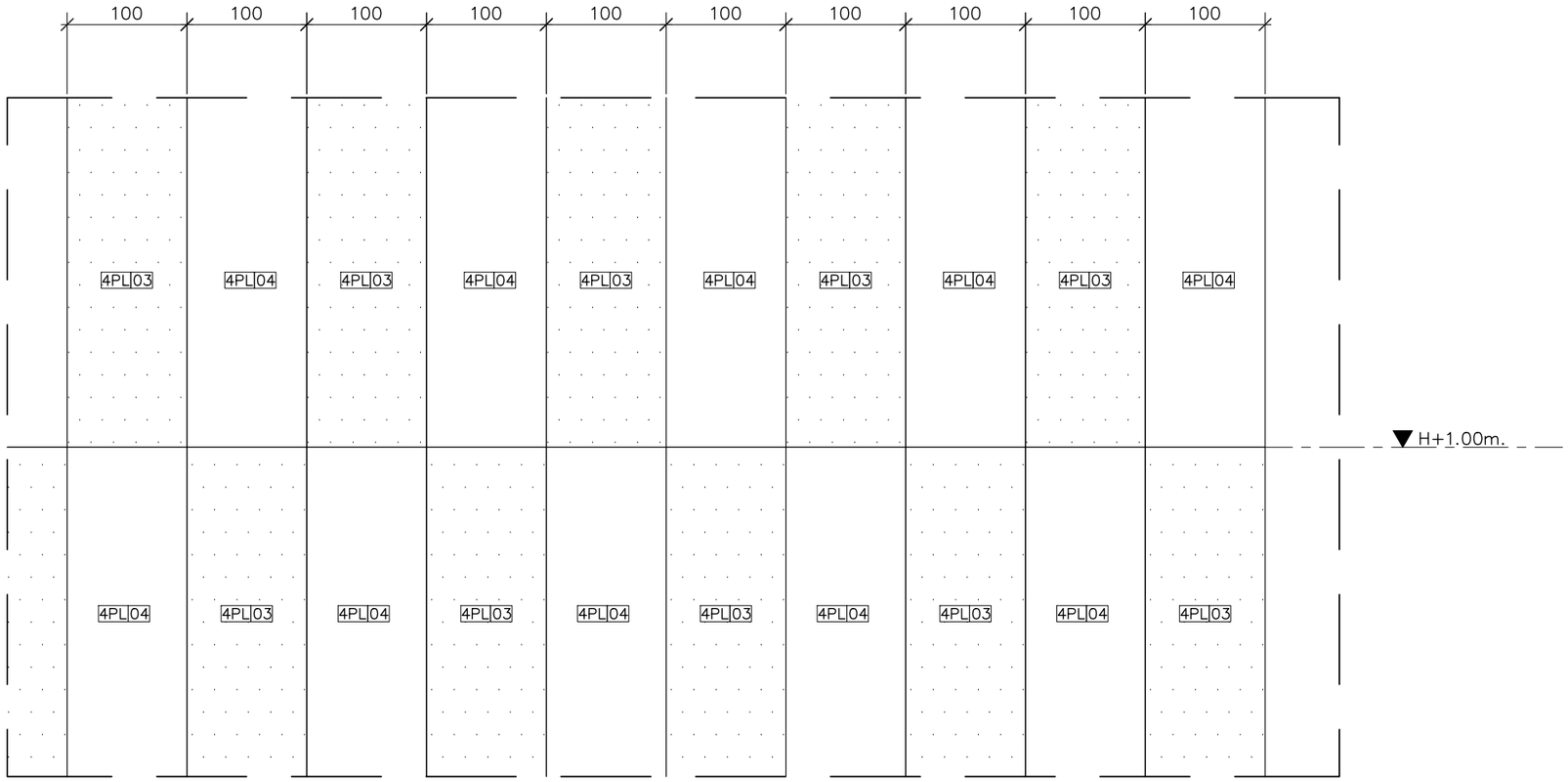

แบบขยายผนัง 4FN2 1:5

มหาวิทยาลัยสวนดุสิต

iP-ARCHTIST CO., LTD.
email: ip.archtist@gmail.com , visit us: www.facebook.com/ip-archtist
mobile: +66(0)865428006, +66(0)834428844

โครงการ :
ปรับปรุงอาคารหอสมุดกลาง แขวงดุสิต เขตดุสิต กรุงเทพมหานคร (ส่วนชั้น2 อาคารหอสมุด)

สถานที่ก่อสร้าง :
มหาวิทยาลัยสวนดุสิต แขวงดุสิต เขตดุสิต กรุงเทพมหานคร

เจ้าของโครงการ :
มหาวิทยาลัยสวนดุสิต

สถาปนิก :
นาย ณัฐภูมิ ประไพบูรณ์ ส-สถ.3221
น.ส. สมัญญา พิณสุวรรณ ภ-สถ.19471
-

มัณฑนากร :
น.ส. ดาริกา เด่นศิริอักษร ภ-สน.1877
-

วิศวกรโครงสร้าง :
-
-

วิศวกรไฟฟ้า :
-
-

วิศวกรเครื่องกล :
-
-

วิศวกรสิ่งแวดล้อม :
-

คณะกรรมการจัดทำแบบรูปรายการงานก่อสร้าง :
นาย ชาคริช รอดอำพัน ประธานกรรมการ
นาย ณัฐภูมิ ประไพบูรณ์ กรรมการ
นาย กิตติ พรมแสง กรรมการและเลขานุการ

การแก้ไข

ลำดับ	รายละเอียด	วันที่

ชื่อแบบ :
แบบขยายผนัง 4FN2

เลขที่โครงการ :	2021-13
เขียนแบบ โดย :	iP
ตรวจสอบ โดย :	-
วันที่ :	03/03/2023
มาตราส่วน A3 :	1:5
แบบเลขที่ :	ID–Z4–401

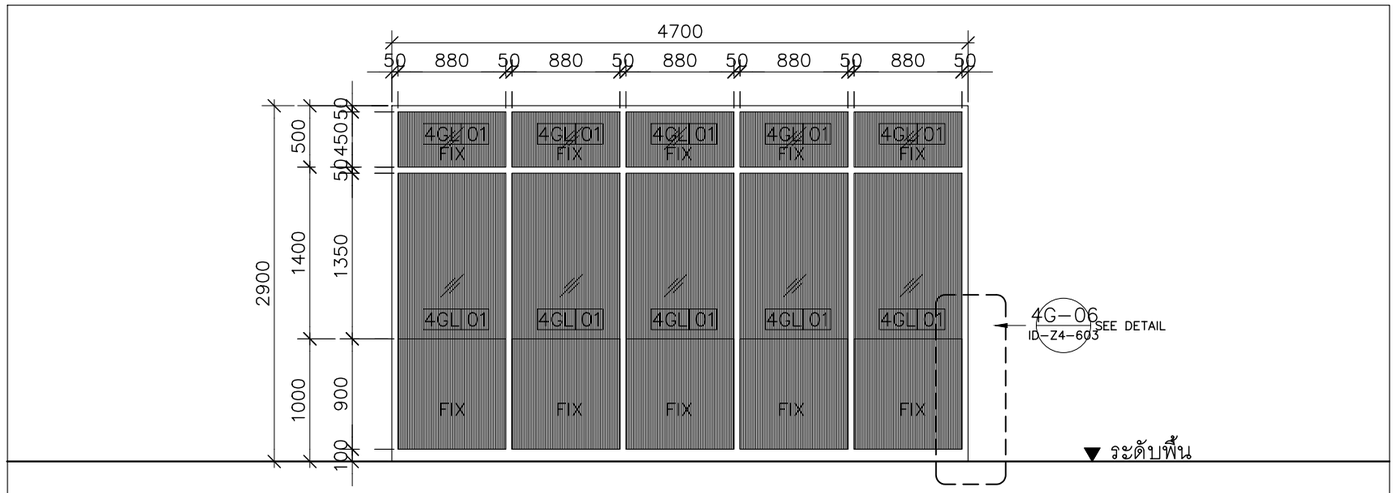

หมายเลขประตู/ต้นหน่ง	หน้าต่าง W2
ชนิดหน้าต่าง	ช่องแสงติดตาย
วงกบ	อลูมิเนียมอบสี 4P–05
ลูกฟัก	กระจก 4GL 02 ติดสติ๊กเกอร์ฝ้าตามแบบขยาย 4G 04
ลักษณะบาน/กรอบบาน	อลูมิเนียมอบสี 4P–05
บานพับ/รางเลื่อน	–
ชุดอุปกรณ์ล็อค	–
มือจับ	–
อุปกรณ์	–

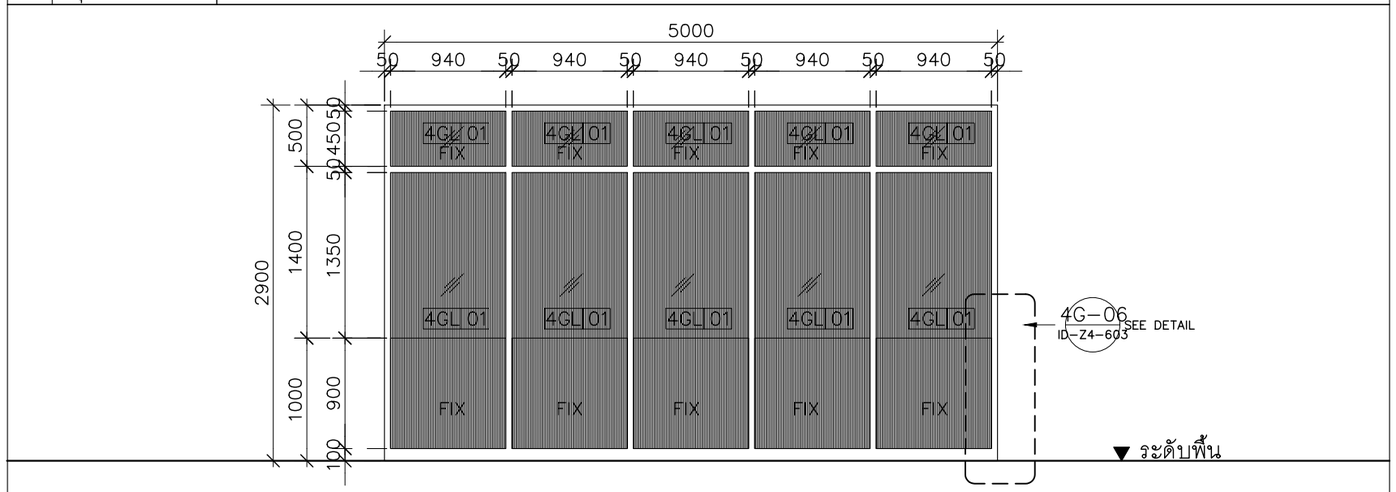

หมายเลขประตู/ต้นหน่ง	หน้าต่าง W2.1
ชนิดหน้าต่าง	ช่องแสงติดตาย
วงกบ	อลูมิเนียมอบสี 4P–05
ลูกฟัก	กระจก 4GL 02 ติดสติ๊กเกอร์ฝ้าตามแบบขยาย 4G 04
ลักษณะบาน/กรอบบาน	อลูมิเนียมอบสี 4P–05
บานพับ/รางเลื่อน	–
ชุดอุปกรณ์ล็อค	–
มือจับ	–
อุปกรณ์	–

มหาวิทยาลัยสวนดุสิต

iP-ARCHTIST CO., LTD.
email: ip.archtist@gmail.com , visit us: www.facebook.com/ip-archtist
mobile: +66(0)865428006, +66(0)834428844

โครงการ :
ปรับปรุงอาคารหอสมุดกลาง แขวงดุสิต เขตดุสิต กรุงเทพมหานคร (ส่วนชั้น2 อาคารหอสมุด)

สถานที่ก่อสร้าง :
มหาวิทยาลัยสวนดุสิต แขวงดุสิต เขตดุสิต กรุงเทพมหานคร

เจ้าของโครงการ :
มหาวิทยาลัยสวนดุสิต

สถาปนิก :
นาย ณัฐภูมิ ประไพบูรณ์ ส-สถ.3221
น.ส. สมัญญา พิณสุวรรณ ภ-สถ.19471
-

มัณฑนากร :
น.ส. ดาริกา เด่นศิริอักษร ภ-สน.1877
-

วิศวกรโครงสร้าง :
-
-

วิศวกรไฟฟ้า :
-
-

วิศวกรเครื่องกล :
-
-

วิศวกรสิ่งแวดล้อม :
-

คณะกรรมการจัดทำแบบรูปรายการงานก่อสร้าง :
นาย ชาคริช รอดอำพัน ประธานกรรมการ
นาย ณัฐภูมิ ประไพบูรณ์ กรรมการ
นาย กิตติ พรมแสง กรรมการและเลขานุการ

การแก้ไข

ลำดับ	รายละเอียด	วันที่

ชื่อแบบ :
แบบขยายหน้าต่าง

เลขที่โครงการ :	2021-13
เขียนแบบ โดย :	iP
ตรวจสอบ โดย :	-
วันที่ :	03/03/2023
มาตราส่วน A3 :	1:50
แบบเลขที่ :	ID–Z4–501



ตัวอย่างตัวอักษรไฟ LED
แสงออกด้านหน้า หน้าเรซิ่นขาวขุ่น

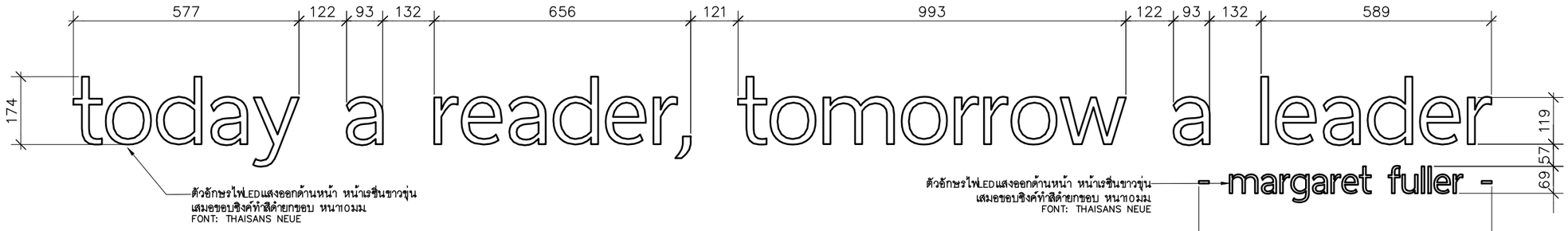

แบบขยายกราฟิก 4G–01 1:12.5

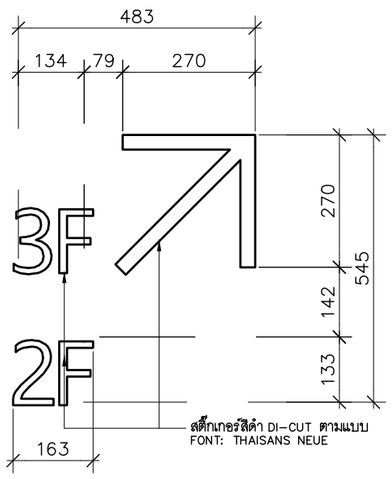

แบบขยายกราฟิก 4G–02 1:12.5

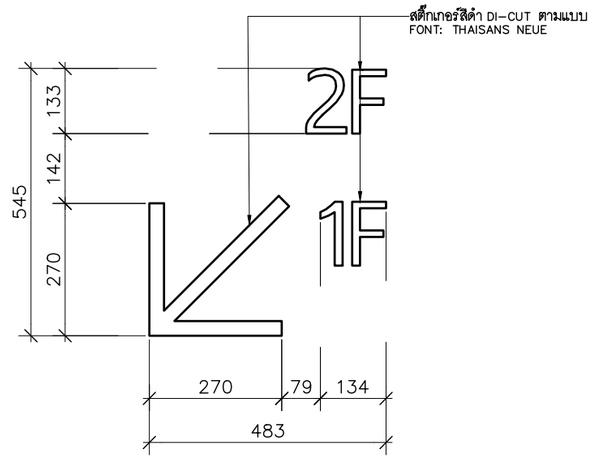

แบบขยายกราฟิก 4G–03 1:12.5

มหาวิทยาลัยสวนดุสิต

iP-ARCHTIST CO., LTD.
email: ip.archtist@gmail.com , visit us: www.facebook.com/ip-archtist
mobile: +66(0)865428006, +66(0)834428844

โครงการ :
ปรับปรุงอาคารหอสมุดกลาง แขวงดุสิต เขตดุสิต กรุงเทพมหานคร (ส่วนชั้น2 อาคารหอสมุด)

สถานที่ก่อสร้าง :
มหาวิทยาลัยสวนดุสิต แขวงดุสิต เขตดุสิต กรุงเทพมหานคร

เจ้าของโครงการ :
มหาวิทยาลัยสวนดุสิต

สถาปนิก :
นาย ณัฐภูมิ ประไพบูรณ์ ส-สถ.3221
น.ส. สมัญญา พิณสุวรรณ ภ-สถ.19471
-

มัณฑนากร :
น.ส. ดาริกา เด่นศิริอักษร ภ-สน.1877
-

วิศวกรโครงสร้าง :
-
-

วิศวกรไฟฟ้า :
-
-

วิศวกรเครื่องกล :
-
-

วิศวกรสิ่งแวดล้อม :
-

คณะกรรมการจัดทำแบบรูปรายการงานก่อสร้าง :
นาย ชาคริช รอดอำพัน ประธานกรรมการ
นาย ณัฐภูมิ ประไพบูรณ์ กรรมการ
นาย กิตติ พรมแสง กรรมการและเลขานุการ

การแก้ไข

ลำดับ	รายละเอียด	วันที่

ชื่อแบบ : แบบขยายกราฟิก 4G–01–05

เลขที่โครงการ :	2021-13
เขียนแบบ โดย :	iP
ตรวจสอบ โดย :	-
วันที่ :	03/03/2023
มาตราส่วน A3 :	1:12.5
แบบเลขที่ :	ID–Z4–601



เสาต้นที่ 1,2

Grid B–6
Grid C–6
Grid C–7

เสาต้นที่ 3,4

Grid C–8
Grid B–10
Grid C–10

เสาต้นที่ 5,6

Grid B–12
Grid C–12
Grid B–14
Grid C–14

แบบขยายกราฟิก 4G–05 1:25

NOTE : ขนาด ART WORK ปรับ SCALEให้เป็นไปตามระยะที่ระบุ และตรวจสอบระยะหน้างานจริงก่อนดำเนินการสั่งผลิต

มหาวิทยาลัยสวนดุสิต

iP-ARCHTIST CO., LTD.
email: ip.archtist@gmail.com , visit us: www.facebook.com/ip-archtist
mobile: +66(0)865428006, +66(0)834428844

โครงการ :
ปรับปรุงอาคารหอสมุดกลาง แขวงดุสิต เขตดุสิต กรุงเทพมหานคร (ส่วนชั้น2 อาคารหอสมุด)

สถานที่ก่อสร้าง :
มหาวิทยาลัยสวนดุสิต แขวงดุสิต เขตดุสิต กรุงเทพมหานคร

เจ้าของโครงการ :
มหาวิทยาลัยสวนดุสิต

สถาปนิก :
นาย ณัฐภูมิ ประไพบูรณ์ ส-สถ.3221
น.ส. สมัญญา พิณสุวรรณ ภ-สถ.19471
-

มัณฑนากร :
น.ส. ดาริกา เด่นศิริอักษร ภ-สน.1877
-

วิศวกรโครงสร้าง :
-
-

วิศวกรไฟฟ้า :
-
-

วิศวกรเครื่องกล :
-
-

วิศวกรสิ่งแวดล้อม :
-

คณะกรรมการจัดทำแบบรูปรายการงานก่อสร้าง :
นาย ชาคริช รอดอำพัน ประธานกรรมการ
นาย ณัฐภูมิ ประไพบูรณ์ กรรมการ
นาย กิตติ์ พรมแสง กรรมการและเลขานุการ

การแก้ไข

ลำดับ	รายละเอียด	วันที่

ชื่อแบบ : แบบขยายกราฟิก 4G–05

เลขที่โครงการ :	2021-13
เขียนแบบ โดย :	iP
ตรวจสอบ โดย :	-
วันที่ :	03/03/2023
มาตราส่วน A3 :	1:25
แบบเลขที่ :	ID–Z5–602

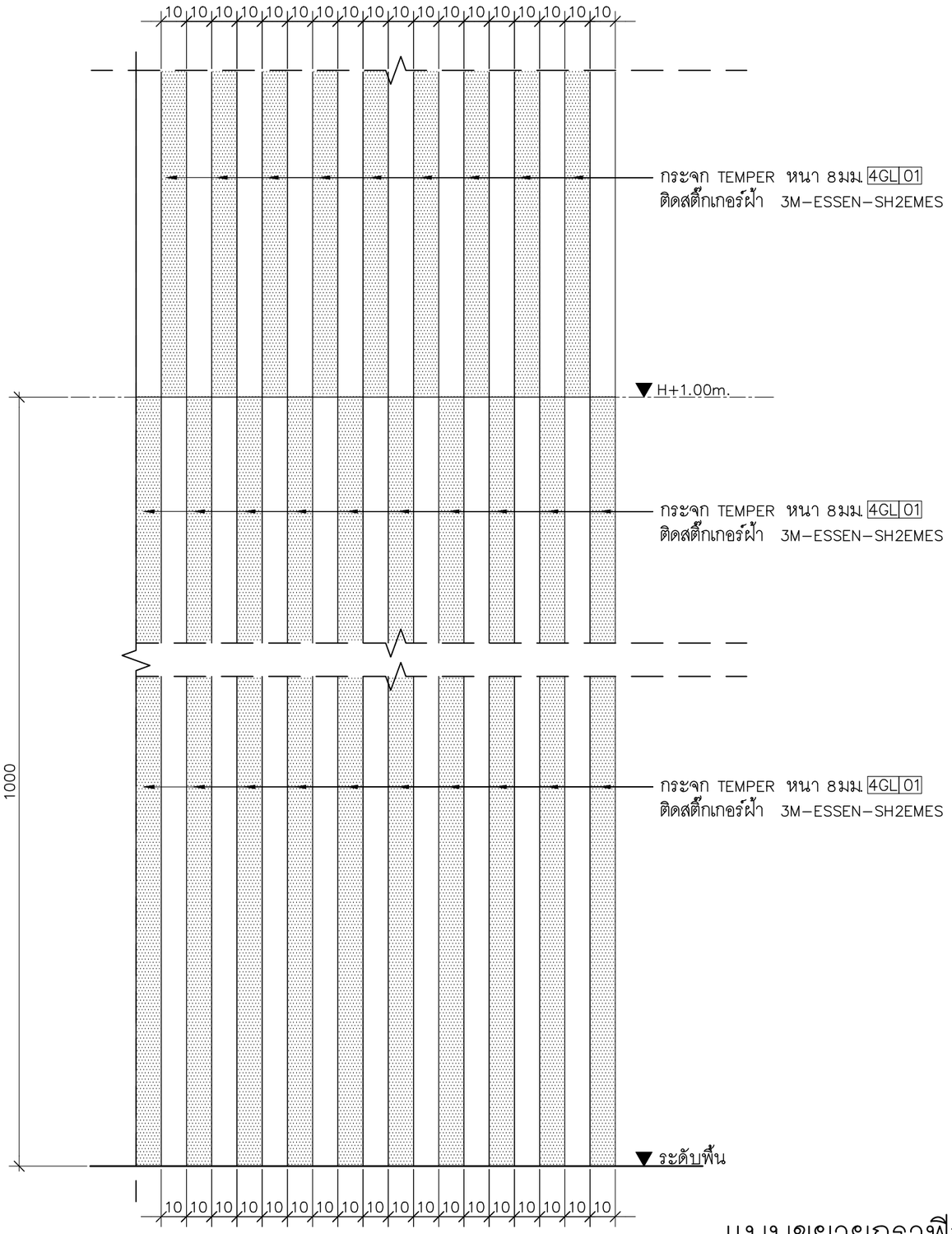

แบบขยายกราฟิก 4G-06 1:2

มหาวิทยาลัยสวนดุสิต

iP-ARCHTIST CO., LTD.
email: ip.archtist@gmail.com , visit us: www.facebook.com/ip-archtist
mobile: +66(0)865428006, +66(0)834428844

โครงการ :
ปรับปรุงอาคารหอสมุดกลาง แขวงดุสิต เขตดุสิต กรุงเทพมหานคร (ส่วนชั้น2 อาคารหอสมุด)

สถานที่ก่อสร้าง :
มหาวิทยาลัยสวนดุสิต แขวงดุสิต เขตดุสิต กรุงเทพมหานคร

เจ้าของโครงการ :
มหาวิทยาลัยสวนดุสิต

สถาปนิก :
นาย ณัฐภูมิ ประไพบูรณ์ ส-สถ.3221
น.ส. สมัญญา พิณสุวรรณ ภ-สถ.19471
-

มัณฑนากร :
น.ส. ดาริกา เด่นศิริอักษร ภ-สน.1877
-

วิศวกรโครงสร้าง :
-
-

วิศวกรไฟฟ้า :
-
-

วิศวกรเครื่องกล :
-
-

วิศวกรสิ่งแวดล้อม :
-

คณะกรรมการจัดทำแบบรูปรายการงานก่อสร้าง :
นาย ชาคริช รอดอำพัน ประธานกรรมการ
นาย ณัฐภูมิ ประไพบูรณ์ กรรมการ
นาย กิตติ์ พรมแสง กรรมการและเลขานุการ

การแก้ไข

ลำดับ	รายละเอียด	วันที่

ชื่อแบบ : แบบขยายกราฟิก 4G-06

เลขที่โครงการ :	2021-13
เขียนแบบ โดย :	iP
ตรวจสอบ โดย :	-
วันที่ :	03/03/2023
มาตราส่วน A3 :	1:2
แบบเลขที่ :	ID-Z4-603

สารบัญแบบระบบไฟฟ้า

หมายเลขแบบ	ชื่อแบบ	การแก้ไขล่าสุด	วันที่
EE-Z4-01	สารบัญแบบ		
EE-Z4-02	รายการดวงโคม		
EE-Z4-03	ผังระบบไฟฟ้าแสงสว่าง		
EE-Z4-04	ผังระบบเต้ารับไฟฟ้า		
EE-Z4-05	ผังระบบแสงสว่างและป้ายทางออกฉุกเฉิน		
EE-Z4-06	ผังระบบสื่อสาร		
EE-Z4-07	ผังวงจรปิด		
EE-Z4-08	ผังระบบแจ้งเหตุเพลิงไหม้		
EE-Z4-09	รายละเอียดการติดตั้ง		

มหาวิทยาลัยสวนดุสิต

iP-ARCHTIST CO., LTD.
email: ip.archtist@gmail.com , visit us: www.facebook.com/ip-archtist
mobile: +66(0)865428006, +66(0)834428844

โครงการ :
ปรับปรุงอาคารหอสมุดกลาง แขวงดุสิต เขตดุสิต กรุงเทพมหานคร (ส่วนชั้น2 อาคารหอสมุด)

สถานที่ก่อสร้าง :
มหาวิทยาลัยสวนดุสิต แขวงดุสิต เขตดุสิต กรุงเทพมหานคร

เจ้าของโครงการ :
มหาวิทยาลัยสวนดุสิต

สถาปนิก :
นาย ณัฐภูมิ ประไพบูรณ์ ส-สถ.3221
น.ส. สมัญญา พิณสุวรรณ ภ-สถ.19471
-

มัณฑนากร :
น.ส. ดาริกา เด่นศิริอักษร ภ-สน.1877
-

วิศวกรโครงสร้าง :
-
-

วิศวกรไฟฟ้า :
-
-

วิศวกรเครื่องกล :
-
-

วิศวกรสิ่งแวดล้อม :
-

คณะกรรมการจัดทำแบบรูปรายการงานก่อสร้าง :
นาย ชาคริช รอดอำพัน ประธานกรรมการ
นาย ณัฐภูมิ ประไพบูรณ์ กรรมการ
นาย กิตติ พรมแสง กรรมการและเลขานุการ

การแก้ไข

ลำดับ	รายละเอียด	วันที่

ชื่อแบบ :
สารบัญแบบ

เลขที่โครงการ :	2021-13
เขียนแบบ โดย :	iP
ตรวจสอบ โดย :	-
วันที่ :	03/03/2023
มาตราส่วน A3 :	NTS.

แบบเลขที่ :
EE-Z4-01

รายการดวงโคม			รายการดวงโคม		
L1		Surface fluorescent CONTINUE/ L&E#LINE S120/22W LED/2300lm/4000K/White L&E หรือเทียบเท่า			
L2	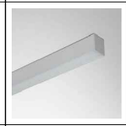	Surface fluorescent CONTINUE/ L&E#LINE S60/11W LED/1150lm/4000K/White L&E หรือเทียบเท่า			
L3		ชุดโคมลอยดาวน์ไลท์ #SAM97/White/XXMR16-XXHD(TB-60) หลอด LED #LED-MR16-550LM/840(6W)GU5.3/60D L&E หรือเทียบเท่า			
For Furniture built in		LED STRIP LIGHT รุ่น COB LINEAR FLEX,L&E#SLx81 12W/m-6500K-110D 24Vdc-5000mm L&E หรือเทียบเท่า			
		Switching Power Supply, MW#LRS-350-24Vdc L&E หรือเทียบเท่า			
L4		RECESSED DOWNLIGHT L&E#ERDL140B LED 20W 4000K WHITE L&E หรือเทียบเท่า			
L5		Recessed T-bar panel luminaire ชุดโคมพร้อมหลอดLED,L&E#RPEL600/S/UGR19-36LED (Panel Cool White 4000K 60x60 cm. lumen >= 4000LM 36W LED) L&E หรือเทียบเท่า			

มหาวิทยาลัยสวนดุสิต

iP-ARCHTIST CO., LTD.
email: ip.archtist@gmail.com , visit us: www.facebook.com/ip-archtist
mobile: +66(0)865428006, +66(0)834428844

โครงการ :
ปรับปรุงอาคารหอสมุดกลาง แขวงดุสิต เขตดุสิต กรุงเทพมหานคร (ส่วนชั้น2 อาคารหอสมุด)

สถานที่ก่อสร้าง :
มหาวิทยาลัยสวนดุสิต แขวงดุสิต เขตดุสิต กรุงเทพมหานคร

เจ้าของโครงการ :
มหาวิทยาลัยสวนดุสิต

สถาปนิก :
นาย ณัฐภูมิ ประไพบูรณ์ ส-สถ.3221
น.ส. สมัญญา พิณสุวรรณ ภ-สถ.19471
-

มัณฑนากร :
น.ส. ดาริกา เด่นศิริอักษร ภ-สน.1877
-

วิศวกรโครงสร้าง :
-
-

วิศวกรไฟฟ้า :
-
-

วิศวกรเครื่องกล :
-
-

วิศวกรสิ่งแวดล้อม :
-

คณะกรรมการจัดทำแบบรูปรายการงานก่อสร้าง :
นาย ชาคริช รอดอำพัน ประธานกรรมการ
นาย ณัฐภูมิ ประไพบูรณ์ กรรมการ
นาย กิตติ พรมแสง กรรมการและเลขานุการ

การแก้ไข

ลำดับ	รายละเอียด	วันที่

ชื่อแบบ :
รายการดวงโคม

เลขที่โครงการ :	2021-13
เขียนแบบ โดย :	iP
ตรวจสอบ โดย :	-
วันที่ :	03/03/2023
มาตราส่วน A3 :	1:125

แบบเลขที่ :
EE-Z4-02

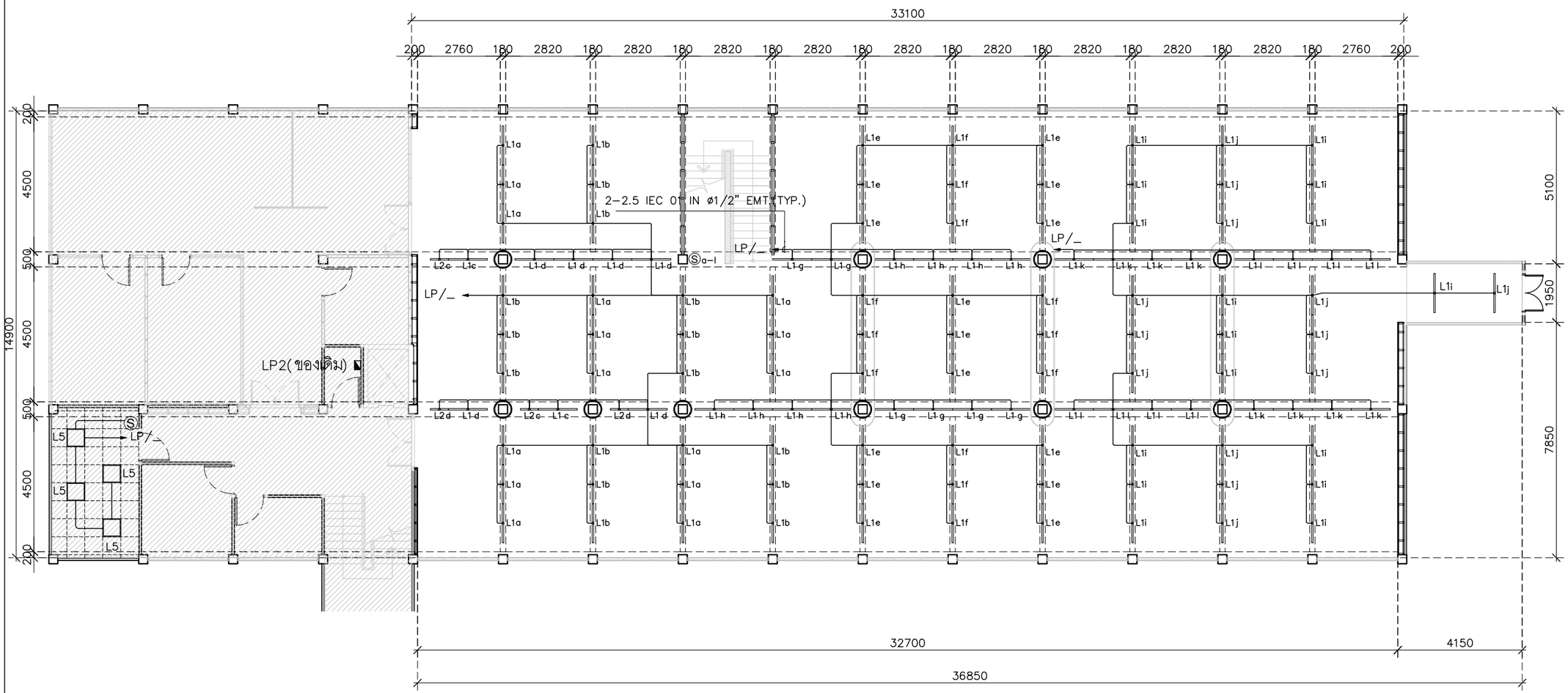

Ⓢ Switch

ผังระบบไฟฟ้าแสงสว่าง 1:150

มหาวิทยาลัยสวนดุสิต

iP-ARCHTIST CO., LTD.
email: ip.archtist@gmail.com , visit us: www.facebook.com/ip-archtist
mobile: +66(0)865428006, +66(0)834428844

โครงการ :
ปรับปรุงอาคารหอสมุดกลาง แขวงดุสิต เขตดุสิต กรุงเทพมหานคร (ส่วนชั้น2 อาคารหอสมุด)

สถานที่ก่อสร้าง :
มหาวิทยาลัยสวนดุสิต แขวงดุสิต เขตดุสิต กรุงเทพมหานคร

เจ้าของโครงการ :
มหาวิทยาลัยสวนดุสิต

สถาปนิก :
นาย ณัฐภูมิ ประไพบูรณ์ ส-สถ.3221
น.ส. สมัญญา พิณสุวรรณ ภ-สถ.19471
-

มัณฑนากร :
น.ส. ดาริกา เด่นศิริอักษร ภ-สน.1877
-

วิศวกรโครงสร้าง :
-
-

วิศวกรไฟฟ้า :
-
-

วิศวกรเครื่องกล :
-
-

วิศวกรสิ่งแวดล้อม :
-

คณะกรรมการจัดทำแบบรูปรายการงานก่อสร้าง :
นาย ชาคริช รอดอำพัน ประธานกรรมการ
นาย ณัฐภูมิ ประไพบูรณ์ กรรมการ
นาย กิตติ พรมแสง กรรมการและเลขานุการ

การแก้ไข

ลำดับ	รายละเอียด	วันที่

ชื่อแบบ : ผังระบบไฟฟ้าแสงสว่าง

เลขที่โครงการ :	2021-13
เขียนแบบ โดย :	iP
ตรวจสอบ โดย :	-
วันที่ :	03/03/2023
มาตราส่วน A3 :	1:150
แบบเลขที่ :	EE–Z4–03

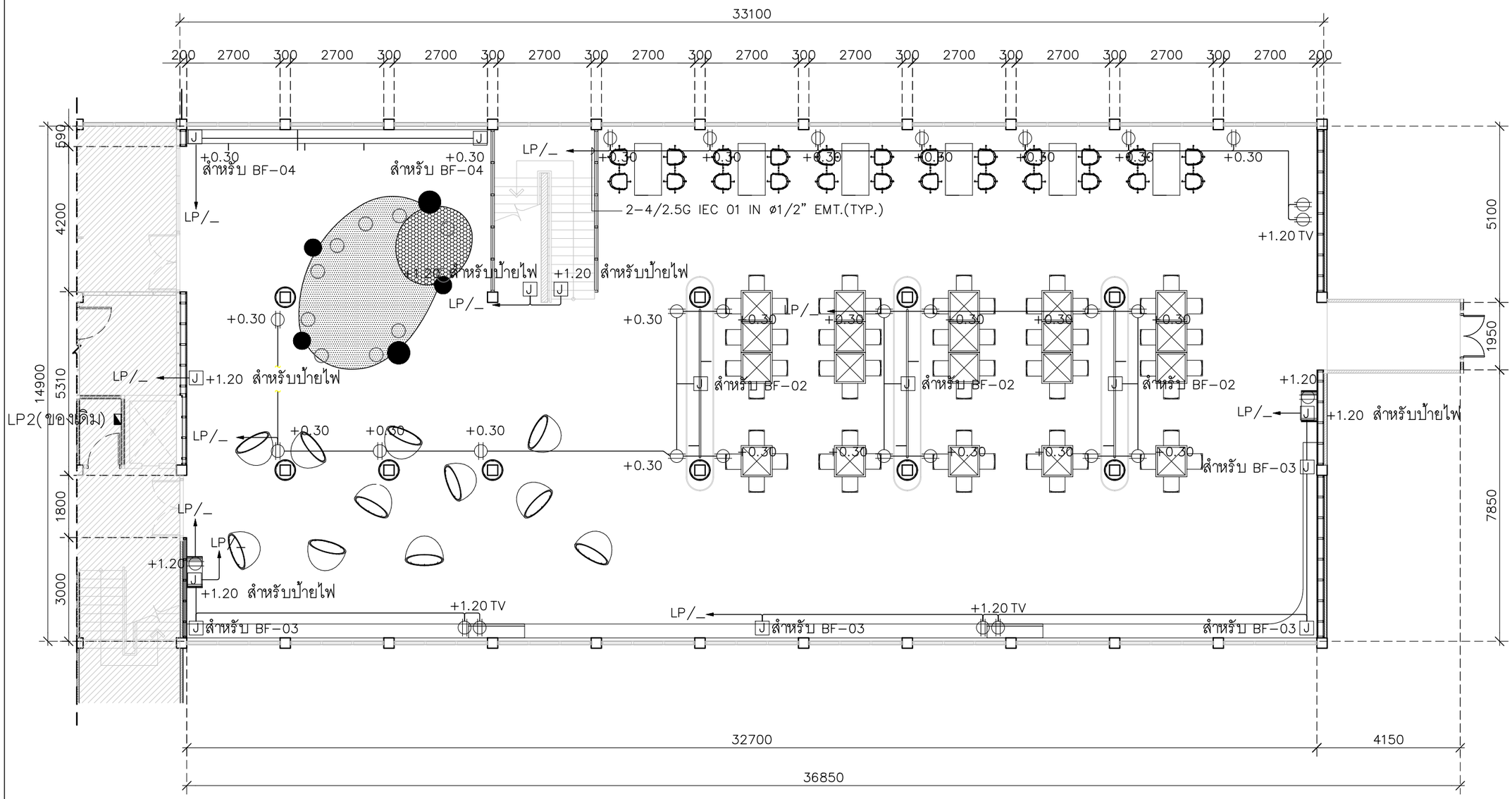

Duplex Receptacle w/Ground

ผังระบบเต้ารับไฟฟ้า 1:125

มหาวิทยาลัยสวนดุสิต

iP-ARCHTIST CO., LTD.
email: ip.archtist@gmail.com , visit us: www.facebook.com/ip-archtist
mobile: +66(0)865428006, +66(0)834428844

โครงการ :
ปรับปรุงอาคารหอสมุดกลาง แขวงดุสิต เขตดุสิต กรุงเทพมหานคร (ส่วนชั้น2 อาคารหอสมุด)

สถานที่ก่อสร้าง :
มหาวิทยาลัยสวนดุสิต แขวงดุสิต เขตดุสิต กรุงเทพมหานคร

เจ้าของโครงการ :
มหาวิทยาลัยสวนดุสิต

สถาปนิก :
นาย ณัฐภูมิ ประไพบูรณ์ ส-สถ.3221
น.ส. สมัญญา พิณสุวรรณ ภ-สถ.19471
-

มัณฑนากร :
น.ส. ดาริกา เด่นศิริอักษร ภ-สน.1877
-

วิศวกรโครงสร้าง :
-
-

วิศวกรไฟฟ้า :
-
-

วิศวกรเครื่องกล :
-
-

วิศวกรสิ่งแวดล้อม :
-

คณะกรรมการจัดทำแบบรูปรายการงานก่อสร้าง :
นาย ชาคริช รอดอำพัน ประธานกรรมการ
นาย ณัฐภูมิ ประไพบูรณ์ กรรมการ
นาย กิตติ พรมแสง กรรมการและเลขานุการ

การแก้ไข

ลำดับ	รายละเอียด	วันที่

ชื่อแบบ : ผังระบบเต้ารับไฟฟ้า

เลขที่โครงการ :	2021-13
เขียนแบบ โดย :	iP
ตรวจสอบ โดย :	-
วันที่ :	03/03/2023
มาตราส่วน A3 :	1:125
แบบเลขที่ :	ID-Z4-04

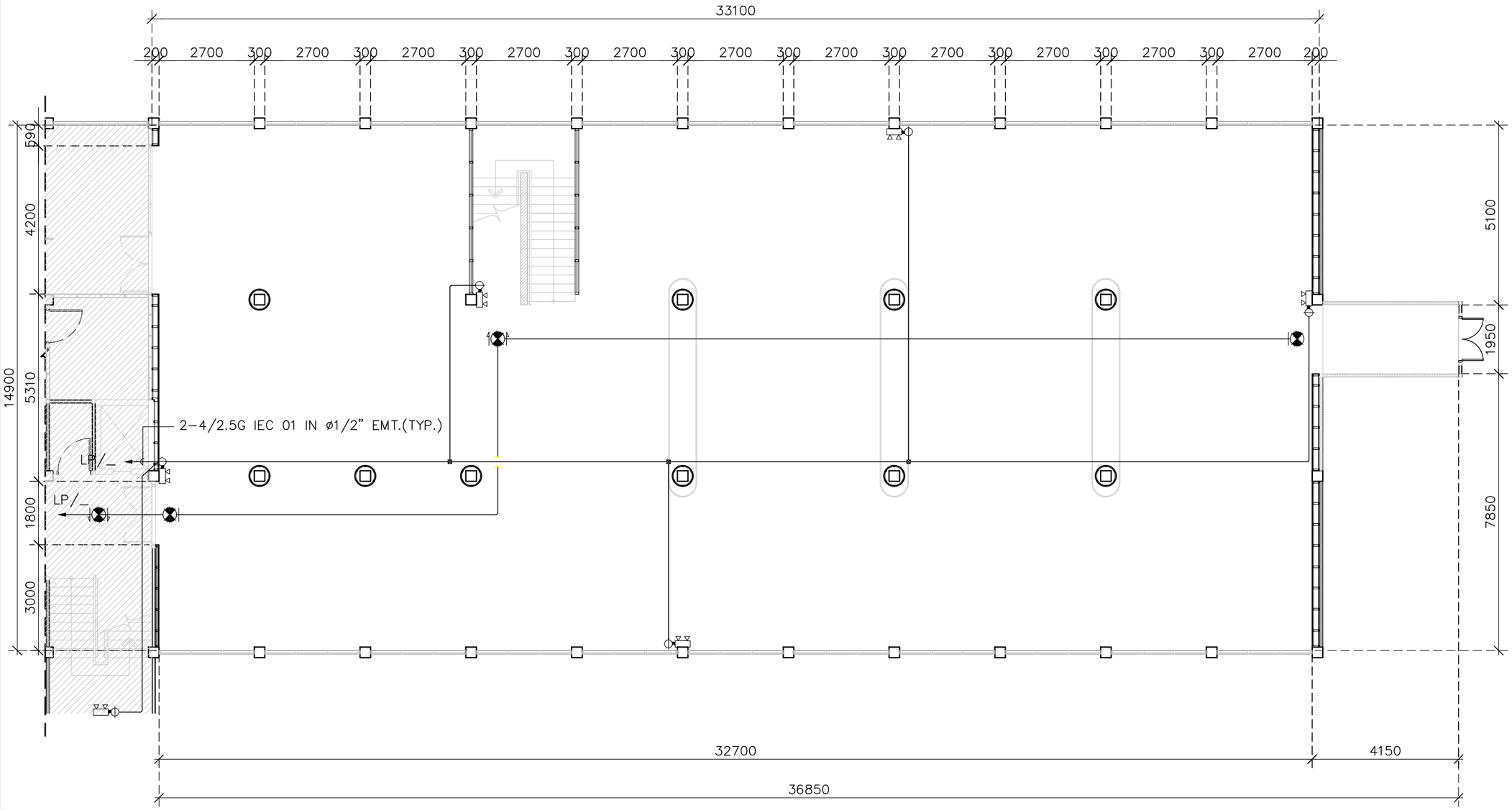

EMERGENCY LIGHT, 2x9W LED
WITH 2HR BATTERY

EXIT LIGHT (1 SIDE)

EXIT LIGHT (2 SIDE)

ผังระบบแสงสว่างและป้ายทางออกฉุกเฉิน 1:125

มหาวิทยาลัยสวนดุสิต

iP-ARCHTIST CO., LTD.
email: ip.archtist@gmail.com , visit us: www.facebook.com/ip-archtist
mobile: +66(0)865428006, +66(0)834428844

โครงการ :
ปรับปรุงอาคารหอสมุดกลาง แขวงดุสิต เขตดุสิต กรุงเทพมหานคร (ส่วนชั้น2 อาคารหอสมุด)

สถานที่ก่อสร้าง :
มหาวิทยาลัยสวนดุสิต แขวงดุสิต เขตดุสิต กรุงเทพมหานคร

เจ้าของโครงการ :
มหาวิทยาลัยสวนดุสิต

สถาปนิก :
นาย ณัฐภูมิ ประไพบูรณ์ ส-สถ.3221
น.ส. สมัญญา พิณสุวรรณ ภ-สถ.19471
-

มัณฑนากร :
น.ส. ดาริกา เด่นศิริอักษร ภ-สน.1877
-

วิศวกรโครงสร้าง :
-
-

วิศวกรไฟฟ้า :
-
-

วิศวกรเครื่องกล :
-
-

วิศวกรสิ่งแวดล้อม :
-

คณะกรรมการจัดทำแบบรูปรายการงานก่อสร้าง :
นาย ชาคริช รอดอำพัน ประธานกรรมการ
นาย ณัฐภูมิ ประไพบูรณ์ กรรมการ
นาย กิตติ พรมแสง กรรมการและเลขานุการ

การแก้ไข

ลำดับ	รายละเอียด	วันที่

ชื่อแบบ : ผังระบบแสงสว่างและป้ายทางออกฉุกเฉิน

เลขที่โครงการ :	2021-13
เขียนแบบ โดย :	iP
ตรวจสอบ โดย :	-
วันที่ :	03/03/2023
มาตราส่วน A3 :	1:125
แบบเลขที่ :	ID–Z4–05

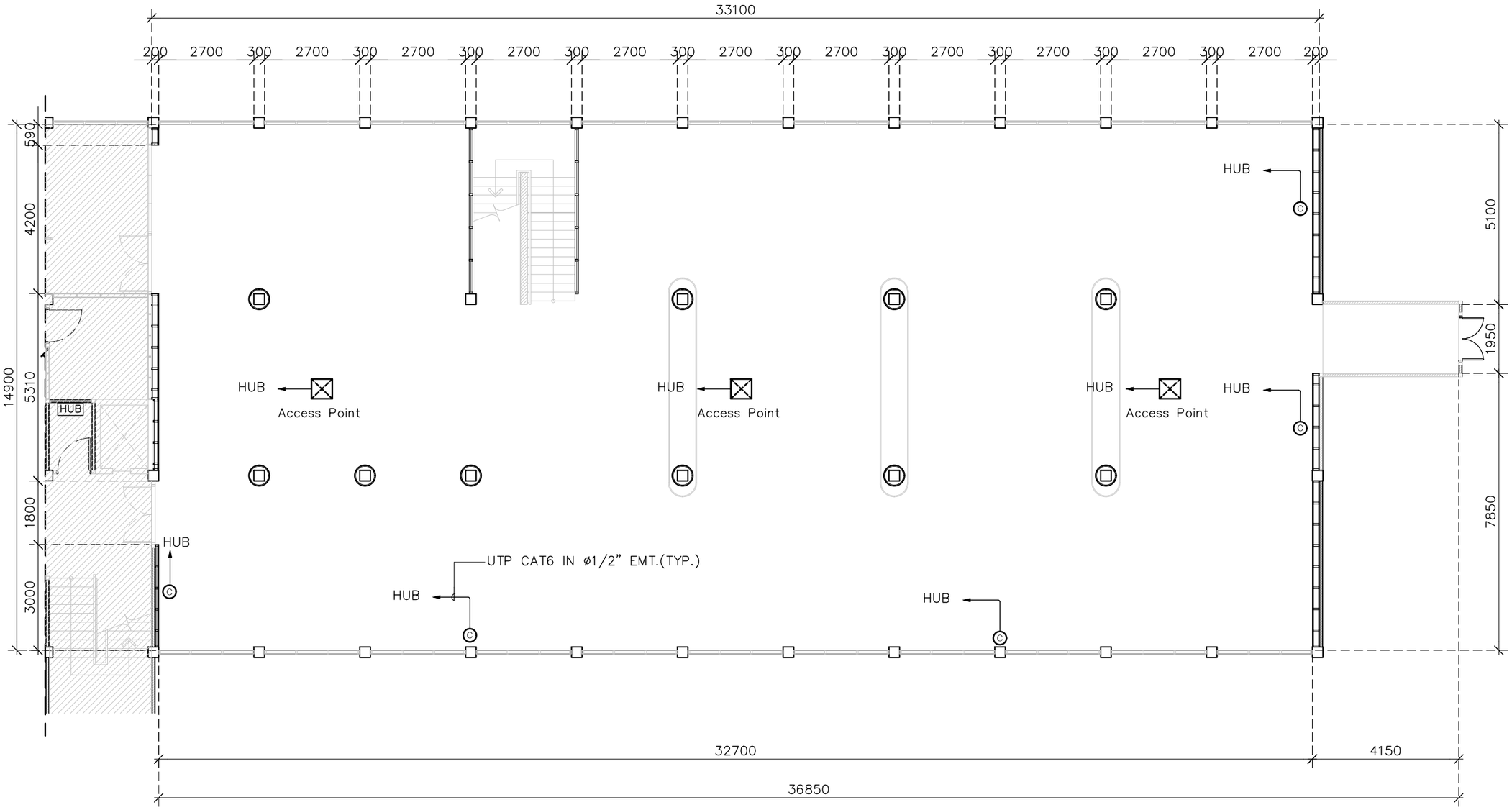

ผังระบบสื่อสาร 1:125

© Outlet Lan (CAT6)

Access Point (By Owner)

HUB Rack and Switch (By Owner)

มหาวิทยาลัยสวนดุสิต

iP-ARCHTIST CO., LTD.
email: ip.archtist@gmail.com , visit us: www.facebook.com/ip-archtist
mobile: +66(0)865428006, +66(0)834428844

โครงการ :
ปรับปรุงอาคารหอสมุดกลาง แขวงดุสิต เขตดุสิต กรุงเทพมหานคร (ส่วนชั้น2 อาคารหอสมุด)

สถานที่ก่อสร้าง :
มหาวิทยาลัยสวนดุสิต แขวงดุสิต เขตดุสิต กรุงเทพมหานคร

เจ้าของโครงการ :
มหาวิทยาลัยสวนดุสิต

สถาปนิก :
นาย ณัฐภูมิ ประไพบูรณ์ ส-สถ.3221
น.ส. สมัญญา พิณสุวรรณ ภ-สถ.19471
-

มัณฑนากร :
น.ส. ดาริกา เด่นศิริอักษร ภ-สน.1877
-

วิศวกรโครงสร้าง :
-
-

วิศวกรไฟฟ้า :
-
-

วิศวกรเครื่องกล :
-
-

วิศวกรสิ่งแวดล้อม :
-

คณะกรรมการจัดทำแบบรูปรายการงานก่อสร้าง :
นาย ชาคริช รอดอำพัน ประธานกรรมการ
นาย ณัฐภูมิ ประไพบูรณ์ กรรมการ
นาย กิตติ พรมแสง กรรมการและเลขานุการ

การแก้ไข

ลำดับ	รายละเอียด	วันที่

ชื่อแบบ : ผังระบบสื่อสาร

เลขที่โครงการ :	2021-13
เขียนแบบ โดย :	iP
ตรวจสอบ โดย :	-
วันที่ :	03/03/2023
มาตราส่วน A3 :	1:125
แบบเลขที่ :	ID-Z4-06

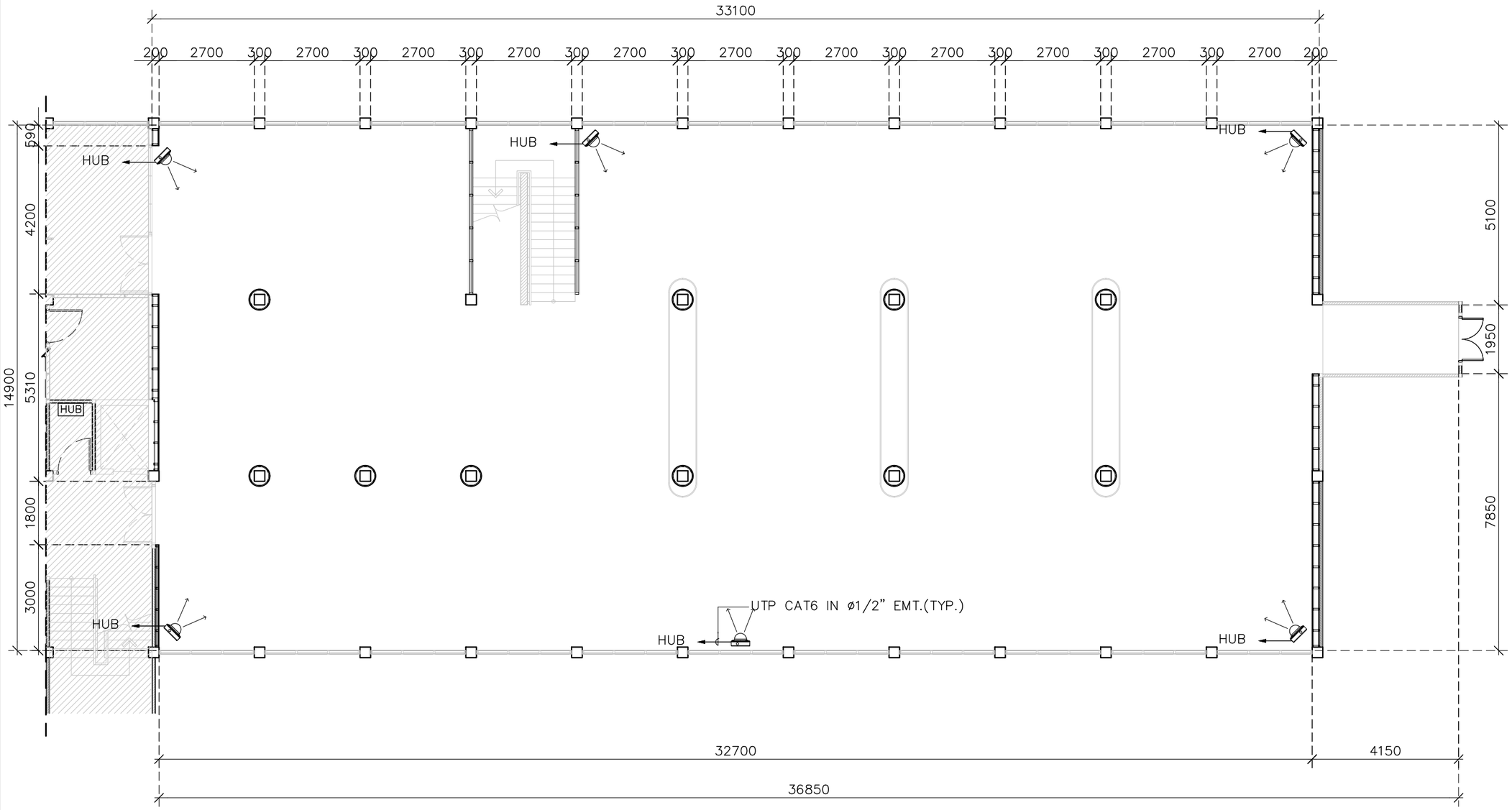

ผังกล้องวงจรปิด 1:125

IP Camera (By Owner)

HUB Rack and Switch (By Owner)

มหาวิทยาลัยสวนดุสิต

iP-ARCHTIST CO., LTD.

email: ip.archtist@gmail.com , visit us: www.facebook.com/ip-archtist

mobile: +66(0)865428006, +66(0)834428844

โครงการ :

ปรับปรุงอาคารหอสมุดกลาง แขวงดุสิต เขตดุสิต กรุงเทพมหานคร (ส่วนชั้น2 อาคารหอสมุด)

สถานที่ก่อสร้าง :

มหาวิทยาลัยสวนดุสิต แขวงดุสิต เขตดุสิต กรุงเทพมหานคร

เจ้าของโครงการ :

มหาวิทยาลัยสวนดุสิต

สถาปนิก :

นาย ณัฐภูมิ ประไพบูรณ์ ส-สถ.3221

น.ส. สมัญญา พิณสุวรรณ ภ-สถ.19471

-

มัณฑนากร :

น.ส. ดาริกา เด่นศิริอักษร ภ-สน.1877

-

วิศวกรโครงสร้าง :

-

-

วิศวกรไฟฟ้า :

-

-

วิศวกรเครื่องกล :

-

-

วิศวกรสิ่งแวดล้อม :

-

คณะกรรมการจัดทำแบบรูปรายการงานก่อสร้าง :

นาย ชาคริช รอดอำพัน ประธานกรรมการ

นาย ณัฐภูมิ ประไพบูรณ์ กรรมการ

นาย กิตติ พรมแสง กรรมการและเลขานุการ

การแก้ไข

ลำดับ	รายละเอียด	วันที่

ชื่อแบบ : ผังกล้องวงจรปิด

เลขที่โครงการ :	2021-13
เขียนแบบ โดย :	iP
ตรวจสอบ โดย :	-
วันที่ :	03/03/2023
มาตราส่วน A3 :	1:125
แบบเลขที่ :	ID–Z4–07

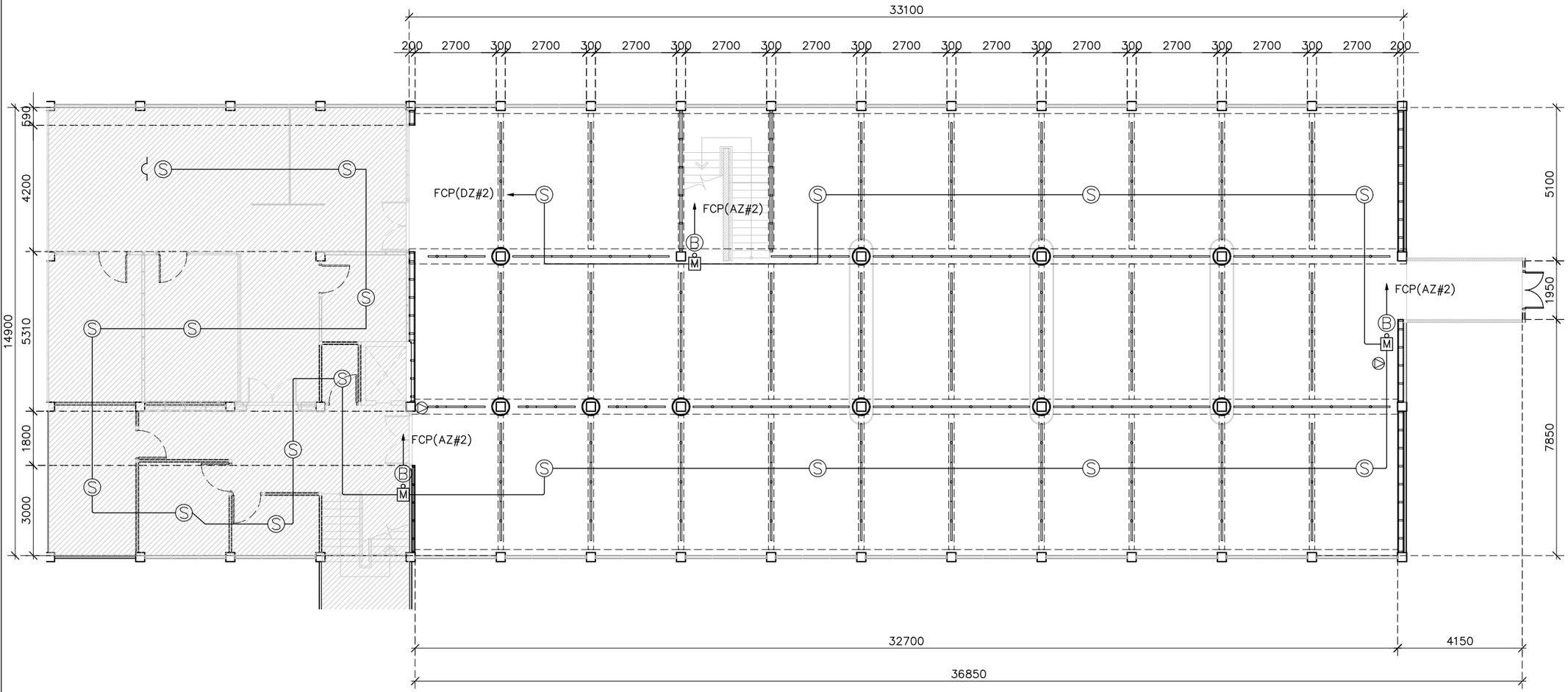

DZ = 2–1.5 IEC 01 IN ø1/2" EMT.
AZ = 2–2.5 FRC IN ø3/4" IMC.

ถังดับเพลิง LOW PRESSURE WATER MIST ขนาด 15 LBS. พร้อมตู้

M MANUAL STATION

B ALARM BELL

S SMOKE DETECTOR

END OF LINE

ผังระบบแจ้งเหตุเพลิงไหม้ 1:150

มหาวิทยาลัยสวนดุสิต

iP-ARCHTIST CO., LTD.
email: ip.archtist@gmail.com , visit us: www.facebook.com/ip-archtist
mobile: +66(0)865428006, +66(0)834428844

โครงการ :
ปรับปรุงอาคารหอสมุดกลาง แขวงดุสิต เขตดุสิต กรุงเทพมหานคร (ส่วนชั้น2 อาคารหอสมุด)

สถานที่ก่อสร้าง :
มหาวิทยาลัยสวนดุสิต แขวงดุสิต เขตดุสิต กรุงเทพมหานคร

เจ้าของโครงการ :
มหาวิทยาลัยสวนดุสิต

สถาปนิก :
นาย ณัฐภูมิ ประไพบูรณ์ ส-สถ.3221
น.ส. สมัญญา พิณสุวรรณ ภ-สถ.19471
-

มัณฑนากร :
น.ส. ดาริกา เด่นศิริอักษร ภ-สน.1877
-

วิศวกรโครงสร้าง :
-
-

วิศวกรไฟฟ้า :
-
-

วิศวกรเครื่องกล :
-
-

วิศวกรสิ่งแวดล้อม :
-

คณะกรรมการจัดทำแบบรูปรายการงานก่อสร้าง :
นาย ชาคริช รอดอำพัน ประธานกรรมการ
นาย ณัฐภูมิ ประไพบูรณ์ กรรมการ
นาย กิตติ พรมแสง กรรมการและเลขานุการ

การแก้ไข

ลำดับ	รายละเอียด	วันที่

ชื่อแบบ :
ผังระบบแจ้งเหตุเพลิงไหม้

เลขที่โครงการ :	2021-13
เขียนแบบ โดย :	iP
ตรวจสอบ โดย :	-
วันที่ :	03/03/2023
มาตราส่วน A3 :	1:150
แบบเลขที่ :	ID–Z4–08

DETAIL–STANDARD SET OUT (EXCEPT SPECIFIED OTHERWISE ON THE LAYOUT)

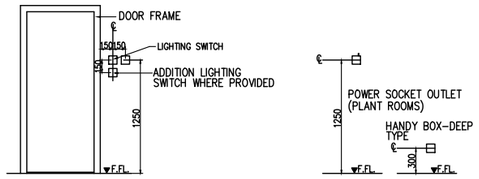

RECESSED MOUNTED FLUORESCENT LUMINAIRE

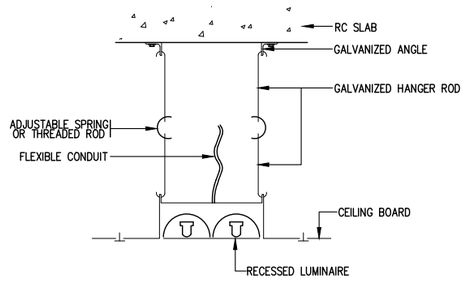

RECESSED MOUNTED DOWNLIGHT

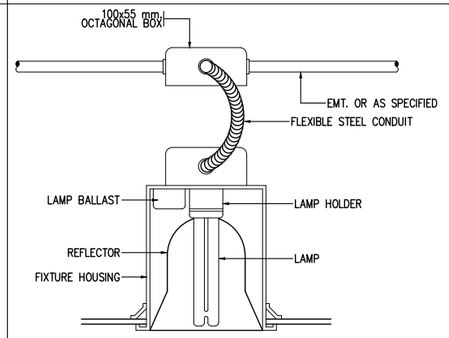

DETECTOR DETAIL

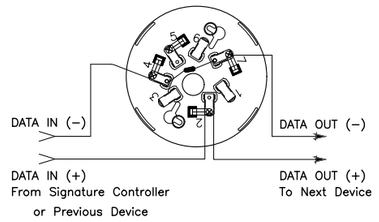

DETAIL–EMERGENCY AND OUTLET AT STAIR

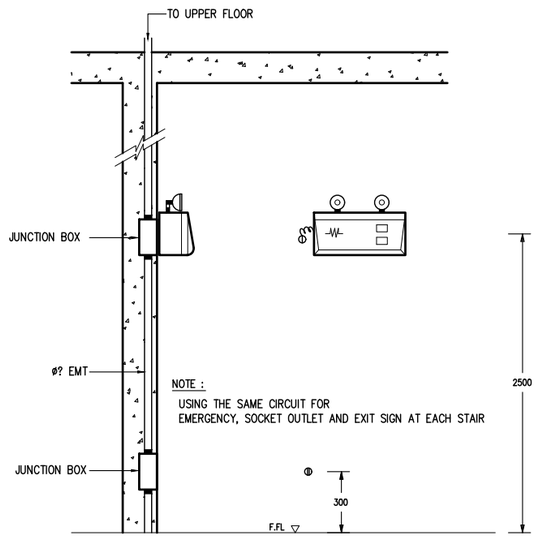

DETAIL–FLUSH MOUNTED DETECTOR DETAIL

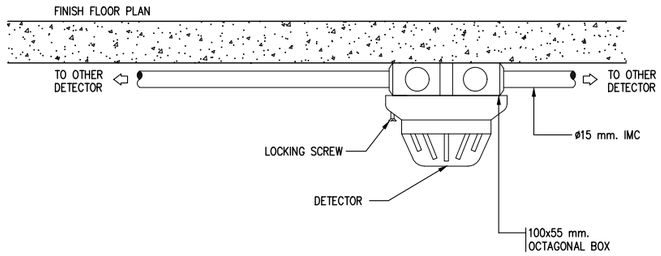

DETAIL–FLUSH MOUNTED DETECTOR DETAIL

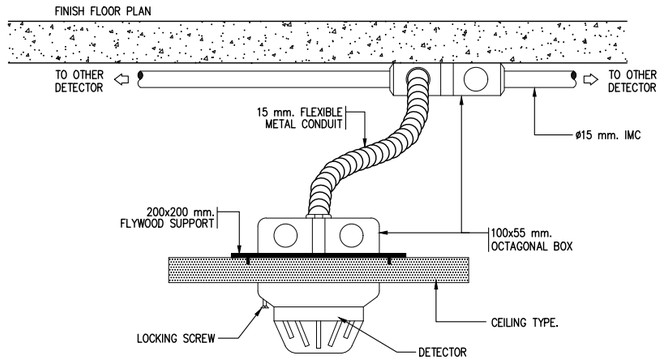

SUSPENSION MOUNTED FLUORESCENT LUMINAIRE

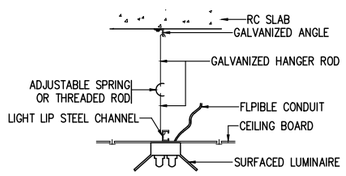

SURFACE MOUNTED FLUORESCENT LUMINAIRE

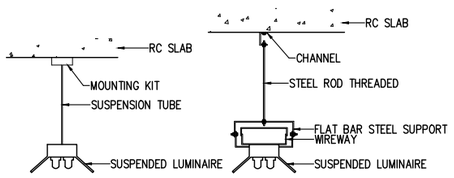

HORIZONTAL WIREWAY SUPPORT DETAIL

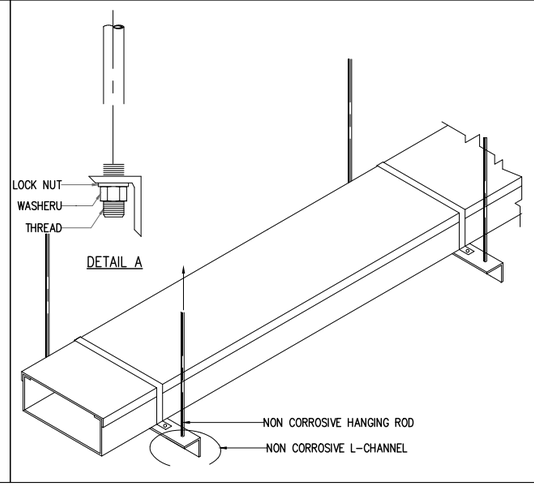

CONDUIT INSTALLATION DETAIL

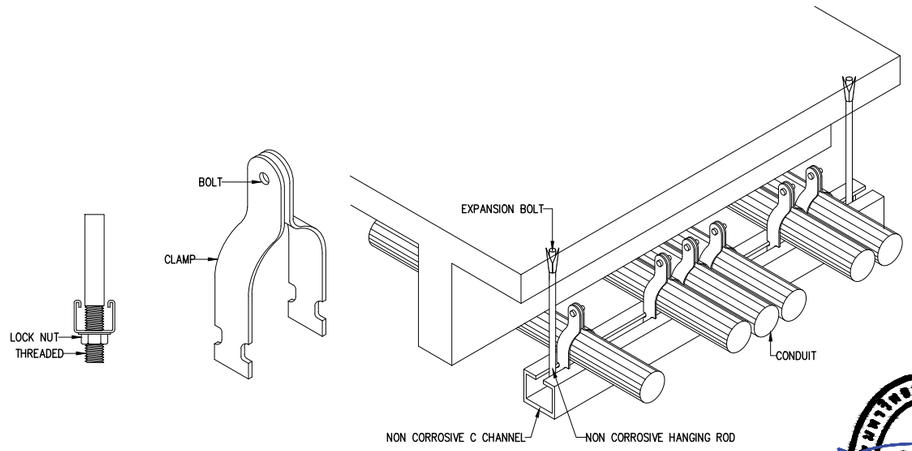

มหาวิทยาลัยสวนดุสิต

iP-ARCHTIST CO., LTD.
email: ip.archtist@gmail.com , visit us: www.facebook.com/ip-archtist
mobile: +66(0)865428006, +66(0)834428844

โครงการ :
ปรับปรุงอาคารหอสมุดกลาง แขวงดุสิต เขตดุสิต กรุงเทพมหานคร (ส่วนชั้น2 อาคารหอสมุด)

สถานที่ก่อสร้าง :
มหาวิทยาลัยสวนดุสิต แขวงดุสิต เขตดุสิต กรุงเทพมหานคร

เจ้าของโครงการ :
มหาวิทยาลัยสวนดุสิต

สถาปนิก :
นาย ณัฐภูมิ ประไพบูรณ์ ส-สถ.3221
น.ส. สมัญญา พิณสุวรรณ ภ-สถ.19471
-

มัณฑนากร :
น.ส. ดาริกา เด่นศิริอักษร ภ-สน.1877
-

วิศวกรโครงสร้าง :
-
-

วิศวกรไฟฟ้า :
-
-

วิศวกรเครื่องกล :
-
-

วิศวกรสิ่งแวดล้อม :
-

คณะกรรมการจัดทำแบบรูปรายการงานก่อสร้าง :
นาย ชาคริช รอดอำพัน ประธานกรรมการ
นาย ณัฐภูมิ ประไพบูรณ์ กรรมการ
นาย กิตติ พรมแสง กรรมการและเลขานุการ

การแก้ไข

ลำดับ	รายละเอียด	วันที่

ชื่อแบบ :
รายละเอียดการติดตั้ง

เลขที่โครงการ :	2021-13
เขียนแบบ โดย :	iP
ตรวจสอบ โดย :	-
วันที่ :	03/03/2023
มาตราส่วน A3 :	NTS.
แบบเลขที่ :	ID–Z4–09



มหาวิทยาลัยสวนดุสิต

	FOR BIDDING
	FOR INFORMATION
●	FOR CONSTRUCTION
	FOR PERMISSION
	03/03/2023

ปรับปรุงอาคารหอสมุดกลาง แขวงดุสิต เขตดุสิต กรุงเทพมหานคร

ส่วนชั้นที่ 3 อาคารหอสมุด





email: ip.archtist@gmail.com
visit us: www.facebook.com/ip-archtist
mobile: +66(0)865428006, +66(0)834428844

สารบัญแบบ

ตกแต่งภายใน

ID–Z5–001	สารบัญแบบ–สัญญลักษณ์ประกอบแบบ
ID–Z5–002	รายการวัสดุ–สัญญลักษณ์ประกอบแบบ
ID–Z5–003	MATERIAL SPECIFICATION
ID–Z5–004	รายการ LOOSE FURNITURE
ID–Z5–005	รายการ LOOSE FURNITURE
ID–Z5–100	ผังรื้อถอน
ID–Z5–101	ผังขอบเขตงาน
ID–Z5–102	ผังสัญลักษณ์
ID–Z5–103	ผังฝ้าตกแต่ง
ID–Z5–104	ผังเฟอร์นิเจอร์
ID–Z5–105	ผังกราฟิก
ID–Z5–106	ผังบัวพื้น
ID–Z5–201	รูปด้าน 1–2
ID–Z5–202	รูปด้าน 3–4
ID–Z5–203	รูปด้าน 5–6
ID–Z5–204	รูปด้าน 7–8
ID–Z5–301	แบบขยาย BF–01 / แบบขยายป้าย
ID–Z5–301.1	แบบขยาย BF–01(ป้าย)
ID–Z5–302	แบบขยาย BF–02
ID–Z5–303	แบบขยาย BF–02 / รูปตัด A
ID–Z5–303.1	แบบขยาย BF–02(ป้าย)
ID–Z5–304	แบบขยาย BF–03

สารบัญแบบ

ตกแต่งภายใน

ID–Z5–305	แบบขยาย BF–04
ID–Z5–306	แบบขยาย BF–05
ID–Z5–401	แบบขยายผนัง 5FN2
ID–Z5–501	แบบขยายประตู หน้าต่าง
ID–Z5–502	แบบขยายประตู หน้าต่าง
ID–Z5–601	แบบขยายกราฟิก 5G–01,5G–02,5G–03
ID–Z5–602	แบบขยายกราฟิก 5G–04
ID–Z5–603	แบบขยายกราฟิก 5G–05

สารบัญแบบ

ตกแต่งภายใน

สารบัญแบบ

งานระบบไฟฟ้า

สัญญลักษณ์ประกอบแบบ

สัญญลักษณ์	รายการ
1 / 3 2 / 4 5	1. เรียกชื่อส่วนใช้สอย 2. บอกระดับพื้น 3. แสดงวัสดุพื้น 4. แสดงวัสดุฝ้า 5. แสดงความสูงฝ้า
1 / A	การบอกแนวศูนย์กลางเสา 1. ทางแนวนอนให้ใช้ตัวเลข 2. ทางแนวตั้งใช้ตัวอักษร
XXX	บอกระยะศูนย์ถึงศูนย์กลาง
XXX	บอกระยะศูนย์กลางถึงริม
XXX	บอกระยะริมถึงริม
N	ทิศเหนือ

สัญญลักษณ์ประกอบแบบ

สัญญลักษณ์	รายการ
C A-00 / B A-00 / D A-00 / A A-00	แสดงทิศทางรูปด้าน
A A-00 / A A-00	แสดงแนวตัดตามแนว ซ้าย–ขวา
B A-00	แสดงแนวตัดตามแนว หน้า–หลัง
1	หมายเลขผนัง
1	หมายเลขประตู
1	หมายเลขหน้าต่าง
	ผนังก่ออิฐครึ่งแผ่น
	ผนังก่ออิฐเต็มแผ่น

สัญญลักษณ์ประกอบแบบ

สัญญลักษณ์	รายการ
	ดิน
+ 0.00 ม	บอกระดับสำเร็จ
	คอนกรีตหยาบ
	ทรายบดอัดแน่น
RB6 mm.	เหล็กเส้นกลมขนาด 6 มม. (2 หุน)
RB9 mm.	เหล็กเส้นกลมขนาด 9 มม. (3 หุน)
DB12 mm.	เหล็กข้ออ้อยขนาด 12 มม. (4 หุน)
DB16 mm.	เหล็กข้ออ้อยขนาด 16 มม. (5 หุน)
DB20 mm.	เหล็กข้ออ้อยขนาด 20 มม. (6 หุน)
DB25 mm.	เหล็กข้ออ้อยขนาด 25 มม. (1 นิ้ว)
So,S1,GSo,Gs1	แสดงหมายเลขพื้น คสล.หล่อในที่ แสดงหมายเลขพื้นสำเร็จรูป

สัญญลักษณ์ประกอบแบบ

สัญญลักษณ์	รายการ
Bo,B1,B2	แสดงหมายเลขคาน
RB1,RB2,RB3	แสดงหมายเลขคานหลังคา
St1	แสดงหมายเลขบันได
C1,Cx,C–	แสดงหมายเลขเสา
F1	แสดงหมายเลขฐานราก
C	เหล็กตัวซี
C Channel	เหล็กรางน้ำ
□	เหล็กกล่องสี่เหลี่ยม
Ø	เหล็กท่อกลม
H	เหล็กเอชบีม
L	เหล็กฉาก
2L	เหล็กฉาก 2 ตัว
2C	เหล็กตัวซี 2 ตัว

มหาวิทยาลัยสวนดุสิต

iP-ARCHTIST CO., LTD.
email: ip.archtist@gmail.com , visit us: www.facebook.com/ip-archtist
mobile: +66(0)865428006, +66(0)834428844

โครงการ :
ปรับปรุงอาคารหอสมุดกลาง แขวงดุสิต เขตดุสิต กรุงเทพมหานคร (ส่วนชั้น3 อาคารหอสมุด)

สถานที่ก่อสร้าง :
มหาวิทยาลัยสวนดุสิต แขวงดุสิต เขตดุสิต กรุงเทพมหานคร

เจ้าของโครงการ :
มหาวิทยาลัยสวนดุสิต

สถาปนิก :
นาย ณัฐภูมิ ประไพบูรณ์ ส-สถ.3221
น.ส. สมัญญา พิณสุวรรณ ภ-สถ.19471
-

มัณฑนากร :
น.ส. ดาริกา เด่นศิริอักษร ภ-สน.1877
-

วิศวกรโครงสร้าง :
-
-

วิศวกรไฟฟ้า :
-
-

วิศวกรเครื่องกล :
-
-

วิศวกรสิ่งแวดล้อม :
-

คณะกรรมการจัดทำแบบรูปรายการงานก่อสร้าง :
นาย ชาคริช รอดอำพัน ประธานกรรมการ
นาย ณัฐภูมิ ประไพบูรณ์ กรรมการ
นาย กิตติ พรมแสง กรรมการและเลขานุการ

การแก้ไข

ลำดับ	รายละเอียด	วันที่

ชื่อแบบ : สารบัญแบบ–สัญญลักษณ์ประกอบแบบ

เลขที่โครงการ :	2021-13
เขียนแบบ โดย :	iP
ตรวจสอบ โดย :	-
วันที่ :	03/03/2023
มาตราส่วน A3 :	NTS.
แบบเลขที่ :	ID–Z5–001

รายการวัสดุ

รายการผนัง

5W1	ผนังเดิม
5W2	เสาเดิมโครงไม้เนื้อแข็งกรุHMR. หนา 6mm.
5W3	ผนังก่ออิฐมวลเบาฉาบเรียบ 2ด้าน
5FN1	ทาสีขาว 5P 01
5FN2	โครงไม้เนื้อแข็งกรุHMR. หนา 6mm. ปิดผิวลามิเนต 5PL03 สลับกับ 5PL04 (ดูแบบขยายผนัง)

รายการวัสดุ

รายการฝ้าตกแต่ง

5CL1	ฝ้าเดิมทาสี 5P 01
5CL2	ฝ้า T-Bar กรุยิปซัมบอร์ด 9mm. กันชื้น ทาสี 5P 01

รายการวัสดุ

รายการพื้น

5F1	พื้นปรับระดับปูนทราย ปูกระเบื้องยาง 5VF 01

รายการวัสดุ

สัญญลักษณ์ประกอบแบบ

สัญญลักษณ์	รายการ
1 / 3 2 / 4 5	1. เรียกชื่อส่วนใช้สอย 2. บอกระดับพื้น 3. แสดงวัสดุพื้น 4. แสดงวัสดุฝ้า 5. แสดงความสูงฝ้า
1 / A	การบอกแนวศูนย์กลางเสา 1. ทางแนวนอนให้ใช้ตัวเลข 2. ทางแนวตั้งใช้ตัวอักษร
xxx	บอกระยะศูนย์ถึงศูนย์กลาง
xxx	บอกระยะศูนย์กลางถึงริม
xxx	บอกระยะริมถึงริม
N	ทิศเหนือ

สัญญลักษณ์ประกอบแบบ

สัญญลักษณ์	รายการ
C A-00 / B A-00 / A A-00 / D A-00	แสดงทิศทางรูปด้าน
A A-00	แสดงแนวตัดตามแนว ซ้าย– ขวา
B A-00	แสดงแนวตัดตามแนว หน้า– หลัง
1	หมายเลขผนัง
1	หมายเลขประตู
1	หมายเลขหน้าต่าง
	ผนังก่ออิฐครึ่งแผ่น
	ผนังก่ออิฐเต็มแผ่น

สัญญลักษณ์ประกอบแบบ

สัญญลักษณ์	รายการ
	ดิน
+ 0.00 ม.	บอกระดับสำเร็จ
	คอนกรีตหยาบ
	ทรายบดอัดแน่น
RB6 mm.	เหล็กเส้นกลมขนาด 6 มม. (2 หุน)
RB9 mm.	เหล็กเส้นกลมขนาด 9 มม. (3 หุน)
DB12 mm.	เหล็กข้ออ้อยขนาด 12 มม. (4 หุน)
DB16 mm.	เหล็กข้ออ้อยขนาด 16 มม. (5 หุน)
DB20 mm.	เหล็กข้ออ้อยขนาด 20 มม. (6 หุน)
DB25 mm.	เหล็กข้ออ้อยขนาด 25 มม. (1 นิ้ว)
So,S1,GSo,Gs1	แสดงหมายเลขพื้น คสล หลอในที่ แสดงหมายเลขพื้นสำเร็จรูป

สัญญลักษณ์ประกอบแบบ

สัญญลักษณ์	รายการ
Bo,B1,B2	แสดงหมายเลขคาน
RB1,RB2,RB3	แสดงหมายเลขคานหลังคา
St1	แสดงหมายเลขบันได
C1,Cx,C-	แสดงหมายเลขเสา
F1	แสดงหมายเลขฐานราก
[	เหล็กตัวซี
[Channel	เหล็กรางน้ำ
□	เหล็กกล่องสี่เหลี่ยม
ø	เหล็กท่อกลม
H	เหล็กเอชบีม
L	เหล็กฉาก
2L	เหล็กฉาก 2 ตัวประกบ
2C	เหล็กตัวซี 2 ตัวประกบ

มหาวิทยาลัยสวนดุสิต

iP-ARCHTIST CO., LTD.
email: ip.archtist@gmail.com , visit us: www.facebook.com/ip-archtist
mobile: +66(0)865428006, +66(0)834428844

โครงการ :
ปรับปรุงอาคารหอสมุดกลาง แขวงดุสิต เขตดุสิต กรุงเทพมหานคร (ส่วนชั้น3 อาคารหอสมุด)

สถานที่ก่อสร้าง :
มหาวิทยาลัยสวนดุสิต แขวงดุสิต เขตดุสิต กรุงเทพมหานคร

เจ้าของโครงการ :
มหาวิทยาลัยสวนดุสิต

สถาปนิก :
นาย ณัฐภูมิ ประไพบูรณ์ ส-สถ.3221
น.ส. สมัญญา พิณสุวรรณ ภ-สถ.19471
-

มัณฑนากร :
น.ส. ดาริกา เด่นศิริอักษร ภ-สน.1877
-

วิศวกรโครงสร้าง :
-
-

วิศวกรไฟฟ้า :
-
-

วิศวกรเครื่องกล :
-
-

วิศวกรสิ่งแวดล้อม :
-

คณะกรรมการจัดทำแบบรูปรายการงานก่อสร้าง :
นาย ชาคริช รอดอำพัน ประธานกรรมการ
นาย ณัฐภูมิ ประไพบูรณ์ กรรมการ
นาย กิตติ พรมแสง กรรมการและเลขานุการ

การแก้ไข

ลำดับ	รายละเอียด	วันที่

ชื่อแบบ : รายการวัสดุ– สัญญลักษณ์ประกอบแบบ

เลขที่โครงการ :	2021-13
เขียนแบบ โดย :	iP
ตรวจสอบ โดย :	-
วันที่ :	03/03/2023
มาตราส่วน A3 :	NTS.
แบบเลขที่ :	ID–Z5–002

PROJECT : ปรับปรุงอาคารหอสมุดกลาง แขวงดุสิต เขตดุสิต กรุงเทพมหานคร ส่วนชั้นที่ 3 อาคารหอสมุด

MATERIAL SPECIFICATION FOR CONSTRUCTION

MATERIAL SPECIFICATION		MATERIAL SPECIFICATION		MATERIAL SPECIFICATION	
CODE	DESCRIPTION	CODE	DESCRIPTION	CODE	DESCRIPTION
5GL 01	DESCRIPTION :กระจก TEMPER หนา 8มม.ติดสติ๊กเกอร์ฝ้าตามแบบ MODEL : (สติ๊กเกอร์ 3M-ESSEN-SH2EMES) SUPPLIER : – CONTACT : –				
5P 01	DESCRIPTION :สีน้ำอะคริลิค ชนิดทาภายใน MODEL : สีขาว /ชนิดกึ่งเงา SUPERSHIELD DURACLEAN NO.8444 (SIERA BLANCA) SUPPLIER : TOA หรือเทียบเท่า CONTACT : –				
5P 02	DESCRIPTION :สีทาไม้ MODEL : สีขาว /ชนิดกึ่งเงา GLIPTON เทียบสี NO.8444 (SIERA BLANCA) SUPPLIER : TOA หรือเทียบเท่า CONTACT : –				
5PL 01	DESCRIPTION :ลามิเนต (สีขาว) MODEL : NO.3200 UN (ULTRA WHITE) SUPPLIER : FORMICA หรือเทียบเท่า CONTACT : –				
5PL 02	DESCRIPTION :ลามิเนต (สีขาวมุก) MODEL : NO.7157 HG (COSMIC DAWN) SUPPLIER : FORMICA หรือเทียบเท่า CONTACT : –				
5PL 03	DESCRIPTION :ลามิเนต (ลายหินอ่อน) MODEL : NO.9306 HG (WHITE BARDIGLIO) SUPPLIER : FORMICA หรือเทียบเท่า CONTACT : –				
5PL 04	DESCRIPTION :ลามิเนต (สีเทาอ่อน) MODEL : NO.0464 NM (GRAYSTONE) SUPPLIER : FORMICA หรือเทียบเท่า CONTACT : –				
5VF 01	DESCRIPTION :กระเบื้องยางแบบม้วน (ลายหินขัดสีดำ) MODEL : Flooleum NO.20FL907 หนา 2mm. SUPPLIER : TOLI, KONECTO CLICK หรือ TOP FLOORS CONTACT : –				
5SK 01	DESCRIPTION :บัวพื้น PVC สีเทา MODEL : – SUPPLIER : TOLI หรือเทียบเท่า CONTACT : –				

หมายเหตุ
ต้องให้ผู้ออกแบบและผู้ควบคุมงานอนุมัติก่อนทำการสั่งซื้อสินค้า

มหาวิทยาลัยสวนดุสิต

iP-ARCHTIST CO., LTD.
email: ip.archtist@gmail.com , visit us: www.facebook.com/ip-archtist
mobile: +66(0)865428006, +66(0)834428844

โครงการ :
ปรับปรุงอาคารหอสมุดกลาง แขวงดุสิต เขตดุสิต กรุงเทพมหานคร (ส่วนชั้น3 อาคารหอสมุด)

สถานที่ก่อสร้าง :
มหาวิทยาลัยสวนดุสิต แขวงดุสิต เขตดุสิต กรุงเทพมหานคร

เจ้าของโครงการ :
มหาวิทยาลัยสวนดุสิต

สถาปนิก :
นาย ณัฐภูมิ ประไพบูรณ์ ส-สถ.3221
น.ส. สมัญญา พิณสุวรรณ ภ-สถ.19471
-

มัณฑนากร :
น.ส. ดาริกา เด่นศิริอักษร ภ-สน.1877
-

วิศวกรโครงสร้าง :
-
-

วิศวกรไฟฟ้า :
-
-

วิศวกรเครื่องกล :
-
-

วิศวกรสิ่งแวดล้อม :
-

คณะกรรมการจัดทำแบบรูปรายการงานก่อสร้าง :
นาย ชาคริช รอดอำพัน ประธานกรรมการ
นาย ณัฐภูมิ ประไพบูรณ์ กรรมการ
นาย กิตติ พรมแสง กรรมการและเลขานุการ

การแก้ไข

ลำดับ	รายละเอียด	วันที่

ชื่อแบบ :
MATERIAL SPECIFICATION

เลขที่โครงการ :	2021-13
เขียนแบบ โดย :	iP
ตรวจสอบ โดย :	-
วันที่ :	03/03/2023
มาตราส่วน A3 :	NTS.
แบบเลขที่ :	ID-Z5-003

PROJECT : ปรับปรุงอาคารหอสมุดกลาง แขวงดุสิต เขตดุสิต กรุงเทพมหานคร ส่วนชั้นที่ 3 อาคารหอสมุด

LOOSE FURNITURE

FOR CONSTRUCTION

โครงการปรับปรุงอาคารวิทยบริการ และหอสมุด (อาคารหอสมุด ชั้น3)

CODE	DESCRIPTION	เก้าอี้	LOCATION/ USAGE	
LF-01		- Earo Arnio Style Ball Chair		
		- White Fiberglass/Black And Brown Fabric	ชั้น 3	
		- ขนาด ย100xก92xส44-125cm. (±2.0cm.) /ขนาดด้านข้าง ย92xก60xส44-125cm. (±2.0cm.)		
QUANTITY (SET)	BRAND/ SPECTIFICATION	Earo Arnio Style Ball Chair #CH7144-FWFR (ด้านนอกสีขาวด้านในสีดำเบาะสีน้ำตาล)		
6 (recheck with dwg)	NOMINATE SUPPILER	บุญถาวรเฟอร์นิเจอร์ หรือเทียบเท่า -		
NOTE	Prepare sample for approval before installation			

โครงการปรับปรุงอาคารวิทยบริการ และหอสมุด (อาคารหอสมุด ชั้น3)

CODE	DESCRIPTION	โต๊ะบาร์	LOCATION/ USAGE	By owner
LF-02		- ของเดิม By owner		
		- เพิ่มเต้ารับ Pop-up บน TOP โต๊ะ	ชั้น 3	
QUANTITY (SET)	BRAND/ SPECTIFICATION			
6 (recheck with dwg)	NOMINATE SUPPILER			
NOTE	Prepare sample for approval before installation			

โครงการปรับปรุงอาคารวิทยบริการ และหอสมุด (อาคารหอสมุด ชั้น3)

CODE	DESCRIPTION	เก้าอี้	LOCATION/ USAGE	By owner
LF-03		- ของเดิม By owner		
			ชั้น 3	
QUANTITY (SET)	BRAND/ SPECTIFICATION			
24 (recheck with dwg)	NOMINATE SUPPILER			
NOTE	Prepare sample for approval before installation			

โครงการปรับปรุงอาคารวิทยบริการ และหอสมุด (อาคารหอสมุด ชั้น3)

CODE	DESCRIPTION	โต๊ะ	LOCATION/ USAGE	
LF-04		- TOP /Terrazzo-Vendome		
		- ขา ไม้โอ๊ค สีธรรมชาติ	ชั้น 3	
		- ขนาด ย220xก100xส75cm. (±2.0cm.)		
QUANTITY (SET)	BRAND/ SPECTIFICATION	ALLTAGDESIGN หรือเทียบเท่า โต๊ะ #BRIXTON TABLE		
5 (recheck with dwg)	NOMINATE SUPPILER	Alltagdesign หรือเทียบเท่า -		
NOTE	Prepare sample for approval before installation			

มหาวิทยาลัยสวนดุสิต

iP-ARCHTIST CO., LTD.
email: ip.archtist@gmail.com , visit us: www.facebook.com/ip-archtist
mobile: +66(0)865428006, +66(0)834428844

โครงการ :
ปรับปรุงอาคารหอสมุดกลาง แขวงดุสิต เขตดุสิต กรุงเทพมหานคร (ส่วนชั้น3 อาคารหอสมุด)

สถานที่ก่อสร้าง :
มหาวิทยาลัยสวนดุสิต แขวงดุสิต เขตดุสิต กรุงเทพมหานคร

เจ้าของโครงการ :
มหาวิทยาลัยสวนดุสิต

สถาปนิก :
นาย ณัฐภูมิ ประไพบูรณ์ ส-สถ.3221
น.ส. สมัญญา พิณสุวรรณ ภ-สถ.19471
-

มัณฑนากร :
น.ส. ดาริกา เด่นศิริอักษร ภ-สน.1877
-

วิศวกรโครงสร้าง :
-
-

วิศวกรไฟฟ้า :
-
-

วิศวกรเครื่องกล :
-
-

วิศวกรสิ่งแวดล้อม :
-

คณะกรรมการจัดทำแบบรูปรายการงานก่อสร้าง :
นาย ชาคริช รอดอำพัน ประธานกรรมการ
นาย ณัฐภูมิ ประไพบูรณ์ กรรมการ
นาย กิตติ พรมแสง กรรมการและเลขานุการ

การแก้ไข

ลำดับ	รายละเอียด	วันที่

ชื่อแบบ :
LOOSE FURNITURE

เลขที่โครงการ :	2021-13
เขียนแบบ โดย :	iP
ตรวจสอบ โดย :	-
วันที่ :	03/03/2023
มาตราส่วน A3 :	NTS.
แบบเลขที่ :	ID-Z5-004

PROJECT : ปรับปรุงอาคารหอสมุดกลาง แขวงดุสิต เขตดุสิต กรุงเทพมหานคร ส่วนชั้นที่ 3 อาคารหอสมุด

LOOSE FURNITURE

FOR CONSTRUCTION

โครงการปรับปรุงอาคารวิทยบริการ และหอสมุด (อาคารหอสมุด ชั้น3)

CODE	DESCRIPTION	เก้าอี้	LOCATION/ USAGE	
LF-05		– เก้าอี้ประชุม, วีเนียร์สีไวท์โอ๊ค/กุนนาเรียด เบจ		
		– ขนาด 67x67x43-56cm. (±2.0cm.)	ชั้น 3	
QUANTITY (SET)	BRAND/ SPECTIFICATION	IKEA หรือเทียบเท่า ฟแยลเบเรียต /#604.062.76		
20 (recheck with dwg)	NOMINATE SUPPILER	IKEA หรือเทียบเท่า –		
NOTE	Prepare sample for approval before installation			

โครงการปรับปรุงอาคารวิทยบริการ และหอสมุด (อาคารหอสมุด ชั้น3)

CODE	DESCRIPTION	โต๊ะทำงาน	LOCATION/ USAGE	By owner
LF-06		– ของเดิม By owner		
		– เพิ่มเต้ารับ Pop-upบน TOPโต๊ะ	ชั้น 3	
QUANTITY (SET)	BRAND/ SPECTIFICATION			
2 (recheck with dwg)	NOMINATE SUPPILER			
NOTE	Prepare sample for approval before installation			

โครงการปรับปรุงอาคารวิทยบริการ และหอสมุด (อาคารหอสมุด ชั้น3)

CODE	DESCRIPTION	เก้าอี้	LOCATION/ USAGE	By owner
LF-07		– ของเดิม By owner		
			ชั้น 3	
QUANTITY (SET)	BRAND/ SPECTIFICATION			
8 (recheck with dwg)	NOMINATE SUPPILER			
NOTE	Prepare sample for approval before installation			

โครงการปรับปรุงอาคารวิทยบริการ และหอสมุด (อาคารหอสมุด ชั้น3)

CODE	DESCRIPTION	ชั้นหนังสือเหล็กเคลือบสีขาว	LOCATION/ USAGE	
LF-08		– ชั้นหนังสือเหล็กสีขาว ฝาข้างเหล็กสีขาว ลักษณะ 1ด้าน 2ช่วง		
		– BM-SS-12 W74xD11xH77in (±2.0cm.)	ชั้น 3	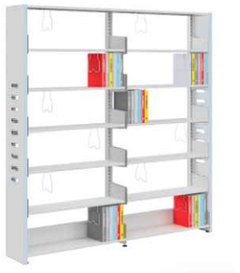
		– พร้อมลวดกั้นหนังสือและป้ายบอกหมวด		
QUANTITY (SET)	BRAND/ SPECTIFICATION	LPI RACKRANGE หรือเทียบเท่า		
8 (recheck with dwg)	NOMINATE SUPPILER	LPI RACKRANGE หรือเทียบเท่า		
NOTE	Prepare sample for approval before installation			

มหาวิทยาลัยสวนดุสิต

iP-ARCHTIST CO., LTD.
email: ip.archtist@gmail.com , visit us: www.facebook.com/ip-archtist
mobile: +66(0)865428006, +66(0)834428844

โครงการ :
ปรับปรุงอาคารหอสมุดกลาง แขวงดุสิต เขตดุสิต กรุงเทพมหานคร (ส่วนชั้น3 อาคารหอสมุด)

สถานที่ก่อสร้าง :
มหาวิทยาลัยสวนดุสิต แขวงดุสิต เขตดุสิต กรุงเทพมหานคร

เจ้าของโครงการ :
มหาวิทยาลัยสวนดุสิต

สถาปนิก :
นาย ณัฐภูมิ ประไพบูรณ์ ส-สถ.3221
น.ส. สมัญญา พิณสุวรรณ ภ-สถ.19471
-

มัณฑนากร :
น.ส. ดาริกา เด่นศิริอักษร ภ-สน.1877
-

วิศวกรโครงสร้าง :
-
-

วิศวกรไฟฟ้า :
-
-

วิศวกรเครื่องกล :
-
-

วิศวกรสิ่งแวดล้อม :
-

คณะกรรมการจัดทำแบบรูปรายการงานก่อสร้าง :
นาย ชาคริช รอดอำพัน ประธานกรรมการ
นาย ณัฐภูมิ ประไพบูรณ์ กรรมการ
นาย กิตติ พรมแสง กรรมการและเลขานุการ

การแก้ไข

ลำดับ	รายละเอียด	วันที่

ชื่อแบบ :
LOOSE FURNITURE

เลขที่โครงการ :	2021-13
เขียนแบบ โดย :	iP
ตรวจสอบ โดย :	-
วันที่ :	03/03/2023
มาตราส่วน A3 :	NTS.
แบบเลขที่ :	ID-Z5-005

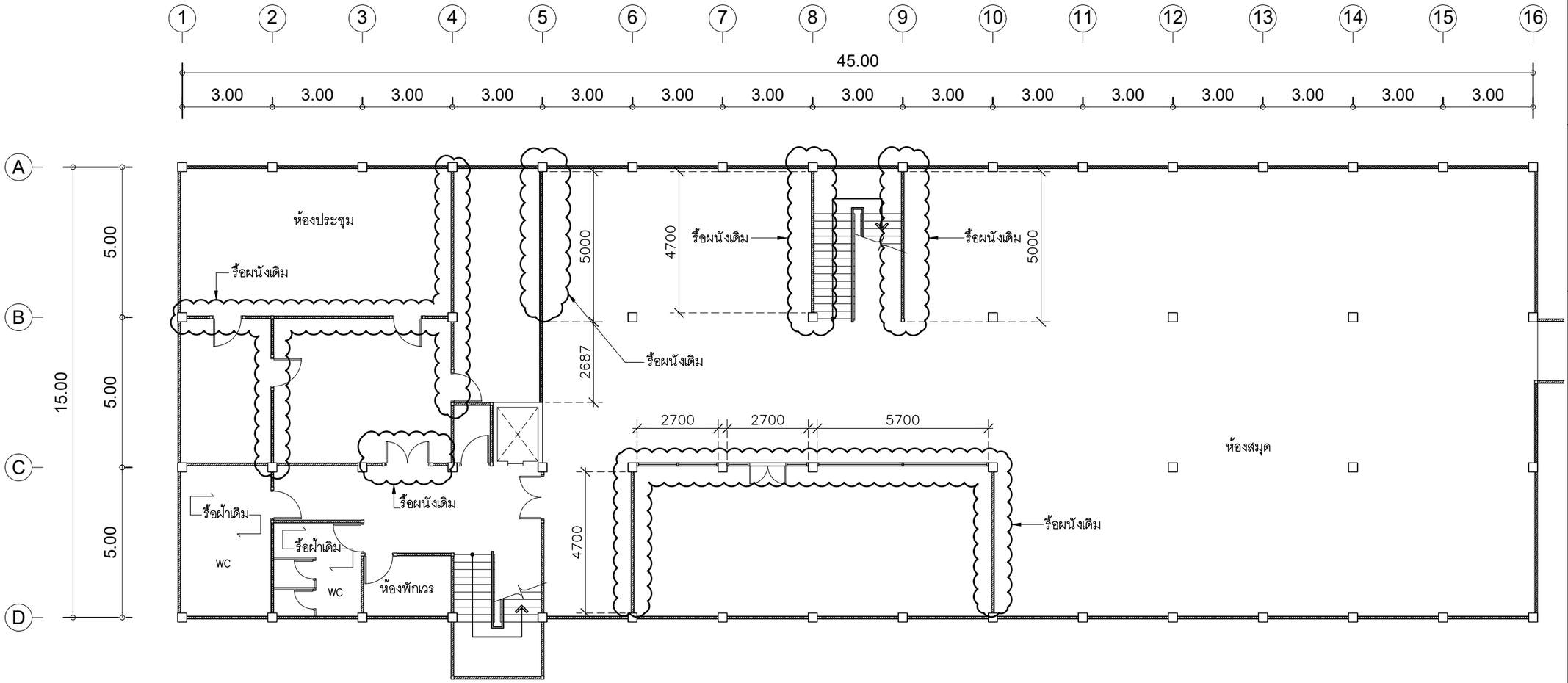

NOTE:
- ก่อนผู้รับจ้างทำการรื้อถอนให้ขออนุมัติตำแหน่งหรือแนวรื้อถอน จากผู้ควบคุมงานและผู้ออกแบบก่อนดำเนินการ
- ขนย้ายเฟอร์นิเจอร์เดิม ไว้ในตำแหน่งที่ผู้ว่าจ้างกำหนด

ผังรื้อถอน 1:150

มหาวิทยาลัยสวนดุสิต

iP-ARCHTIST CO., LTD.
email: ip.archtist@gmail.com , visit us: www.facebook.com/ip-archtist
mobile: +66(0)865428006, +66(0)834428844

โครงการ :
ปรับปรุงอาคารหอสมุดกลาง แขวงดุสิต เขตดุสิต กรุงเทพมหานคร (ส่วนชั้น3 อาคารหอสมุด)

สถานที่ก่อสร้าง :
มหาวิทยาลัยสวนดุสิต แขวงดุสิต เขตดุสิต กรุงเทพมหานคร

เจ้าของโครงการ :
มหาวิทยาลัยสวนดุสิต

สถาปนิก :
นาย ณัฐภูมิ ประไพบูรณ์ ส-สถ.3221
น.ส. สมัญญา พิณสุวรรณ ภ-สถ.19471
-

มัณฑนากร :
น.ส. ดาริกา เด่นศิริอักษร ภ-สน.1877
-

วิศวกรโครงสร้าง :
-
-

วิศวกรไฟฟ้า :
-
-

วิศวกรเครื่องกล :
-
-

วิศวกรสิ่งแวดล้อม :
-

คณะกรรมการจัดทำแบบรูปรายการงานก่อสร้าง :
นาย ชาคริช รอดอำพัน ประธานกรรมการ
นาย ณัฐภูมิ ประไพบูรณ์ กรรมการ
นาย กิตติ พรมแสง กรรมการและเลขานุการ

การแก้ไข

ลำดับ	รายละเอียด	วันที่

ชื่อแบบ :
ผังรื้อถอน

เลขที่โครงการ :	2021-13
เขียนแบบ โดย :	iP
ตรวจสอบ โดย :	-
วันที่ :	03/03/2023
มาตราส่วน A3 :	1:150
แบบเลขที่ :	ID-Z5-100

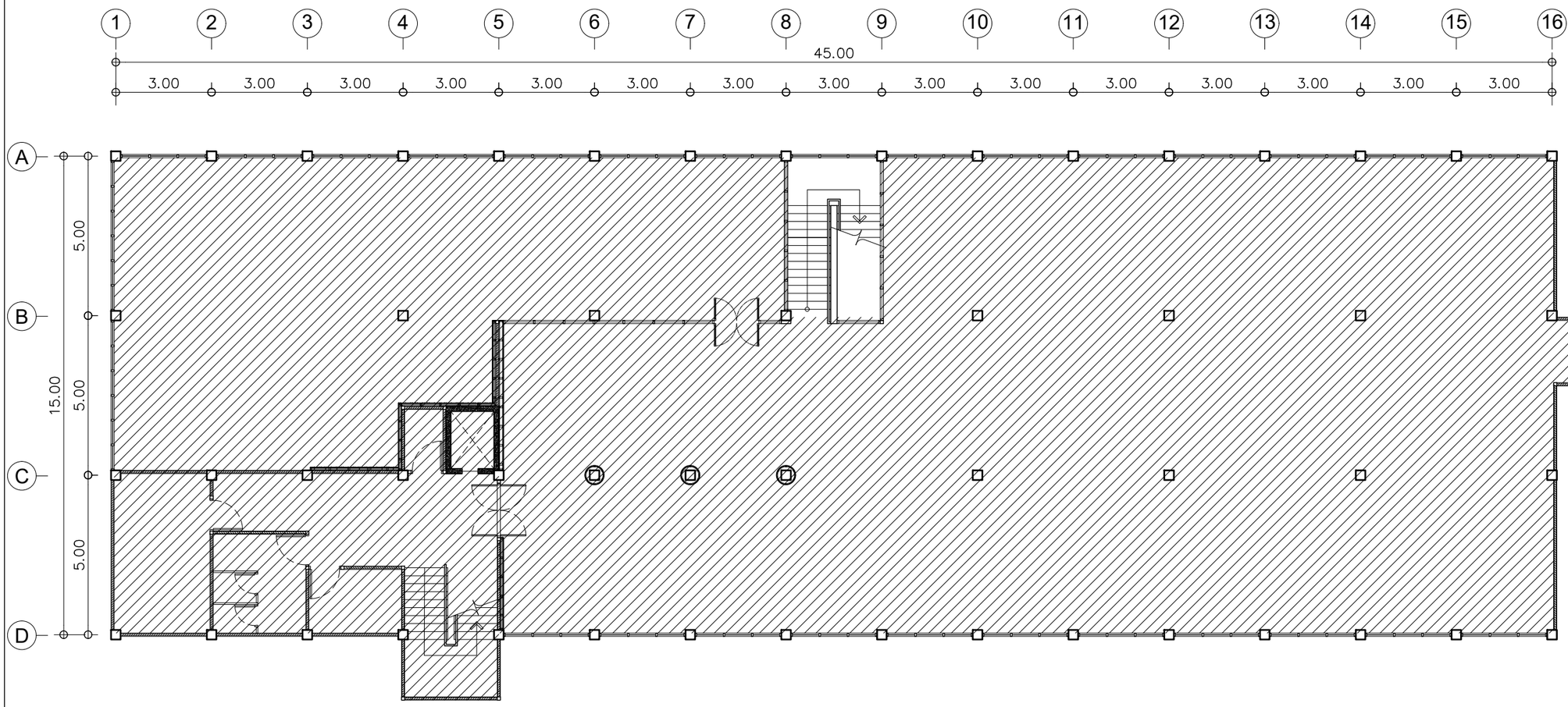

ขอบเขตงาน

ผังขอบเขตงาน 1:150

มหาวิทยาลัยสวนดุสิต

iP-ARCHTIST CO., LTD.
email: ip.archtist@gmail.com , visit us: www.facebook.com/ip-archtist
mobile: +66(0)86542806, +66(0)834428844

โครงการ :
ปรับปรุงอาคารหอสมุดกลาง แขวงดุสิต เขตดุสิต กรุงเทพมหานคร (ส่วนชั้น3 อาคารหอสมุด)

สถานที่ก่อสร้าง :
มหาวิทยาลัยสวนดุสิต แขวงดุสิต เขตดุสิต กรุงเทพมหานคร

เจ้าของโครงการ :
มหาวิทยาลัยสวนดุสิต

สถาปนิก :
นาย ณัฐภูมิ ประไพบูรณ์ ส-สถ.3221
น.ส. สมัญญา พิณสุวรรณ ภ-สถ.19471
-

มัณฑนากร :
น.ส. ดาริกา เด่นศิริอักษร ภ-สน.1877
-

วิศวกรโครงสร้าง :
-
-

วิศวกรไฟฟ้า :
-
-

วิศวกรเครื่องกล :
-
-

วิศวกรสิ่งแวดล้อม :
-

คณะกรรมการจัดทำแบบรูปรายการงานก่อสร้าง :
นาย ชาคริช รอดอำพัน ประธานกรรมการ
นาย ณัฐภูมิ ประไพบูรณ์ กรรมการ
นาย กิตติ พรมแสง กรรมการและเลขานุการ

การแก้ไข

ลำดับ	รายละเอียด	วันที่

ชื่อแบบ :
ผังขอบเขตงาน

เลขที่โครงการ :	2021-13
เขียนแบบ โดย :	iP
ตรวจสอบ โดย :	-
วันที่ :	03/03/2023
มาตราส่วน A3 :	1:150
แบบเลขที่ :	ID-Z5-101

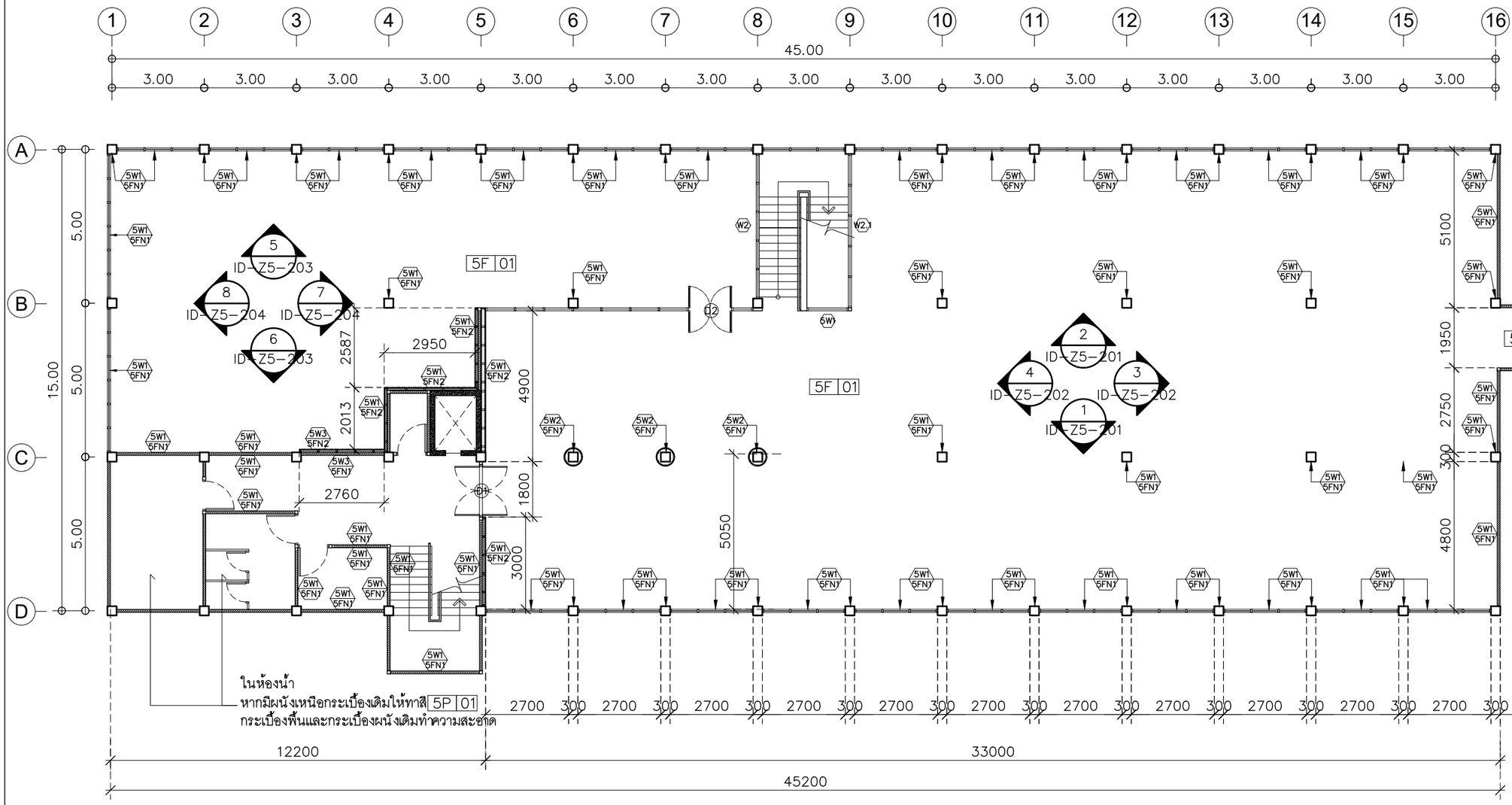

– หน้าต่างเดิมทั้งหมด (ภายใน) ทาสี 5P 02

ผังสัญลักษณ์ 1:150

มหาวิทยาลัยสวนดุสิต

iP-ARCHTIST CO., LTD.
email: ip.archtist@gmail.com , visit us: www.facebook.com/ip-archtist
mobile: +66(0)865428006, +66(0)834428844

โครงการ :
ปรับปรุงอาคารหอสมุดกลาง แขวงดุสิต เขตดุสิต กรุงเทพมหานคร (ส่วนชั้น3 อาคารหอสมุด)

สถานที่ก่อสร้าง :
มหาวิทยาลัยสวนดุสิต แขวงดุสิต เขตดุสิต กรุงเทพมหานคร

เจ้าของโครงการ :
มหาวิทยาลัยสวนดุสิต

สถาปนิก :
นาย ณัฐภูมิ ประไพบูรณ์ ส-สถ.3221
น.ส. สมัญญา พิณสุวรรณ ภ-สถ.19471
-

มัณฑนากร :
น.ส. ดาริกา เด่นศิริอักษร ภ-สน.1877
-

วิศวกรโครงสร้าง :
-
-

วิศวกรไฟฟ้า :
-
-

วิศวกรเครื่องกล :
-
-

วิศวกรสิ่งแวดล้อม :
-

คณะกรรมการจัดทำแบบรูปรายการงานก่อสร้าง :
นาย ชาคริช รอดอำพัน ประธานกรรมการ
นาย ณัฐภูมิ ประไพบูรณ์ กรรมการ
นาย กิตติ์ พรมแสง กรรมการและเลขานุการ

การแก้ไข

ลำดับ	รายละเอียด	วันที่

ชื่อแบบ :
ผังสัญลักษณ์

เลขที่โครงการ :	2021-13
เขียนแบบ โดย :	iP
ตรวจสอบ โดย :	-
วันที่ :	03/03/2023
มาตราส่วน A3 :	1:150
แบบเลขที่ :	ID–Z5–102

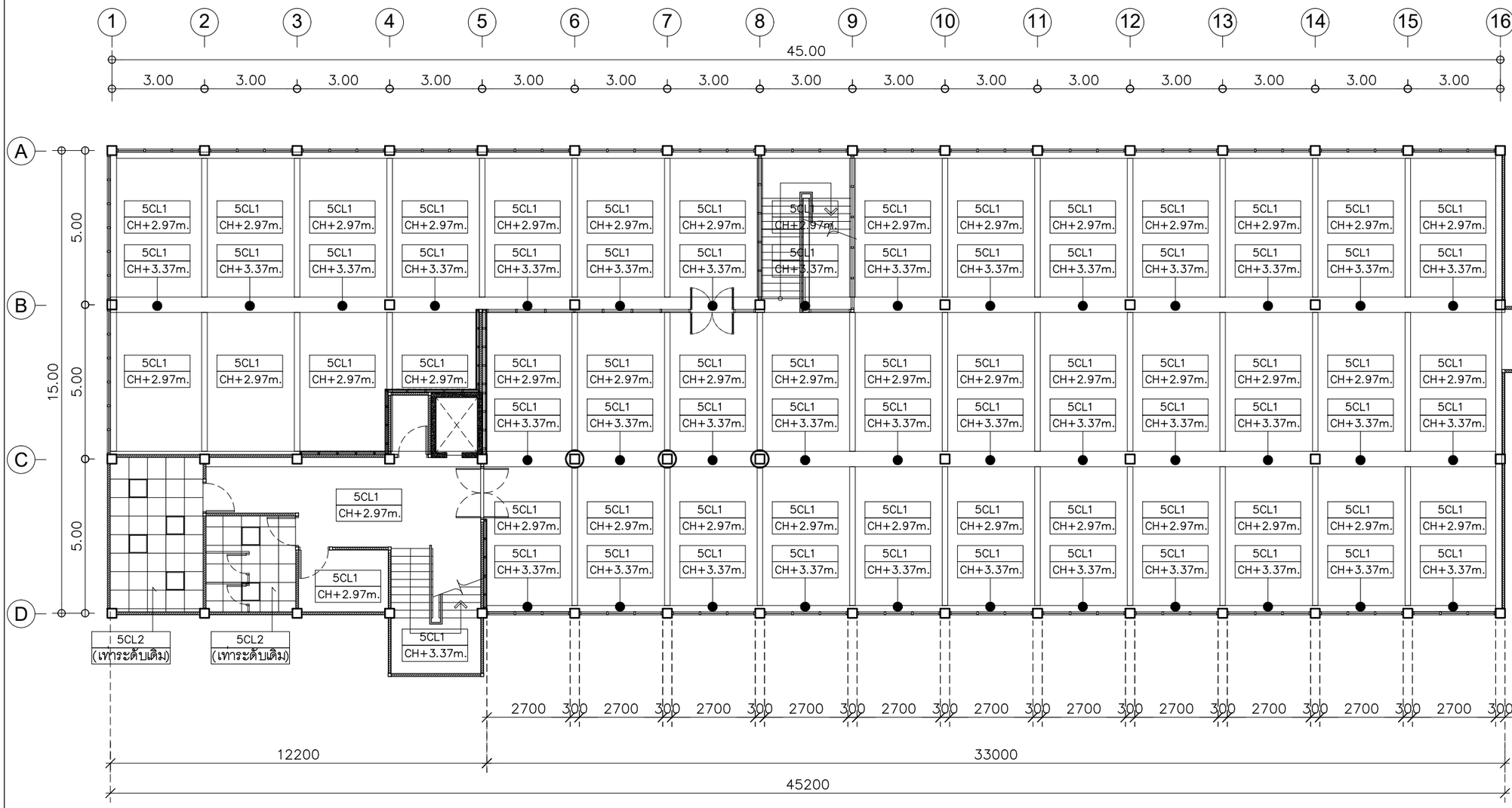

ผังฝ้าตกแต่ง 1:150

มหาวิทยาลัยสวนดุสิต

iP-ARCHTIST CO., LTD.
email: ip.archtist@gmail.com , visit us: www.facebook.com/ip-archtist
mobile: +66(0)865428006, +66(0)834428844

โครงการ :
ปรับปรุงอาคารหอสมุดกลาง แขวงดุสิต เขตดุสิต กรุงเทพมหานคร (ส่วนชั้น3 อาคารหอสมุด)

สถานที่ก่อสร้าง :
มหาวิทยาลัยสวนดุสิต แขวงดุสิต เขตดุสิต กรุงเทพมหานคร

เจ้าของโครงการ :
มหาวิทยาลัยสวนดุสิต

สถาปนิก :
นาย ณัฐภูมิ ประไพบูรณ์ ส-สถ.3221
น.ส. สมัญญา พิณสุวรรณ ภ-สถ.19471
-

มัณฑนากร :
น.ส. ดาริกา เด่นศิริอักษร ภ-สน.1877
-

วิศวกรโครงสร้าง :
-
-

วิศวกรไฟฟ้า :
-
-

วิศวกรเครื่องกล :
-
-

วิศวกรสิ่งแวดล้อม :
-

คณะกรรมการจัดทำแบบรูปรายการงานก่อสร้าง :
นาย ชาคริช รอดอำพัน ประธานกรรมการ
นาย ณัฐภูมิ ประไพบูรณ์ กรรมการ
นาย กิตติ พรมแสง กรรมการและเลขานุการ

การแก้ไข

ลำดับ	รายละเอียด	วันที่

ชื่อแบบ :
ผังฝ้าตกแต่ง

เลขที่โครงการ :	2021-13
เขียนแบบ โดย :	iP
ตรวจสอบ โดย :	-
วันที่ :	03/03/2023
มาตราส่วน A3 :	1:150
แบบเลขที่ :	ID-Z5-103

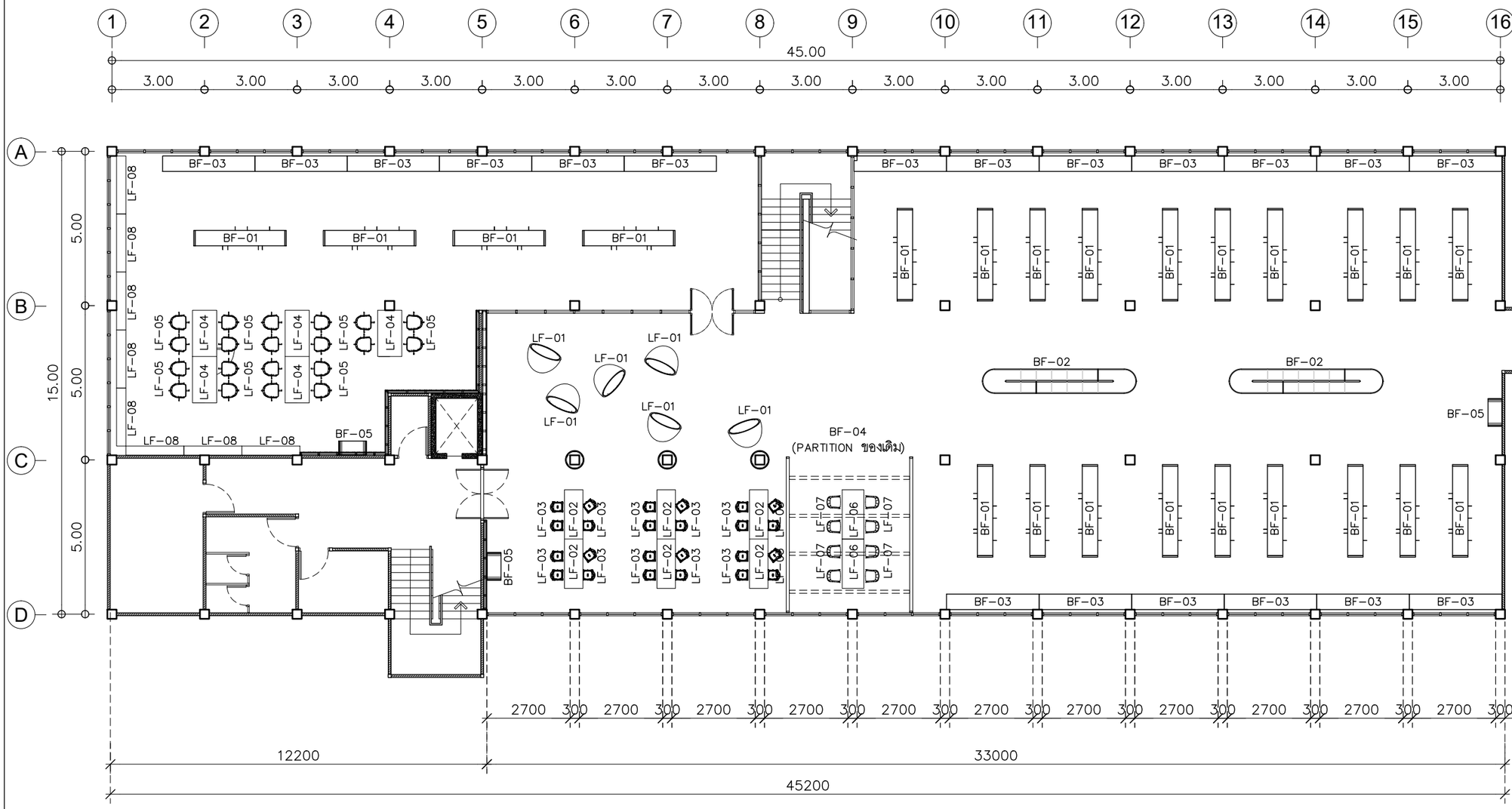

ผังเฟอร์นิเจอร์ 1:150

มหาวิทยาลัยสวนดุสิต

iP-ARCHTIST CO., LTD.
email: ip.archtist@gmail.com , visit us: www.facebook.com/ip-archtist
mobile: +66(0)865428006, +66(0)834428844

โครงการ :
ปรับปรุงอาคารหอสมุดกลาง แขวงดุสิต เขตดุสิต กรุงเทพมหานคร (ส่วนชั้น3 อาคารหอสมุด)

สถานที่ก่อสร้าง :
มหาวิทยาลัยสวนดุสิต แขวงดุสิต เขตดุสิต กรุงเทพมหานคร

เจ้าของโครงการ :
มหาวิทยาลัยสวนดุสิต

สถาปนิก :
นาย ณัฐภูมิ ประไพบูรณ์ ส-สถ.3221
น.ส. สมัญญา พิณสุวรรณ ภ-สถ.19471
-

มัณฑนากร :
น.ส. ดาริกา เด่นศิริอักษร ภ-สน.1877
-

วิศวกรโครงสร้าง :
-
-

วิศวกรไฟฟ้า :
-
-

วิศวกรเครื่องกล :
-
-

วิศวกรสิ่งแวดล้อม :
-

คณะกรรมการจัดทำแบบรูปรายการงานก่อสร้าง :
นาย ชาคริช รอดอำพัน ประธานกรรมการ
นาย ณัฐภูมิ ประไพบูรณ์ กรรมการ
นาย กิตติ พรมแสง กรรมการและเลขานุการ

การแก้ไข

ลำดับ	รายละเอียด	วันที่

ชื่อแบบ :
ผังเฟอร์นิเจอร์

เลขที่โครงการ :	2021-13
เขียนแบบ โดย :	iP
ตรวจสอบ โดย :	-
วันที่ :	03/03/2023
มาตราส่วน A3 :	1:150
แบบเลขที่ :	ID-Z5-104

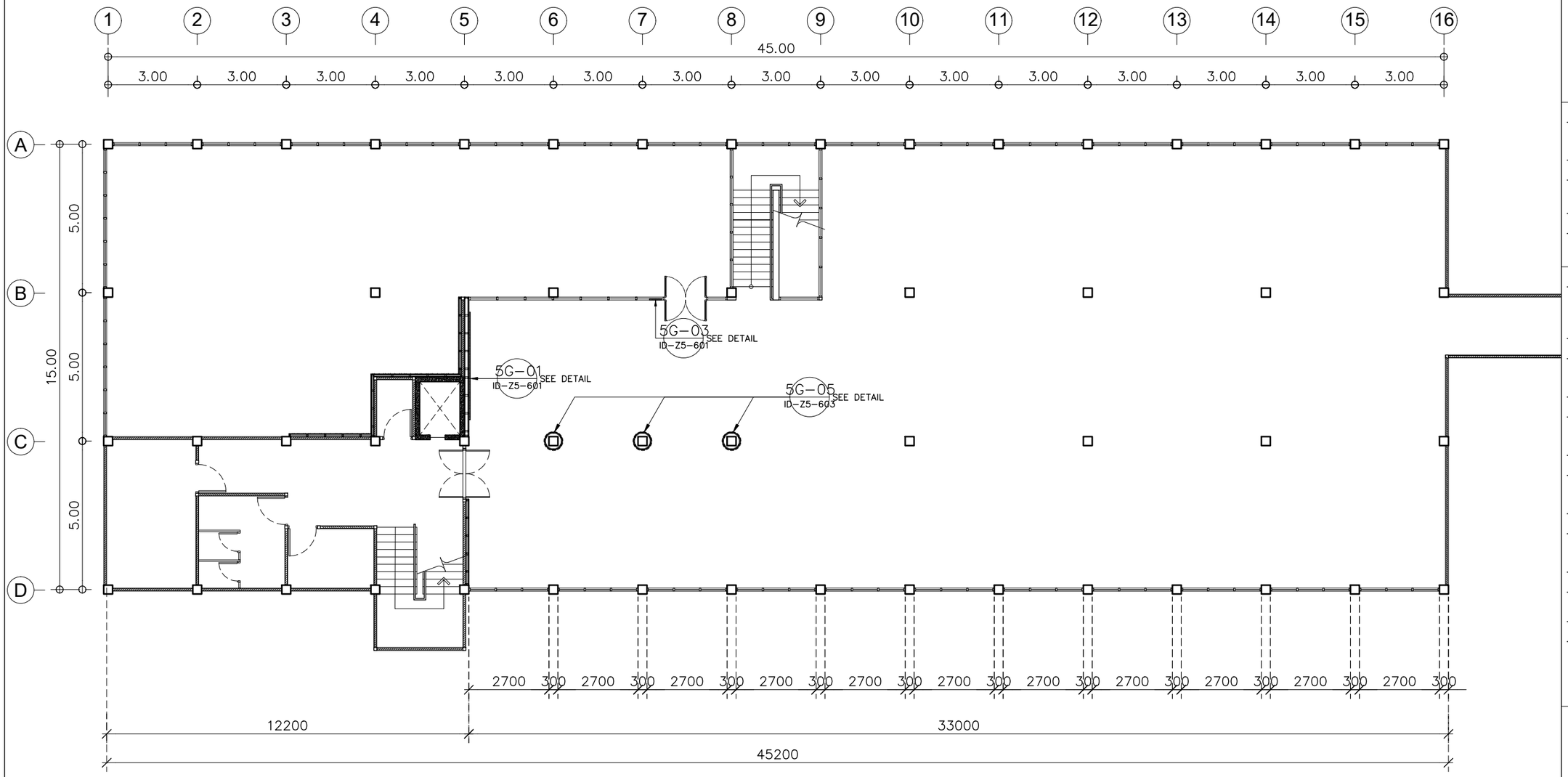

ผังกราฟิก 1:150

มหาวิทยาลัยสวนดุสิต

iP-ARCHTIST CO., LTD.
email: ip.archtist@gmail.com , visit us: www.facebook.com/ip-archtist
mobile: +66(0)865428006, +66(0)834428844

โครงการ :
ปรับปรุงอาคารหอสมุดกลาง แขวงดุสิต เขตดุสิต กรุงเทพมหานคร (ส่วนชั้น3 อาคารหอสมุด)

สถานที่ก่อสร้าง :
มหาวิทยาลัยสวนดุสิต แขวงดุสิต เขตดุสิต กรุงเทพมหานคร

เจ้าของโครงการ :
มหาวิทยาลัยสวนดุสิต

สถาปนิก :
นาย ณัฐภูมิ ประไพบูรณ์ ส-สถ.3221
น.ส. สมัญญา พิณสุวรรณ ภ-สถ.19471
-

มัณฑนากร :
น.ส. ดาริกา เด่นศิริอักษร ภ-สน.1877
-

วิศวกรโครงสร้าง :
-
-

วิศวกรไฟฟ้า :
-
-

วิศวกรเครื่องกล :
-
-

วิศวกรสิ่งแวดล้อม :
-

คณะกรรมการจัดทำแบบรูปรายการงานก่อสร้าง :
นาย ชาคริช รอดอำพัน ประธานกรรมการ
นาย ณัฐภูมิ ประไพบูรณ์ กรรมการ
นาย กิตติ พรมแสง กรรมการและเลขานุการ

การแก้ไข

ลำดับ	รายละเอียด	วันที่

ชื่อแบบ :
ผังกราฟิก

เลขที่โครงการ :	2021-13
เขียนแบบ โดย :	iP
ตรวจสอบ โดย :	-
วันที่ :	03/03/2023
มาตราส่วน A3 :	1:150
แบบเลขที่ :	ID–Z5–105

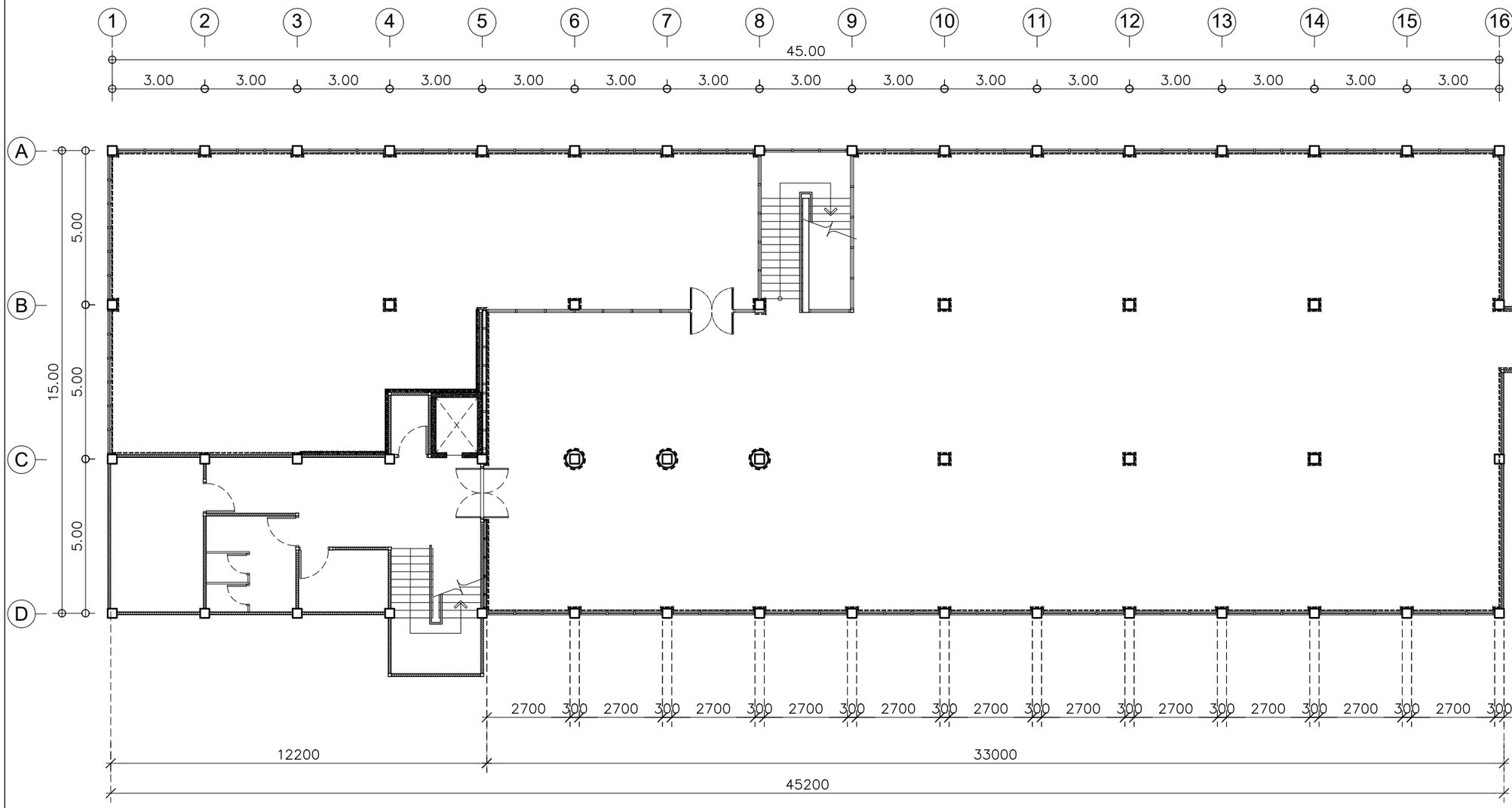

ผังบัวพื้น 1:150

---------- สัญลักษณ์ติดตั้งบัวพื้น SK-01

มหาวิทยาลัยสวนดุสิต

iP-ARCHTIST CO., LTD.
email: ip.archtist@gmail.com , visit us: www.facebook.com/ip-archtist
mobile: +66(0)865428006, +66(0)834428844

โครงการ :
ปรับปรุงอาคารหอสมุดกลาง แขวงดุสิต เขตดุสิต กรุงเทพมหานคร (ส่วนชั้น3 อาคารหอสมุด)

สถานที่ก่อสร้าง :
มหาวิทยาลัยสวนดุสิต แขวงดุสิต เขตดุสิต กรุงเทพมหานคร

เจ้าของโครงการ :
มหาวิทยาลัยสวนดุสิต

สถาปนิก :
นาย ณัฐภูมิ ประไพบูรณ์ ส-สถ.3221
น.ส. สมัญญา พิณสุวรรณ ภ-สถ.19471
-

มัณฑนากร :
น.ส. ดาริกา เด่นศิริอักษร ภ-สน.1877
-

วิศวกรโครงสร้าง :
-
-

วิศวกรไฟฟ้า :
-
-

วิศวกรเครื่องกล :
-
-

วิศวกรสิ่งแวดล้อม :
-

คณะกรรมการจัดทำแบบรูปรายการงานก่อสร้าง :
นาย ชาคริช รอดอำพัน ประธานกรรมการ
นาย ณัฐภูมิ ประไพบูรณ์ กรรมการ
นาย กิตติ พรมแสง กรรมการและเลขานุการ

การแก้ไข

ลำดับ	รายละเอียด	วันที่

ชื่อแบบ :
ผังบัวพื้น

เลขที่โครงการ :	2021-13
เขียนแบบ โดย :	iP
ตรวจสอบ โดย :	-
วันที่ :	03/03/2023
มาตราส่วน A3 :	1:150
แบบเลขที่ :	ID-Z5-106

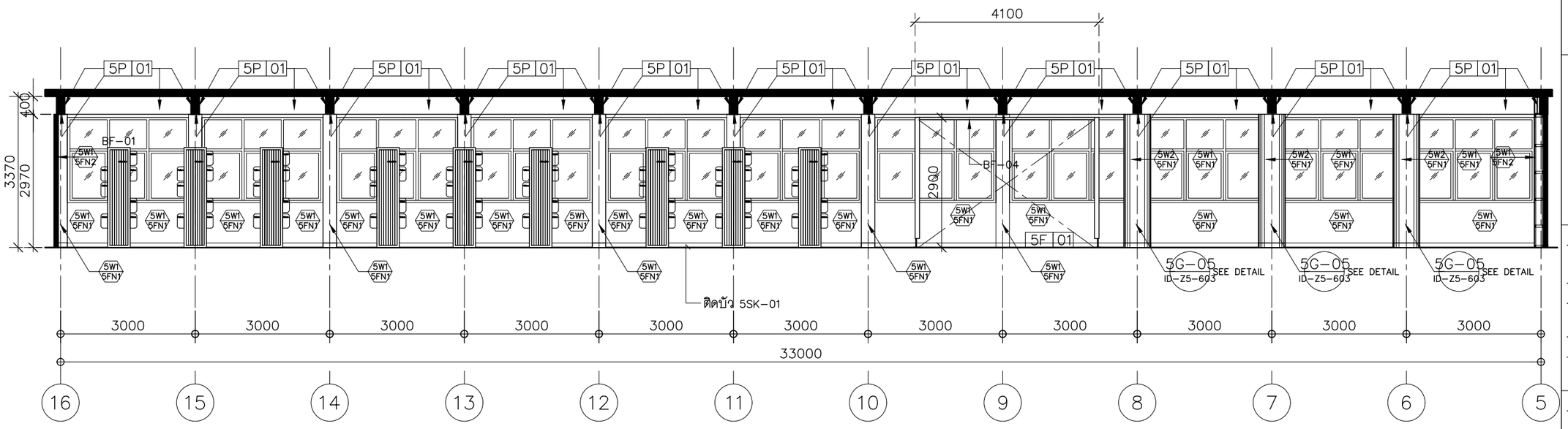

รูปด้าน–1 1:00

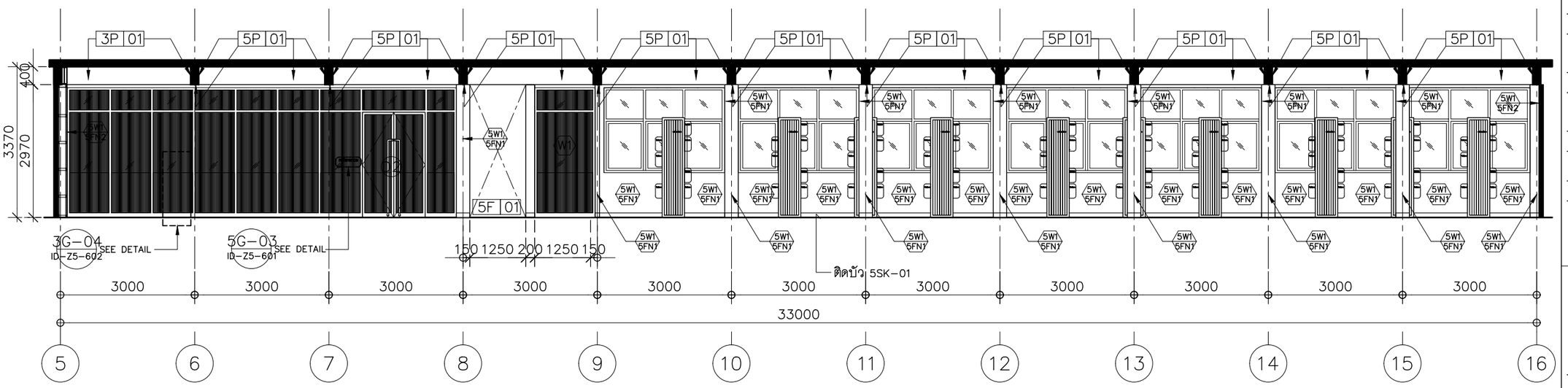

รูปด้าน–2 1:00

มหาวิทยาลัยสวนดุสิต

iP-ARCHTIST CO., LTD.
email: ip.archtist@gmail.com , visit us: www.facebook.com/ip-archtist
mobile: +66(0)865428006, +66(0)834428844

โครงการ :
ปรับปรุงอาคารหอสมุดกลาง แขวงดุสิต เขตดุสิต กรุงเทพมหานคร (ส่วนชั้น3 อาคารหอสมุด)

สถานที่ก่อสร้าง :
มหาวิทยาลัยสวนดุสิต แขวงดุสิต เขตดุสิต กรุงเทพมหานคร

เจ้าของโครงการ :
มหาวิทยาลัยสวนดุสิต

สถาปนิก :
นาย ณัฐภูมิ ประไพบูรณ์ ส-สถ.3221
น.ส. สมัญญา พิณสุวรรณ ภ-สถ.19471
-

มัณฑนากร :
น.ส. ดาริกา เด่นศิริอักษร ภ-สน.1877
-

วิศวกรโครงสร้าง :
-
-

วิศวกรไฟฟ้า :
-
-

วิศวกรเครื่องกล :
-
-

วิศวกรสิ่งแวดล้อม :
-

คณะกรรมการจัดทำแบบรูปรายการงานก่อสร้าง :
นาย ชาคริช รอดอำพัน ประธานกรรมการ
นาย ณัฐภูมิ ประไพบูรณ์ กรรมการ
นาย กิตติ พรมแสง กรรมการและเลขานุการ

การแก้ไข

ลำดับ	รายละเอียด	วันที่

ชื่อแบบ :
รูปด้าน 1,2

เลขที่โครงการ :	2021-13
เขียนแบบ โดย :	iP
ตรวจสอบ โดย :	-
วันที่ :	03/03/2023
มาตราส่วน A3 :	1:100
แบบเลขที่ :	ID–Z5–201

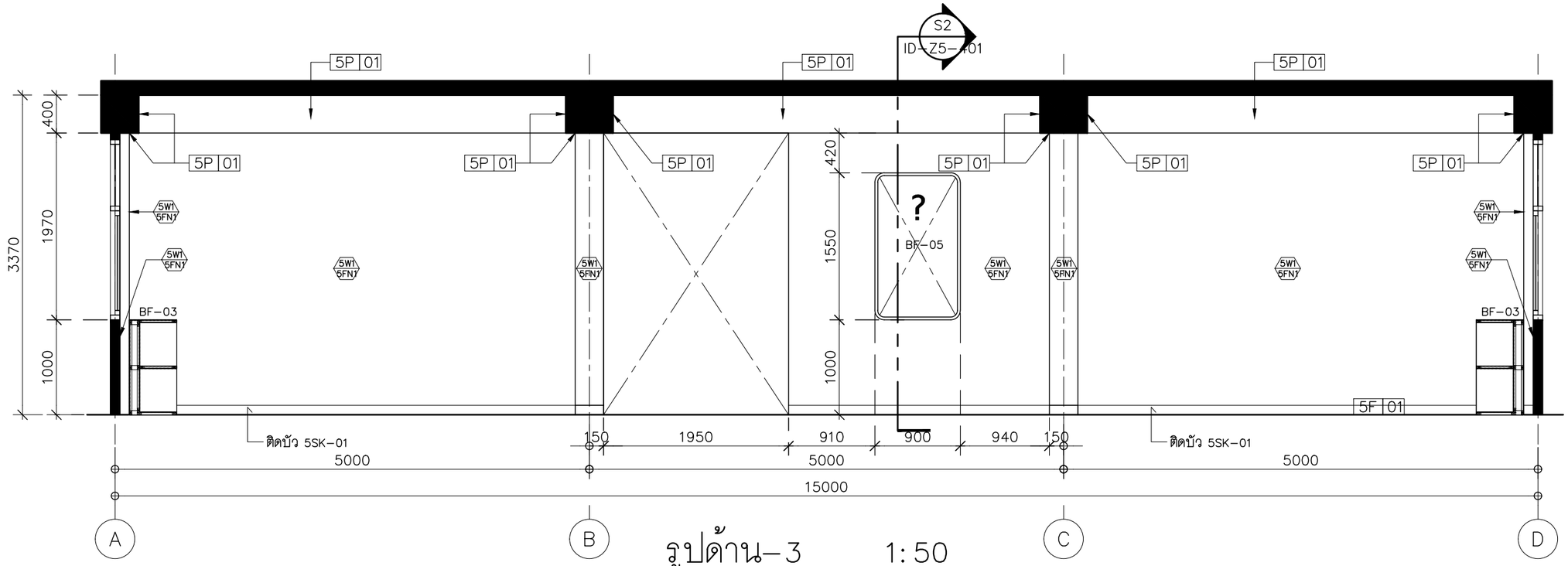

รูปด้าน-3 1:50

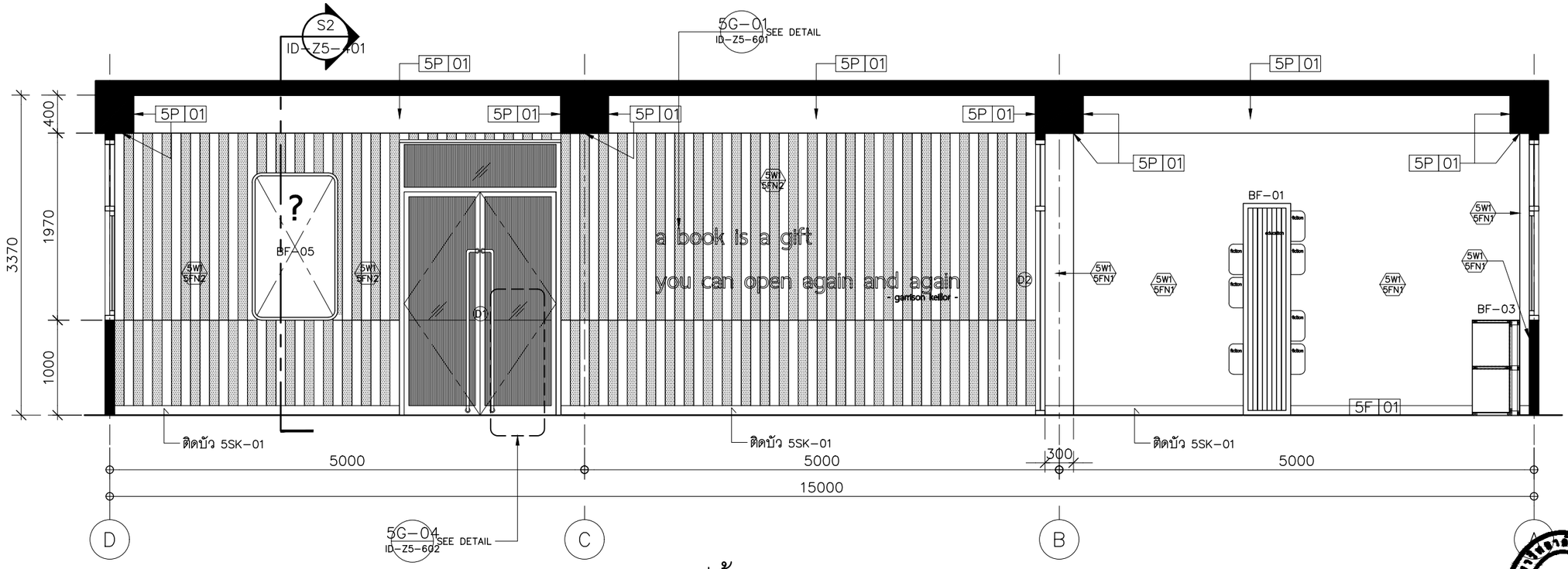

รูปด้าน-4 1:50

มหาวิทยาลัยสวนดุสิต

iP-ARCHTIST CO., LTD.
email: ip.archtist@gmail.com , visit us: www.facebook.com/ip-archtist
mobile: +66(0)865428006, +66(0)834428844

โครงการ :
ปรับปรุงอาคารหอสมุดกลาง แขวงดุสิต เขตดุสิต กรุงเทพมหานคร (ส่วนชั้น3 อาคารหอสมุด)

สถานที่ก่อสร้าง :
มหาวิทยาลัยสวนดุสิต แขวงดุสิต เขตดุสิต กรุงเทพมหานคร

เจ้าของโครงการ :
มหาวิทยาลัยสวนดุสิต

สถาปนิก :
นาย ณัฐภูมิ ประไพบูรณ์ ส-สถ.3221
น.ส. สมัญญา พิณสุวรรณ ภ-สถ.19471
-

มัณฑนากร :
น.ส. ดาริกา เด่นศิริอักษร ภ-สน.1877
-

วิศวกรโครงสร้าง :
-
-

วิศวกรไฟฟ้า :
-
-

วิศวกรเครื่องกล :
-
-

วิศวกรสิ่งแวดล้อม :
-

คณะกรรมการจัดทำแบบรูปรายการงานก่อสร้าง :
นาย ชาคริช รอดอำพัน ประธานกรรมการ
นาย ณัฐภูมิ ประไพบูรณ์ กรรมการ
นาย กิตติ พรมแสง กรรมการและเลขานุการ

การแก้ไข

ลำดับ	รายละเอียด	วันที่

ชื่อแบบ :
รูปด้าน 3,4

เลขที่โครงการ :	2021-13
เขียนแบบ โดย :	iP
ตรวจสอบ โดย :	-
วันที่ :	03/03/2023
มาตราส่วน A3 :	1:50

แบบเลขที่ :
ID-Z5-202

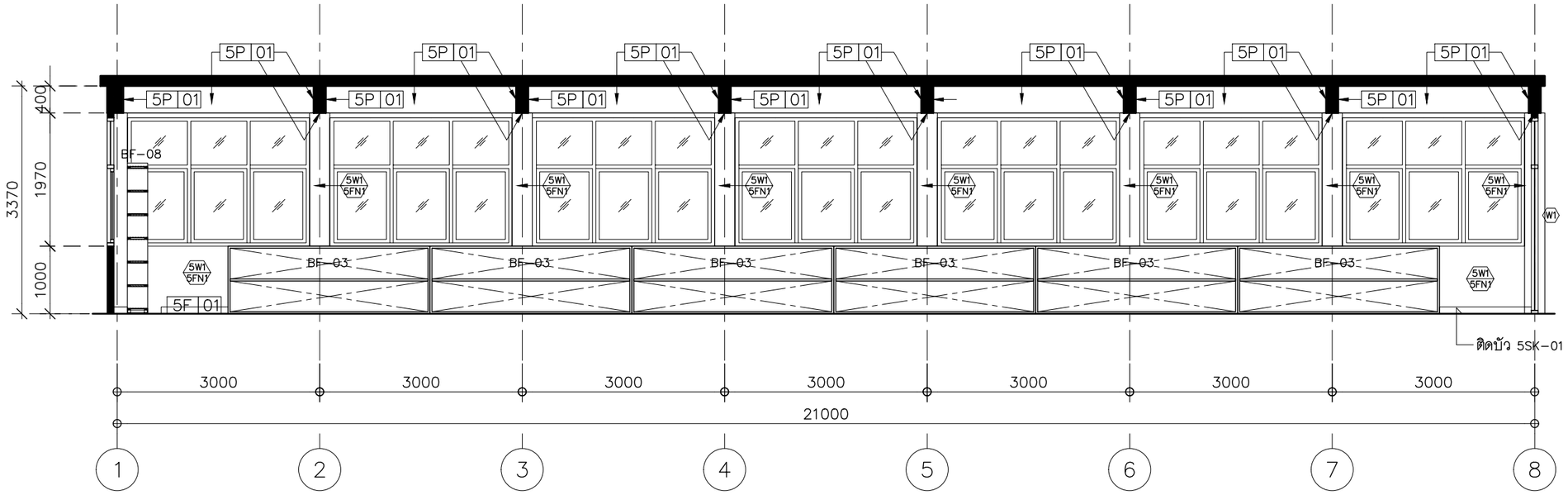

รูปด้าน-5 1:75

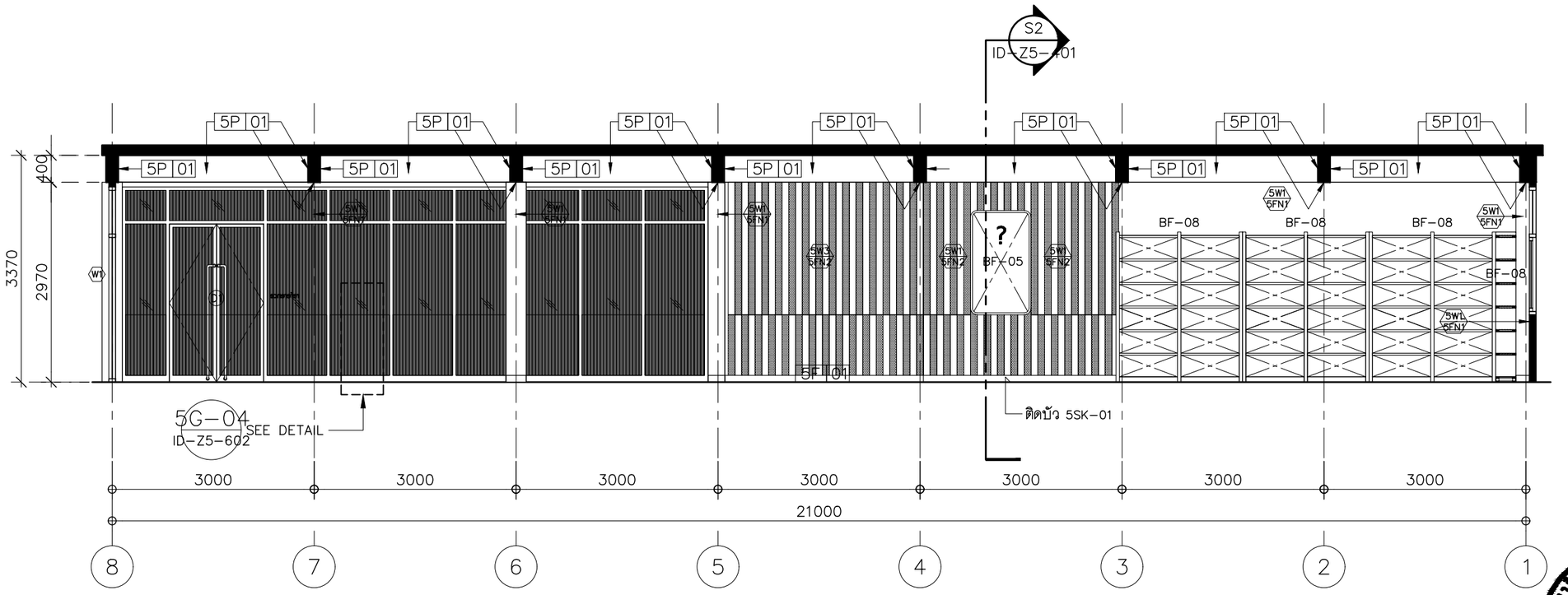

รูปด้าน-6 1:75

มหาวิทยาลัยสวนดุสิต

iP-ARCHTIST CO., LTD.
email: ip.archtist@gmail.com , visit us: www.facebook.com/ip-archtist
mobile: +66(0)865428006, +66(0)834428844

โครงการ :
ปรับปรุงอาคารหอสมุดกลาง แขวงดุสิต เขตดุสิต กรุงเทพมหานคร (ส่วนชั้น3 อาคารหอสมุด)

สถานที่ก่อสร้าง :
มหาวิทยาลัยสวนดุสิต แขวงดุสิต เขตดุสิต กรุงเทพมหานคร

เจ้าของโครงการ :
มหาวิทยาลัยสวนดุสิต

สถาปนิก :
นาย ณัฐภูมิ ประไพบูรณ์ ส-สถ.3221
น.ส. สมัญญา พิณสุวรรณ ภ-สถ.19471
-

มัณฑนากร :
น.ส. ดาริกา เด่นศิริอักษร ภ-สน.1877
-

วิศวกรโครงสร้าง :
-
-

วิศวกรไฟฟ้า :
-
-

วิศวกรเครื่องกล :
-
-

วิศวกรสิ่งแวดล้อม :
-

คณะกรรมการจัดทำแบบรูปรายการงานก่อสร้าง :
นาย ชาคริช รอดอำพัน ประธานกรรมการ
นาย ณัฐภูมิ ประไพบูรณ์ กรรมการ
นาย กิตติ พรมแสง กรรมการและเลขานุการ

การแก้ไข

ลำดับ	รายละเอียด	วันที่

ชื่อแบบ :
รูปด้าน 5,6

เลขที่โครงการ :	2021-13
เขียนแบบ โดย :	iP
ตรวจสอบ โดย :	-
วันที่ :	03/03/2023
มาตราส่วน A3 :	1:75
แบบเลขที่ :	ID-Z5-203

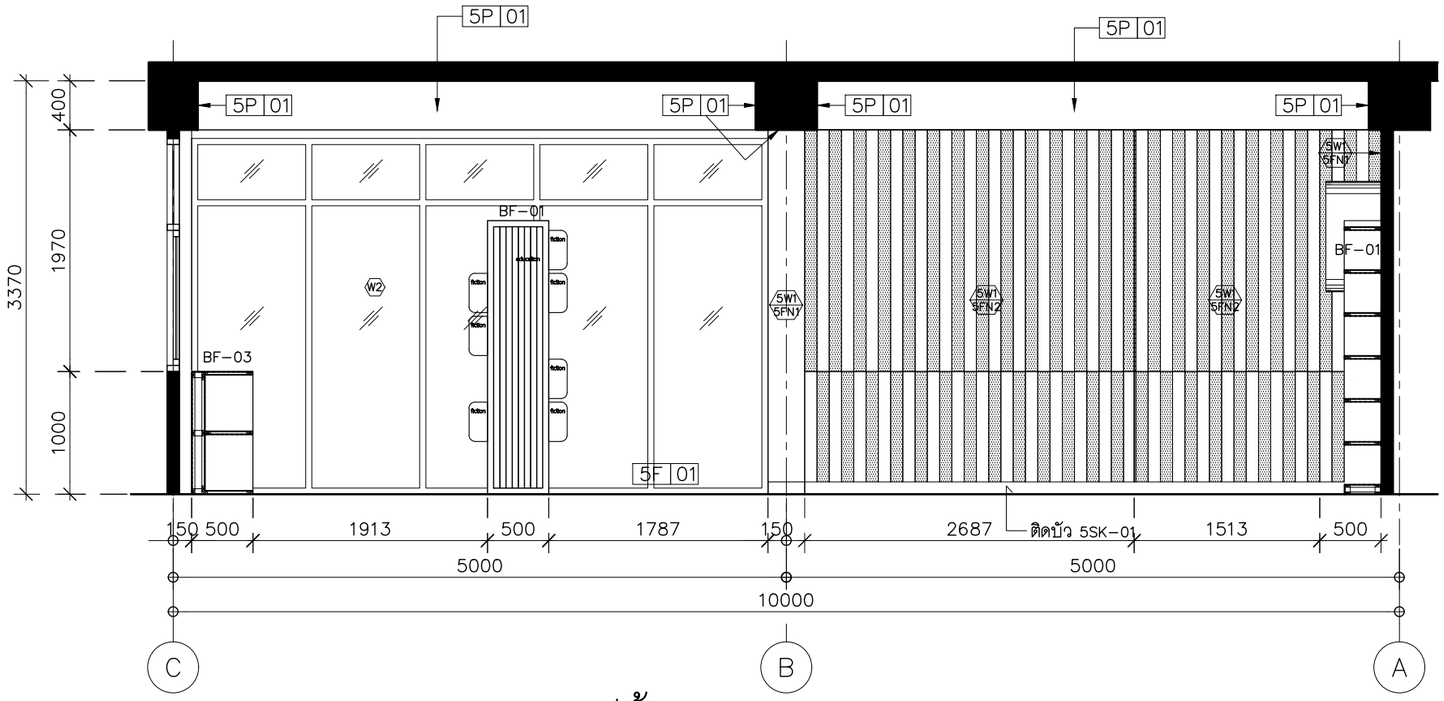

รูปด้าน-7 1:50

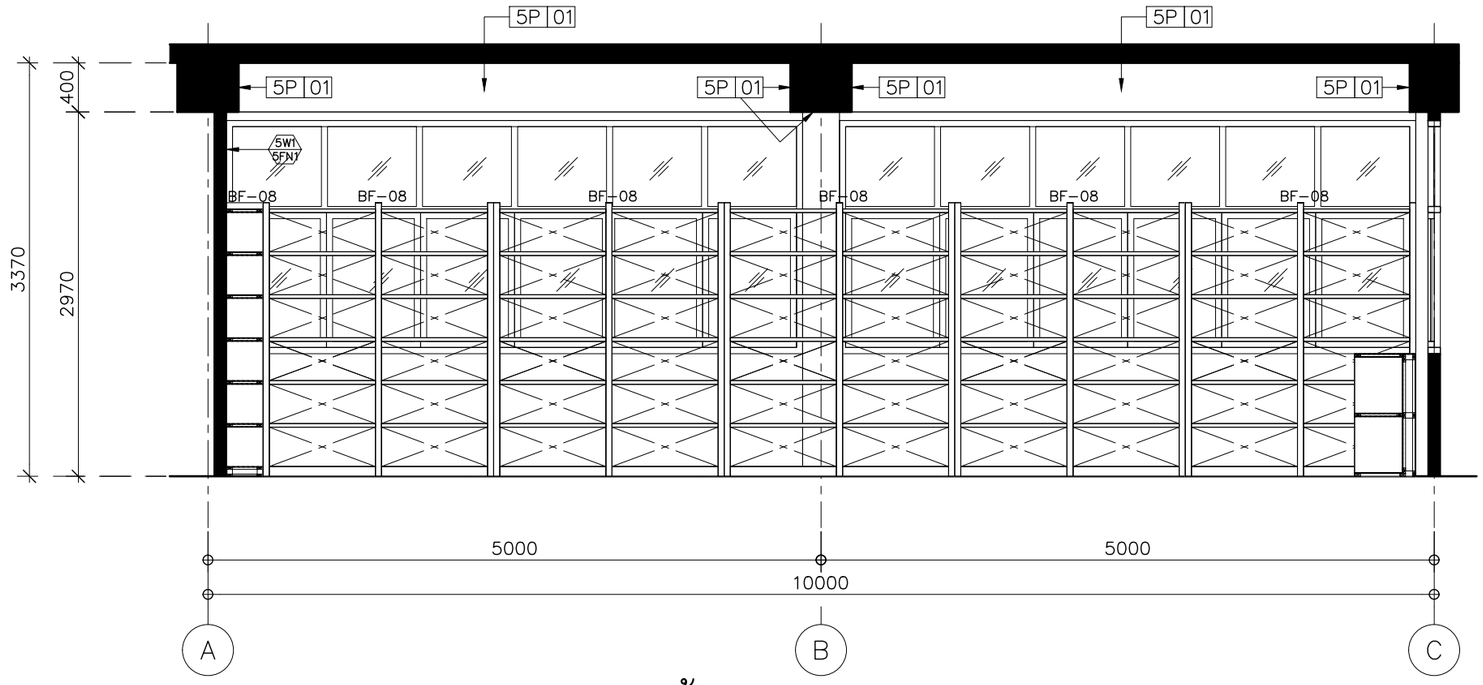

รูปด้าน-8 1:50

มหาวิทยาลัยสวนดุสิต

iP-ARCHTIST CO., LTD.
email: ip.archtist@gmail.com , visit us: www.facebook.com/ip-archtist
mobile: +66(0)865428006, +66(0)834428844

โครงการ :
ปรับปรุงอาคารหอสมุดกลาง แขวงดุสิต เขตดุสิต กรุงเทพมหานคร (ส่วนชั้น3 อาคารหอสมุด)

สถานที่ก่อสร้าง :
มหาวิทยาลัยสวนดุสิต แขวงดุสิต เขตดุสิต กรุงเทพมหานคร

เจ้าของโครงการ :
มหาวิทยาลัยสวนดุสิต

สถาปนิก :
นาย ณัฐภูมิ ประไพบูรณ์ ส-สถ.3221
น.ส. สมัญญา พิณสุวรรณ ภ-สถ.19471
-

มัณฑนากร :
น.ส. ดาริกา เด่นศิริอักษร ภ-สน.1877
-

วิศวกรโครงสร้าง :
-
-

วิศวกรไฟฟ้า :
-
-

วิศวกรเครื่องกล :
-
-

วิศวกรสิ่งแวดล้อม :
-

คณะกรรมการจัดทำแบบรูปรายการงานก่อสร้าง :
นาย ชาคริช รอดอำพัน ประธานกรรมการ
นาย ณัฐภูมิ ประไพบูรณ์ กรรมการ
นาย กิตติ พรมแสง กรรมการและเลขานุการ

การแก้ไข

ลำดับ	รายละเอียด	วันที่

ชื่อแบบ :
รูปด้าน 7,8

เลขที่โครงการ :	2021-13
เขียนแบบ โดย :	iP
ตรวจสอบ โดย :	-
วันที่ :	03/03/2023
มาตราส่วน A3 :	1:50
แบบเลขที่ :	ID-Z5-204

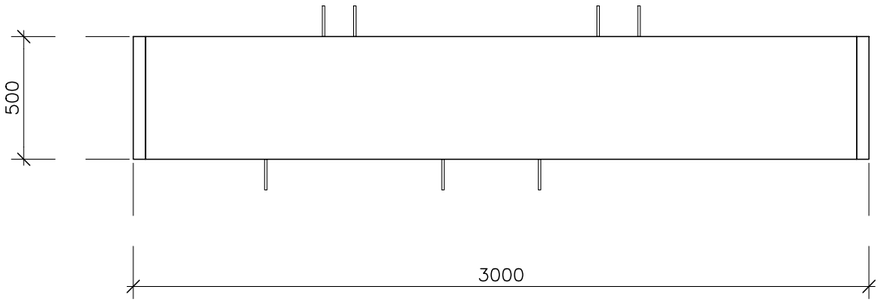

BF–01 / แปลน 1:25

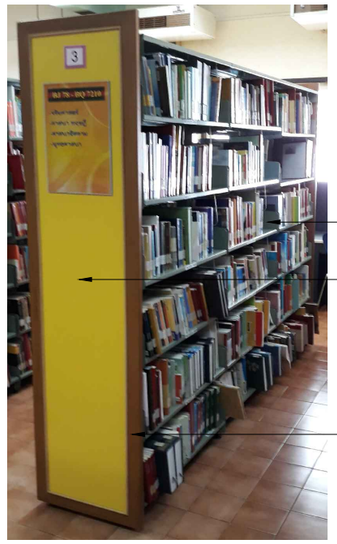

ชั้นวางที่เป็นไม้ปิด 5PL01 ใหม่ทับของเดิม
ชั้นวางที่เป็นเหล็ก ทำสี 5PL03

ฝาข้างเดิมปิด 5PL01 เว้นร่อง 5มม.@100มม
เก็บสีเทียบ 5PL01

ขอบฝาข้างเดิมเก็บสีเทียบ 5PL01

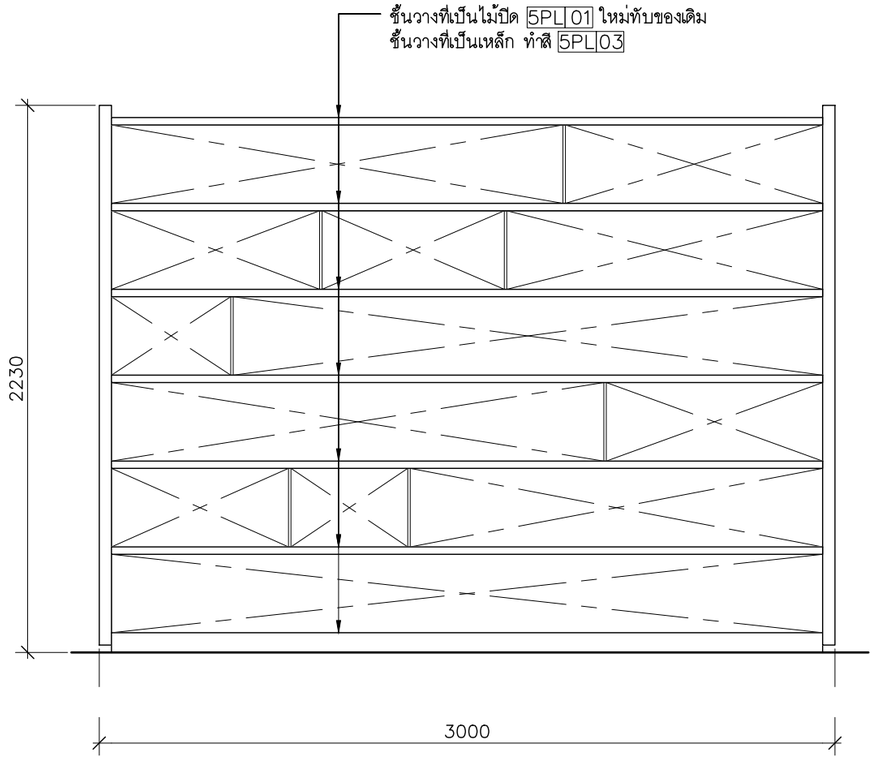

BF–01 / รูปด้านหน้า 1:25

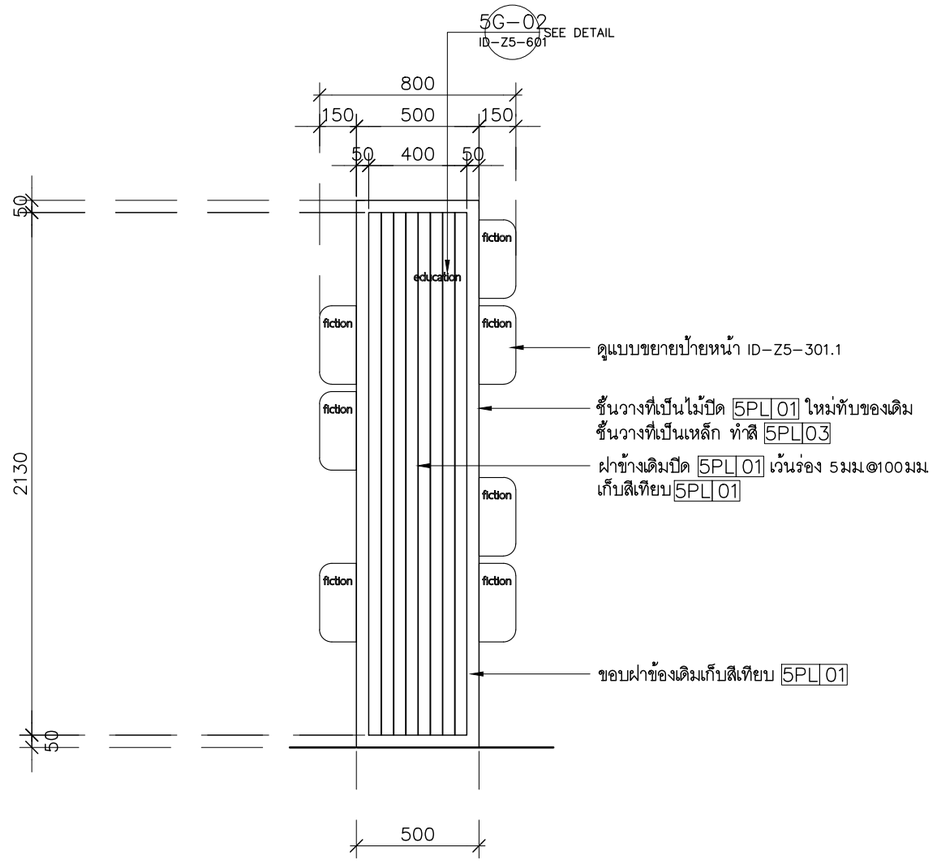

BF–01 / รูปด้านข้าง 1:25

หมายเหตุ
– เช็คขนาดชั้นวางหนังสือจากหน้างานก่อนผลิต

มหาวิทยาลัยสวนดุสิต

iP-ARCHTIST CO., LTD.
email: ip.archtist@gmail.com , visit us: www.facebook.com/ip-archtist
mobile: +66(0)865428006, +66(0)834428844

โครงการ :
ปรับปรุงอาคารหอสมุดกลาง แขวงดุสิต เขตดุสิต กรุงเทพมหานคร
(ส่วนชั้น3 อาคารหอสมุด)

สถานที่ก่อสร้าง :
มหาวิทยาลัยสวนดุสิต แขวงดุสิต เขตดุสิต กรุงเทพมหานคร

เจ้าของโครงการ :
มหาวิทยาลัยสวนดุสิต

สถาปนิก :
นาย ณัฐภูมิ ประไพบูรณ์ ส-สถ.3221
น.ส. สมัญญา พิณสุวรรณ ภ-สถ.19471
-

มัณฑนากร :
น.ส. ดาริกา เด่นศิริอักษร ภ-สน.1877
-

วิศวกรโครงสร้าง :
-
-

วิศวกรไฟฟ้า :
-
-

วิศวกรเครื่องกล :
-
-

วิศวกรสิ่งแวดล้อม :
-

คณะกรรมการจัดทำแบบรูปรายการงานก่อสร้าง :
นาย ชาคริช รอดอำพัน ประธานกรรมการ
นาย ณัฐภูมิ ประไพบูรณ์ กรรมการ
นาย กิตติ พรมแสง กรรมการและเลขานุการ

การแก้ไข

ลำดับ	รายละเอียด	วันที่

ชื่อแบบ :
แบบขยาย BF–01

เลขที่โครงการ :	2021-13
เขียนแบบ โดย :	iP
ตรวจสอบ โดย :	-
วันที่ :	03/03/2023
มาตราส่วน A3 :	1:25
แบบเลขที่ :	ID–Z5–301

หมายเหตุ : BF-01
ตัวอักษรหมวดหนังสือ ระบุภายหลัง
FONT : THAISANS NEUE

กำหนดให้ชั้นหนังสือ 1 ชุด
มีป้ายหมวด 7 ชิ้น

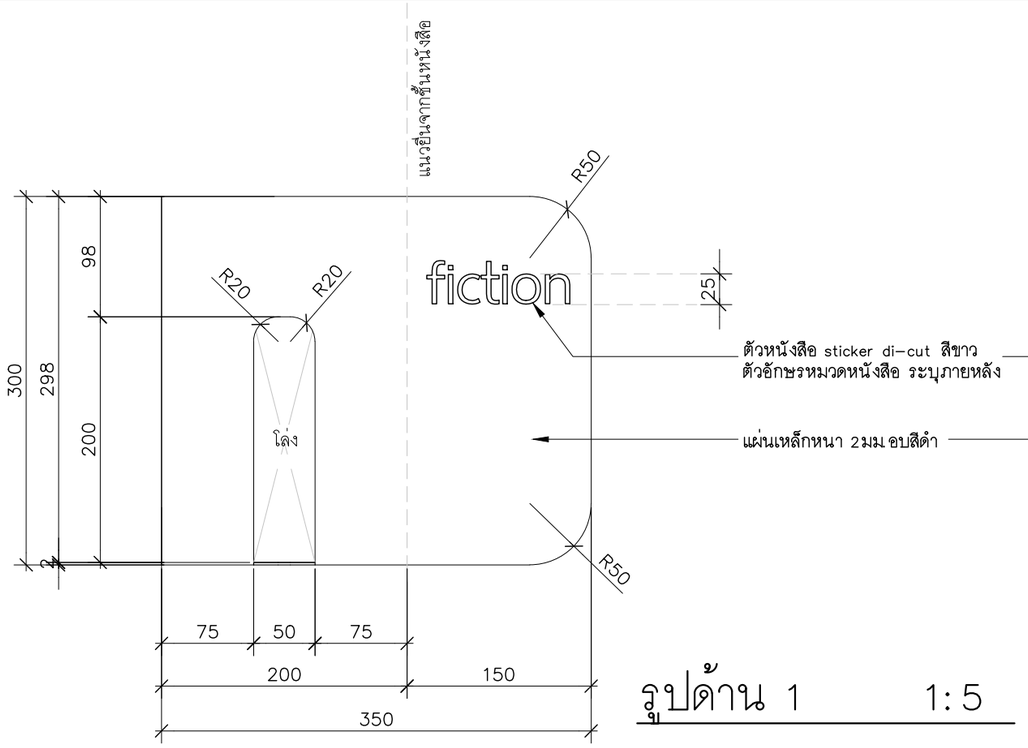

รูปด้าน 1 1:5

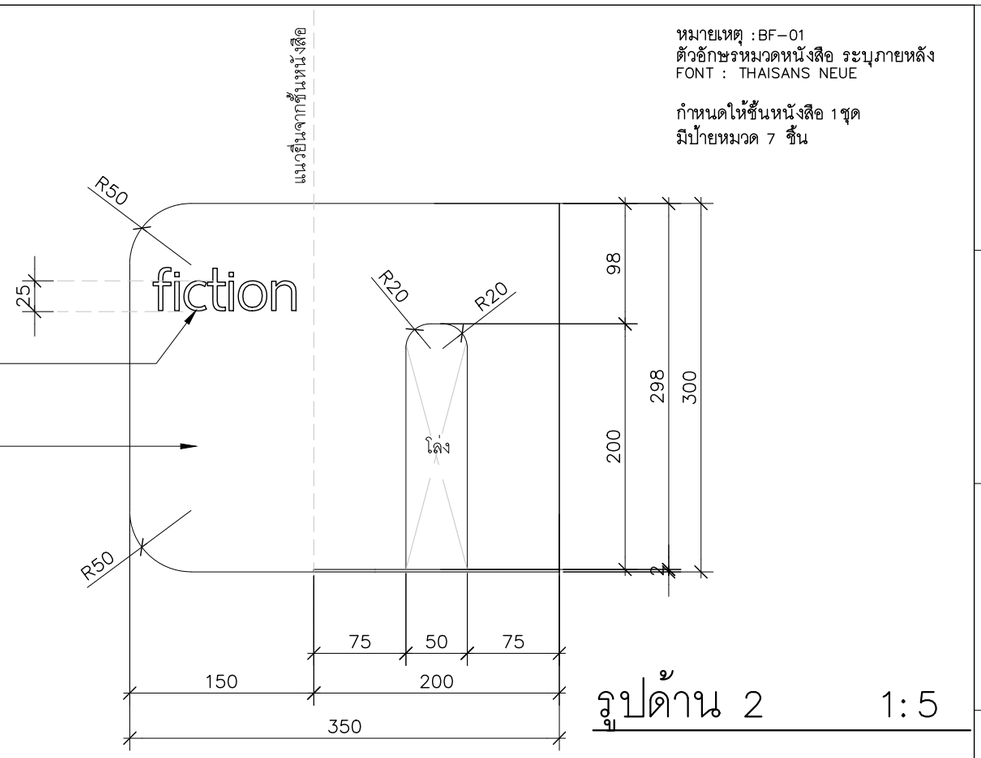

รูปด้าน 2 1:5

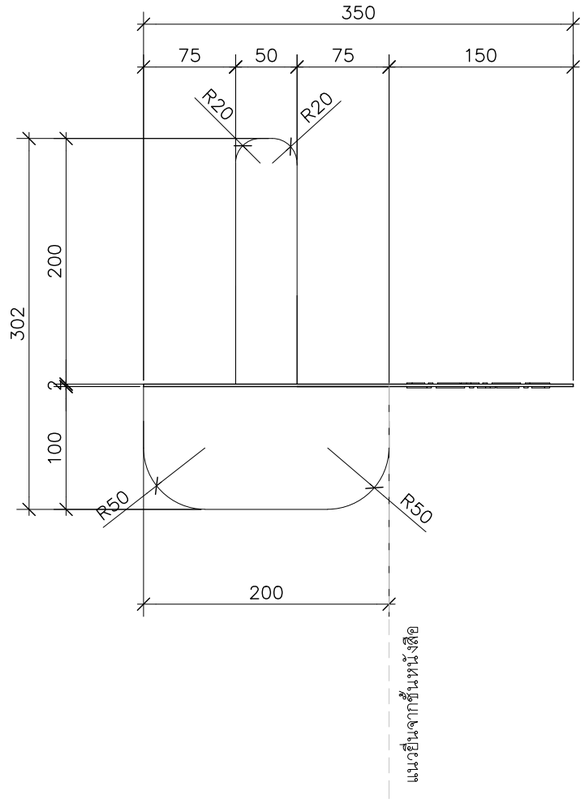

1:5 ผัง

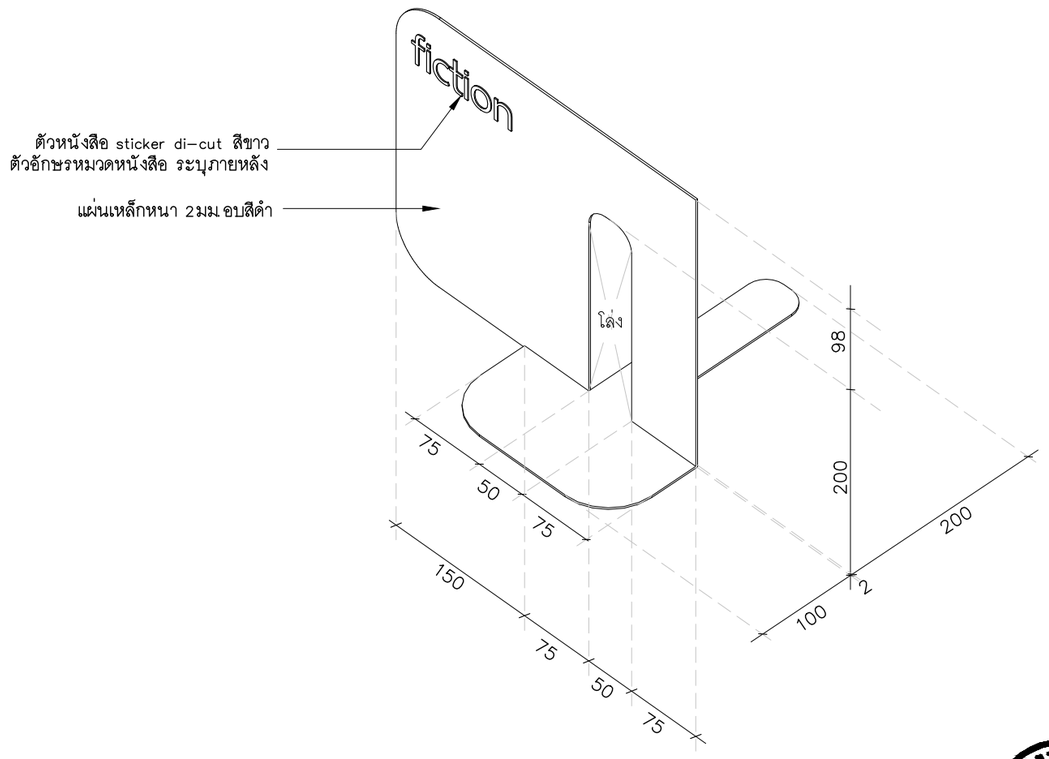

แบบขยายป้าย ISOMETRIC 1:5

มหาวิทยาลัยสวนดุสิต

iP-ARCHTIST CO., LTD.
email: ip.archtist@gmail.com , visit us: www.facebook.com/ip-archtist
mobile: +66(0)865428006, +66(0)834428844

โครงการ :
ปรับปรุงอาคารหอสมุดกลาง แขวงดุสิต เขตดุสิต กรุงเทพมหานคร (ส่วนชั้น3 อาคารหอสมุด)

สถานที่ก่อสร้าง :
มหาวิทยาลัยสวนดุสิต แขวงดุสิต เขตดุสิต กรุงเทพมหานคร

เจ้าของโครงการ :
มหาวิทยาลัยสวนดุสิต

สถาปนิก :
นาย ณัฐภูมิ ประไพบูรณ์ ส-สถ.3221
น.ส. สมัญญา พิณสุวรรณ ภ-สถ.19471
-

มัณฑนากร :
น.ส. ดาริกา เด่นศิริอักษร ภ-สน.1877
-

วิศวกรโครงสร้าง :
-
-

วิศวกรไฟฟ้า :
-
-

วิศวกรเครื่องกล :
-
-

วิศวกรสิ่งแวดล้อม :
-

คณะกรรมการจัดทำแบบรูปรายการงานก่อสร้าง :
นาย ชาคริช รอดอำพัน ประธานกรรมการ
นาย ณัฐภูมิ ประไพบูรณ์ กรรมการ
นาย กิตติ พรมแสง กรรมการและเลขานุการ

การแก้ไข

ลำดับ	รายละเอียด	วันที่

ชื่อแบบ :
แบบขยาย BF-01(ป้าย)

เลขที่โครงการ :	2021-13
เขียนแบบ โดย :	iP
ตรวจสอบ โดย :	-
วันที่ :	03/03/2023
มาตราส่วน A3 :	1:5
แบบเลขที่ :	ID-Z5-301.1

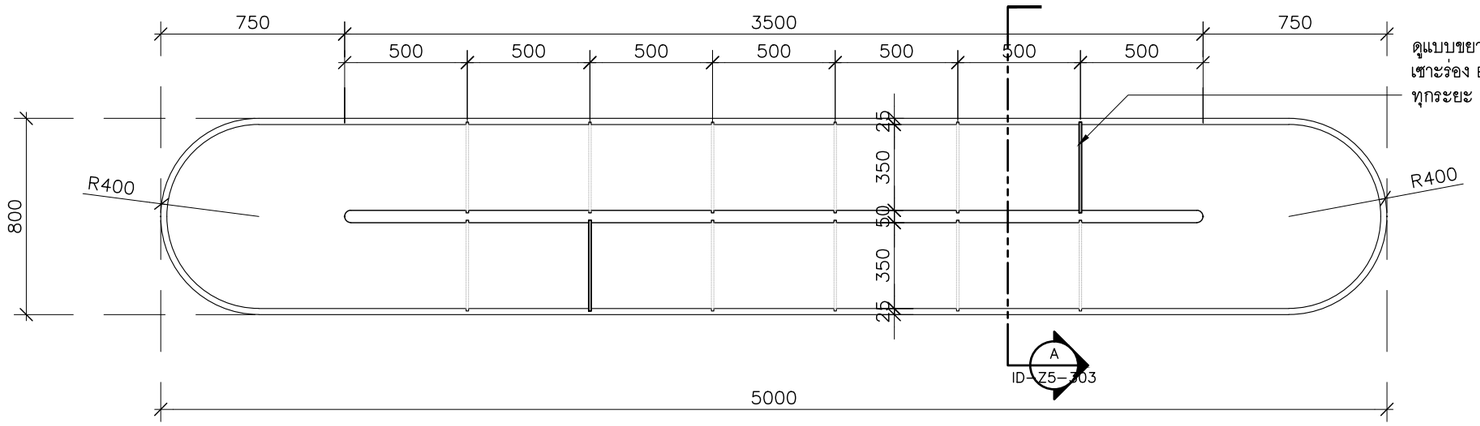

ดูแบบขยายป้ายหน้า ID-Z5-303.1 (ป้าย 2ชิ้น ต่อ BF-02 1ชุด)
เซาะร่อง BF-02 ด้านข้าง 2ด้านและด้านล่าง ลึกด้านละ 1cm.
ทุกระยะ @0.50m. เพื่อเสียบป้ายหมวดหนังสือ

BF-02 / แปลน 1:25

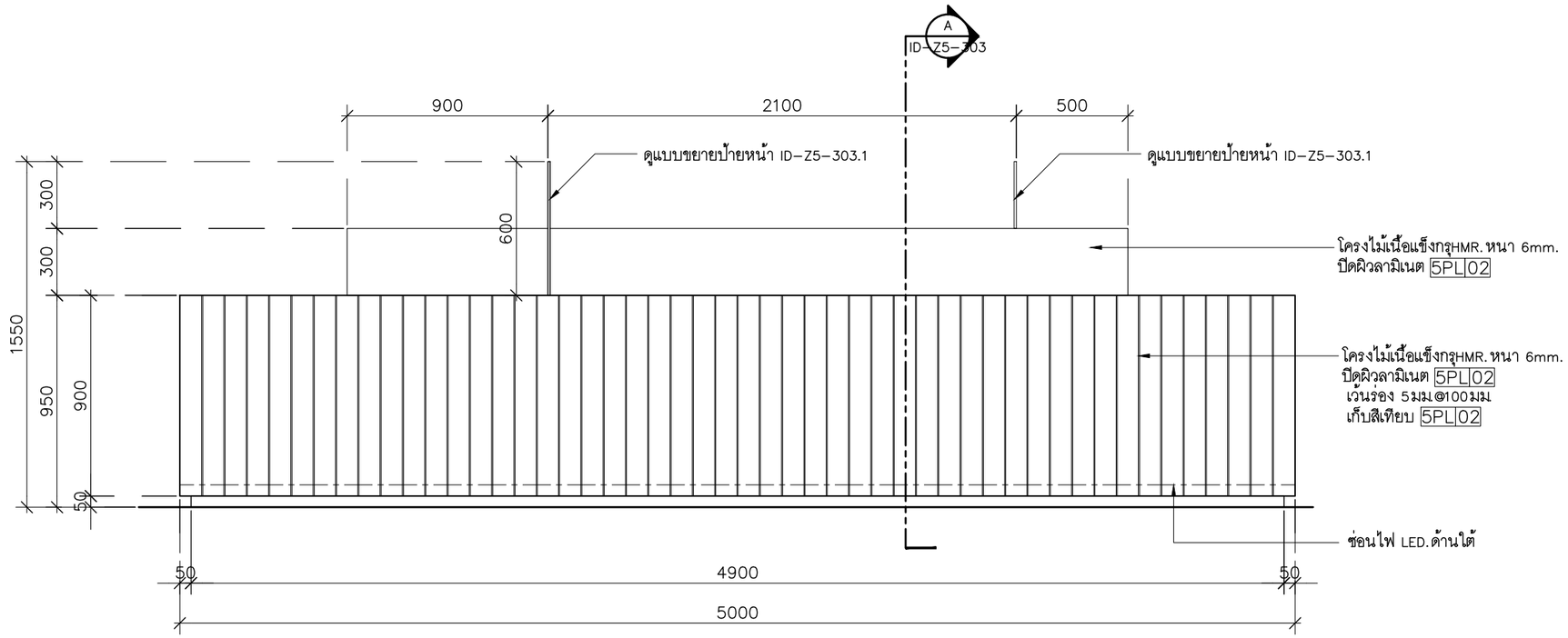

BF-02 / รูปด้านหน้า 1:25

หมายเหตุ : ซ่อนไฟ LED STRIP LIGHT
รุ่น COB LINEAR FLEX,L&E#SLx81
12W/m-6500K-110D
24Vdc-5000mm

มหาวิทยาลัยสวนดุสิต

iP-ARCHTIST CO., LTD.
email: ip.archtist@gmail.com , visit us: www.facebook.com/ip-archtist
mobile: +66(0)865428006, +66(0)834428844

โครงการ :
ปรับปรุงอาคารหอสมุดกลาง แขวงดุสิต เขตดุสิต กรุงเทพมหานคร
(ส่วนชั้น3 อาคารหอสมุด)

สถานที่ก่อสร้าง :
มหาวิทยาลัยสวนดุสิต แขวงดุสิต เขตดุสิต กรุงเทพมหานคร

เจ้าของโครงการ :
มหาวิทยาลัยสวนดุสิต

สถาปนิก :
นาย ณัฐภูมิ ประไพบูรณ์ ส-สถ.3221
น.ส. สมัญญา พิณสุวรรณ ภ-สถ.19471
-

มัณฑนากร :
น.ส. ดาริกา เด่นศิริอักษร ภ-สน.1877
-

วิศวกรโครงสร้าง :
-
-

วิศวกรไฟฟ้า :
-
-

วิศวกรเครื่องกล :
-
-

วิศวกรสิ่งแวดล้อม :
-

คณะกรรมการจัดทำแบบรูปรายการงานก่อสร้าง :
นาย ชาคริช รอดอำพัน ประธานกรรมการ
นาย ณัฐภูมิ ประไพบูรณ์ กรรมการ
นาย กิตติ พรมแสง กรรมการและเลขานุการ

การแก้ไข

ลำดับ	รายละเอียด	วันที่

ชื่อแบบ :
แบบขยาย BF-02

เลขที่โครงการ :	2021-13
เขียนแบบ โดย :	iP
ตรวจสอบ โดย :	-
วันที่ :	03/03/2023
มาตราส่วน A3 :	1:25
แบบเลขที่ :	ID-Z5-302

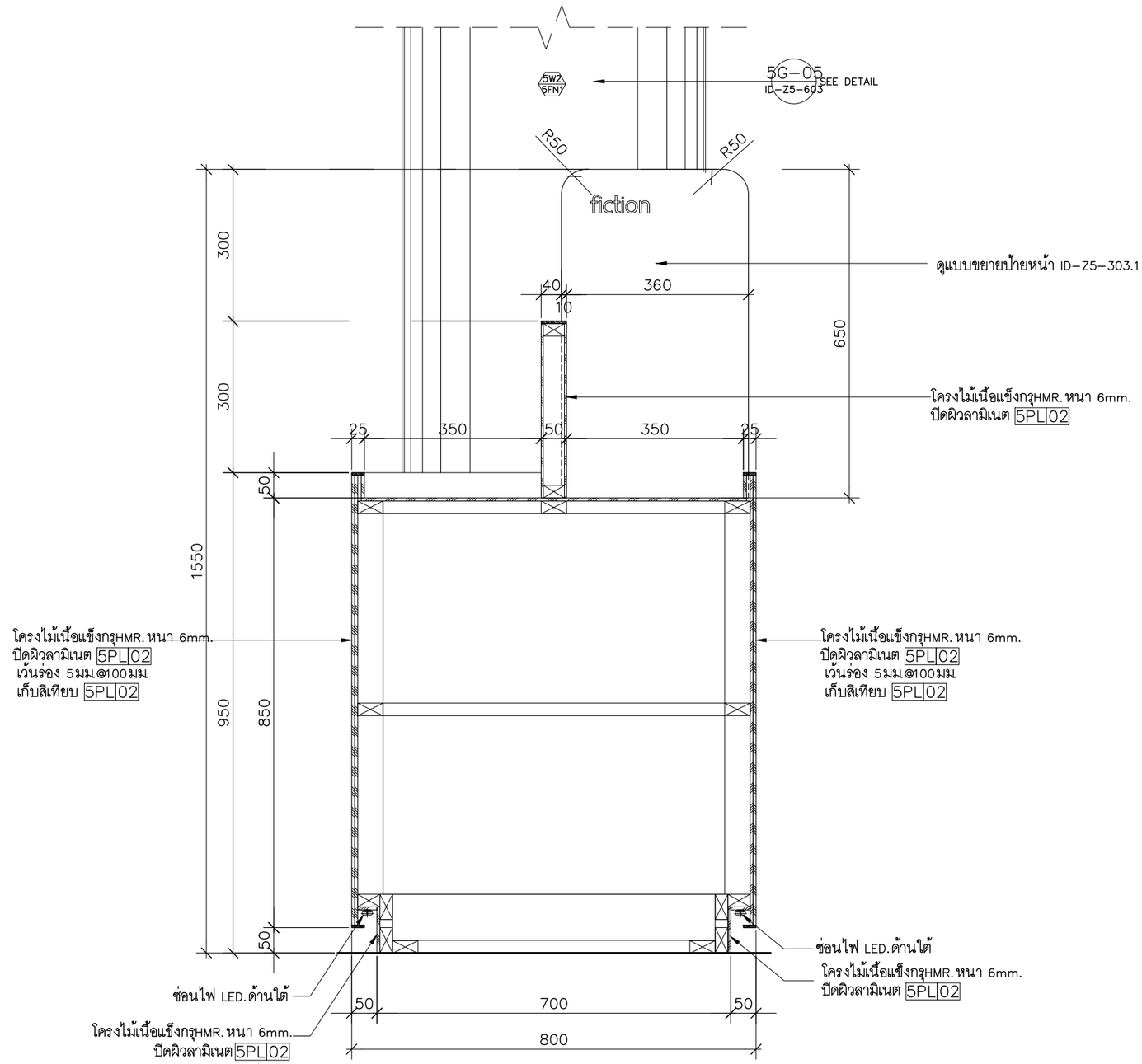

BF-02 / รูปตัด-A 1:10

หมายเหตุ : ซ่อนไฟ LED STRIP LIGHT
รุ่น COB LINEAR FLEX,L&E#SLx81
12W/m-6500K-110D
24Vdc-5000mm

มหาวิทยาลัยสวนดุสิต

iP-ARCHTIST CO., LTD.
email: ip.archtist@gmail.com , visit us: www.facebook.com/ip-archtist
mobile: +66(0)865428006, +66(0)834428844

โครงการ :
ปรับปรุงอาคารหอสมุดกลาง แขวงดุสิต เขตดุสิต กรุงเทพมหานคร (ส่วนชั้น3 อาคารหอสมุด)

สถานที่ก่อสร้าง :
มหาวิทยาลัยสวนดุสิต แขวงดุสิต เขตดุสิต กรุงเทพมหานคร

เจ้าของโครงการ :
มหาวิทยาลัยสวนดุสิต

สถาปนิก :
นาย ณัฐภูมิ ประไพบูรณ์ ส-สถ.3221
น.ส. สมัญญา พิณสุวรรณ ภ-สถ.19471
-

มัณฑนากร :
น.ส. ดาริกา เด่นศิริอักษร ภ-สน.1877
-

วิศวกรโครงสร้าง :
-
-

วิศวกรไฟฟ้า :
-
-

วิศวกรเครื่องกล :
-
-

วิศวกรสิ่งแวดล้อม :
-

คณะกรรมการจัดทำแบบรูปรายการงานก่อสร้าง :
นาย ชาคริช รอดอำพัน ประธานกรรมการ
นาย ณัฐภูมิ ประไพบูรณ์ กรรมการ
นาย กิตติ พรมแสง กรรมการและเลขานุการ

การแก้ไข

ลำดับ	รายละเอียด	วันที่

ชื่อแบบ :
แบบขยาย BF-02

เลขที่โครงการ :	2021-13
เขียนแบบ โดย :	iP
ตรวจสอบ โดย :	-
วันที่ :	03/03/2023
มาตราส่วน A3 :	1:10
แบบเลขที่ :	ID-Z5-303

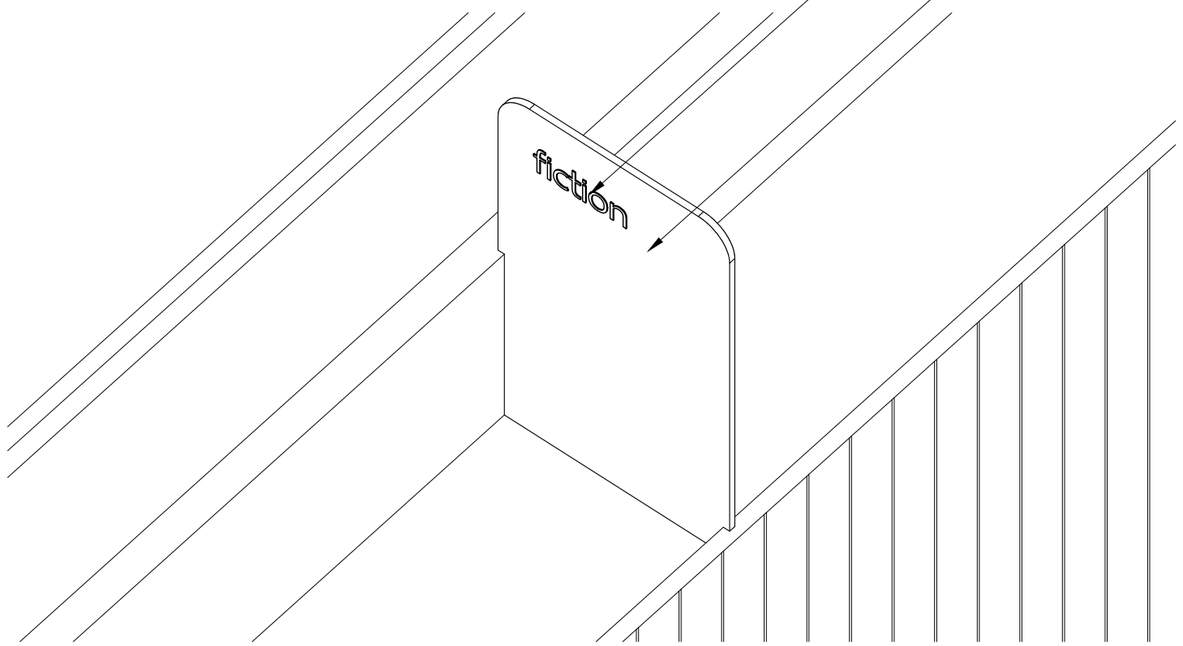

ตัวหนังสือ sticker di-cut สีขาว
ตัวอักษรหมวดหนังสือ ระบุภายหลัง
FONT : THAISANS NEUE

แผ่นเหล็กหนา 2มม.อบสีดำ
เซาะร่อง BF-02 ด้านข้าง 2ด้านและด้านล่าง ลึกด้านละ 1cm.
ทุกระยะ @0.50m. เพื่อเสียบป้ายหมวดหนังสือ

หมายเหตุ
-ป้าย 2ชิ้น ต่อ BF-02 1ชุด

แบบขยายป้าย ISOMETRIC 1:7.5

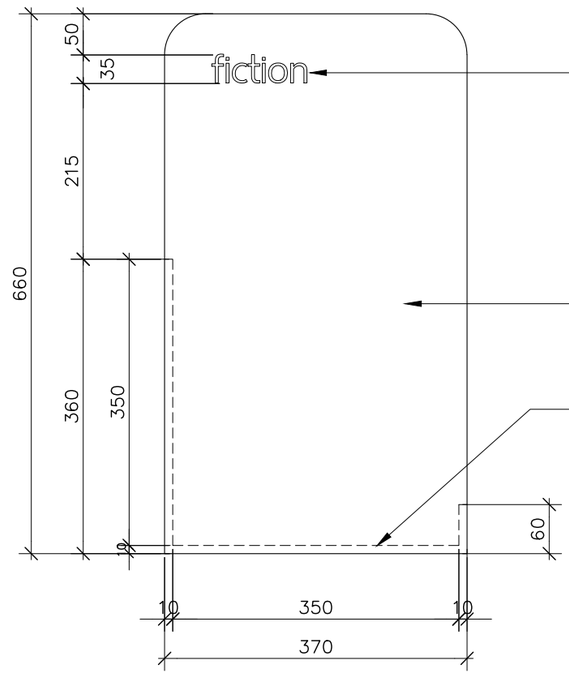

ตัวหนังสือ sticker di-cut สีขาว
ตัวอักษรหมวดหนังสือ ระบุภายหลัง
FONT : THAISANS NEUE

แผ่นเหล็กหนา 2มม.อบสีดำ
เซาะร่อง BF-02 ด้านข้าง 2ด้านและด้านล่าง ลึกด้านละ 1cm.
ทุกระยะ @0.50m. เพื่อเสียบป้ายหมวดหนังสือ

เส้นแสดงแนวเสียบป้ายบริเวณเซาะร่อง BF-02 3 ด้าน ด้านละ 1cm.

รูปด้าน 1:7.5

มหาวิทยาลัยสวนดุสิต

iP-ARCHTIST CO., LTD.
email: ip.archtist@gmail.com , visit us: www.facebook.com/ip-archtist
mobile: +66(0)865428006, +66(0)834428844

โครงการ :
ปรับปรุงอาคารหอสมุดกลาง แขวงดุสิต เขตดุสิต กรุงเทพมหานคร (ส่วนชั้น3 อาคารหอสมุด)

สถานที่ก่อสร้าง :
มหาวิทยาลัยสวนดุสิต แขวงดุสิต เขตดุสิต กรุงเทพมหานคร

เจ้าของโครงการ :
มหาวิทยาลัยสวนดุสิต

สถาปนิก :
นาย ณัฐภูมิ ประไพบูรณ์ ส-สถ.3221
น.ส. สมัญญา พิณสุวรรณ ภ-สถ.19471
-

มัณฑนากร :
น.ส. ดาริกา เด่นศิริอักษร ภ-สน.1877
-

วิศวกรโครงสร้าง :
-
-

วิศวกรไฟฟ้า :
-
-

วิศวกรเครื่องกล :
-
-

วิศวกรสิ่งแวดล้อม :
-

คณะกรรมการจัดทำแบบรูปรายการงานก่อสร้าง :
นาย ชาคริช รอดอำพัน ประธานกรรมการ
นาย ณัฐภูมิ ประไพบูรณ์ กรรมการ
นาย กิตติ พรมแสง กรรมการและเลขานุการ

การแก้ไข

ลำดับ	รายละเอียด	วันที่

ชื่อแบบ :
แบบขยาย BF-02(ป้าย)

เลขที่โครงการ :	2021-13
เขียนแบบ โดย :	iP
ตรวจสอบ โดย :	-
วันที่ :	03/03/2023
มาตราส่วน A3 :	1:7.5
แบบเลขที่ :	ID-Z5-303.1

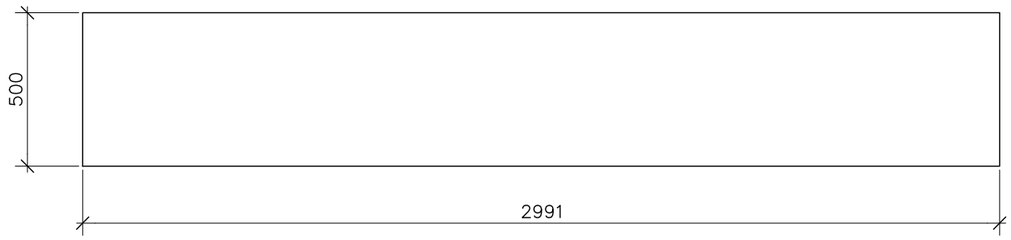

BF–03 / แปลน 1:20

หมายเหตุ :BF–3
ชั้นวางของเดิม ปีด FINISHING ใหม่ทับของเดิม

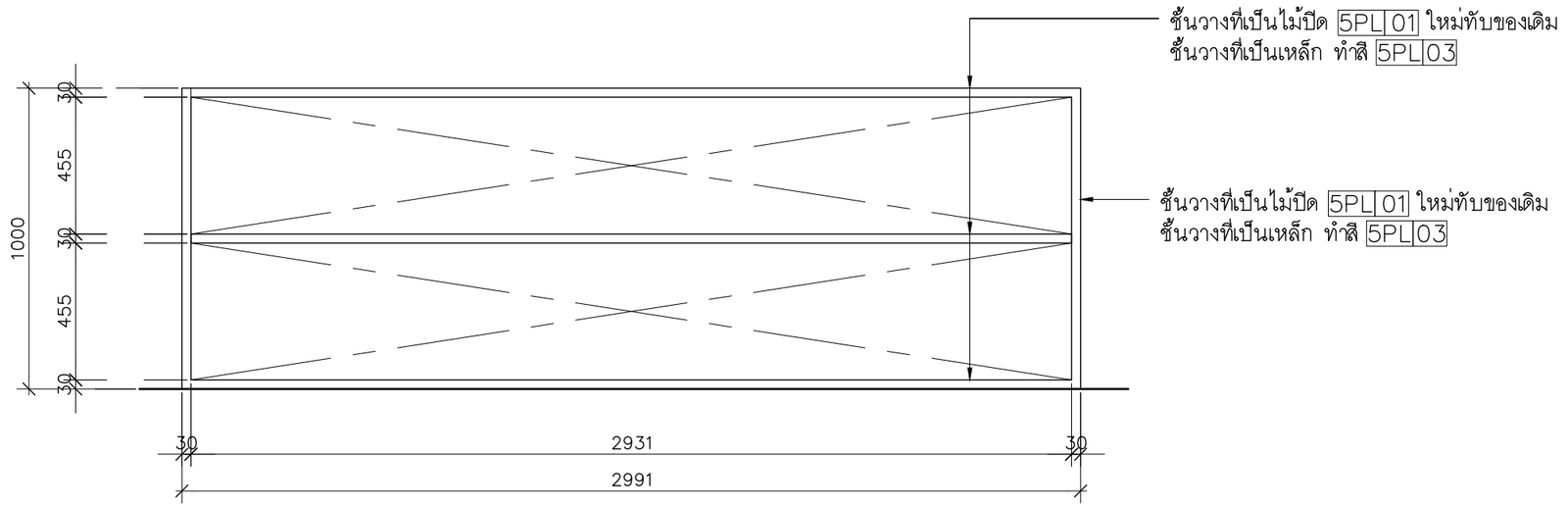

BF–03 / รูปด้านหน้า 1:20

มหาวิทยาลัยสวนดุสิต

iP-ARCHTIST CO., LTD.
email: ip.archtist@gmail.com , visit us: www.facebook.com/ip-archtist
mobile: +66(0)865428006, +66(0)834428844

โครงการ :
ปรับปรุงอาคารหอสมุดกลาง แขวงดุสิต เขตดุสิต กรุงเทพมหานคร (ส่วนชั้น3 อาคารหอสมุด)

สถานที่ก่อสร้าง :
มหาวิทยาลัยสวนดุสิต แขวงดุสิต เขตดุสิต กรุงเทพมหานคร

เจ้าของโครงการ :
มหาวิทยาลัยสวนดุสิต

สถาปนิก :
นาย ณัฐภูมิ ประไพบูรณ์ ส-สถ.3221
น.ส. สมัญญา พิณสุวรรณ ภ-สถ.19471
-

มัณฑนากร :
น.ส. ดาริกา เด่นศิริอักษร ภ-สน.1877
-

วิศวกรโครงสร้าง :
-
-

วิศวกรไฟฟ้า :
-
-

วิศวกรเครื่องกล :
-
-

วิศวกรสิ่งแวดล้อม :
-

คณะกรรมการจัดทำแบบรูปรายการงานก่อสร้าง :
นาย ชาคริช รอดอำพัน ประธานกรรมการ
นาย ณัฐภูมิ ประไพบูรณ์ กรรมการ
นาย กิตติ พรมแสง กรรมการและเลขานุการ

การแก้ไข

ลำดับ	รายละเอียด	วันที่

ชื่อแบบ :
แบบขยาย BF–03

เลขที่โครงการ :	2021-13
เขียนแบบ โดย :	iP
ตรวจสอบ โดย :	-
วันที่ :	03/03/2023
มาตราส่วน A3 :	1:20
แบบเลขที่ :	ID–Z5–304

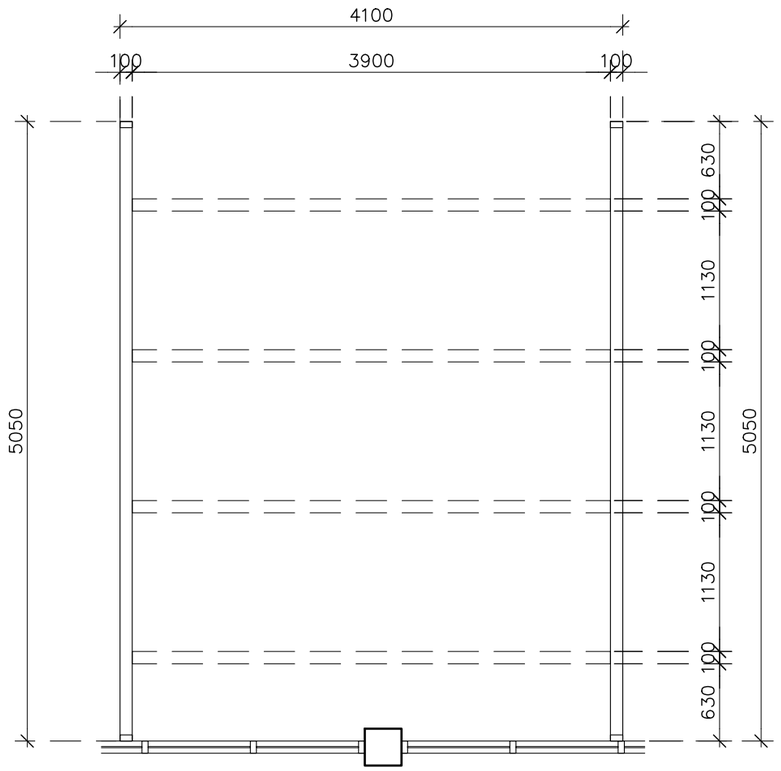

BF-04/แปลน 1:50

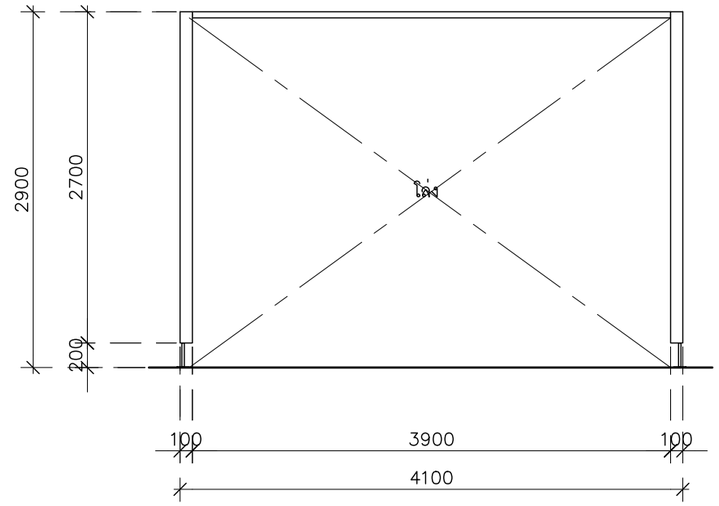

BF-04/รูปด้าน-1 1:50

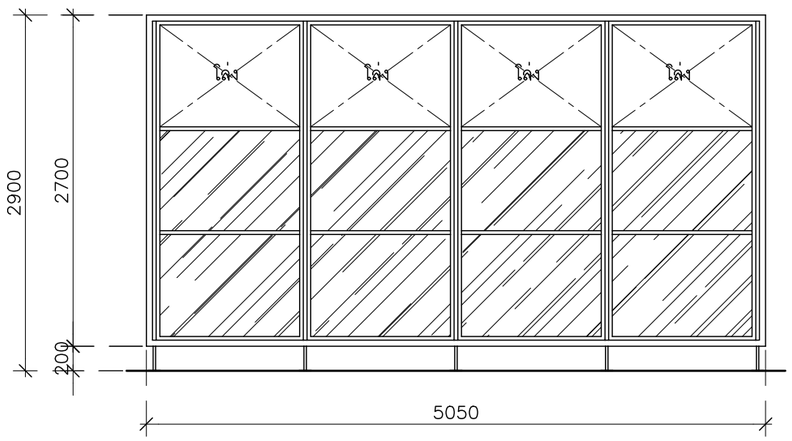

BF-04/รูปด้าน-2 1:50

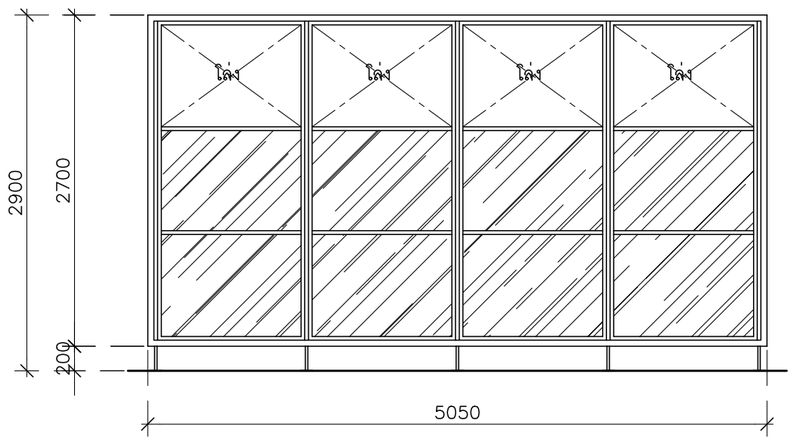

BF-04/รูปด้าน-3 1:50

หมายเหตุ : BF-04
(PARTITION ของเดิม)

มหาวิทยาลัยสวนดุสิต

iP-ARCHTIST CO., LTD.
email: ip.archtist@gmail.com , visit us: www.facebook.com/ip-archtist
mobile: +66(0)865428006, +66(0)834428844

โครงการ :
ปรับปรุงอาคารหอสมุดกลาง แขวงดุสิต เขตดุสิต กรุงเทพมหานคร
(ส่วนชั้น3 อาคารหอสมุด)

สถานที่ก่อสร้าง :
มหาวิทยาลัยสวนดุสิต แขวงดุสิต เขตดุสิต กรุงเทพมหานคร

เจ้าของโครงการ :
มหาวิทยาลัยสวนดุสิต

สถาปนิก :
นาย ณัฐภูมิ ประไพบูรณ์ ส-สถ.3221
น.ส. สมัญญา พิณสุวรรณ ภ-สถ.19471
-

มัณฑนากร :
น.ส. ดาริกา เด่นศิริอักษร ภ-สน.1877
-

วิศวกรโครงสร้าง :
-
-

วิศวกรไฟฟ้า :
-
-

วิศวกรเครื่องกล :
-
-

วิศวกรสิ่งแวดล้อม :
-

คณะกรรมการจัดทำแบบรูปรายการงานก่อสร้าง :
นาย ชาคริช รอดอำพัน ประธานกรรมการ
นาย ณัฐภูมิ ประไพบูรณ์ กรรมการ
นาย กิตติ พรมแสง กรรมการและเลขานุการ

การแก้ไข

ลำดับ	รายละเอียด	วันที่

ชื่อแบบ :
แบบขยาย BF-04

เลขที่โครงการ :	2021-13
เขียนแบบ โดย :	iP
ตรวจสอบ โดย :	-
วันที่ :	03/03/2023
มาตราส่วน A3 :	1:50
แบบเลขที่ :	ID-Z5-305



ตัวอย่างกล่องตัวอักษรไฟ LED
อะคริลิกต่อขอบข้าง
แสงออกทั้งด้านหน้าและขอบข้าง

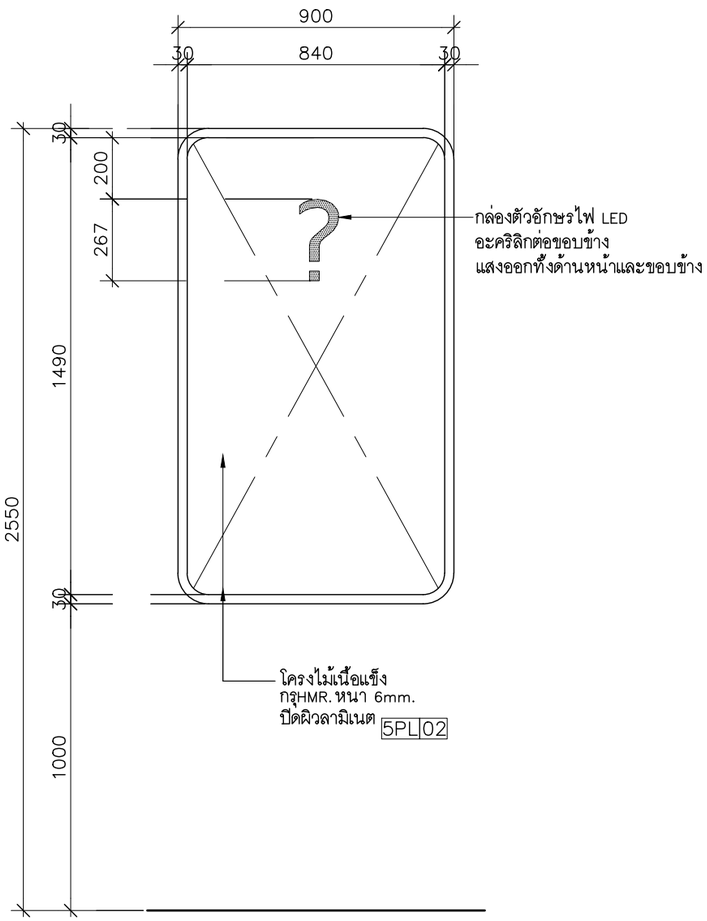

BF-05/รูปด้านหน้า 1:20

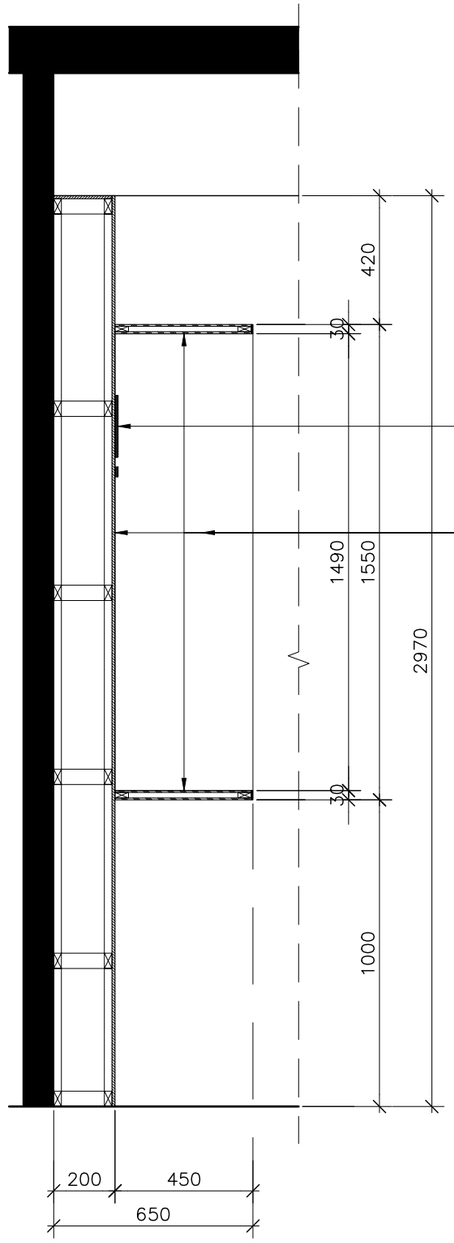

รูปตัดผนัง S02 1:20

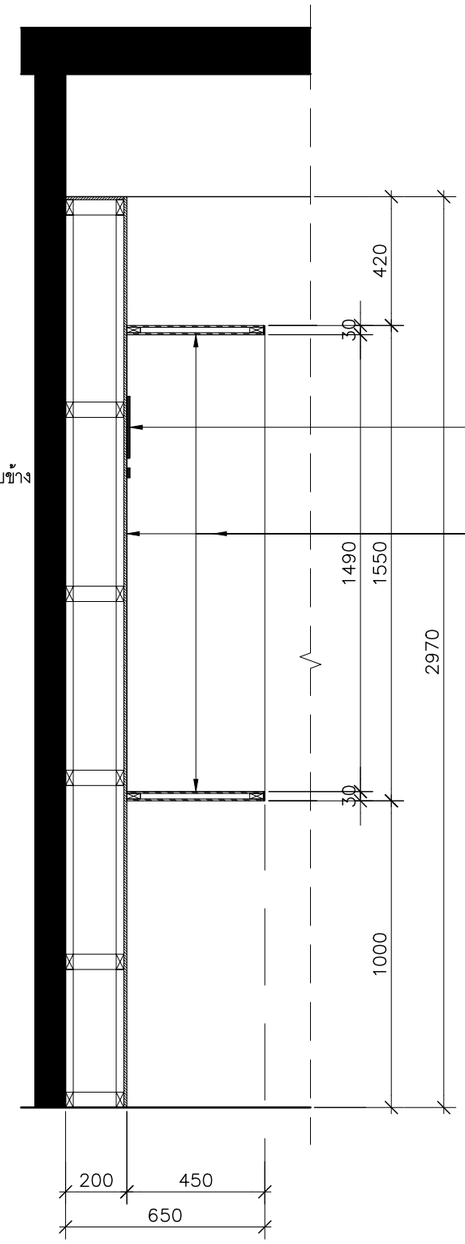

รูปตัดผนัง S03 1:20

มหาวิทยาลัยสวนดุสิต

iP-ARCHTIST CO., LTD.
email: ip.archtist@gmail.com , visit us: www.facebook.com/ip-archtist
mobile: +66(0)865428006, +66(0)834428844

โครงการ :
ปรับปรุงอาคารหอสมุดกลาง แขวงดุสิต เขตดุสิต กรุงเทพมหานคร
(ส่วนชั้น3 อาคารหอสมุด)

สถานที่ก่อสร้าง :
มหาวิทยาลัยสวนดุสิต แขวงดุสิต เขตดุสิต กรุงเทพมหานคร

เจ้าของโครงการ :
มหาวิทยาลัยสวนดุสิต

สถาปนิก :
นาย ณัฐภูมิ ประไพบูรณ์ ส-สถ.3221
น.ส. สมัญญา พิณสุวรรณ ภ-สถ.19471
-

มัณฑนากร :
น.ส. ดาริกา เด่นศิริอักษร ภ-สน.1877
-

วิศวกรโครงสร้าง :
-
-

วิศวกรไฟฟ้า :
-
-

วิศวกรเครื่องกล :
-
-

วิศวกรสิ่งแวดล้อม :
-

คณะกรรมการจัดทำแบบรูปรายการงานก่อสร้าง :
นาย ชาคริช รอดอำพัน ประธานกรรมการ
นาย ณัฐภูมิ ประไพบูรณ์ กรรมการ
นาย กิตติ พรมแสง กรรมการและเลขานุการ

การแก้ไข

ลำดับ	รายละเอียด	วันที่

ชื่อแบบ :
แบบขยายผนัง S2,S3

เลขที่โครงการ :	2021-13
เขียนแบบ โดย :	iP
ตรวจสอบ โดย :	-
วันที่ :	03/03/2023
มาตราส่วน A3 :	1:20
แบบเลขที่ :	ID-Z5-306

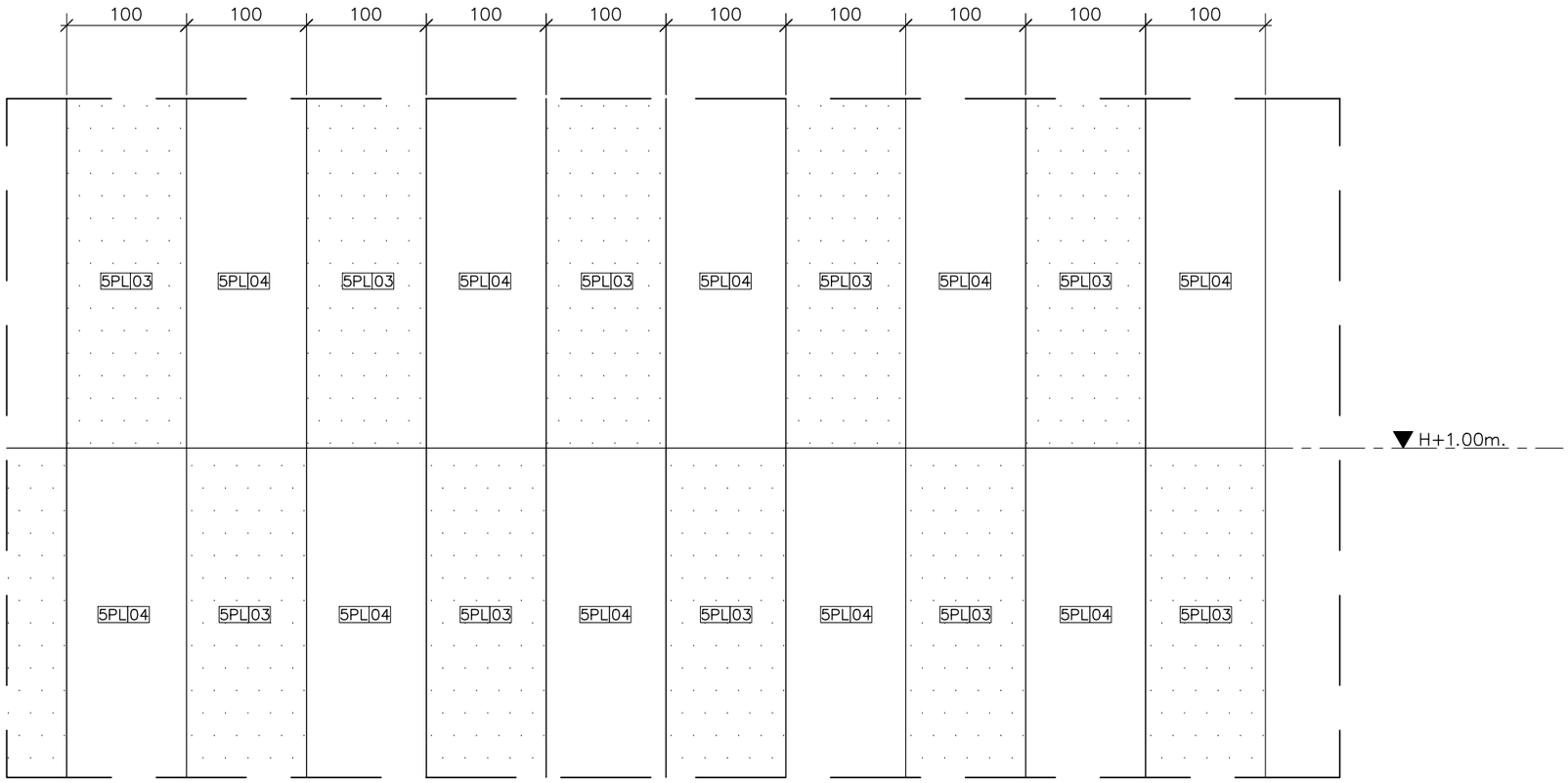

แบบขยายผนัง 5FN2 1:5

มหาวิทยาลัยสวนดุสิต

iP-ARCHTIST CO., LTD.
email: ip.archtist@gmail.com , visit us: www.facebook.com/ip-archtist
mobile: +66(0)865428006, +66(0)834428844

โครงการ :
ปรับปรุงอาคารหอสมุดกลาง แขวงดุสิต เขตดุสิต กรุงเทพมหานคร (ส่วนชั้น3 อาคารหอสมุด)

สถานที่ก่อสร้าง :
มหาวิทยาลัยสวนดุสิต แขวงดุสิต เขตดุสิต กรุงเทพมหานคร

เจ้าของโครงการ :
มหาวิทยาลัยสวนดุสิต

สถาปนิก :
นาย ณัฐภูมิ ประไพบูรณ์ ส-สถ.3221
น.ส. สมัญญา พิณสุวรรณ ภ-สถ.19471
-

มัณฑนากร :
น.ส. ดาริกา เด่นศิริอักษร ภ-สน.1877
-

วิศวกรโครงสร้าง :
-
-

วิศวกรไฟฟ้า :
-
-

วิศวกรเครื่องกล :
-
-

วิศวกรสิ่งแวดล้อม :
-

คณะกรรมการจัดทำแบบรูปรายการงานก่อสร้าง :
นาย ชาคริช รอดอำพัน ประธานกรรมการ
นาย ณัฐภูมิ ประไพบูรณ์ กรรมการ
นาย กิตติ พรมแสง กรรมการและเลขานุการ

การแก้ไข

ลำดับ	รายละเอียด	วันที่

ชื่อแบบ :
แบบขยายผนัง 5FN2

เลขที่โครงการ :	2021-13
เขียนแบบ โดย :	iP
ตรวจสอบ โดย :	-
วันที่ :	03/03/2023
มาตราส่วน A3 :	1:5
แบบเลขที่ :	ID–Z5–401

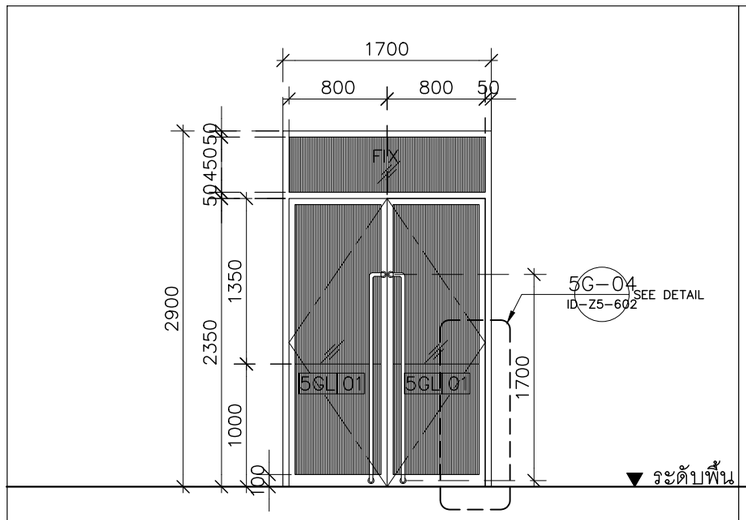

หมายเลขประตู/ตำแหน่ง	ประตู D1
ชนิดประตู	บานสวิงคู่พร้อมช่องแสงติดตาย
วงกบ	อลูมิเนียมอบสี 5P-05
ลูกฟัก	กระจก 5GL 01 ติดสติ๊กเกอร์ฝ้าตามแบบขยาย 5G 04
ลักษณะบาน/กรอบบาน	อลูมิเนียมอบสี 5P-05
บานพับ/รางเลื่อน	อุปกรณ์สำหรับบานสวิงครบชุด
ชุดอุปกรณ์ล็อค	ครบชุด
มือจับ	เหล็กขนาด 1 1/4" พร้อมแป้นยึดวงกบ ทำสี 5P-04
อุปกรณ์	ครบชุด

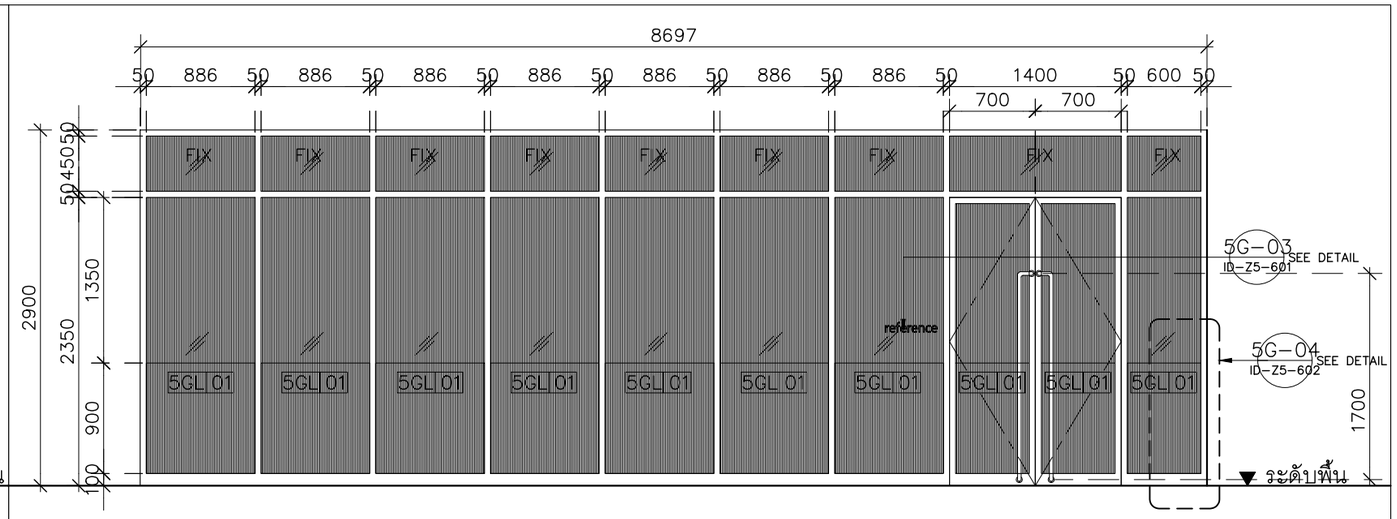

หมายเลขประตู/ตำแหน่ง	ประตู D2
ชนิดประตู	บานสวิงคู่พร้อมช่องแสงติดตาย
วงกบ	อลูมิเนียมอบสี 5P-05
ลูกฟัก	กระจก 5GL 01 ติดสติ๊กเกอร์ฝ้าตามแบบขยาย 5G 04
ลักษณะบาน/กรอบบาน	อลูมิเนียมอบสี 5P-05
บานพับ/รางเลื่อน	อุปกรณ์สำหรับบานสวิงครบชุด
ชุดอุปกรณ์ล็อค	ครบชุด
มือจับ	เหล็กขนาด 1 1/4" พร้อมแป้นยึดวงกบ ทำสี 5P-04
อุปกรณ์	ครบชุด

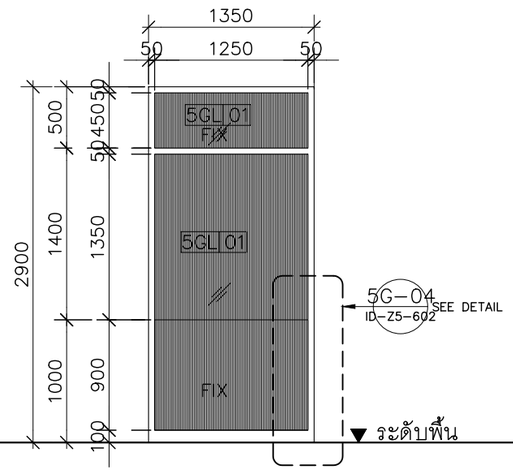

หมายเลขประตู/ตำแหน่ง	หน้าต่าง 5W1
ชนิดหน้าต่าง	ช่องแสงติดตาย
วงกบ	อลูมิเนียมอบสี 5P-05
ลูกฟัก	กระจก 5GL 01 ติดสติ๊กเกอร์ฝ้าตามแบบขยาย 5G 04
ลักษณะบาน/กรอบบาน	อลูมิเนียมอบสี 5P-05
บานพับ/รางเลื่อน	–
ชุดอุปกรณ์ล็อค	–
มือจับ	–
อุปกรณ์	–

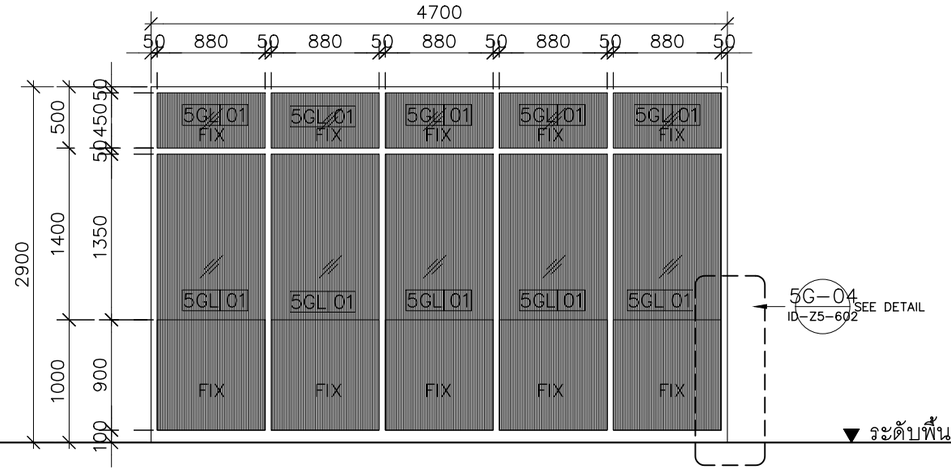

หมายเลขประตู/ตำแหน่ง	หน้าต่าง W2
ชนิดหน้าต่าง	ช่องแสงติดตาย
วงกบ	อลูมิเนียมอบสี 5P-05
ลูกฟัก	กระจก 5GL 01 ติดสติ๊กเกอร์ฝ้าตามแบบขยาย 5G 04
ลักษณะบาน/กรอบบาน	อลูมิเนียมอบสี 5P-05
บานพับ/รางเลื่อน	–
ชุดอุปกรณ์ล็อค	–
มือจับ	–
อุปกรณ์	–

มหาวิทยาลัยสวนดุสิต

iP-ARCHTIST CO., LTD.
email: ip.archtist@gmail.com , visit us: www.facebook.com/ip-archtist
mobile: +66(0)865428006, +66(0)834428844

โครงการ :
ปรับปรุงอาคารหอสมุดกลาง แขวงดุสิต เขตดุสิต กรุงเทพมหานคร (ส่วนชั้น3 อาคารหอสมุด)

สถานที่ก่อสร้าง :
มหาวิทยาลัยสวนดุสิต แขวงดุสิต เขตดุสิต กรุงเทพมหานคร

เจ้าของโครงการ :
มหาวิทยาลัยสวนดุสิต

สถาปนิก :
นาย ณัฐภูมิ ประไพบูรณ์ ส-สถ.3221
น.ส. สมัญญา พิณสุวรรณ ภ-สถ.19471
-

มัณฑนากร :
น.ส. ดาริกา เด่นศิริอักษร ภ-สน.1877
-

วิศวกรโครงสร้าง :
-
-

วิศวกรไฟฟ้า :
-
-

วิศวกรเครื่องกล :
-
-

วิศวกรสิ่งแวดล้อม :
-

คณะกรรมการจัดทำแบบรูปรายการงานก่อสร้าง :
นาย ชาคริช รอดอำพัน ประธานกรรมการ
นาย ณัฐภูมิ ประไพบูรณ์ กรรมการ
นาย กิตติ พรมแสง กรรมการและเลขานุการ

การแก้ไข

ลำดับ	รายละเอียด	วันที่

ชื่อแบบ :
แบบขยายประตู หน้าต่าง

เลขที่โครงการ :	2021-13
เขียนแบบ โดย :	iP
ตรวจสอบ โดย :	-
วันที่ :	03/03/2023
มาตราส่วน A3 :	1:50

แบบเลขที่ :
ID-Z5-501

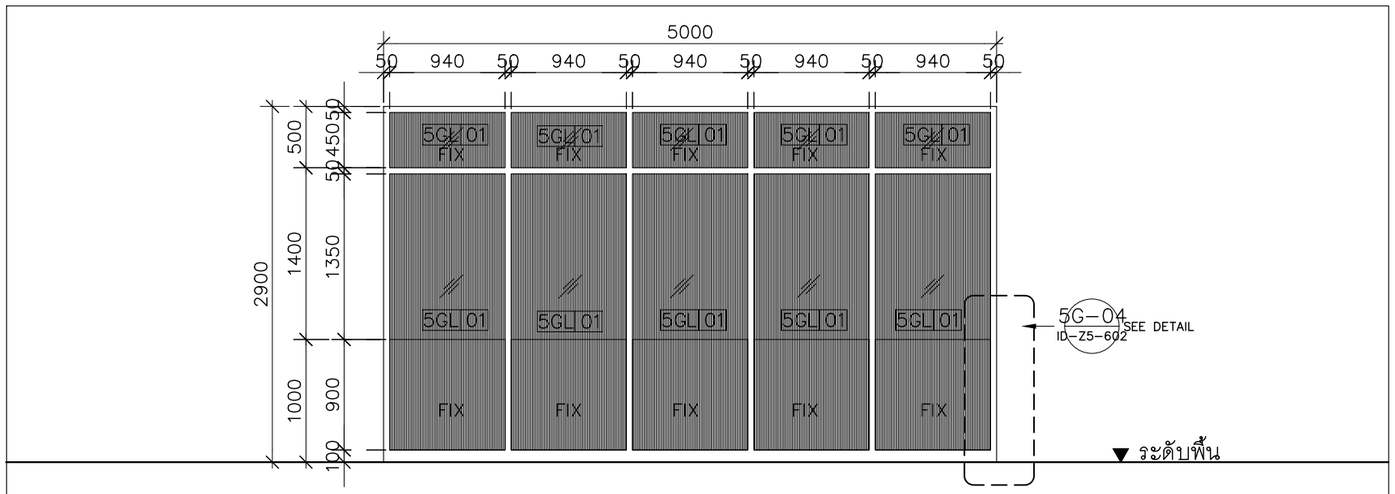

หมายเลขประตู/ตำแหน่ง	หน้าต่าง W2.1
ชนิดหน้าต่าง	ช่องแสงติดตาย
วงกบ	อลูมิเนียมอบสี 5P-05
ลูกฟัก	กระจก 5GL 01 ติดสติ๊กเกอร์ฝ้าตามแบบขยาย 5G 04
ลักษณะบาน/กรอบบาน	อลูมิเนียมอบสี 5P-05
บานพับ/รางเลื่อน	–
ชุดอุปกรณ์ล็อค	–
มือจับ	–
อุปกรณ์	–

มหาวิทยาลัยสวนดุสิต

iP-ARCHTIST CO., LTD.
email: ip.archtist@gmail.com , visit us: www.facebook.com/ip-archtist
mobile: +66(0)865428006, +66(0)834428844

โครงการ :
ปรับปรุงอาคารหอสมุดกลาง แขวงดุสิต เขตดุสิต กรุงเทพมหานคร (ส่วนชั้น3 อาคารหอสมุด)

สถานที่ก่อสร้าง :
มหาวิทยาลัยสวนดุสิต แขวงดุสิต เขตดุสิต กรุงเทพมหานคร

เจ้าของโครงการ :
มหาวิทยาลัยสวนดุสิต

สถาปนิก :
นาย ณัฐภูมิ ประไพบูรณ์ ส-สถ.3221
น.ส. สมัญญา พิณสุวรรณ ภ-สถ.19471
-

มัณฑนากร :
น.ส. ดาริกา เด่นศิริอักษร ภ-สน.1877
-

วิศวกรโครงสร้าง :
-
-

วิศวกรไฟฟ้า :
-
-

วิศวกรเครื่องกล :
-
-

วิศวกรสิ่งแวดล้อม :
-

คณะกรรมการจัดทำแบบรูปรายการงานก่อสร้าง :
นาย ชาคริช รอดอำพัน ประธานกรรมการ
นาย ณัฐภูมิ ประไพบูรณ์ กรรมการ
นาย กิตติ พรมแสง กรรมการและเลขานุการ

การแก้ไข

ลำดับ	รายละเอียด	วันที่

ชื่อแบบ :
แบบขยายประตู หน้าต่าง

เลขที่โครงการ :	2021-13
เขียนแบบ โดย :	iP
ตรวจสอบ โดย :	-
วันที่ :	03/03/2023
มาตราส่วน A3 :	1:50

แบบเลขที่ :
ID-Z5-502

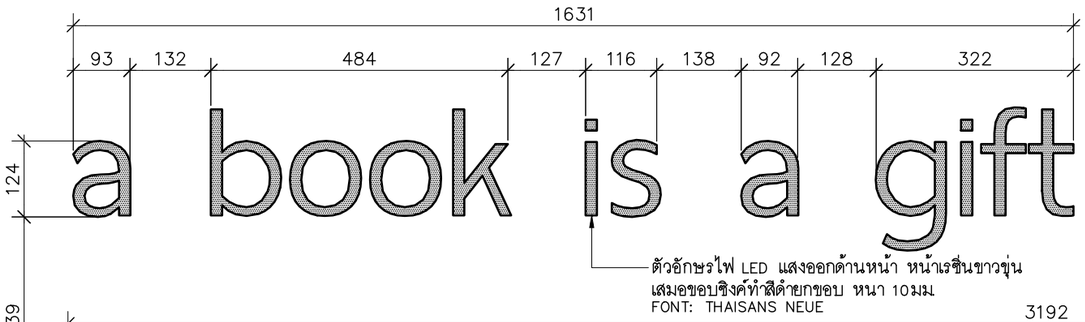



ตัวอย่างตัวอักษรไฟ LED
แสงออกด้านหน้า หน้าเรซิ่นขาวขุ่น

แบบขยายกราฟิก 5G–01 1:10



แบบขยายกราฟิก 5G–02 1:2



แบบขยายกราฟิก 5G–03 1:2

มหาวิทยาลัยสวนดุสิต

iP-ARCHTIST CO., LTD.
email: ip.archtist@gmail.com , visit us: www.facebook.com/ip-archtist
mobile: +66(0)865428006, +66(0)834428844

โครงการ :
ปรับปรุงอาคารหอสมุดกลาง แขวงดุสิต เขตดุสิต กรุงเทพมหานคร (ส่วนชั้น3 อาคารหอสมุด)

สถานที่ก่อสร้าง :
มหาวิทยาลัยสวนดุสิต แขวงดุสิต เขตดุสิต กรุงเทพมหานคร

เจ้าของโครงการ :
มหาวิทยาลัยสวนดุสิต

สถาปนิก :
นาย ณัฐภูมิ ประไพบูรณ์ ส-สถ.3221
น.ส. สมัญญา พิณสุวรรณ ภ-สถ.19471
-

มัณฑนากร :
น.ส. ดาริกา เด่นศิริอักษร ภ-สน.1877
-

วิศวกรโครงสร้าง :
-
-

วิศวกรไฟฟ้า :
-
-

วิศวกรเครื่องกล :
-
-

วิศวกรสิ่งแวดล้อม :
-

คณะกรรมการจัดทำแบบรูปรายการงานก่อสร้าง :
นาย ชาคริช รอดอำพัน ประธานกรรมการ
นาย ณัฐภูมิ ประไพบูรณ์ กรรมการ
นาย กิตติ พรมแสง กรรมการและเลขานุการ

การแก้ไข

ลำดับ	รายละเอียด	วันที่

ชื่อแบบ : แบบขยายกราฟิก 5G–01–5G–03

เลขที่โครงการ :	2021-13
เขียนแบบ โดย :	iP
ตรวจสอบ โดย :	-
วันที่ :	03/03/2023
มาตราส่วน A3 :	1:10
แบบเลขที่ :	ID–Z5–601

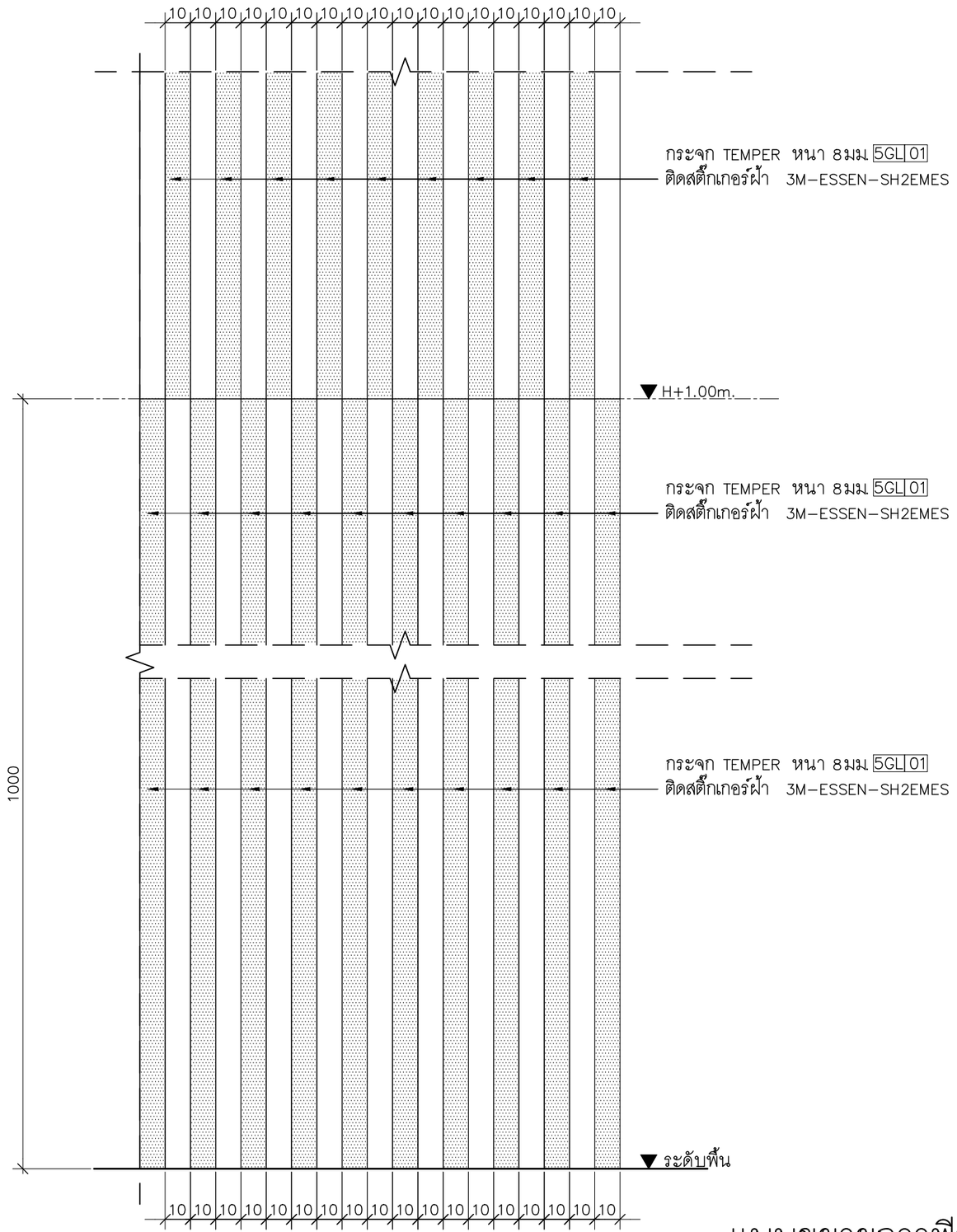

แบบขยายกราฟิก 5G-04 1:2

มหาวิทยาลัยสวนดุสิต

iP-ARCHTIST CO., LTD.
email: ip.archtist@gmail.com , visit us: www.facebook.com/ip-archtist
mobile: +66(0)865428006, +66(0)834428844

โครงการ :
ปรับปรุงอาคารหอสมุดกลาง แขวงดุสิต เขตดุสิต กรุงเทพมหานคร (ส่วนชั้น3 อาคารหอสมุด)

สถานที่ก่อสร้าง :
มหาวิทยาลัยสวนดุสิต แขวงดุสิต เขตดุสิต กรุงเทพมหานคร

เจ้าของโครงการ :
มหาวิทยาลัยสวนดุสิต

สถาปนิก :
นาย ณัฐภูมิ ประไพบูรณ์ ส-สถ.3221
น.ส. สมัญญา พิณสุวรรณ ภ-สถ.19471
-

มัณฑนากร :
น.ส. ดาริกา เด่นศิริอักษร ภ-สน.1877
-

วิศวกรโครงสร้าง :
-
-

วิศวกรไฟฟ้า :
-
-

วิศวกรเครื่องกล :
-
-

วิศวกรสิ่งแวดล้อม :
-

คณะกรรมการจัดทำแบบรูปรายการงานก่อสร้าง :
นาย ชาคริช รอดอำพัน ประธานกรรมการ
นาย ณัฐภูมิ ประไพบูรณ์ กรรมการ
นาย กิตติ พรมแสง กรรมการและเลขานุการ

การแก้ไข

ลำดับ	รายละเอียด	วันที่

ชื่อแบบ : แบบขยายกราฟิก 5G-04

เลขที่โครงการ :	2021-13
เขียนแบบ โดย :	iP
ตรวจสอบ โดย :	-
วันที่ :	03/03/2023
มาตราส่วน A3 :	1:2
แบบเลขที่ :	ID-Z5-602



เสาต้นที่ 1
Grid C–6

เสาต้นที่ 2
Grid C–7

เสาต้นที่ 3
Grid C–8

แบบขยายกราฟิก 5G–05 1:25

NOTE : ขนาด ART WORK ปรับ SCALEให้เป็นไปตามระยะที่ระบุ และตรวจสอบระยะหน้างานจริงก่อนดำเนินการสั่งผลิต

มหาวิทยาลัยสวนดุสิต

iP-ARCHTIST CO., LTD.
email: ip.archtist@gmail.com , visit us: www.facebook.com/ip-archtist
mobile: +66(0)865428006, +66(0)834428844

โครงการ :
ปรับปรุงอาคารหอสมุดกลาง แขวงดุสิต เขตดุสิต กรุงเทพมหานคร (ส่วนชั้น3 อาคารหอสมุด)

สถานที่ก่อสร้าง :
มหาวิทยาลัยสวนดุสิต แขวงดุสิต เขตดุสิต กรุงเทพมหานคร

เจ้าของโครงการ :
มหาวิทยาลัยสวนดุสิต

สถาปนิก :
นาย ณัฐภูมิ ประไพบูรณ์ ส-สถ.3221
น.ส. สมัญญา พิณสุวรรณ ภ-สถ.19471
-

มัณฑนากร :
น.ส. ดาริกา เด่นศิริอักษร ภ-สน.1877
-

วิศวกรโครงสร้าง :
-
-

วิศวกรไฟฟ้า :
-
-

วิศวกรเครื่องกล :
-
-

วิศวกรสิ่งแวดล้อม :
-

คณะกรรมการจัดทำแบบรูปรายการงานก่อสร้าง :
นาย ชาคริช รอดอำพัน ประธานกรรมการ
นาย ณัฐภูมิ ประไพบูรณ์ กรรมการ
นาย กิตติ์ พรมแสง กรรมการและเลขานุการ

การแก้ไข

ลำดับ	รายละเอียด	วันที่

ชื่อแบบ : แบบขยายกราฟิก 5G–05

เลขที่โครงการ :	2021-13
เขียนแบบ โดย :	iP
ตรวจสอบ โดย :	-
วันที่ :	03/03/2023
มาตราส่วน A3 :	1:25
แบบเลขที่ :	ID–Z5–603

สารบัญแบบระบบไฟฟ้า

หมายเลขแบบ	ชื่อแบบ	การแก้ไขล่าสุด	วันที่
EE-Z5-01	สารบัญแบบ		
EE-Z5-02	รายการดวงโคม		
EE-Z5-03	LOAD SCHEDULE		
EE-Z5-04	ผังระบบไฟฟ้าแสงสว่าง		
EE-Z5-05	ผังระบบเต้ารับไฟฟ้า		
EE-Z5-06	ผังระบบแจ้งเหตุเพลิงไหม้และป้ายทางออกฉุกเฉิน		
EE-Z5-07	ผังระบบสื่อสาร		
EE-Z5-08	ผังวงจรปิด		
EE-Z5-09	ผังระบบแจ้งเหตุเพลิงไหม้		
EE-Z5-10	รายละเอียดการติดตั้ง		

มหาวิทยาลัยสวนดุสิต

iP-ARCHTIST CO., LTD.
email: ip.archtist@gmail.com , visit us: www.facebook.com/ip-archtist
mobile: +66(0)865428006, +66(0)834428844

โครงการ :
ปรับปรุงอาคารหอสมุดกลาง แขวงดุสิต เขตดุสิต กรุงเทพมหานคร (ส่วนชั้น3 อาคารหอสมุด)

สถานที่ก่อสร้าง :
มหาวิทยาลัยสวนดุสิต แขวงดุสิต เขตดุสิต กรุงเทพมหานคร

เจ้าของโครงการ :
มหาวิทยาลัยสวนดุสิต

สถาปนิก :
นาย ณัฐภูมิ ประไพบูรณ์ ส-สถ.3221
น.ส. สมัญญา พิณสุวรรณ ภ-สถ.19471
-

มัณฑนากร :
น.ส. ดาริกา เด่นศิริอักษร ภ-สน.1877
-

วิศวกรโครงสร้าง :
-
-

วิศวกรไฟฟ้า :
-
-

วิศวกรเครื่องกล :
-
-

วิศวกรสิ่งแวดล้อม :
-

คณะกรรมการจัดทำแบบรูปรายการงานก่อสร้าง :
นาย ชาคริช รอดอำพัน ประธานกรรมการ
นาย ณัฐภูมิ ประไพบูรณ์ กรรมการ
นาย กิตติ พรมแสง กรรมการและเลขานุการ

การแก้ไข

ลำดับ	รายละเอียด	วันที่

ชื่อแบบ :
สารบัญแบบ

เลขที่โครงการ : 2021-13
เขียนแบบ โดย : iP
ตรวจสอบ โดย : -
วันที่ : 03/03/2023
มาตราส่วน A3 : NTS.
แบบเลขที่ :
EE-Z5-01

รายการดวงโคม			รายการดวงโคม		
L1		Surface fluorescent CONTINUE/ L&E#LINE S120/22W LED/2300lm/4000K/White L&E หรือเทียบเท่า			
L2	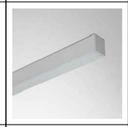	Surface fluorescent CONTINUE/ L&E#LINE S60/11W LED/1150lm/4000K/White L&E หรือเทียบเท่า			
L3		ชุดโคมลอยดาวน์ไลท์ #SAM97/White/XXMR16-XXHD(TB-60) หลอด LED #LED-MR16-550LM/840(6W)GU5.3/60D L&E หรือเทียบเท่า			
For Furniture built in		LED STRIP LIGHT รุ่น COB LINEAR FLEX,L&E#SLx81 12W/m-6500K-110D 24Vdc-5000mm L&E หรือเทียบเท่า			
		Switching Power Supply, MW#LRS-350-24Vdc L&E หรือเทียบเท่า			
L4		RECESSED DOWNLIGHT L&E#ERDL140B LED 20W 4000K WHITE L&E หรือเทียบเท่า			
L5		Recessed T-bar panel luminaire ชุดโคมพร้อมหลอดLED,L&E#RPEL600/S/UGR19-36LED (Panel Cool White 4000K 60x60 cm. lumen >= 4000LM 36W LED) L&E หรือเทียบเท่า			

มหาวิทยาลัยสวนดุสิต

iP-ARCHTIST CO., LTD.
email: ip.archtist@gmail.com , visit us: www.facebook.com/ip-archtist
mobile: +66(0)865428006, +66(0)834428844

โครงการ :
ปรับปรุงอาคารหอสมุดกลาง แขวงดุสิต เขตดุสิต กรุงเทพมหานคร (ส่วนชั้น3 อาคารหอสมุด)

สถานที่ก่อสร้าง :
มหาวิทยาลัยสวนดุสิต แขวงดุสิต เขตดุสิต กรุงเทพมหานคร

เจ้าของโครงการ :
มหาวิทยาลัยสวนดุสิต

สถาปนิก :
นาย ณัฐภูมิ ประไพบูรณ์ ส-สถ.3221
น.ส. สมัญญา พิณสุวรรณ ภ-สถ.19471
-

มัณฑนากร :
น.ส. ดาริกา เด่นศิริอักษร ภ-สน.1877
-

วิศวกรโครงสร้าง :
-
-

วิศวกรไฟฟ้า :
-
-

วิศวกรเครื่องกล :
-
-

วิศวกรสิ่งแวดล้อม :
-

คณะกรรมการจัดทำแบบรูปรายการงานก่อสร้าง :
นาย ชาคริช รอดอำพัน ประธานกรรมการ
นาย ณัฐภูมิ ประไพบูรณ์ กรรมการ
นาย กิตติ พรมแสง กรรมการและเลขานุการ

การแก้ไข

ลำดับ	รายละเอียด	วันที่

ชื่อแบบ :
รายการดวงโคม

เลขที่โครงการ :	2021-13
เขียนแบบ โดย :	iP
ตรวจสอบ โดย :	-
วันที่ :	03/03/2023
มาตราส่วน A3 :	NTS.
แบบเลขที่ :	EE-Z5-02

PANEL BOARD SCHEDULE

PANEL NO. LP3

SURFACE MTD., HINGE DOOR — 380V.3PH.4W+G,50HZ.

MAIN : CB. — CAPACITY 30 CKT.

CKT.	DESCRIPTION	CONNECTED LOAD (VA.)			CB.				CONDUCTORS		RACEWAY	
NO.		A	B	C	P	AT	IC	TYPE	SIZE (SQ.MM.)	TYPE	SIZE (MM.)	TYPE
1	LIGHTING	760			1	16	5	MCB	2-2.5	IEC 01	1/2"	EMT.
3	LIGHTING		410		1	16	5	MCB	2-2.5	IEC 01	1/2"	EMT.
5	LIGHTING			770	1	16	5	MCB	2-2.5	IEC 01	1/2"	EMT.
7	LIGHTING	990			1	16	5	MCB	2-2.5	IEC 01	1/2"	EMT.
9	LIGHTING		420		1	16	5	MCB	2-2.5	IEC 01	1/2"	EMT.
11	EMERGENCY			130	1	16	5	MCB	2-2.5/2.5G	IEC 01	1/2"	EMT.
13	EXIT LIGHT	50			1	16	5	MCB	2-2.5/2.5G	IEC 01	1/2"	EMT.
15	HUB		500		1	16	5	MCB	2-2.5/2.5G	IEC 01	1/2"	EMT.
17	SPARE			500	1	16	5	MCB				
19	SPARE	500			1	16	5	MCB				
21	SPARE		500		1	16	5	MCB				
23	SPARE			500	1	16	5	MCB				
25	SPACE											
27	SPACE											
29	SPACE											
31												
33												
35												
37												
39												
41												
43												
45												
47												
2	RECEPTACLE	1,400			1	20	5	MCB	2-4/2.5G	IEC 01	1/2"	EMT.
4	RECEPTACLE		1,000		1	20	5	MCB	2-4/2.5G	IEC 01	1/2"	EMT.
6	RECEPTACLE			1,400	1	20	5	MCB	2-4/2.5G	IEC 01	1/2"	EMT.
8	RECEPTACLE	1,400			1	20	5	MCB	2-4/2.5G	IEC 01	1/2"	EMT.
10	RECEPTACLE		1,600		1	20	5	MCB	2-4/2.5G	IEC 01	1/2"	EMT.
12	ป้ายไฟ			500	1	20	5	MCB	2-4/2.5G	IEC 01	1/2"	EMT.
14	ป้ายไฟ	500			1	20	5	MCB	2-4/2.5G	IEC 01	1/2"	EMT.
16	ป้ายไฟ		500		1	20	5	MCB	2-4/2.5G	IEC 01	1/2"	EMT.
18	ป้ายไฟ			500	1	20	5	MCB	2-4/2.5G	IEC 02	1/2"	EMT.
20	SPACE											
22	SPACE											
24	SPACE											
26	SPACE											
28	SPACE											
30	SPACE											
32												
34												
36												
38												
40												
42												
44												
46												
48												
	TOTAL LOAD 14.83 KVA.	5,600	4,930	4,300								
	DEMAN LOAD 80% 11.86 KVA.		14,830		3	50	18	MCCB	4-16/6G IEC 01. (ของเดิม)			

LOAD SCHEDULE NTS.

มหาวิทยาลัยสวนดุสิต

iP-ARCHTIST CO., LTD.
email: ip.archtist@gmail.com , visit us: www.facebook.com/ip-archtist
mobile: +66(0)865428006, +66(0)834428844

โครงการ :
ปรับปรุงอาคารหอสมุดกลาง แขวงดุสิต เขตดุสิต กรุงเทพมหานคร (ส่วนชั้น3 อาคารหอสมุด)

สถานที่ก่อสร้าง :
มหาวิทยาลัยสวนดุสิต แขวงดุสิต เขตดุสิต กรุงเทพมหานคร

เจ้าของโครงการ :
มหาวิทยาลัยสวนดุสิต

สถาปนิก :
นาย ณัฐภูมิ ประไพบูรณ์ ส-สถ.3221
น.ส. สมัญญา พิณสุวรรณ ภ-สถ.19471
-

มัณฑนากร :
น.ส. ดาริกา เด่นศิริอักษร ภ-สน.1877
-

วิศวกรโครงสร้าง :
-
-

วิศวกรไฟฟ้า :
-
-

วิศวกรเครื่องกล :
-
-

วิศวกรสิ่งแวดล้อม :
-

คณะกรรมการจัดทำแบบรูปรายการงานก่อสร้าง :
นาย ชาคริช รอดอำพัน ประธานกรรมการ
นาย ณัฐภูมิ ประไพบูรณ์ กรรมการ
นาย กิตติ พรมแสง กรรมการและเลขานุการ

การแก้ไข

ลำดับ	รายละเอียด	วันที่

ชื่อแบบ :
LOAD SCHEDULE

เลขที่โครงการ :	2021-13
เขียนแบบ โดย :	iP
ตรวจสอบ โดย :	-
วันที่ :	03/03/2023
มาตราส่วน A3 :	NTS.
แบบเลขที่ :	EE–Z5–03

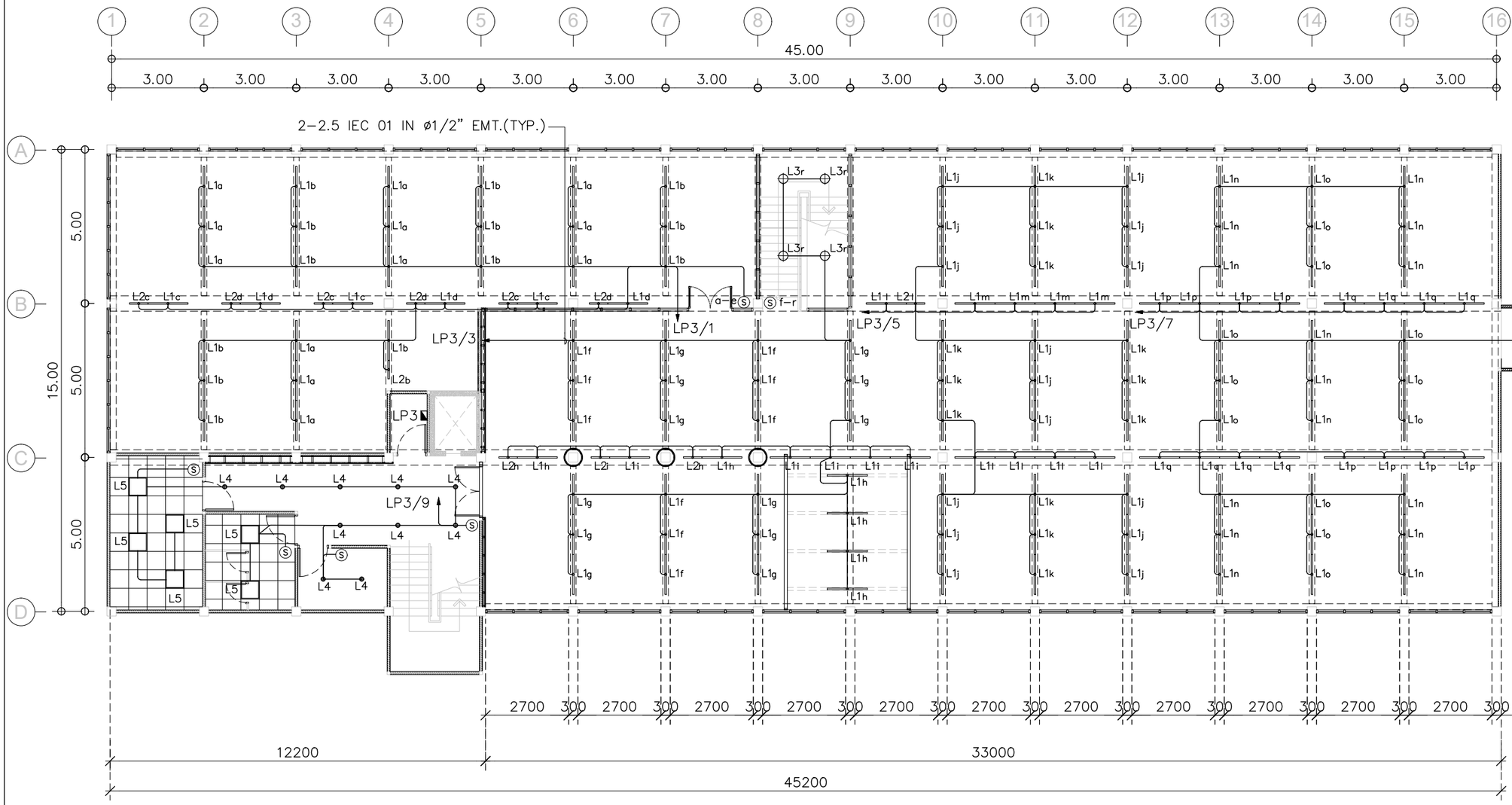

Switch

ผังระบบไฟฟ้าแสงสว่าง 1:150

มหาวิทยาลัยสวนดุสิต

iP-ARCHTIST CO., LTD.
email: ip.archtist@gmail.com , visit us: www.facebook.com/ip-archtist
mobile: +66(0)865428006, +66(0)834428844

โครงการ :
ปรับปรุงอาคารหอสมุดกลาง แขวงดุสิต เขตดุสิต กรุงเทพมหานคร (ส่วนชั้น3 อาคารหอสมุด)

สถานที่ก่อสร้าง :
มหาวิทยาลัยสวนดุสิต แขวงดุสิต เขตดุสิต กรุงเทพมหานคร

เจ้าของโครงการ :
มหาวิทยาลัยสวนดุสิต

สถาปนิก :
นาย ณัฐภูมิ ประไพบูรณ์ ส-สถ.3221
น.ส. สมัญญา พินสุวรรณ ภ-สถ.19471

มัณฑนากร :
น.ส. ดาริกา เด่นศิริอักษร ภ-สน.1877
-

วิศวกรโครงสร้าง :
-
-

วิศวกรไฟฟ้า :
-
-

วิศวกรเครื่องกล :
-
-

วิศวกรสิ่งแวดล้อม :
-

คณะกรรมการจัดทำแบบรูปรายการงานก่อสร้าง :
นาย ชาคริช รอดอำพัน ประธานกรรมการ
นาย ณัฐภูมิ ประไพบูรณ์ กรรมการ
นาย กิตติ พรมแสง กรรมการและเลขานุการ

การแก้ไข

ลำดับ	รายละเอียด	วันที่

ชื่อแบบ : ผังไฟฟ้าอาคาร

เลขที่โครงการ :	2021-13
เขียนแบบ โดย :	iP
ตรวจสอบ โดย :	-
วันที่ :	03/03/2023
มาตราส่วน A3 :	1:150
แบบเลขที่ :	EE–Z5–04

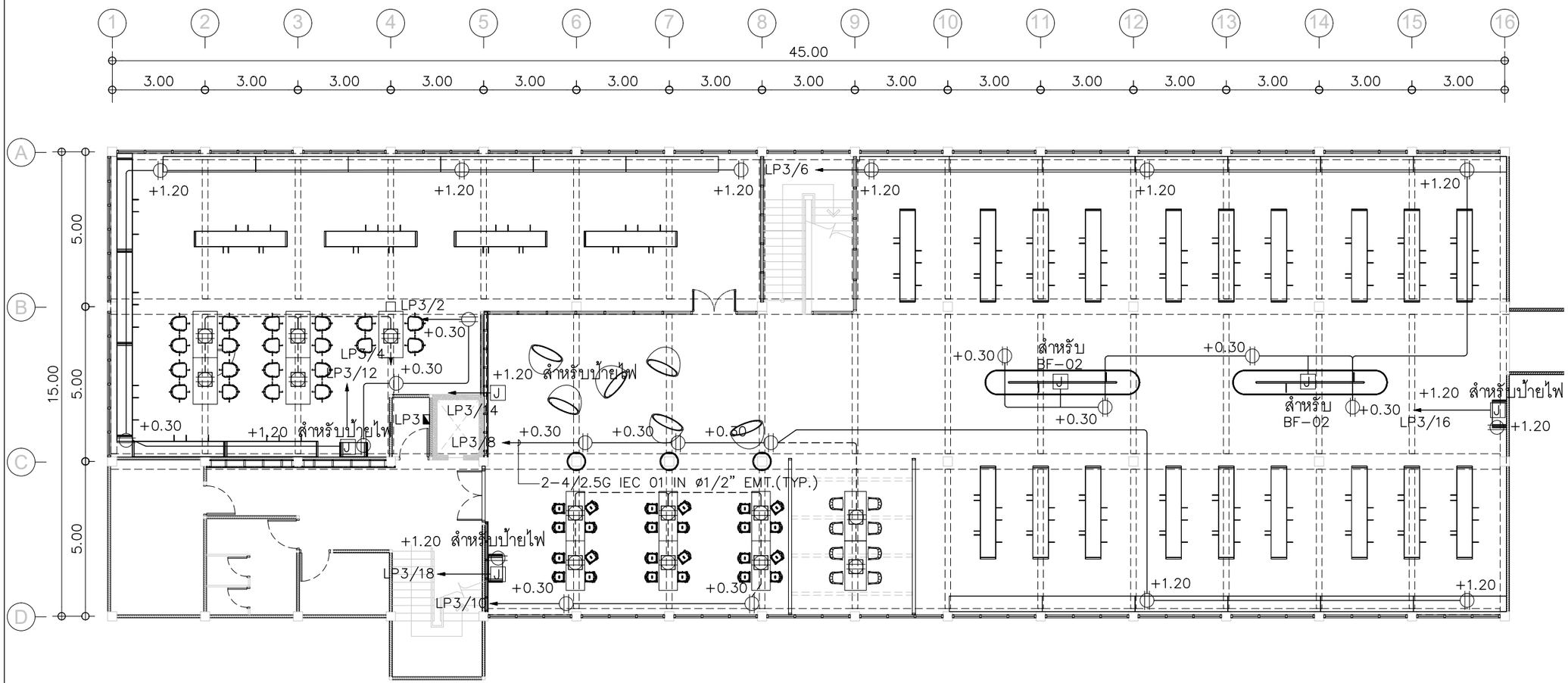

Duplex Receptacle w/Ground

Duplex Receptacle w/Ground (ชนิดม่านนิรภัย ติดตั้งบนเฟอร์นิเจอร์)

ผังระบบเต้ารับไฟฟ้า 1:150

มหาวิทยาลัยสวนดุสิต

iP-ARCHTIST CO., LTD.
email: ip.archtist@gmail.com , visit us: www.facebook.com/ip-archtist
mobile: +66(0)865428006, +66(0)834428844

โครงการ :
ปรับปรุงอาคารหอสมุดกลาง แขวงดุสิต เขตดุสิต กรุงเทพมหานคร (ส่วนชั้น3 อาคารหอสมุด)

สถานที่ก่อสร้าง :
มหาวิทยาลัยสวนดุสิต แขวงดุสิต เขตดุสิต กรุงเทพมหานคร

เจ้าของโครงการ :
มหาวิทยาลัยสวนดุสิต

สถาปนิก :
นาย ณัฐภูมิ ประไพบูรณ์ ส-สถ.3221
น.ส. สมัญญา พิณสุวรรณ ภ-สถ.19471
-

มัณฑนากร :
น.ส. ดาริกา เด่นศิริอักษร ภ-สน.1877
-

วิศวกรโครงสร้าง :
-
-

วิศวกรไฟฟ้า :
-
-

วิศวกรเครื่องกล :
-
-

วิศวกรสิ่งแวดล้อม :
-

คณะกรรมการจัดทำแบบรูปรายการงานก่อสร้าง :
นาย ชาคริช รอดอำพัน ประธานกรรมการ
นาย ณัฐภูมิ ประไพบูรณ์ กรรมการ
นาย กิตติ พรมแสง กรรมการและเลขานุการ

การแก้ไข

ลำดับ	รายละเอียด	วันที่

ชื่อแบบ : ผังระบบเต้ารับไฟฟ้า

เลขที่โครงการ :	2021-13
เขียนแบบ โดย :	iP
ตรวจสอบ โดย :	-
วันที่ :	03/03/2023
มาตราส่วน A3 :	1:150
แบบเลขที่ :	EE-Z5-05

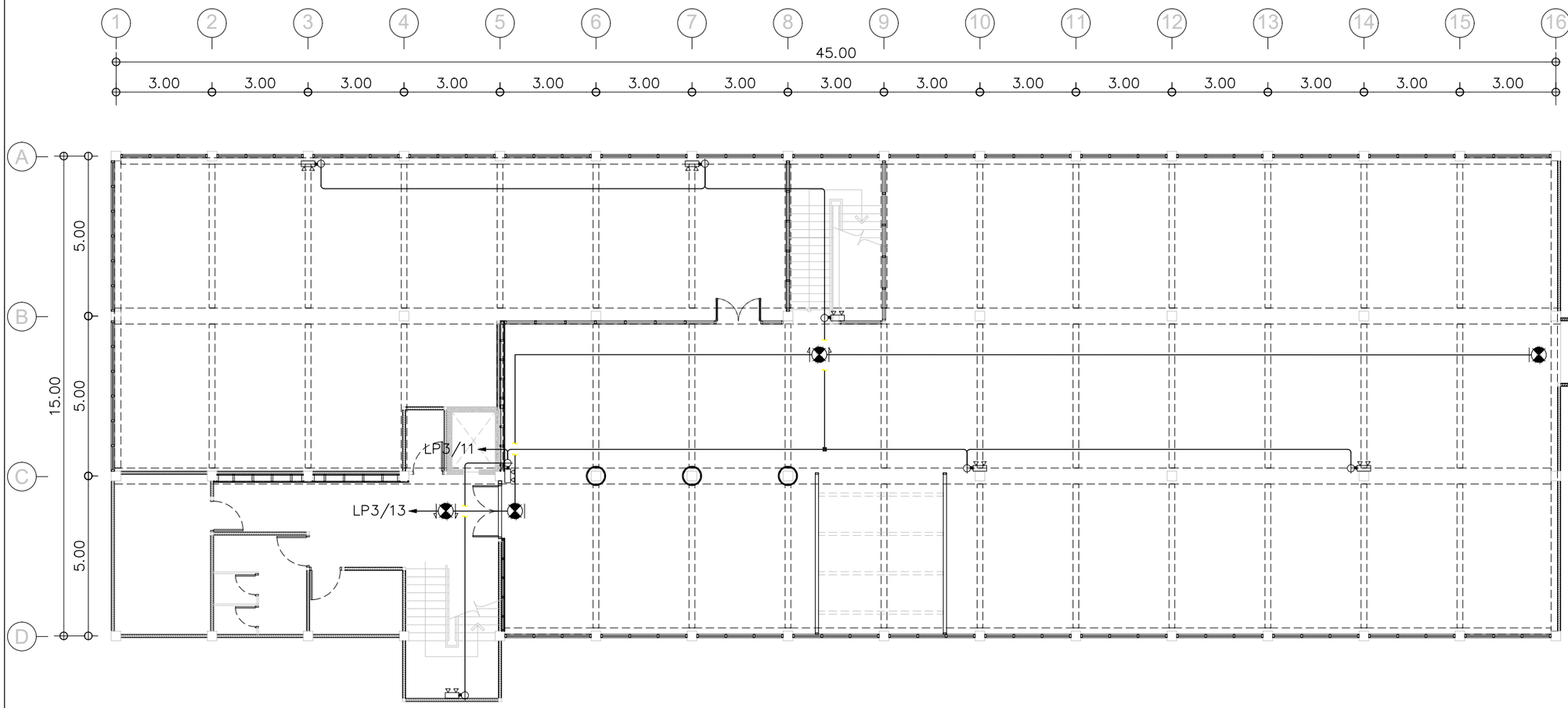

EMERGENCY LIGHT, 2x9W LED WITH 2HR BATTERY

EXIT LIGHT (1 SIDE)

EXIT LIGHT (2 SIDE)

ผังระบบแสงสว่างและป้ายทางออกฉุกเฉิน 1:150

มหาวิทยาลัยสวนดุสิต

iP-ARCHTIST CO., LTD.
email: ip.archtist@gmail.com , visit us: www.facebook.com/ip-archtist
mobile: +66(0)865428006, +66(0)834428844

โครงการ :
ปรับปรุงอาคารหอสมุดกลาง แขวงดุสิต เขตดุสิต กรุงเทพมหานคร (ส่วนชั้น3 อาคารหอสมุด)

สถานที่ก่อสร้าง :
มหาวิทยาลัยสวนดุสิต แขวงดุสิต เขตดุสิต กรุงเทพมหานคร

เจ้าของโครงการ :
มหาวิทยาลัยสวนดุสิต

สถาปนิก :
นาย ณัฐภูมิ ประไพบูรณ์ ส-สถ.3221
น.ส. สมัญญา พิณสุวรรณ ภ-สถ.19471
-

มัณฑนากร :
น.ส. ดาริกา เด่นศิริอักษร ภ-สน.1877
-

วิศวกรโครงสร้าง :
-
-

วิศวกรไฟฟ้า :
-
-

วิศวกรเครื่องกล :
-
-

วิศวกรสิ่งแวดล้อม :
-

คณะกรรมการจัดทำแบบรูปรายการงานก่อสร้าง :
นาย ชาคริช รอดอำพัน ประธานกรรมการ
นาย ณัฐภูมิ ประไพบูรณ์ กรรมการ
นาย กิตติ พรมแสง กรรมการและเลขานุการ

การแก้ไข

ลำดับ	รายละเอียด	วันที่

ชื่อแบบ : ผังระบบแสงสว่างและป้ายทางออกฉุกเฉิน

เลขที่โครงการ :	2021-13
เขียนแบบ โดย :	iP
ตรวจสอบ โดย :	-
วันที่ :	03/03/2023
มาตราส่วน A3 :	1:150
แบบเลขที่ :	EE-Z4-06

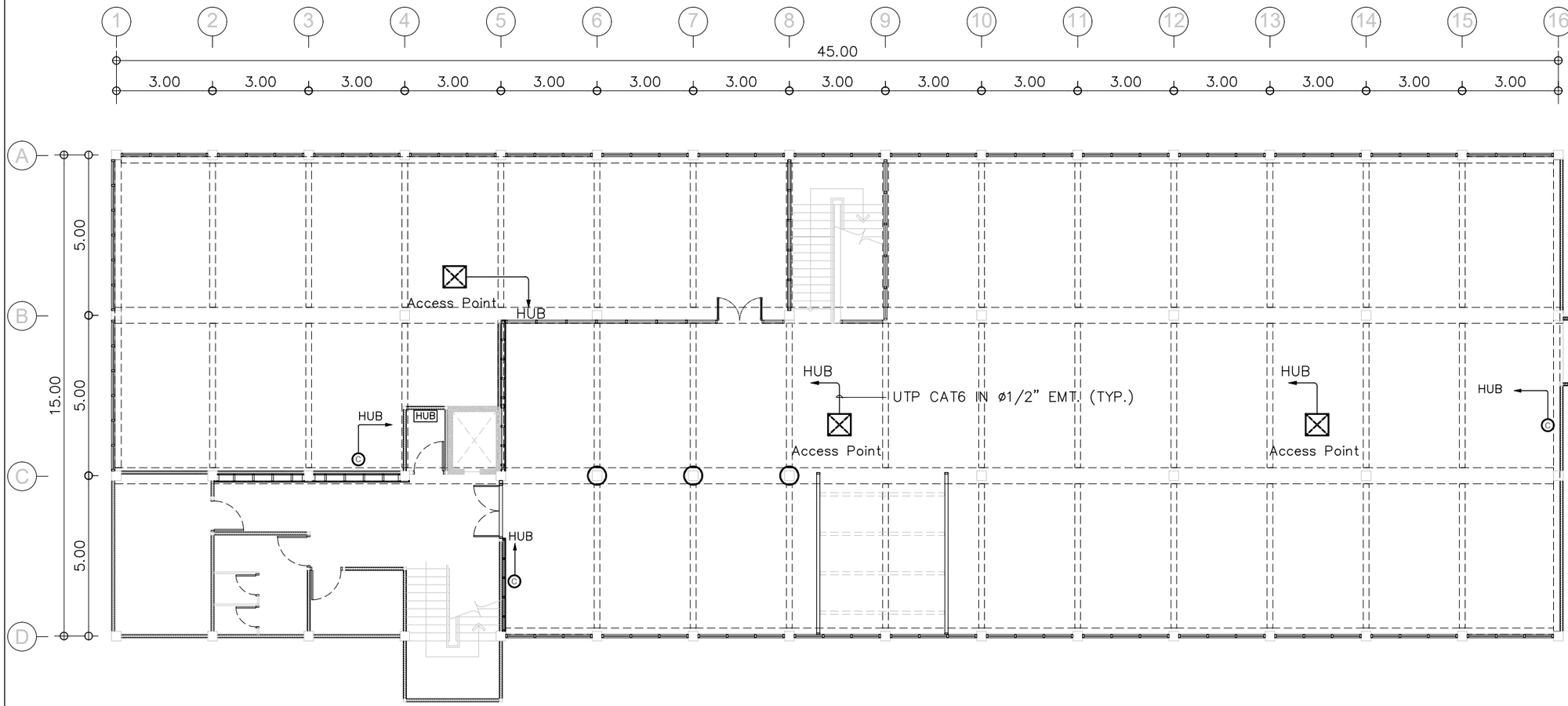

Outlet Lan (CAT6)

Access Point (By Owner)

HUB Rack and Switch (By Owner)

ผังระบบสื่อสาร 1:150

มหาวิทยาลัยสวนดุสิต

iP-ARCHTIST CO., LTD.
email: ip.archtist@gmail.com , visit us: www.facebook.com/ip-archtist
mobile: +66(0)865428006, +66(0)834428844

โครงการ :
ปรับปรุงอาคารหอสมุดกลาง แขวงดุสิต เขตดุสิต กรุงเทพมหานคร (ส่วนชั้น3 อาคารหอสมุด)

สถานที่ก่อสร้าง :
มหาวิทยาลัยสวนดุสิต แขวงดุสิต เขตดุสิต กรุงเทพมหานคร

เจ้าของโครงการ :
มหาวิทยาลัยสวนดุสิต

สถาปนิก :
นาย ณัฐภูมิ ประไพบูรณ์ ส-สถ.3221
น.ส. สมัญญา พิณสุวรรณ ภ-สถ.19471
-

มัณฑนากร :
น.ส. ดาริกา เด่นศิริอักษร ภ-สน.1877
-

วิศวกรโครงสร้าง :
-
-

วิศวกรไฟฟ้า :
-
-

วิศวกรเครื่องกล :
-
-

วิศวกรสิ่งแวดล้อม :
-

คณะกรรมการจัดทำแบบรูปรายการงานก่อสร้าง :
นาย ชาคริช รอดอำพัน ประธานกรรมการ
นาย ณัฐภูมิ ประไพบูรณ์ กรรมการ
นาย กิตติ พรมแสง กรรมการและเลขานุการ

การแก้ไข

ลำดับ	รายละเอียด	วันที่

ชื่อแบบ :
ผังระบบสื่อสาร

เลขที่โครงการ :	2021-13
เขียนแบบ โดย :	iP
ตรวจสอบ โดย :	-
วันที่ :	03/03/2023
มาตราส่วน A3 :	1:150
แบบเลขที่ :	EE-Z5-07

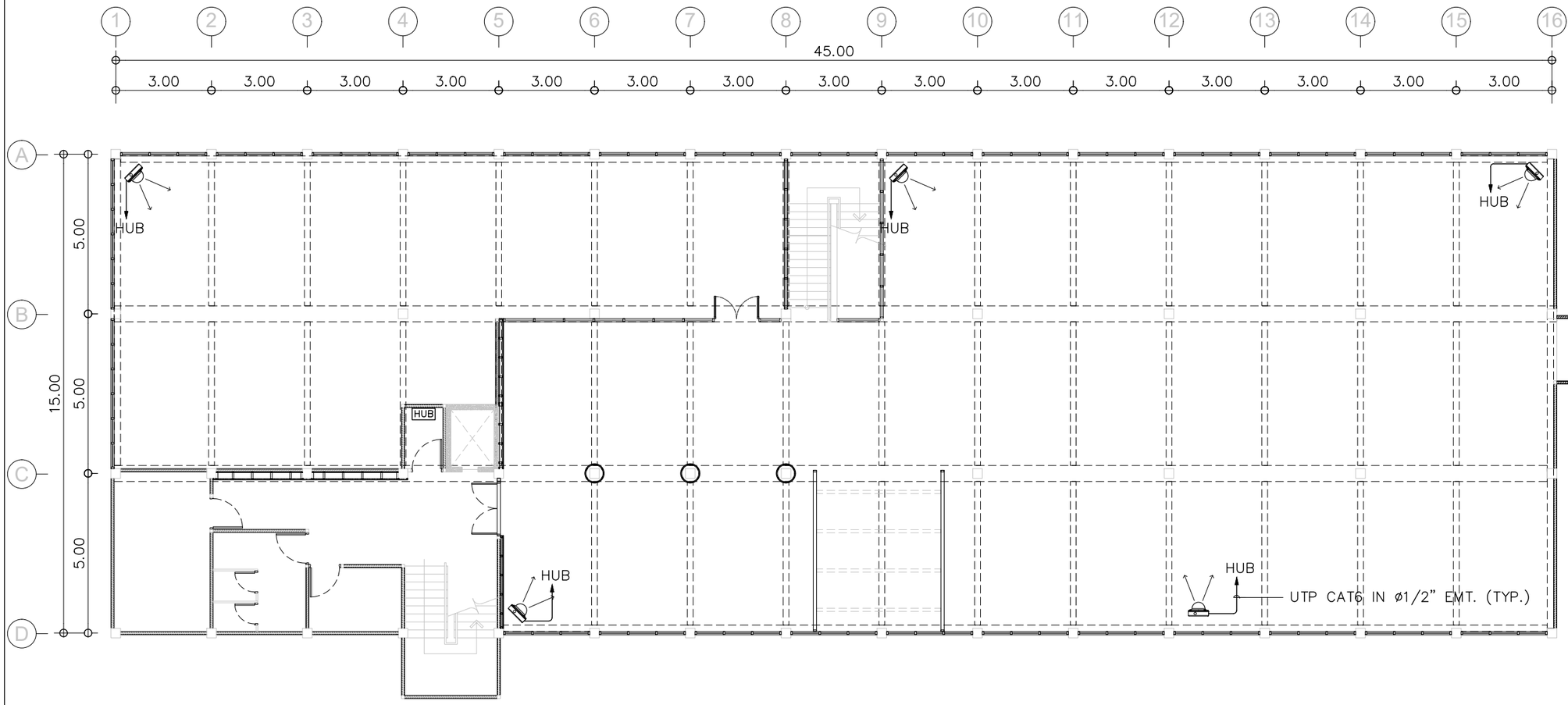

IP Camera (By Owner)

HUB Rack and Switch (By Owner)

ผังกล้องวงจรปิด 1:150

มหาวิทยาลัยสวนดุสิต

iP-ARCHTIST CO., LTD.
email: ip.archtist@gmail.com , visit us: www.facebook.com/ip-archtist
mobile: +66(0)865428006, +66(0)834428844

โครงการ :
ปรับปรุงอาคารหอสมุดกลาง แขวงดุสิต เขตดุสิต กรุงเทพมหานคร (ส่วนชั้น3 อาคารหอสมุด)

สถานที่ก่อสร้าง :
มหาวิทยาลัยสวนดุสิต แขวงดุสิต เขตดุสิต กรุงเทพมหานคร

เจ้าของโครงการ :
มหาวิทยาลัยสวนดุสิต

สถาปนิก :
นาย ณัฐภูมิ ประไพบูรณ์ ส-สถ.3221
น.ส. สมัญญา พิณสุวรรณ ภ-สถ.19471
-

มัณฑนากร :
น.ส. ดาริกา เด่นศิริอักษร ภ-สน.1877
-

วิศวกรโครงสร้าง :
-
-

วิศวกรไฟฟ้า :
-
-

วิศวกรเครื่องกล :
-
-

วิศวกรสิ่งแวดล้อม :
-

คณะกรรมการจัดทำแบบรูปรายการงานก่อสร้าง :
นาย ชาคริช รอดอำพัน ประธานกรรมการ
นาย ณัฐภูมิ ประไพบูรณ์ กรรมการ
นาย กิตติ พรมแสง กรรมการและเลขานุการ

การแก้ไข

ลำดับ	รายละเอียด	วันที่

ชื่อแบบ : ผังกล้องวงจรปิด

เลขที่โครงการ :	2021-13
เขียนแบบ โดย :	iP
ตรวจสอบ โดย :	-
วันที่ :	03/03/2023
มาตราส่วน A3 :	1:150
แบบเลขที่ :	EE-Z5-08

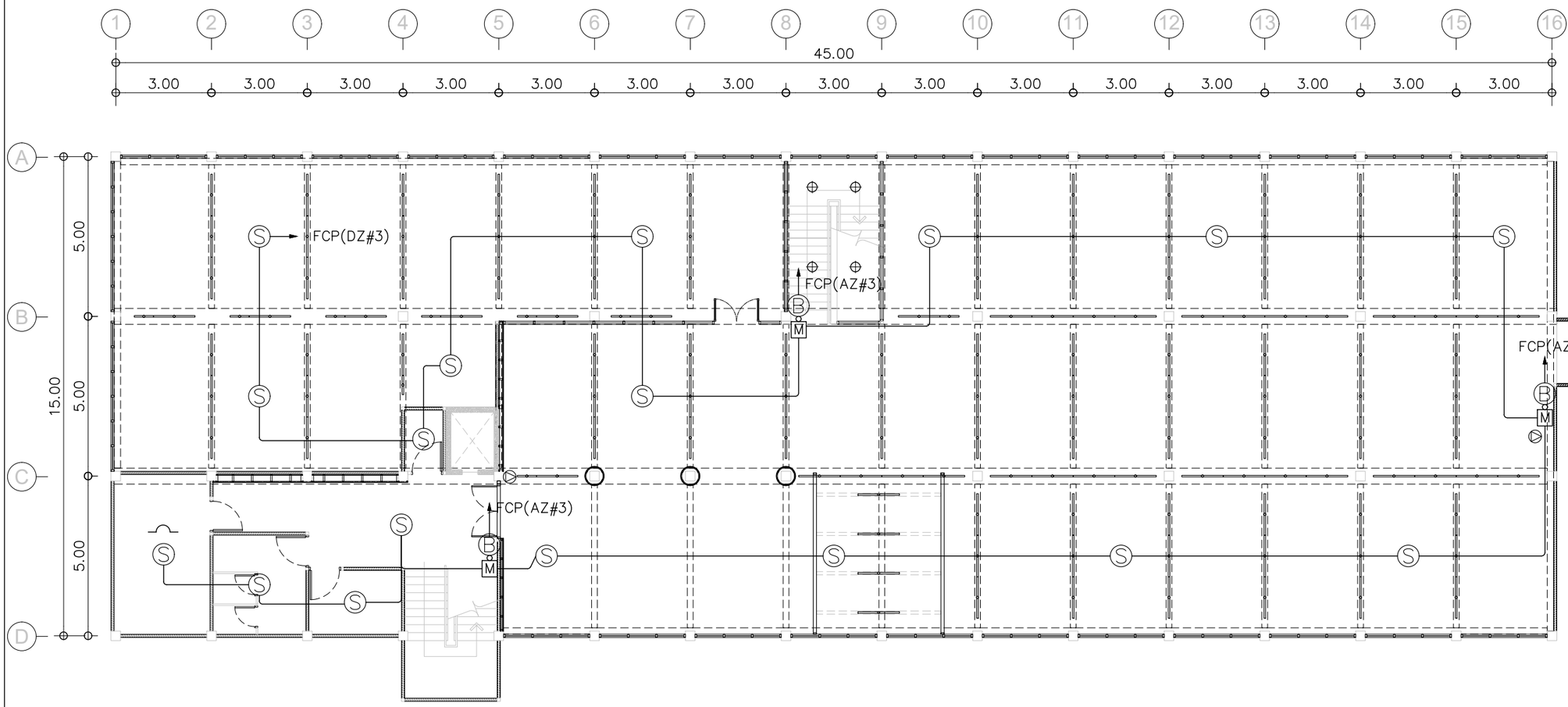

ถังดับเพลิง LOW PRESSURE WATER MIST
ขนาด 15 LBS. พร้อมตู้

M MANUAL STATION

B ALARM BELL

S SMOKE DETECTOR

END OF LINE

DZ = 2–1.5 IEC 01 IN ø1/2" EMT.

AZ = 2–2.5 FRC IN ø3/4" IMC.

ผังระบบแจ้งเหตุเพลิงไหม้ 1:150

มหาวิทยาลัยสวนดุสิต

iP-ARCHTIST CO., LTD.
email: ip.archtist@gmail.com , visit us: www.facebook.com/ip-archtist
mobile: +66(0)865428006, +66(0)834428844

โครงการ :
ปรับปรุงอาคารหอสมุดกลาง แขวงดุสิต เขตดุสิต กรุงเทพมหานคร (ส่วนชั้น3 อาคารหอสมุด)

สถานที่ก่อสร้าง :
มหาวิทยาลัยสวนดุสิต แขวงดุสิต เขตดุสิต กรุงเทพมหานคร

เจ้าของโครงการ :
มหาวิทยาลัยสวนดุสิต

สถาปนิก :
นาย ณัฐภูมิ ประไพบูรณ์ ส-สถ.3221
น.ส. สมัญญา พิณสุวรรณ ภ-สถ.19471

มัณฑนากร :
น.ส. ดาริกา เด่นศิริอักษร ภ-สน.1877
-

วิศวกรโครงสร้าง :
-
-

วิศวกรไฟฟ้า :
-
-

วิศวกรเครื่องกล :
-
-

วิศวกรสิ่งแวดล้อม :
-

คณะกรรมการจัดทำแบบรูปรายการงานก่อสร้าง :
นาย ชาคริช รอดอำพัน ประธานกรรมการ
นาย ณัฐภูมิ ประไพบูรณ์ กรรมการ
นาย กิตติ พรมแสง กรรมการและเลขานุการ

การแก้ไข

ลำดับ	รายละเอียด	วันที่

ชื่อแบบ : ผังระบบแจ้งเหตุเพลิงไหม้

เลขที่โครงการ :	2021-13
เขียนแบบ โดย :	iP
ตรวจสอบ โดย :	-
วันที่ :	03/03/2023
มาตราส่วน A3 :	1:150
แบบเลขที่ :	EE–Z5–09

DETAIL–STANDARD SET OUT (EXCEPT SPECIFIED OTHERWISE ON THE LAYOUT)

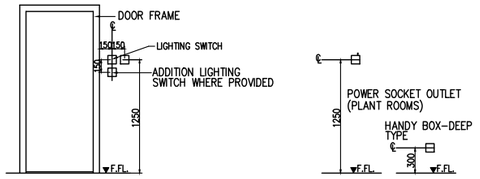

RECESSED MOUNTED FLUORESCENT LUMINAIRE

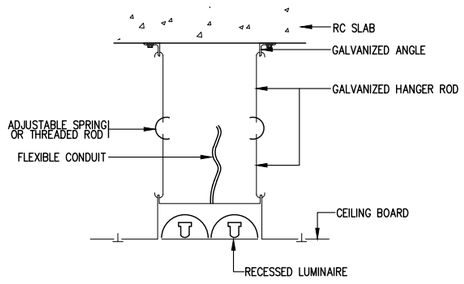

RECESSED MOUNTED DOWNLIGHT

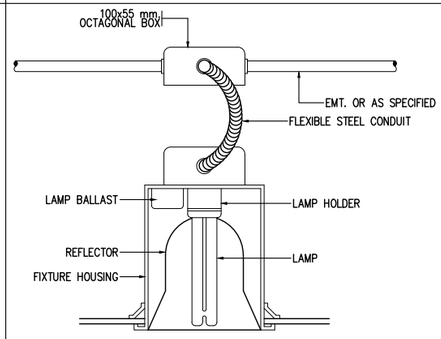

DETECTOR DETAIL

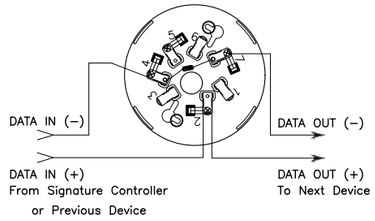

DETAIL–EMERGENCY AND OUTLET AT STAIR

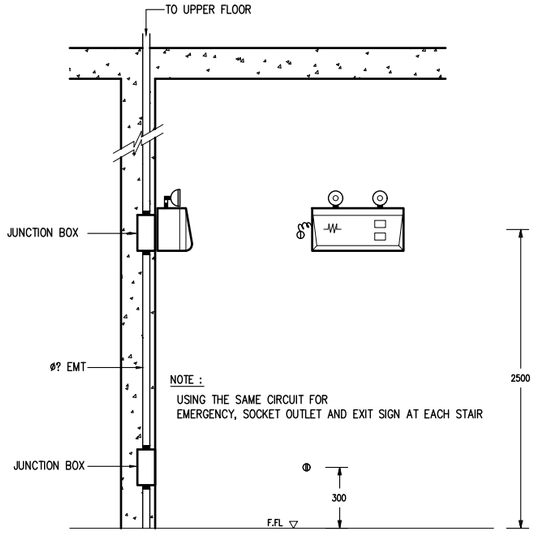

DETAIL–FLUSH MOUNTED DETECTOR DETAIL

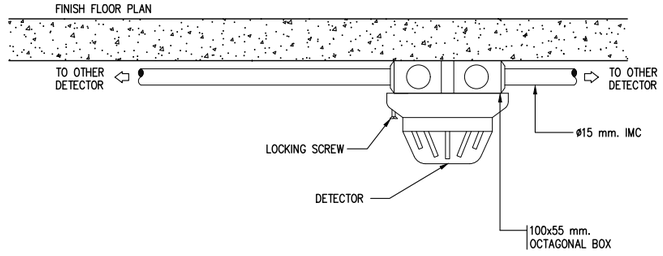

DETAIL–FLUSH MOUNTED DETECTOR DETAIL

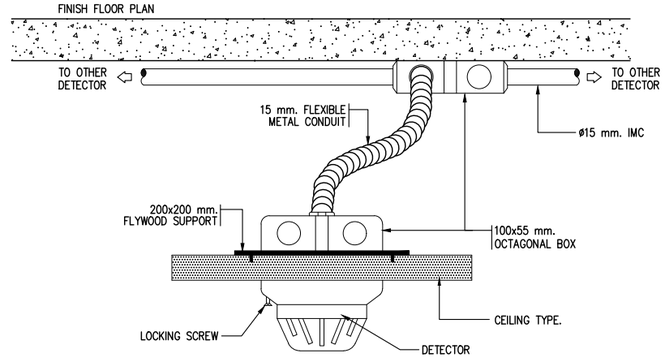

SUSPENSION MOUNTED FLUORESCENT LUMINAIRE

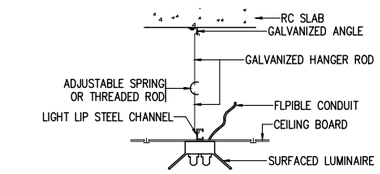

SURFACE MOUNTED FLUORESCENT LUMINAIRE

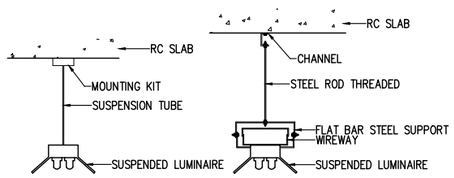

HORIZONTAL WIREWAY SUPPORT DETAIL

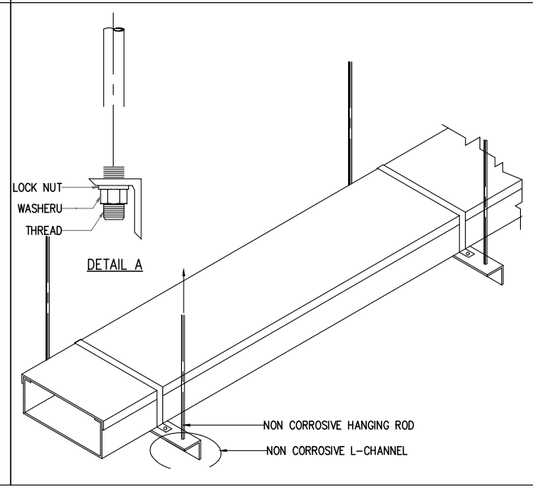

CONDUIT INSTALLATION DETAIL

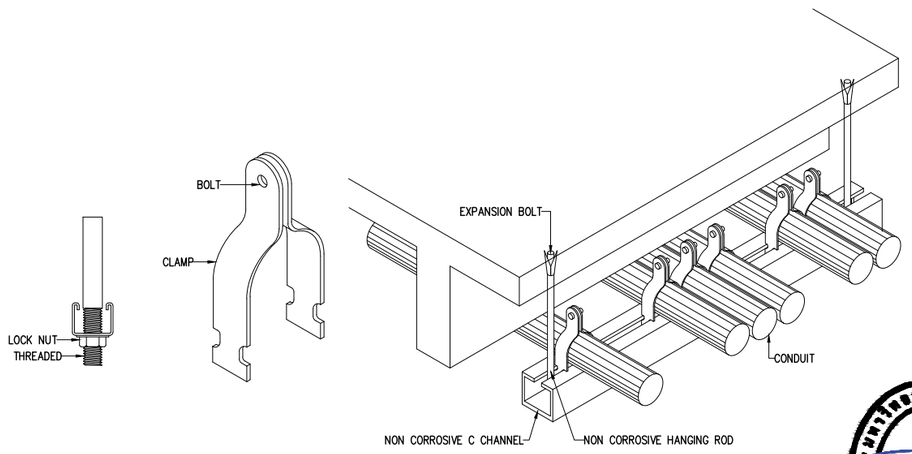

มหาวิทยาลัยสวนดุสิต

iP-ARCHTIST CO., LTD.
email: ip.archtist@gmail.com , visit us: www.facebook.com/ip-archtist
mobile: +66(0)865428006, +66(0)834428844

โครงการ :
ปรับปรุงอาคารหอสมุดกลาง แขวงดุสิต เขตดุสิต กรุงเทพมหานคร (ส่วนชั้น3 อาคารหอสมุด)

สถานที่ก่อสร้าง :
มหาวิทยาลัยสวนดุสิต แขวงดุสิต เขตดุสิต กรุงเทพมหานคร

เจ้าของโครงการ :
มหาวิทยาลัยสวนดุสิต

สถาปนิก :
นาย ณัฐภูมิ ประไพบูรณ์ ส-สถ.3221
น.ส. สมัญญา พินสุวรรณ ภ-สถ.19471
-

มัณฑนากร :
น.ส. ดาริกา เด่นศิริอักษร ภ-สน.1877
-

วิศวกรโครงสร้าง :
-
-

วิศวกรไฟฟ้า :
-
-

วิศวกรเครื่องกล :
-
-

วิศวกรสิ่งแวดล้อม :
-

คณะกรรมการจัดทำแบบรูปรายการงานก่อสร้าง :
นาย ชาคริช รอดอำพัน ประธานกรรมการ
นาย ณัฐภูมิ ประไพบูรณ์ กรรมการ
นาย กิตติ พรมแสง กรรมการและเลขานุการ

การแก้ไข

ลำดับ	รายละเอียด	วันที่

ชื่อแบบ :
รายละเอียดการติดตั้ง

เลขที่โครงการ :	2021-13
เขียนแบบ โดย :	iP
ตรวจสอบ โดย :	-
วันที่ :	03/03/2023
มาตราส่วน A3 :	NTS.
แบบเลขที่ :	EE–Z5–10

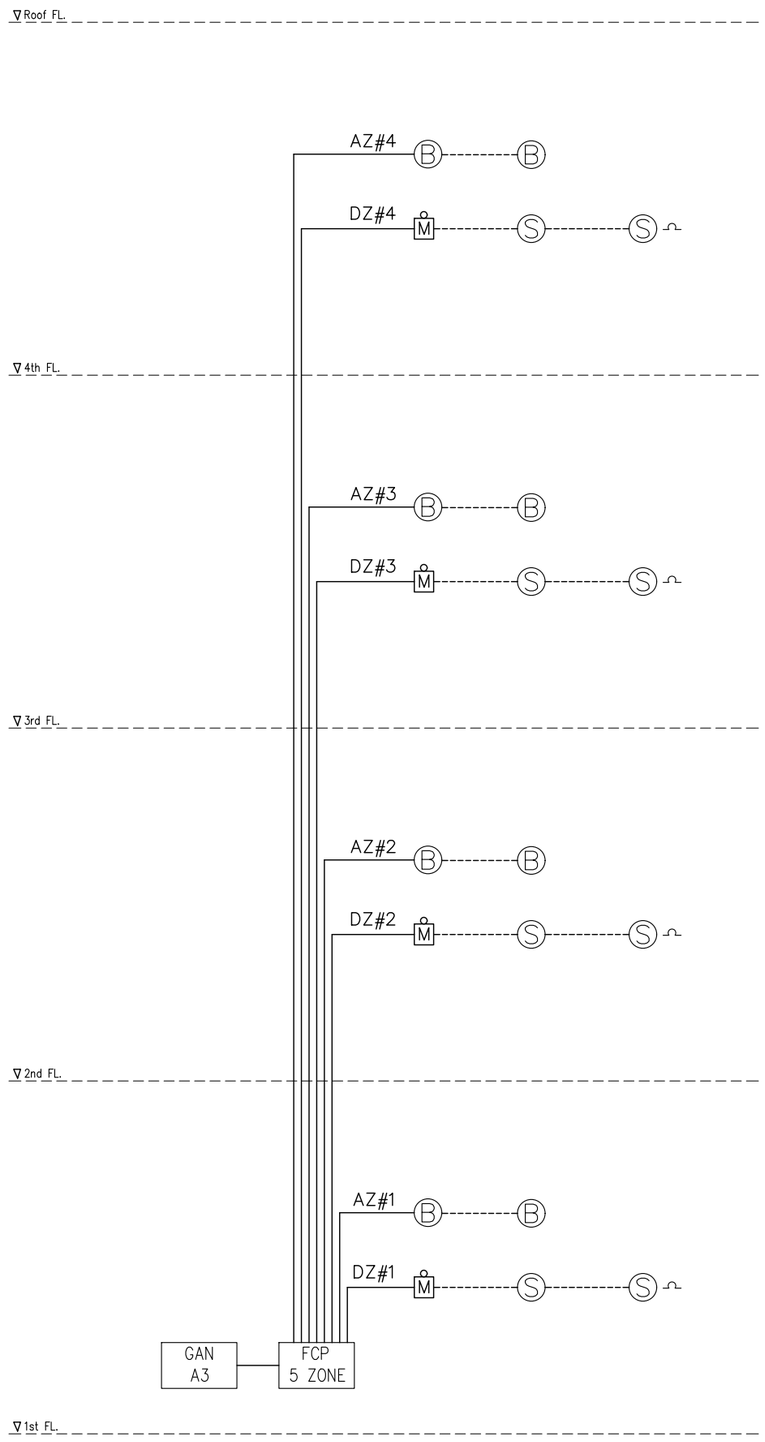

M MANUAL STATION

B ALARM BELL

S SMOKE DETECTOR

END OF LINE

FCP FIRE ALARM CONTROL PANEL

GAN GRAPHIC ANNUNCIATOR

FIRE ALARM SYSTEM RISER DIAGRAM NTS.

มหาวิทยาลัยสวนดุสิต

iP-ARCHTIST CO., LTD.
email: ip.archtist@gmail.com , visit us: www.facebook.com/ip-archtist
mobile: +66(0)865428006, +66(0)834428844

โครงการ :
ปรับปรุงอาคารหอสมุดกลาง แขวงดุสิต เขตดุสิต กรุงเทพมหานคร (ส่วนชั้น1 อาคารหอสมุด)

สถานที่ก่อสร้าง :
มหาวิทยาลัยสวนดุสิต แขวงดุสิต เขตดุสิต กรุงเทพมหานคร

เจ้าของโครงการ :
มหาวิทยาลัยสวนดุสิต

สถาปนิก :
นาย ณัฐภูมิ ประไพบูรณ์ ส-สถ.3221
น.ส. สมัญญา พิณสุวรรณ ภ-สถ.19471
-

มัณฑนากร :
น.ส. ดาริกา เด่นศิริอักษร ภ-สน.1877
-

วิศวกรโครงสร้าง :
-
-

วิศวกรไฟฟ้า :
-
-

วิศวกรเครื่องกล :
-
-

วิศวกรสิ่งแวดล้อม :
-

คณะกรรมการจัดทำแบบรูปรายการงานก่อสร้าง :
นาย ชาคริช รอดอำพัน ประธานกรรมการ
นาย ณัฐภูมิ ประไพบูรณ์ กรรมการ
นาย กิตติ พรมแสง กรรมการและเลขานุการ

การแก้ไข

ลำดับ	รายละเอียด	วันที่

ชื่อแบบ : FIRE ALARM SYSTEM RISER DIAGRAM

เลขที่โครงการ :	2021-13
เขียนแบบ โดย :	iP
ตรวจสอบ โดย :	-
วันที่ :	03/03/2023
มาตราส่วน A3 :	NTS.
แบบเลขที่ :	EE-Z6-001

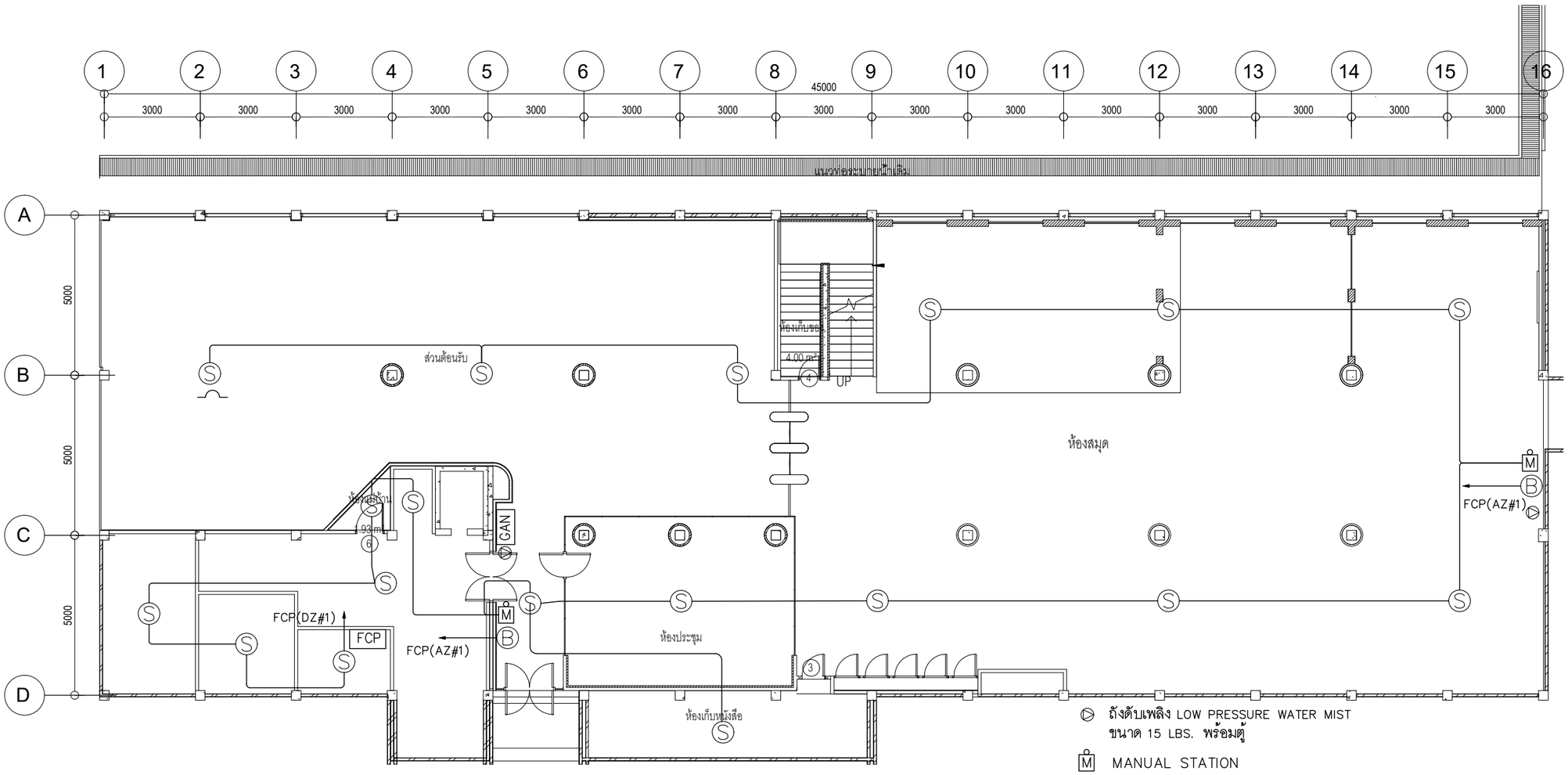

ผังระบบแจ้งเหตุเพลิงไหม้ชั้น 1 1:150

ถังดับเพลิง LOW PRESSURE WATER MIST ขนาด 15 LBS. พร้อมตู้

M MANUAL STATION

B ALARM BELL

S SMOKE DETECTOR

END OF LINE

FCP FIRE ALARM CONTROL PANEL

GAN GRAPHIC ANNUNCIATOR

DZ = 2–1.5 IEC 01 IN ø1/2" EMT.

AZ = 2–2.5 FRC IN ø3/4" IMC.

มหาวิทยาลัยสวนดุสิต

iP-ARCHTIST CO., LTD.

email: ip.archtist@gmail.com , visit us: www.facebook.com/ip-archtist

mobile: +66(0)865428006, +66(0)834428844

โครงการ :

ปรับปรุงอาคารหอสมุดกลาง แขวงดุสิต เขตดุสิต กรุงเทพมหานคร (ส่วนชั้น1 อาคารหอสมุด)

สถานที่ก่อสร้าง :

มหาวิทยาลัยสวนดุสิต แขวงดุสิต เขตดุสิต กรุงเทพมหานคร

เจ้าของโครงการ :

มหาวิทยาลัยสวนดุสิต

สถาปนิก :

นาย ณัฐภูมิ ประไพบูรณ์ ส-สถ.3221

น.ส. สมัญญา พิณสุวรรณ ภ-สถ.19471

-

มัณฑนากร :

น.ส. ดาริกา เด่นศิริอักษร ภ-สน.1877

-

วิศวกรโครงสร้าง :

-

-

วิศวกรไฟฟ้า :

-

-

วิศวกรเครื่องกล :

-

-

วิศวกรสิ่งแวดล้อม :

-

คณะกรรมการจัดทำแบบรูปรายการงานก่อสร้าง :

นาย ชาคริช รอดอำพัน ประธานกรรมการ

นาย ณัฐภูมิ ประไพบูรณ์ กรรมการ

นาย กิตติ พรมแสง กรรมการและเลขานุการ

การแก้ไข

ลำดับ	รายละเอียด	วันที่

ชื่อแบบ : ผังระบบแจ้งเหตุเพลิงไหม้ ชั้น 1

เลขที่โครงการ :	2021-13
เขียนแบบ โดย :	iP
ตรวจสอบ โดย :	-
วันที่ :	03/03/2023
มาตราส่วน A3 :	1:150
แบบเลขที่ :	EE–Z6–101



มหาวิทยาลัยสวนดุสิต

	FOR BIDDING
	FOR INFORMATION
●	FOR CONSTRUCTION
	FOR PERMISSION
	08/08/2022

ปรับปรุงอาคารหอสมุดกลาง แขวงดุสิต เขตดุสิต กรุงเทพมหานคร

ส่วนชั้นที่ 1 อาคารวิทยบริการ



IP-ARCHTIST

email: ip.archtist@gmail.com
visit us: www.facebook.com/ip-archtist
mobile: +66(0)865428006, +66(0)834428844

สารบัญแบบ

ตกแต่งภายใน

ID–Z1–001	สารบัญแบบ–สัญญลักษณ์ประกอบแบบ
ID–Z1–002	รายการวัสดุ–สัญญลักษณ์ ประกอบแบบ
ID–Z1–003	MATERIAL SPECIFICATION
ID–Z1–100	ผังขอบเขตงาน
ID–Z1–101	ผังรื้อถอน
ID–Z1–102	ผังสัญลักษณ์ผนัง
ID–Z1–103	ผังพื้น
ID–Z1–104	ผังฝ้า
ID–Z1–105	ผังเฟอร์นิเจอร์
ID–Z1–106	ผังกราฟิก
ID–Z1–107	ผังม่านม้วน
ID–Z1–108	ผังบัวเชิงผนัง
ID–Z1–201	รูปด้าน 1,2
ID–Z1–202	รูปด้าน 3,4,5
ID–Z1–203	รูปด้าน 6–9
ID–Z1–204	รูปด้าน 10,11
ID–Z1–301	แบบขยาย BF–01
ID–Z1–302	แบบขยาย BF–02
ID–Z1–303	แบบขยาย BF–03
ID–Z1–304	แบบขยาย BF–04
ID–Z1–305	แบบขยาย BF–04/รูปตัด A,B
ID–Z1–306	แบบขยาย BF–05

สารบัญแบบ

ตกแต่งภายใน

ID–Z1–307	แบบขยาย BF–05/รูปตัด–A
ID–Z1–308	แบบขยาย BF–06
ID–Z1–309	แบบขยาย BF–07
ID–Z1–310	แบบขยาย BF–08
ID–Z1–311	แบบขยาย BF–09
ID–Z1–312	แบบขยาย BF–09/รูปตัด–A
ID–Z1–401	แบบขยายประตู
ID–Z1–402	แบบขยายหน้าต่าง
ID–Z1–501	แบบขยาย DL–1
ID–Z1–502	แบบขยาย DL–2
ID–Z1–503	แบบขยาย DL–3
ID–Z1–504	แบบขยาย DL–3/แบบขยาย 1,2
ID–Z1–505	แบบขยาย DL–3/รูปตัด–A
ID–Z1–601	แบบขยาย GR1
ID–Z1–602	แบบขยาย GR2,GR3
ID–Z1–603	แบบขยาย GR4
ID–Z1–604	แบบขยาย GR5
ID–Z1–605	แบบขยาย GR6

สารบัญแบบ

ตกแต่งภายใน

รายการวัสดุ

รายการผนัง

1W1	ผนังเดิม
1W2	โครงผนัง C–LINE @0.40X0.60M.# กรุไม้ HMR หนา 12mm.
1W3	โครงไม้เนื้อแข็ง @0.40X0.40M.# กรุไม้ HMR หนา 12mm.
1FN1	กรุลามิเนตสีดำ 1PL 01
1FN2	กรุลามิเนตสีขาว 1PL 02
1FN3	กรุลามิเนตสีดำ (MAGNATIC) 1PL 03

รายการวัสดุ

รายการผนัง

1FN4	กรุแผ่นไม้ยางประสานหนา 20mm. กรุทับด้วยระแนงไม้สนขาวฟินแลนด์ 25x50mm.@0.10m. วางเอียงตามแบบ ทาสีเคลือบไม้สีใส ชนิดกึ่งเงา
1FN5	ทาสีดำ 1P 01
1FN6	ทาสีชมพู 1P 02
1FN7	กรุแผ่นอะคูสติก 1PB 01
1FN8	ทาสีขาว 1P 03
1FN9	กรุลามิเนตลายไม้ 1PL 05 ติดคิ้วไม้ขนาด 25x50mm. ปิดลามิเนตพิมพ์ลาย 1PL 06 ระยะตามแบบ
1FN10	โครงไม้เนื้อแข็ง กรุ HMR 9mm. ปิดผิวลามิเนต 3PL 07 เซาะร่อง 5 mm. ทำสีเทียบลามิเนต 3PL 07 ติดสติ๊กเกอร์ Die–cut รูปแบบรอสรุป ภายหลัง

สัญญลักษณ์ประกอบแบบ

สัญญลักษณ์	รายการ
1 3 2 4 5	1. เรียกชื่อส่วนใช้สอย 2. บอกระดับพื้น 3. แสดงวัสดุพื้น 4. แสดงวัสดุผ้า 5. แสดงความสูงฝ้า
1 A	การบอกแนวศูนย์กลางเสา 1. ทางแนวนอนให้ใช้ตัวเลข 2. ทางแนวตั้งใช้ตัวอักษร
xxx	บอกระยะศูนย์ถึงศูนย์กลาง
xxx	บอกระยะศูนย์กลางถึงริม
xxx	บอกระยะริมถึงริม
N	ทิศเหนือ

สัญญลักษณ์ประกอบแบบ

สัญญลักษณ์	รายการ
C A-00 B A-00 D A-00 A A-00	แสดงทิศทางรูปด้าน
A A-00	แสดงแนวตัดตามแนว ซ้าย–ขวา
B A-00	แสดงแนวตัดตามแนว หน้า–หลัง
	แสดงโครงสร้างผนัง
1 1	แสดง FINISHING
1	หมายเลขประตู
1	หมายเลขหน้าต่าง
1	หมายเลขพื้น
	ผนังก่ออิฐครึ่งแผ่น
	ผนังก่ออิฐเต็มแผ่น

รายการวัสดุ

รายการฝ้าตกแต่ง

1CL1	ฝ้าโครง C–LINE @0.40x0.40# กรุยิปซั่มบอร์ดหนา 9mm. ทาสี 1P 03A เซาะร่องติดคิ้วอลูมิเนียม 1MF 01 ระยะตามแบบ
1CL2	ฝ้าโครง C–LINE @0.40x0.40# กรุยิปซั่มบอร์ดหนา 9mm. ทาสีขาว 1P 03A สลับระแนงอลูมิเนียมสีขาว ขนาด 50x100mm 1MF 04 เว้นระยะทุก 50mm. พร้อมโครงเหล็กตัวซี 100x50x20x2.3mm. @0.60m.# ทากันสนิม ทาทับด้วยสี .รายละเอียดตามแบบขยาย
1CL3	ฝ้าโครงไม้เนื้อแข็ง @0.40x0.40# กรุ HMR หนา 9mm. กรุทับด้วย ลามิเนต 1PL 04
1CL4	ฝ้าโครง C–LINE @0.40x0.40# กรุ HMR หนา 9mm. กรุทับด้วยแผ่นอะคูสติก 1PB 02 เซาะร่องติดคิ้วอลูมิเนียม 1MF 01 ระยะตามแบบ
1CL5	ฝ้าโครง C–LINE @0.40x0.40# กรุยิปซั่มบอร์ดหนา 9mm. ฉาบเรียบรอยต่อ ทาสีขาว 1P 03A
1CL6	ฝ้าโครง C–LINE @0.40x0.40# กรุ HMR 6mm. กรุทับด้วย HMR 9mm. เซาะร่องขนาด 5x5mm. 1P 03A ทุกระยะ 100mm. พ่นสีขาว

สัญญลักษณ์ประกอบแบบ

สัญญลักษณ์	รายการ
	ดิน
+ 0.00 ม.	บอกระดับสำเร็จ
	คอนกรีตหยาบ
	ทรายบดอัดแน่น
RB6 mm.	เหล็กเส้นกลมขนาด 6 มม. (2 หุน)
RB9 mm.	เหล็กเส้นกลมขนาด 9 มม. (3 หุน)
DB12 mm.	เหล็กข้ออ้อยขนาด 12 มม. (4 หุน)
DB16 mm.	เหล็กข้ออ้อยขนาด 16 มม. (5 หุน)
DB20 mm.	เหล็กข้ออ้อยขนาด 20 มม. (6 หุน)
DB25 mm.	เหล็กข้ออ้อยขนาด 25 มม. (1 นิ้ว)
So,S1,GSo,Gs1	แสดงหมายเลขพื้น คสล หล่อในที่ แสดงหมายเลขพื้นสำเร็จรูป

รายการวัสดุ

รายการพื้น

1F1	พื้นเท SELF LEVELING ปูกระเบื้องยางลายหินขัด 1VF 01
1F2	พื้นเท SELF LEVELING ปูกระเบื้องยาง สีฟ้า 1VF 02
1F3	พื้นเท SELF LEVELING ปูกระเบื้องยาง สีชมพู 1VF 03
1F4	ปูกระเบื้องยาง สีดำ 1VF 04
1F5	พื้นเท SELF LEVELING พื้นปูพรม 1CP 01

สัญญลักษณ์ประกอบแบบ

สัญญลักษณ์	รายการ
Bo,B1,B2	แสดงหมายเลขคาน
RB1,RB2,RB3	แสดงหมายเลขคานหลังคา
St1	แสดงหมายเลขบันได
C1,Cx,C–	แสดงหมายเลขเสา
F1	แสดงหมายเลขฐานราก
⊏	เหล็กตัวซี
⊏ Channel	เหล็กรางน้ำ
▫	เหล็กกล่องสี่เหลี่ยม
Ø	เหล็กท่อกลม
H	เหล็กเอชบีม
L	เหล็กฉาก
2L	เหล็กฉาก 2 ตัวประกบ
2C	เหล็กตัวซี 2 ตัวประกบ

มหาวิทยาลัยสวนดุสิต

iP-ARCHTIST CO., LTD.
email: ip.archtist@gmail.com , visit us: www.facebook.com/ip-archtist
mobile: +66(0)865428006, +66(0)834428844

โครงการ :
ปรับปรุงอาคารหอสมุดกลาง แขวงดุสิต เขตดุสิต กรุงเทพมหานคร (ส่วนชั้น1 อาคารวิทยบริการ)

สถานที่ก่อสร้าง :
มหาวิทยาลัยสวนดุสิต แขวงดุสิต เขตดุสิต กรุงเทพมหานคร

เจ้าของโครงการ :
มหาวิทยาลัยสวนดุสิต

สถาปนิก :
นายณัฐภูมิ ประไพบูลย์ ส-สถ. 3221
น.ส.ณัฐกานต์ พลหาญ ภ.-สถ. 20761
-

มัณฑนากร :
-
-

วิศวกรโครงสร้าง :
-
-

วิศวกรไฟฟ้า :
-
-

วิศวกรเครื่องกล :
-
-

วิศวกรสิ่งแวดล้อม :
-
-

คณะกรรมการจัดทำแบบรูปรายการงานก่อสร้าง :
นายชาคริช รอดอำพัน ประธานกรรมการ
นายณัฐภูมิ ประไพบูลย์ กรรมการ
นายกิตติ์ พรมแสง กรรมการและเลขานุการ

การแก้ไข

ลำดับ	รายละเอียด	วันที่

ชื่อแบบ : รายการวัสดุ– สัญญลักษณ์ประกอบแบบ

เลขที่โครงการ :	2021-13
เขียนแบบ โดย :	iP
ตรวจสอบ โดย :	-
วันที่ :	03/03/2023
มาตราส่วน A3 :	NTS.
แบบเลขที่ :	ID–Z1–002

PROJECT : โครงการปรับปรุงอาคารหอสมุดกลาง แขวงดุสิต เขตดุสิต กรุงเทพมหานคร (ส่วนชั้น1 อาคารวิทยบริการ)

MATERIAL SPECIFICATION FOR CONSTRUCTION

MATERIAL SPECIFICATION		MATERIAL SPECIFICATION		MATERIAL SPECIFICATION	
CODE	DESCRIPTION	CODE	CONTACT : – DESCRIPTION	CODE	CONTACT : – DESCRIPTION
1BL 01	DESCRIPTION : ม่านม้วนพร้อมกล่องบังราง MODEL : Q221, STARBOARD หรือเทียบเท่า SUPPLIER : STARBOARD หรือเทียบเท่า CONTACT : –	1P 03A	DESCRIPTION : สีน้ำอะคริลิค ชนิดภายใน ด้าน สีขาว (ทาฝ้าเพดาน) MODEL : SUPERSHIELD DURACLEAN No. 8260 (Mercury) SUPPLIER : TOA หรือเทียบเท่า CONTACT : –	1PL 02	DESCRIPTION : ลามิเนต สีขาว MODEL : No.7197UN (Dover White) SUPPLIER : FORMICA หรือเทียบเท่า CONTACT : –
1CP 01	DESCRIPTION : พรมแผ่น สีเทาเข้ม MODEL : Vila Rica NO.VR01 (ECOSQUARE) SUPPLIER : Capets Inter หรือเทียบเท่า CONTACT : –	1P 04	DESCRIPTION : สีพ่นเหล็ก สีขาว MODEL : รองพื้น rusttech สีทับหน้า topguard (ฟิล์ม gloss) No. 8260 (Mercury) SUPPLIER : – CONTACT : –	1PL 03	DESCRIPTION : ลามิเนต สีดำ ผิวเงา (Magnetic&Writable) MODEL : No. EC102H–MH (Gloss Black Magnetic) SUPPLIER : DEKODUR หรือเทียบเท่า CONTACT : –
1G 01	DESCRIPTION : ฟิล์มลายทาง MODEL : SH2FGST,FASARA 3M หรือเทียบเท่า SUPPLIER : 3M หรือเทียบเท่า CONTACT : –	1P 05	DESCRIPTION : สีพ่นเหล็ก สีฟ้า 1 (เข้ม) MODEL : รองพื้น rusttech สีทับหน้า topguard (ฟิล์ม gloss) No. 7503 (Cool Turquoise) SUPPLIER : – CONTACT : –	1PL 04	DESCRIPTION : ลามิเนต สีขาวประกาย ผิวเงา MODEL : No. ERS1723G (Pearl Reflex) SUPPLIER : EDL หรือเทียบเท่า CONTACT : –
1GL 01	DESCRIPTION : กระจกเงา หนา 5mm. MODEL : – SUPPLIER : IN THE GLAZZ หรือเทียบเท่า CONTACT : –	1P 06	DESCRIPTION : สีพ่นเหล็ก สีฟ้า 2 (กลาง) MODEL : รองพื้น rusttech สีทับหน้า topguard (ฟิล์ม gloss) No. 7505 (Turquoise Treat) SUPPLIER : –	1PL 05	DESCRIPTION : ลามิเนต ลายไม้ MODEL : No. 0860NT (Blond Afromosia) SUPPLIER : FORMICA หรือเทียบเท่า CONTACT : –
1GL 02	DESCRIPTION : กระจกเงาสี หนา 5mm. MODEL : CM–014 SUPPLIER : IN THE GLAZZ หรือเทียบเท่า CONTACT : –	1P 07	DESCRIPTION : สีพ่นเหล็ก สีฟ้า 3 (อ่อน) MODEL : รองพื้น rusttech สีทับหน้า topguard (ฟิล์ม gloss) No. 7507 (Baby Aqua) SUPPLIER : – CONTACT : –	1PL 06	DESCRIPTION : ลามิเนต Custom Graphics MODEL : ลายทางเฉียง รอสรุปไฟล์ Graphic ภายหลัง SUPPLIER : FORMICA หรือเทียบเท่า CONTACT : –
1FB 01	DESCRIPTION : หนัง PU สีดำ MODEL : ระบุรุ่นภายหลัง SUPPLIER : – CONTACT : –	1P 08	DESCRIPTION : สี EPOXY สีชมพู MODEL : floorguard primer+floorguard 100 gloss No.8126(Rich Desire) SUPPLIER : TOA หรือเทียบเท่า CONTACT : –	1PL 07	DESCRIPTION : ลามิเนต สีขาว MODEL : No.2010UN (Malibu) หรือเทียบเท่า SUPPLIER : FORMICA หรือเทียบเท่า CONTACT : –
1FB 02	DESCRIPTION : หนัง PU สีเขียวมะนาว MODEL : ระบุรุ่นภายหลัง SUPPLIER : – CONTACT : –	1P 09	DESCRIPTION : สี Powder Coating สีเหลือง MODEL : เทียบสี No.7830(sunbright),TOA หรือเทียบเท่า SUPPLIER : – CONTACT : –	1MF 01	DESCRIPTION : U–อลูมิเนียมมีปีก (แบบเหลี่ยม) สีเงินเงา MODEL : UEA–5 MM. ทำสีเงินเงา SUPPLIER : ALUINCH หรือเทียบเท่า CONTACT : –
1FB 03	DESCRIPTION : ผ้าสีเขียวมิ้นท์อมเทา MODEL : POLF 34812, VC FABRIC หรือเทียบเท่า SUPPLIER : VC FABRIC หรือเทียบเท่า CONTACT : –	1PB 01	DESCRIPTION : แผ่นอะคูสติก สีเทาเข้ม หนา 12mm. MODEL : acoupanel(AP12) #CHARCOAL เซาะรองขนาด 5x5mm. ทุกระยะ 30 cm. SUPPLIER : FELTECH หรือเทียบเท่า CONTACT : –	1MF 02	DESCRIPTION : คิ้วกระเบื้องยาง อลูมิเนียม สีธรรมชาติ MODEL : ระบุรุ่นภายหลัง SUPPLIER : – CONTACT : –
1P 01	DESCRIPTION : สีน้ำอะคริลิค ชนิดภายใน กึ่งเงา สีดำ MODEL : SUPERSHIELD DURACLEAN No.8253 (Kitty Kitty) SUPPLIER : TOA หรือเทียบเท่า CONTACT : –	1PB 02	DESCRIPTION : แผ่นอะคูสติก สีขาว หนา 12mm. MODEL : acoupanel(AP12) #WHITE SUPPLIER : FELTECH หรือเทียบเท่า CONTACT : –	1MF 03	DESCRIPTION : อลูมิเนียม คอมโพสิต สีดำประกาย MODEL : MD044–G80 (Sparkling Black) SUPPLIER : ALPOLIC หรือเทียบเท่า CONTACT : –
1P 02	DESCRIPTION : สีน้ำอะคริลิค ชนิดภายใน กึ่งเงา สีชมพู MODEL : SUPERSHIELD DURACLEAN No.8126(Rich Desire) SUPPLIER : TOA หรือเทียบเท่า CONTACT : –	1PB 03	DESCRIPTION : HMR ลอน หนา 12mm. หน้าลอนกว้าง 16 mm. MODEL : SUPPLIER : VISION SPACE หรือเทียบเท่า CONTACT : –	1MF 04	DESCRIPTION : ระแนงอลูมิเนียมขนาด 50x100x1.3mm สีขาว MODEL : MN–LS20001 SUPPLIER : MN METAL SUPPLY หรือเทียบเท่า
1P 03	DESCRIPTION : สีน้ำอะคริลิค ชนิดภายใน กึ่งเงา สีขาว MODEL : SUPERSHIELD DURACLEAN No. 8260 (Mercury) SUPPLIER : TOA หรือเทียบเท่า	1PL 01	DESCRIPTION : ลามิเนต สีดำ MODEL : No.0909UN (Black) SUPPLIER : FORMICA หรือเทียบเท่า	1MF 05	DESCRIPTION : อลูมิเนียม คอมโพสิต สีขาวประกาย MODEL : MD046–G80 (Sparkling White) SUPPLIER : ALPOLIC หรือเทียบเท่า

มหาวิทยาลัยสวนดุสิต

iP-ARCHTIST CO., LTD.
email: ip.archtist@gmail.com , visit us: www.facebook.com/ip-archtist
mobile: +66(0)865428006, +66(0)834428844

โครงการ :
ปรับปรุงอาคารหอสมุดกลาง แขวงดุสิต เขตดุสิต กรุงเทพมหานคร (ส่วนชั้น1 อาคารวิทยบริการ)

สถานที่ก่อสร้าง :
มหาวิทยาลัยสวนดุสิต แขวงดุสิต เขตดุสิต กรุงเทพมหานคร

เจ้าของโครงการ :
มหาวิทยาลัยสวนดุสิต

สถาปนิก :
นายณัฐภูมิ ประไพบูลย์ ส-สถ. 3221
น.ส.ณัฐกานต์ พลหาญ ภ.-สถ. 20761
-

มัณฑนากร :
-
-

วิศวกรโครงสร้าง :
-
-

วิศวกรไฟฟ้า :
-
-

วิศวกรเครื่องกล :
-
-

วิศวกรสิ่งแวดล้อม :
-
-

คณะกรรมการจัดทำแบบรูปรายการงานก่อสร้าง :
นายชาคริช รอดอำพัน ประธานกรรมการ
นายณัฐภูมิ ประไพบูลย์ กรรมการ
นายกิตติ์ พรมแสง กรรมการและเลขานุการ

การแก้ไข

ลำดับ	รายละเอียด	วันที่

ชื่อแบบ : MATERIAL SPECIFICATION

เลขที่โครงการ :	2021-13
เขียนแบบ โดย :	iP
ตรวจสอบ โดย :	-
วันที่ :	03/03/2023
มาตราส่วน A3 :	NTS.
แบบเลขที่ :	ID–Z1–003

PROJECT : โครงการปรับปรุงอาคารหอสมุดกลาง แขวงดุสิต เขตดุสิต กรุงเทพมหานคร (ส่วนชั้น1 อาคารวิทยบริการ)

MATERIAL SPECIFICATION FOR CONSTRUCTION

MATERIAL SPECIFICATION		MATERIAL SPECIFICATION		_MATERIAL SPECIFICATION	
CODE	CONTACT : – DESCRIPTION	CODE	CONTACT : DESCRIPTION	CODE	CONTACT : DESCRIPTION
1VF 01	DESCRIPTION :กระเบื้องยาง สีเทา MODEL : HITOE „Granza No. HTE1002 (แบบม้วน 2m.x9m.) SUPPLIER : TOLI หรือเทียบเท่า CONTACT :	– –	DESCRIPTION :– MODEL : – SUPPLIER : – CONTACT : –	– –	DESCRIPTION :– MODEL : – SUPPLIER : – CONTACT : –
1VF 02	DESCRIPTION :กระเบื้องยาง สีฟ้า MODEL : HITOE „Granza No. HTE1015 (แบบม้วน 2m.x9m.) SUPPLIER : TOLI หรือเทียบเท่า CONTACT : –	– –	DESCRIPTION :– MODEL : – SUPPLIER : – CONTACT : –	– –	DESCRIPTION :– MODEL : – SUPPLIER : – CONTACT : –
1VF 03	DESCRIPTION :กระเบื้องยาง สีชมพู MODEL : HITOE „Granza No. HTE1014 (แบบม้วน 2m.x9m.) SUPPLIER : TOLI หรือเทียบเท่า CONTACT : –	– –	DESCRIPTION :– MODEL : – SUPPLIER : – CONTACT : –	– –	DESCRIPTION :– MODEL : – SUPPLIER : – CONTACT : –
1VF 04	DESCRIPTION : กระเบื้องยาง สีเทาเข้ม MODEL : Stone Series No.97344–Lugano SUPPLIER : KONECTO CLICK, TOP FLOOSR หรือเทียบเท่า CONTACT : –	– –	DESCRIPTION :– MODEL : – SUPPLIER : – CONTACT : –	– –	DESCRIPTION :– MODEL : – SUPPLIER : – CONTACT : –
1SK 01	DESCRIPTION :บัวอลูมิเนียม สีธรรมชาติ สูง 100mm. MODEL : รุ่นระบุภายหลัง SUPPLIER : – CONTACT : –	– –	DESCRIPTION :– MODEL : – SUPPLIER : – CONTACT : –	– –	DESCRIPTION :– MODEL : – SUPPLIER : – CONTACT : –
– –	DESCRIPTION :– MODEL : – SUPPLIER : – CONTACT : –	– –	DESCRIPTION :– MODEL : – SUPPLIER : – CONTACT : –	– –	DESCRIPTION :– MODEL : – SUPPLIER : – CONTACT : –
– –	DESCRIPTION :– MODEL : – SUPPLIER : – CONTACT : –	– –	DESCRIPTION :– MODEL : – SUPPLIER : – CONTACT : –	– –	DESCRIPTION :– MODEL : – SUPPLIER : – CONTACT : –
– –	DESCRIPTION :– MODEL : – SUPPLIER : – CONTACT : –	– –	DESCRIPTION :– MODEL : – SUPPLIER : – CONTACT : –	– –	DESCRIPTION :– MODEL : – SUPPLIER : – CONTACT : –
– –	DESCRIPTION :– MODEL : – SUPPLIER : – CONTACT : –	– –	DESCRIPTION :– MODEL : – SUPPLIER : – CONTACT : –	– –	DESCRIPTION :– MODEL : – SUPPLIER : – CONTACT : –
– –	DESCRIPTION :– MODEL : – SUPPLIER : – CONTACT : –	– –	DESCRIPTION :– MODEL : – SUPPLIER : – CONTACT : –	– –	DESCRIPTION :– MODEL : – SUPPLIER : – CONTACT : –
– –	DESCRIPTION :– MODEL : – SUPPLIER : – CONTACT : –	– –	DESCRIPTION :– MODEL : – SUPPLIER : – CONTACT : –	– –	DESCRIPTION :– MODEL : – SUPPLIER : – CONTACT : –

มหาวิทยาลัยสวนดุสิต

iP-ARCHTIST CO., LTD.
email: ip.archtist@gmail.com , visit us: www.facebook.com/ip-archtist
mobile: +66(0)865428006, +66(0)834428844

โครงการ :
ปรับปรุงอาคารหอสมุดกลาง แขวงดุสิต เขตดุสิต กรุงเทพมหานคร (ส่วนชั้น1 อาคารวิทยบริการ)

สถานที่ก่อสร้าง :
มหาวิทยาลัยสวนดุสิต แขวงดุสิต เขตดุสิต กรุงเทพมหานคร

เจ้าของโครงการ :
มหาวิทยาลัยสวนดุสิต

สถาปนิก :
นายณัฐภูมิ ประไพบูลย์ ส-สถ. 3221
น.ส.ณัฐกานต์ พลหาญ ภ.-สถ. 20761
-

มัณฑนากร :
-
-

วิศวกรโครงสร้าง :
-
-

วิศวกรไฟฟ้า :
-
-

วิศวกรเครื่องกล :
-
-

วิศวกรสิ่งแวดล้อม :
-
-

คณะกรรมการจัดทำแบบรูปรายการงานก่อสร้าง :
นายชาคริช รอดอำพัน ประธานกรรมการ
นายณัฐภูมิ ประไพบูลย์ กรรมการ
นายกิติติ์ พรมแสง กรรมการและเลขานุการ

การแก้ไข

ลำดับ	รายละเอียด	วันที่

ชื่อแบบ :
MATERIAL SPECIFICATION

เลขที่โครงการ :	2021-13
เขียนแบบ โดย :	iP
ตรวจสอบ โดย :	-
วันที่ :	03/03/2023
มาตราส่วน A3 :	NTS.
แบบเลขที่ :	ID–Z1–003.1

CODE	DESCRIPTION	โต๊ะประชุม ขนาด 3600x1200x750 mm. (+/-20mm.)	LOCATION/ USAGE	
1LF-01		- Top: ไม้ PB หนา 25mm. เคลือบ Melamine สี Graphite หน้า/หลัง พร้อม Grommet สี Silver ร้อยสายไฟ 3 จุด		
		- โครงขากลาง: เหล็กพ่นสี Powder Coating สี White Sand พร้อมเต้ารับ - โครงขาและคาน: เหล็กพ่นสี Powder Coating สี White Sand	Co-Working ชั้น1	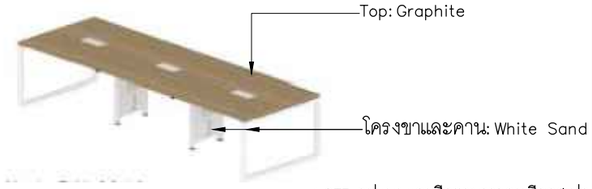 NOTE: รูปแบบและสีดูตามรายละเอียดสเปค
QUANTITY (SET)	BRAND/ SPECTIFICATION	WS-W-FTN-C3612O-1SA, WORK STATION หรือเทียบเท่า		
3 (recheck with dwg)	NOMINATE SUPPILER	WORK STATION หรือเทียบเท่า		
NOTE	Prepare sample for approval before installation			

CODE	DESCRIPTION	เก้าอี้สำนักงาน ขนาด 54x55x79-87cm. (+/-20mm.)	LOCATION/ USAGE	
1LF-02		-พนักพิงสีดำ (รหัสผ้า: Black)/ เบาะสีดำ (รหัสผ้า: Black)		
		-วัสดุพนักพิง ไนลอนสีดำ หุ้มผ้าสีดำ	Co-Working ชั้น1	 NOTE: รูปแบบและสีดูตามรายละเอียดสเปค
		- ที่นั่งสามารถปรับความสูงขึ้น-ลงได้		
		- พนักวางแขนแบบคงรูป		
		- Korean KGS Black gas lift		
		- โครงสร้างขาอลูมิเนียม		
		- ล้อ PU สีดำขนาดเส้นผ่านศูนย์กลาง 60mm.		
		- รับน้ำหนักได้ 102 กิโลกรัม		
QUANTITY (SET)	BRAND/ SPECTIFICATION	WS-GT-FILO-D-BF-S-BLA, WORK STATION หรือเทียบเท่า		
19 (recheck with dwg)	NOMINATE SUPPILER	WORK STATION หรือเทียบเท่า		
NOTE	Prepare sample for approval before installation			

CODE	DESCRIPTION	เก้าอี้สตูลวงกลม ขนาด ø40xH40cm. (+/-20mm.)	LOCATION/ USAGE	
1LF-02		- โครงไม้ภายใน MDF หนา 9 มม.		
		-เบาะนั่งบุฟองน้ำหนา 3 ซม. หุ้มด้วยหนังเทียม PVC สีเทา	Co-Working ชั้น1	
QUANTITY (SET)	BRAND/ SPECTIFICATION	ZN02-2 สีเทา, KASSA หรือเทียบเท่า		
19 (recheck with dwg)	NOMINATE SUPPILER	THAIWATSADU หรือเทียบเท่า		
NOTE	Prepare sample for approval before installation			

มหาวิทยาลัยสวนดุสิต

iP-ARCHTIST CO., LTD.
email: ip.archtist@gmail.com , visit us: www.facebook.com/ip-archtist
mobile: +66(0)865428006, +66(0)834428844

โครงการ :
ปรับปรุงอาคารหอสมุดกลาง แขวงดุสิต เขตดุสิต กรุงเทพมหานคร (ส่วนชั้น1 อาคารวิทยบริการ)

สถานที่ก่อสร้าง :
มหาวิทยาลัยสวนดุสิต แขวงดุสิต เขตดุสิต กรุงเทพมหานคร

เจ้าของโครงการ :
มหาวิทยาลัยสวนดุสิต

สถาปนิก :
นายณัฐภูมิ ประไพบูลย์ ส-สถ. 3221
น.ส.ณัฐกานต์ พลหาญ ภ.-สถ. 20761
-

มัณฑนากร :
-
-

วิศวกรโครงสร้าง :
-
-

วิศวกรไฟฟ้า :
-
-

วิศวกรเครื่องกล :
-
-

วิศวกรสิ่งแวดล้อม :
-
-

คณะกรรมการจัดทำแบบรูปรายการงานก่อสร้าง :
นายชาคริช รอดอำพัน ประธานกรรมการ
นายณัฐภูมิ ประไพบูลย์ กรรมการ
นายกิติติ์ พรมแสง กรรมการและเลขานุการ

การแก้ไข

ลำดับ	รายละเอียด	วันที่

ชื่อแบบ :
รายการเฟอร์นิเจอร์ลอยตัว

เลขที่โครงการ :	2021-13
เขียนแบบ โดย :	iP
ตรวจสอบ โดย :	-
วันที่ :	03/03/2023
มาตราส่วน A3 :	NTS.
แบบเลขที่ :	ID-Z3-004

CODE	DESCRIPTION	โต๊ะทำงาน ขนาด 1400x700x750 mm. (+/-20mm.)	LOCATION/ USAGE	
3LF-04		- Top: ไม้ PB หนา 25mm. เคลือบ Melamine สี Mocca Oak หน้า/หลัง พร้อม Grommet ABS กลม สี White Grey +กระดูกงูสีเงิน		
		- โครงขาและคาน: เหล็กพ่นสี Powder Coating สี Black	สำนักงาน ชั้น1	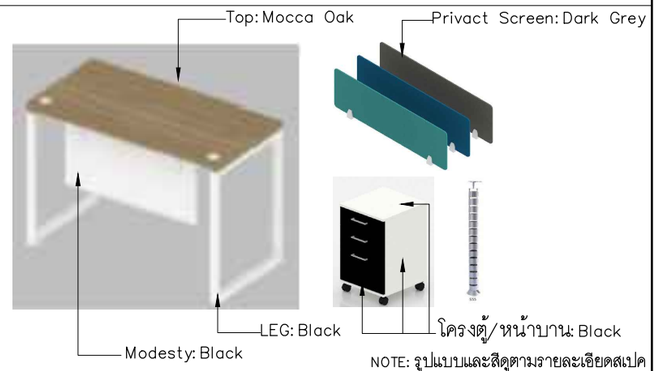
		- แผ่นกันโป๊ ไม้ PB 1000x350mm. หนา 12mm. เคลือบ Melamine สี Black		
		- Privacy Screem 990x9x290mm. สี Dark Grey		
		พร้อมตัวยึด Pravacy Screen แบบพลาสติก		
		- ตู้เก็บของล้อเลื่อน 400x440x653mm. โครงตู้: สีดำ /หน้าบาน: สีดำ		
QUANTITY (SET)	BRAND/ SPECTIFICATION	WS-W-FTN-M14070-1SA-LR, WORK STATION หรือเทียบเท่า		
2 (recheck with dwg)	NOMINATE SUPPILER	WORK STATION หรือเทียบเท่า		
NOTE	Prepare sample for approval before installation			

NOTE: รูปแบบและสีดูตามรายละเอียดสเปค

CODE	DESCRIPTION	เก้าอี้สำนักงาน ขนาด 62x60x90.5-100.5cm. (+/-20mm.)	LOCATION/ USAGE	
1LF-05		- พนักพิงสีดำ (รหัสผ้า: Black)/ เบาะสีดำ (รหัสผ้า: Black)		
		- วัสดุพนักพิง ไนลอนสีดำ หุ้มผ้าตาข่ายสีดำ	สำนักงาน ชั้น1	
		- ที่นั่งสามารถปรับเอน/ล็อคตรงได้ และปรับความสูงขึ้น-ลงได้		
		- พนักวางแขน PU แบบคงรูป		
		- เบาะที่นั่งรองด้วยไม้อัดหนา 12mm. พร้อมฟองน้ำขึ้นรูปหนา 45 Density		
		- Korean KGS Black gas lift		
		- โครงสร้างขา ไนล่อนฉีดขึ้นรูป สีดำ 5 แฉก ขนาดเส้นผ่านศูนย์กลาง 330mm.		
		- ล้อ PU สีดำขนาดเส้นผ่านศูนย์กลาง 60mm.		
		- รับน้ำหนักได้ 102 กิโลกรัม		
QUANTITY (SET)	BRAND/ SPECTIFICATION	WS-GT-MOIRA-B-S-BLA, WORK STATION หรือเทียบเท่า		
2 (recheck with dwg)	NOMINATE SUPPILER	WORK STATION หรือเทียบเท่า		
NOTE	Prepare sample for approval before installation			

NOTE: รูปแบบและสีดูตามรายละเอียดสเปค

CODE	DESCRIPTION	ปากกาชอล์คน้ำ สีขาว ลบได้	LOCATION/ USAGE	
1LF-05		- น้ำหมึกชนิดน้ำ-เอทิลแอลกอฮอล์		
		- สามารถเขียนบนพื้นผิวที่ไม่ดูดซึมเกือบทุกชนิด เช่น กระดานไวท์บอร์ด แบล็คบอร์ด กระจก พลาสติก กระเบื้อง	Co-Working ชั้น1	
QUANTITY (SET)	BRAND/ SPECTIFICATION	เท็กซ์ 713 OFMS0085 หรือเทียบเท่า		
1 (recheck with dwg)	NOMINATE SUPPILER	OFFICEMATE หรือเทียบเท่า		
NOTE	Prepare sample for approval before installation			

CODE	DESCRIPTION	แปรงลบกระดานแม่เหล็ก มีช่องตรงกลางสำหรับเสียบปากกา	LOCATION/ USAGE	
1LF-06				
			Co-Working ชั้น1	
QUANTITY (SET)	BRAND/ SPECTIFICATION	ONE หรือเทียบเท่า		
3 (recheck with dwg)	NOMINATE SUPPILER	OFFICEMATE หรือเทียบเท่า		
NOTE	Prepare sample for approval before installation			

มหาวิทยาลัยสวนดุสิต

iP-ARCHTIST CO., LTD.
email: ip.archtist@gmail.com , visit us: www.facebook.com/ip-archtist
mobile: +66(0)865428006, +66(0)834428844

โครงการ :
ปรับปรุงอาคารหอสมุดกลาง แขวงดุสิต เขตดุสิต กรุงเทพมหานคร (ส่วนชั้น1 อาคารวิทยบริการ)

สถานที่ก่อสร้าง :
มหาวิทยาลัยสวนดุสิต แขวงดุสิต เขตดุสิต กรุงเทพมหานคร

เจ้าของโครงการ :
มหาวิทยาลัยสวนดุสิต

สถาปนิก :
นายณัฐภูมิ ประไพบูลย์ ส-สถ. 3221
น.ส.ณัฐกานต์ พลหาญ ภ.-สถ. 20761
-

มัณฑนากร :
-
-

วิศวกรโครงสร้าง :
-
-

วิศวกรไฟฟ้า :
-
-

วิศวกรเครื่องกล :
-
-

วิศวกรสิ่งแวดล้อม :
-
-

คณะกรรมการจัดทำแบบรูปรายการงานก่อสร้าง :
นายชาคริช รอดอำพัน ประธานกรรมการ
นายณัฐภูมิ ประไพบูลย์ กรรมการ
นายกิตติ์ พรมแสง กรรมการและเลขานุการ

การแก้ไข

ลำดับ	รายละเอียด	วันที่

ชื่อแบบ :
รายการเฟอร์นิเจอร์ลอยตัว

เลขที่โครงการ :	2021-13
เขียนแบบ โดย :	iP
ตรวจสอบ โดย :	-
วันที่ :	03/03/2023
มาตราส่วน A3 :	NTS.
แบบเลขที่ :	ID-Z3-004.1

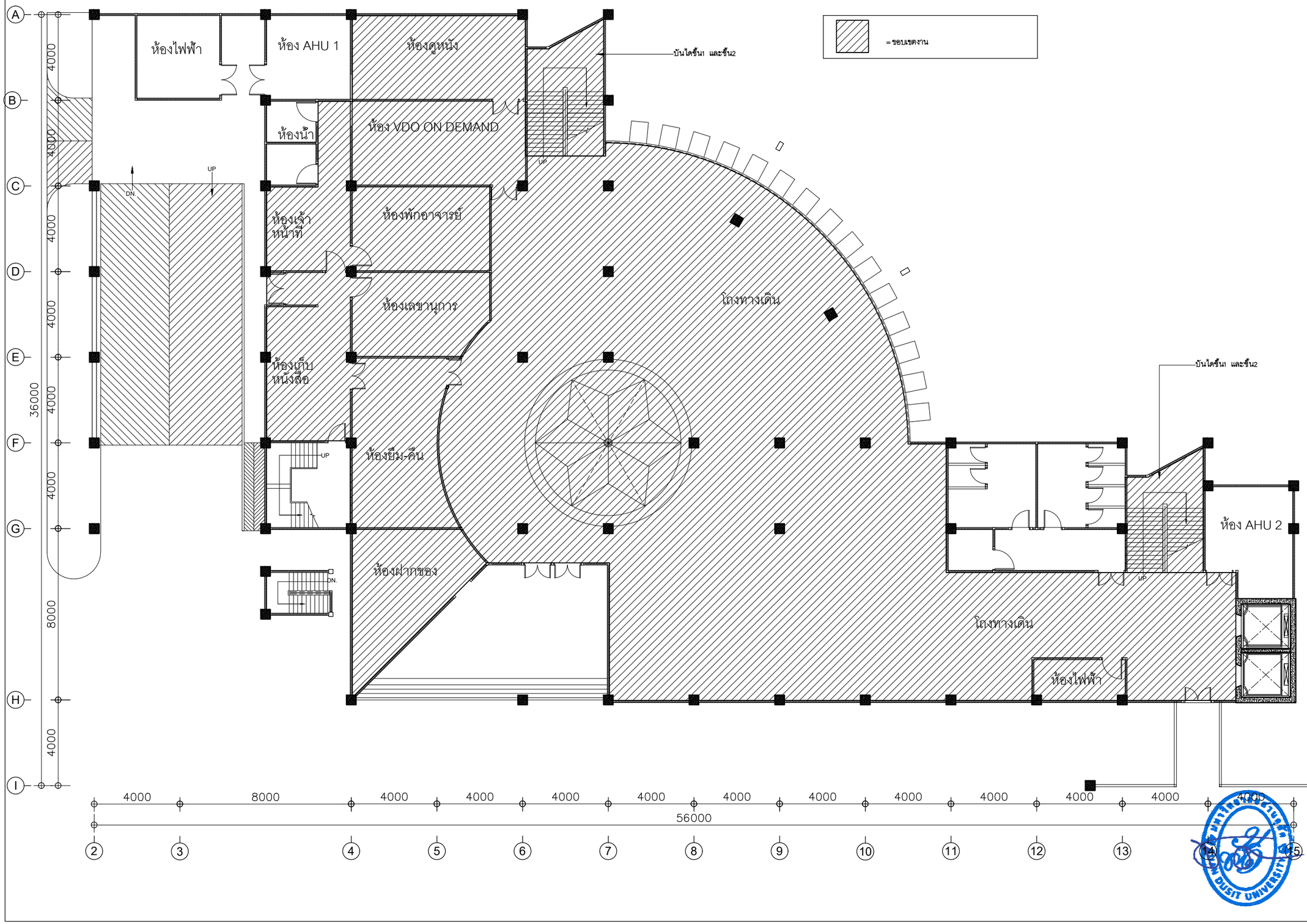

มหาวิทยาลัยสวนดุสิต

iP-ARCHTIST CO., LTD.
email: ip.archtist@gmail.com , visit us: www.facebook.com/ip-archtist
mobile: +66(0)865428006, +66(0)834428844

โครงการ :
ปรับปรุงอาคารหอสมุดกลาง แขวงดุสิต เขตดุสิต กรุงเทพมหานคร (ส่วนชั้น1 อาคารวิทยบริการ)

สถานที่ก่อสร้าง :
มหาวิทยาลัยสวนดุสิต แขวงดุสิต เขตดุสิต กรุงเทพมหานคร

เจ้าของโครงการ :
มหาวิทยาลัยสวนดุสิต

สถาปนิก :
นายณัฐภูมิ ประไพบูลย์ ส-สถ. 3221
น.ส.ณัฐกานต์ พลหาญ ภ.-สถ. 20761
-

มัณฑนากร :
-
-

วิศวกรโครงสร้าง :
-
-

วิศวกรไฟฟ้า :
-
-

วิศวกรเครื่องกล :
-
-

วิศวกรสิ่งแวดล้อม :
-
-

คณะกรรมการจัดทำแบบรูปรายการงานก่อสร้าง :
นายชาคริช รอดอำพัน ประธานกรรมการ
นายณัฐภูมิ ประไพบูลย์ กรรมการ
นายกิตติ์ พรมแสง กรรมการและเลขานุการ

การแก้ไข

ลำดับ	รายละเอียด	วันที่

ชื่อแบบ :
ผังขอบเขตงาน

เลขที่โครงการ :	2021-13
เขียนแบบ โดย :	iP
ตรวจสอบ โดย :	-
วันที่ :	03/03/2023
มาตราส่วน A3 :	1:175
แบบเลขที่ :	ID–Z1–100

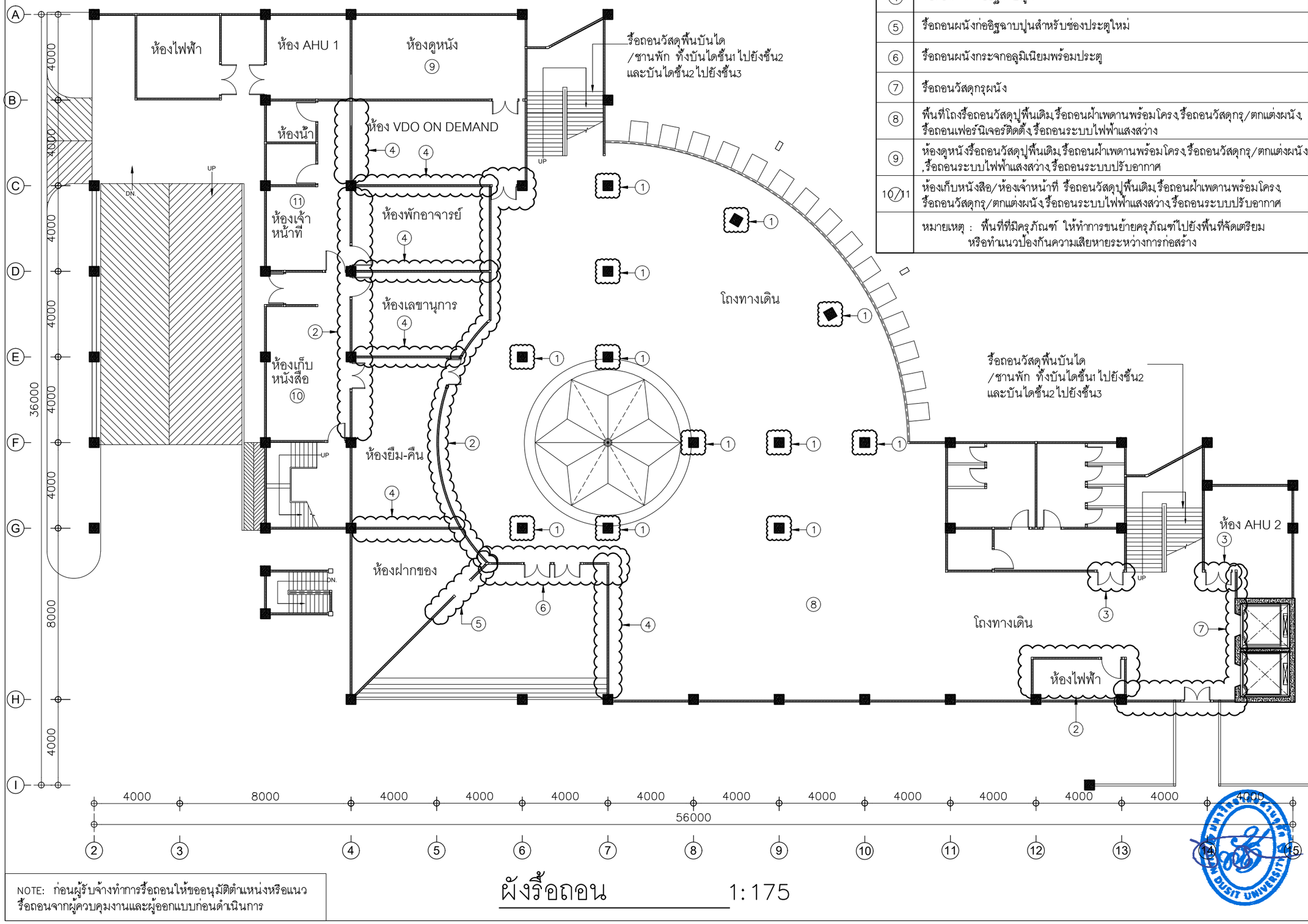

รายละเอียดการรื้อถอน

①	รื้อถอนวัสดุกรุเสาและเฟอร์นิเจอร์ที่ติดตั้งเสา
②	รื้อถอนผนังก่ออิฐฉาบปูนพร้อมประตู
③	รื้อถอนประตู
④	รื้อถอนผนังก่ออิฐฉาบปูน
⑤	รื้อถอนผนังก่ออิฐฉาบปูนสำหรับช่องประตูใหม่
⑥	รื้อถอนผนังกระจกอลูมิเนียมพร้อมประตู
⑦	รื้อถอนวัสดุกรุผนัง
⑧	พื้นที่โถงรื้อถอนวัสดุปูพื้นเดิม,รื้อถอนฝ้าเพดานพร้อมโครง,รื้อถอนวัสดุกรุ/ตกแต่งผนัง, รื้อถอนเฟอร์นิเจอร์ติดตั้ง,รื้อถอนระบบไฟฟ้าแสงสว่าง
⑨	ห้องดูหนังรื้อถอนวัสดุปูพื้นเดิม,รื้อถอนฝ้าเพดานพร้อมโครง,รื้อถอนวัสดุกรุ/ตกแต่งผนัง ,รื้อถอนระบบไฟฟ้าแสงสว่าง,รื้อถอนระบบปรับอากาศ
10/11	ห้องเก็บหนังสือ/ห้องเจ้าหน้าที่ รื้อถอนวัสดุปูพื้นเดิม,รื้อถอนฝ้าเพดานพร้อมโครง, รื้อถอนวัสดุกรุ/ตกแต่งผนัง,รื้อถอนระบบไฟฟ้าแสงสว่าง,รื้อถอนระบบปรับอากาศ
	หมายเหตุ : พื้นที่ที่มีครุภัณฑ์ ให้ทำการขนย้ายครุภัณฑ์ไปยังพื้นที่จัดเตรียม หรือทำแนวป้องกันความเสียหายระหว่างการก่อสร้าง

NOTE: ก่อนผู้รับจ้างทำการรื้อถอนให้ขออนุมัติตำแหน่งหรือแนว รื้อถอนจากผู้ควบคุมงานและผู้ออกแบบก่อนดำเนินการ

ผังรื้อถอน 1:175

มหาวิทยาลัยสวนดุสิต

iP-ARCHTIST CO., LTD.
email: ip.archtist@gmail.com , visit us: www.facebook.com/ip-archtist
mobile: +66(0)865428006, +66(0)834428844

โครงการ :
ปรับปรุงอาคารหอสมุดกลาง แขวงดุสิต เขตดุสิต กรุงเทพมหานคร (ส่วนชั้น1 อาคารวิทยบริการ)

สถานที่ก่อสร้าง :
มหาวิทยาลัยสวนดุสิต แขวงดุสิต เขตดุสิต กรุงเทพมหานคร

เจ้าของโครงการ :
มหาวิทยาลัยสวนดุสิต

สถาปนิก :
นายณัฐภูมิ ประไพบูลย์ ส-สถ. 3221
น.ส.ณัฐกานต์ พลหาญ ภ.-สถ. 20761
-

มัณฑนากร :
-
-

วิศวกรโครงสร้าง :
-
-

วิศวกรไฟฟ้า :
-
-

วิศวกรเครื่องกล :
-
-

วิศวกรสิ่งแวดล้อม :
-
-

คณะกรรมการจัดทำแบบรูปรายการงานก่อสร้าง :
นายชาคริช รอดอำพัน ประธานกรรมการ
นายณัฐภูมิ ประไพบูลย์ กรรมการ
นายกิตติ์ พรมแสง กรรมการและเลขานุการ

การแก้ไข

ลำดับ	รายละเอียด	วันที่

ชื่อแบบ : ผังรื้อถอน

เลขที่โครงการ :	2021-13
เขียนแบบ โดย :	iP
ตรวจสอบ โดย :	-
วันที่ :	03/03/2023
มาตราส่วน A3 :	1:175
แบบเลขที่ :	ID-Z1-101

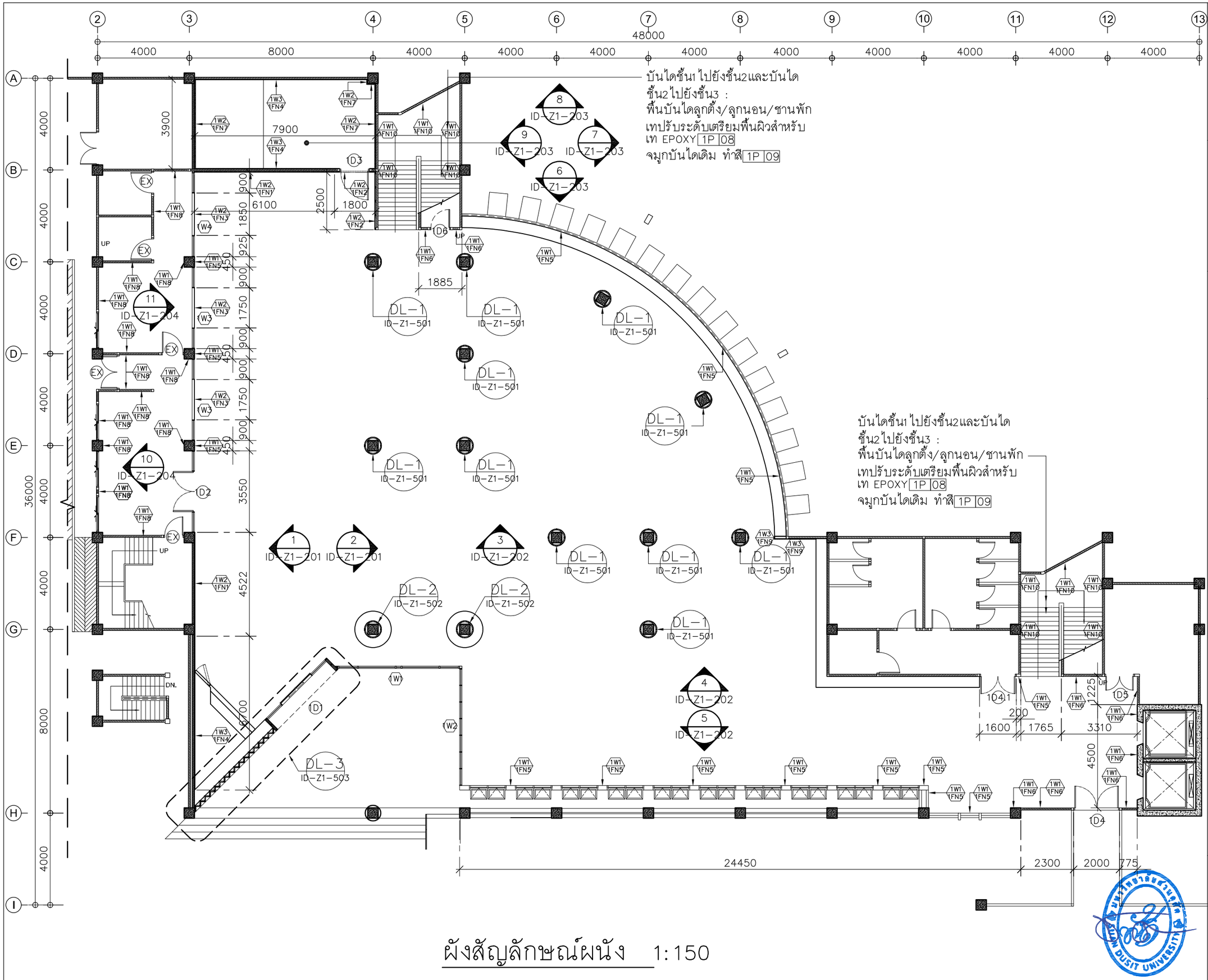

ผังสัญลักษณ์ผนัง 1:150

มหาวิทยาลัยสวนดุสิต

iP-ARCHTIST CO., LTD.
email: ip.archtist@gmail.com , visit us: www.facebook.com/ip-archtist
mobile: +66(0)865428006, +66(0)834428844

โครงการ :
ปรับปรุงอาคารหอสมุดกลาง แขวงดุสิต เขตดุสิต กรุงเทพมหานคร (ส่วนชั้น1 อาคารวิทยบริการ)

สถานที่ก่อสร้าง :
มหาวิทยาลัยสวนดุสิต แขวงดุสิต เขตดุสิต กรุงเทพมหานคร

เจ้าของโครงการ :
มหาวิทยาลัยสวนดุสิต

สถาปนิก :
นายณัฐภูมิ ประไพบูลย์ ส-สถ. 3221
น.ส.ณัฐกานต์ พลหาญ ภ.-สถ. 20761
-

มัณฑนากร :
-
-

วิศวกรโครงสร้าง :
-
-

วิศวกรไฟฟ้า :
-
-

วิศวกรเครื่องกล :
-
-

วิศวกรสิ่งแวดล้อม :
-
-

คณะกรรมการจัดทำแบบรูปรายการงานก่อสร้าง :
นายชาคริช รอดอำพัน ประธานกรรมการ
นายณัฐภูมิ ประไพบูลย์ กรรมการ
นายกิตติ์ พรมแสง กรรมการและเลขานุการ

การแก้ไข

ลำดับ	รายละเอียด	วันที่

ชื่อแบบ : ผังสัญลักษณ์ผนัง

เลขที่โครงการ :	2021-13
เขียนแบบ โดย :	iP
ตรวจสอบ โดย :	-
วันที่ :	03/03/2023
มาตราส่วน A3 :	1:150
แบบเลขที่ :	ID-Z1-102

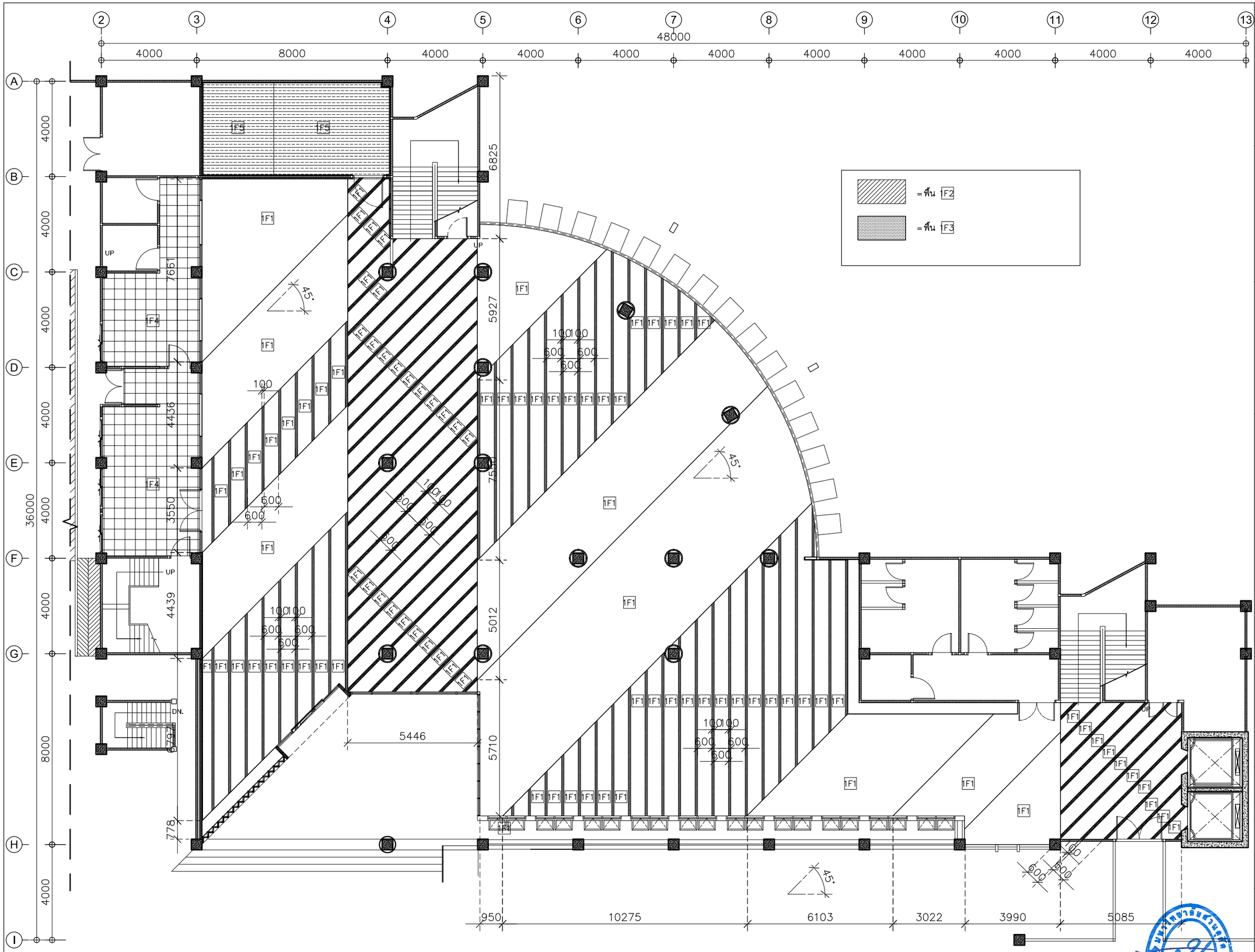

ผังพื้น 1:150

มหาวิทยาลัยสวนดุสิต

iP-ARCHTIST CO., LTD.
email: ip.archtist@gmail.com , visit us: www.facebook.com/ip-archtist
mobile: +66(0)865428006, +66(0)834428844

โครงการ :
ปรับปรุงอาคารหอสมุดกลาง แขวงดุสิต เขตดุสิต กรุงเทพมหานคร (ส่วนชั้น1 อาคารวิทยบริการ)

สถานที่ก่อสร้าง :
มหาวิทยาลัยสวนดุสิต แขวงดุสิต เขตดุสิต กรุงเทพมหานคร

เจ้าของโครงการ :
มหาวิทยาลัยสวนดุสิต

สถาปนิก :
นายณัฐภูมิ ประไพบูลย์ ส-สถ. 3221
น.ส.ณัฐกานต์ พลหาญ ภ.-สถ. 20761
-

มัณฑนากร :
-
-

วิศวกรโครงสร้าง :
-
-

วิศวกรไฟฟ้า :
-
-

วิศวกรเครื่องกล :
-
-

วิศวกรสิ่งแวดล้อม :
-
-

คณะกรรมการจัดทำแบบรูปรายการงานก่อสร้าง :
นายชาคริช รอดอำพัน ประธานกรรมการ
นายณัฐภูมิ ประไพบูลย์ กรรมการ
นายกิตติ์ พรมแสง กรรมการและเลขานุการ

การแก้ไข

ลำดับ	รายละเอียด	วันที่

ชื่อแบบ : ผังพื้น

เลขที่โครงการ :	2021-13
เขียนแบบ โดย :	iP
ตรวจสอบ โดย :	-
วันที่ :	03/03/2023
มาตราส่วน A3 :	1:150
แบบเลขที่ :	ID–Z1–103

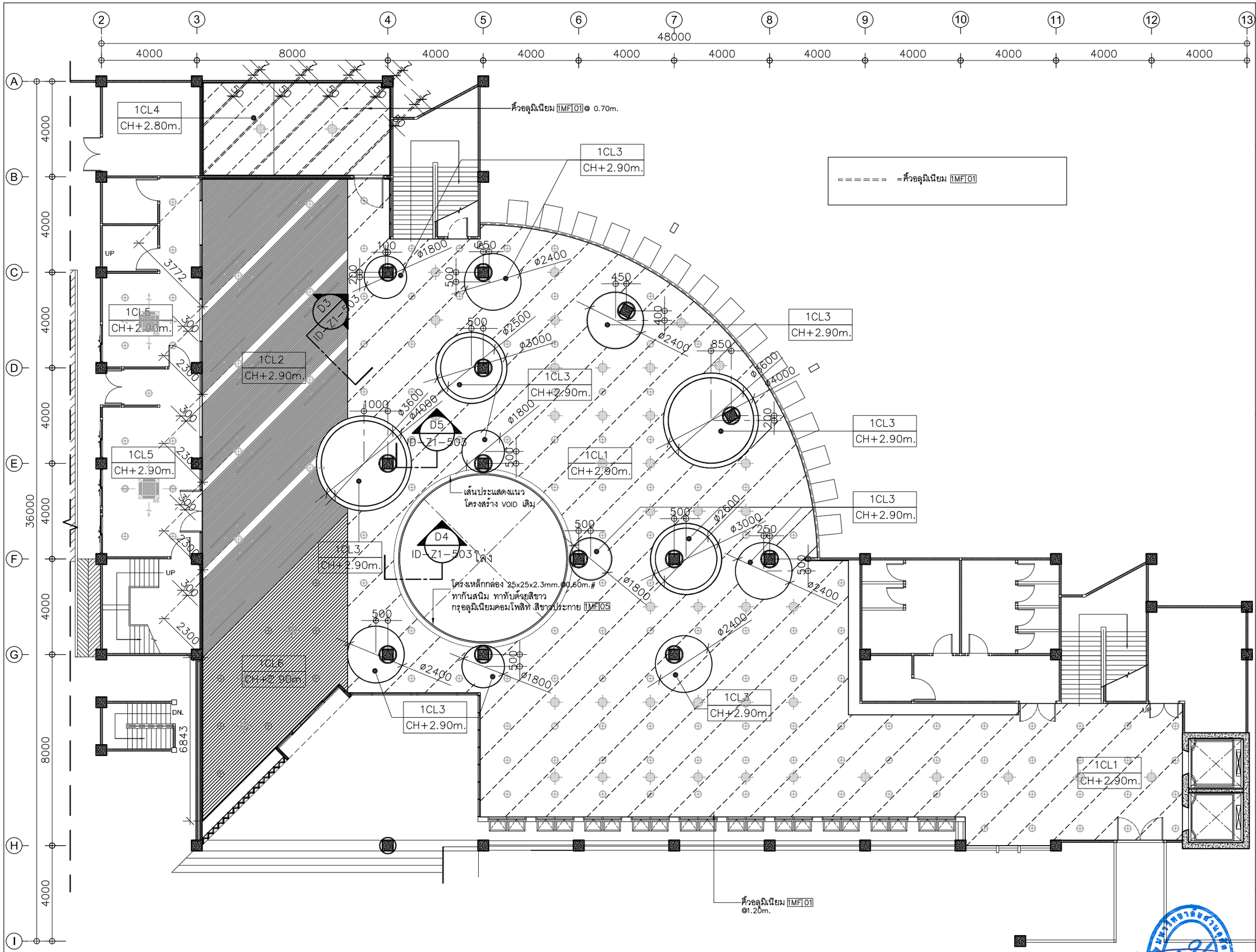

ผังฝ้า 1:150

มหาวิทยาลัยสวนดุสิต

iP-ARCHTIST CO., LTD.
email: ip.archtist@gmail.com , visit us: www.facebook.com/ip-archtist
mobile: +66(0)865428006, +66(0)834428844

โครงการ :
ปรับปรุงอาคารหอสมุดกลาง แขวงดุสิต เขตดุสิต กรุงเทพมหานคร (ส่วนชั้น1 อาคารวิทยบริการ)

สถานที่ก่อสร้าง :
มหาวิทยาลัยสวนดุสิต แขวงดุสิต เขตดุสิต กรุงเทพมหานคร

เจ้าของโครงการ :
มหาวิทยาลัยสวนดุสิต

สถาปนิก :
นายณัฐภูมิ ประไพบูลย์ ส-สถ. 3221
น.ส.ณัฐกานต์ พลหาญ ภ.-สถ. 20761
-

มัณฑนากร :
-
-

วิศวกรโครงสร้าง :
-
-

วิศวกรไฟฟ้า :
-
-

วิศวกรเครื่องกล :
-
-

วิศวกรสิ่งแวดล้อม :
-
-

คณะกรรมการจัดทำแบบรูปรายการงานก่อสร้าง :
นายชาคริช รอดอำพัน ประธานกรรมการ
นายณัฐภูมิ ประไพบูลย์ กรรมการ
นายกิตติ์ติ์ พรมแสง กรรมการและเลขานุการ

การแก้ไข

ลำดับ	รายละเอียด	วันที่

ชื่อแบบ : ผังฝ้า

เลขที่โครงการ :	2021-13
เขียนแบบ โดย :	iP
ตรวจสอบ โดย :	-
วันที่ :	03/03/2023
มาตราส่วน A3 :	1:150
แบบเลขที่ :	ID-Z1-104

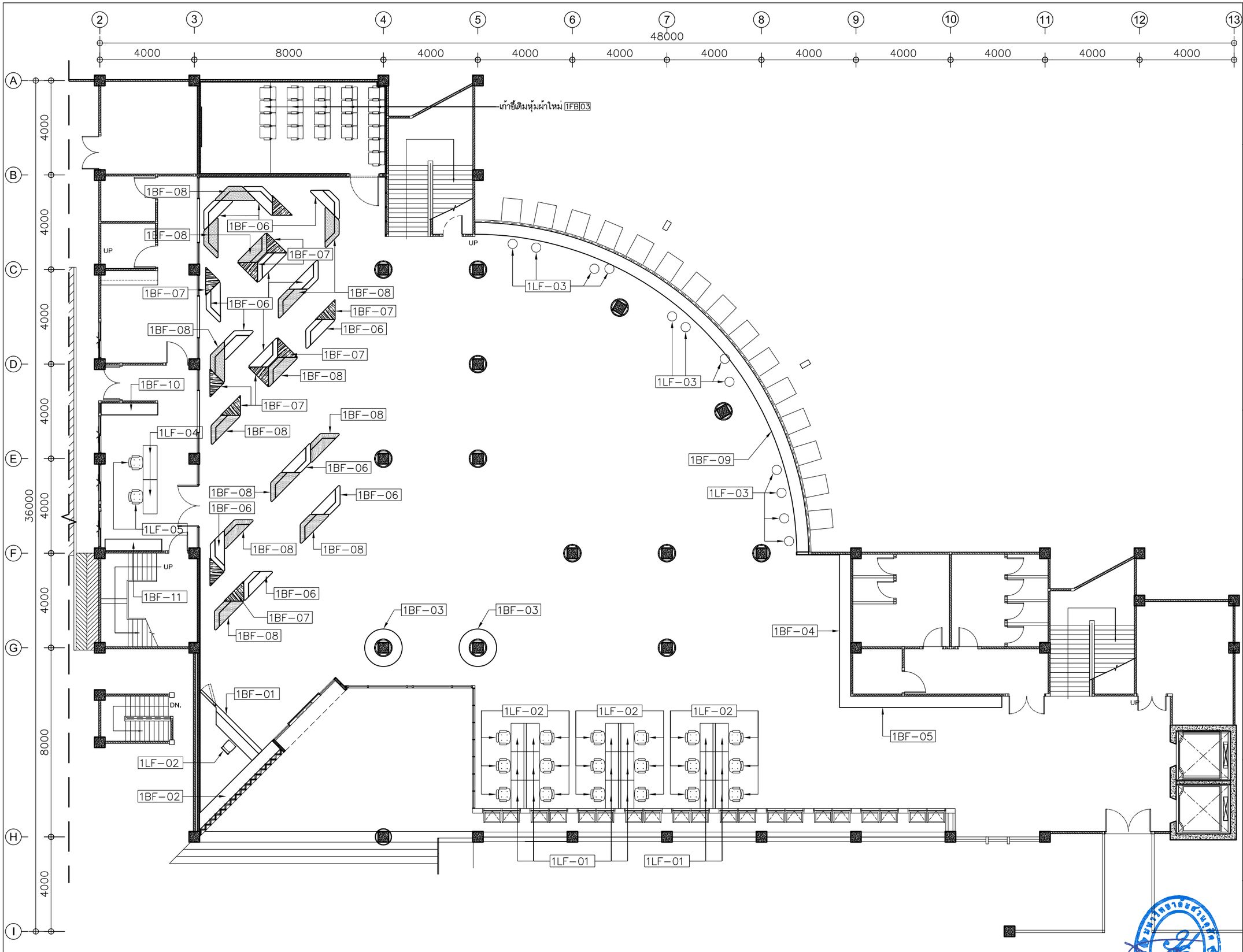

ผังเฟอร์นิเจอร์ 1:150

มหาวิทยาลัยสวนดุสิต

iP-ARCHTIST CO., LTD.
email: ip.archtist@gmail.com , visit us: www.facebook.com/ip-archtist
mobile: +66(0)865428006, +66(0)834428844

โครงการ :

ปรับปรุงอาคารหอสมุดกลาง แขวงดุสิต เขตดุสิต กรุงเทพมหานคร (ส่วนชั้น1 อาคารวิทยบริการ)

สถานที่ก่อสร้าง :

มหาวิทยาลัยสวนดุสิต แขวงดุสิต เขตดุสิต กรุงเทพมหานคร

เจ้าของโครงการ :

มหาวิทยาลัยสวนดุสิต

สถาปนิก :

นายณัฐภูมิ ประไพบูลย์ ส-สถ. 3221
น.ส.ณัฐกานต์ พลหาญ ภ.-สถ. 20761
-

มัณฑนากร :

-
-

วิศวกรโครงสร้าง :

-
-

วิศวกรไฟฟ้า :

-
-

วิศวกรเครื่องกล :

-
-

วิศวกรสิ่งแวดล้อม :

-
-

คณะกรรมการจัดทำแบบรูปรายการงานก่อสร้าง :

นายชาคริช รอดอำพัน ประธานกรรมการ
นายณัฐภูมิ ประไพบูลย์ กรรมการ
นายกิตติ พรมแสง กรรมการและเลขานุการ

การแก้ไข

ลำดับ	รายละเอียด	วันที่

ชื่อแบบ : ผังเฟอร์นิเจอร์

เลขที่โครงการ :	2021-13
เขียนแบบ โดย :	iP
ตรวจสอบ โดย :	-
วันที่ :	03/03/2023
มาตราส่วน A3 :	1:150
แบบเลขที่ :	ID-Z1-105

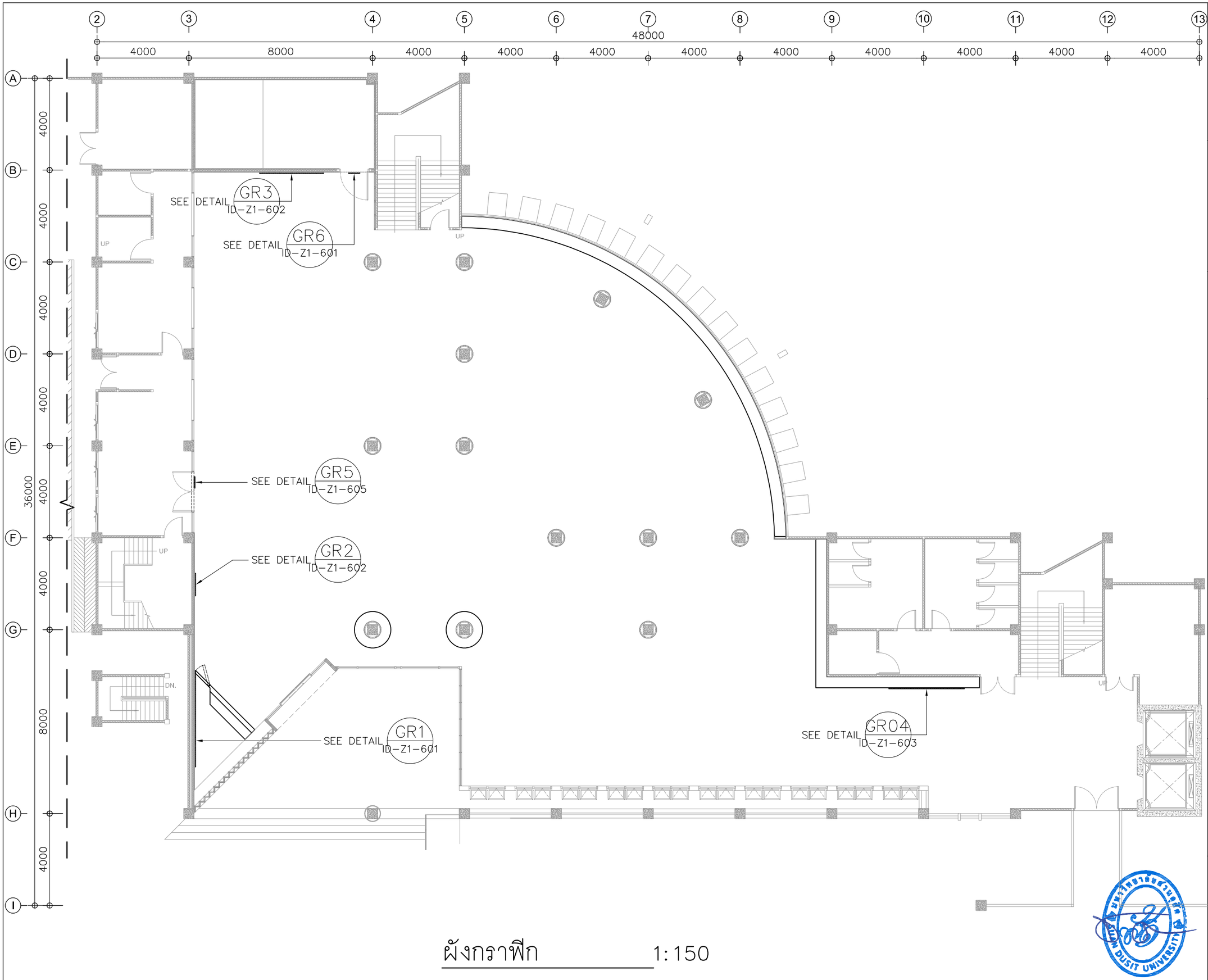

ผังกราฟิก 1:150

มหาวิทยาลัยสวนดุสิต

iP-ARCHTIST CO., LTD.
email: ip.archtist@gmail.com , visit us: www.facebook.com/ip-archtist
mobile: +66(0)865428006, +66(0)834428844

โครงการ :

ปรับปรุงอาคารหอสมุดกลาง แขวงดุสิต เขตดุสิต กรุงเทพมหานคร (ส่วนชั้น1 อาคารวิทยบริการ)

สถานที่ก่อสร้าง :

มหาวิทยาลัยสวนดุสิต แขวงดุสิต เขตดุสิต กรุงเทพมหานคร

เจ้าของโครงการ :

มหาวิทยาลัยสวนดุสิต

สถาปนิก :

นายณัฐภูมิ ประไพบูลย์ ส-สถ. 3221
น.ส.ณัฐกานต์ พลหาญ ภ.-สถ. 20761
-

มัณฑนากร :

-
-

วิศวกรโครงสร้าง :

-
-

วิศวกรไฟฟ้า :

-
-

วิศวกรเครื่องกล :

-
-

วิศวกรสิ่งแวดล้อม :

-
-

คณะกรรมการจัดทำแบบรูปรายการงานก่อสร้าง :

นายชาคริช รอดอำพัน ประธานกรรมการ
นายณัฐภูมิ ประไพบูลย์ กรรมการ
นายกิตติ พรมแสง กรรมการและเลขานุการ

การแก้ไข

ลำดับ	รายละเอียด	วันที่

ชื่อแบบ : ผังกราฟิก

เลขที่โครงการ :	2021-13
เขียนแบบ โดย :	iP
ตรวจสอบ โดย :	-
วันที่ :	03/03/2023
มาตราส่วน A3 :	1:150
แบบเลขที่ :	ID-Z1-106

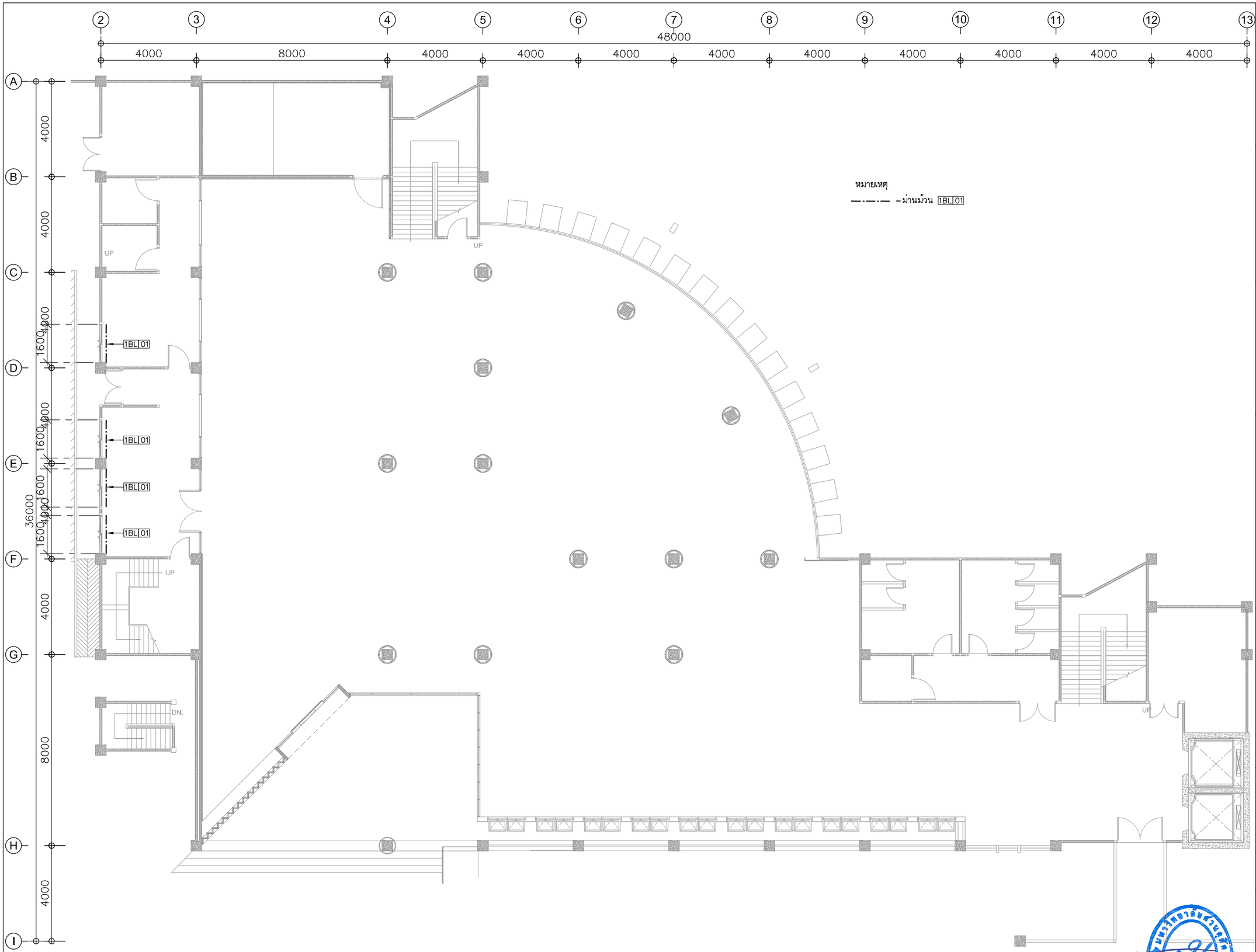

ผังม่านม้วน 1:150

มหาวิทยาลัยสวนดุสิต

iP-ARCHTIST CO., LTD.

email: ip.archtist@gmail.com , visit us: www.facebook.com/ip-archtist
mobile: +66(0)865428006, +66(0)834428844

โครงการ :

ปรับปรุงอาคารหอสมุดกลาง แขวงดุสิต เขตดุสิต กรุงเทพมหานคร (ส่วนชั้น1 อาคารวิทยบริการ)

สถานที่ก่อสร้าง :

มหาวิทยาลัยสวนดุสิต แขวงดุสิต เขตดุสิต กรุงเทพมหานคร

เจ้าของโครงการ :

มหาวิทยาลัยสวนดุสิต

สถาปนิก :

นายณัฐภูมิ ประไพบูลย์ ส-สถ. 3221
น.ส.ณัฐกานต์ พลหาญ ภ.-สถ. 20761
-

มัณฑนากร :

-
-

วิศวกรโครงสร้าง :

-
-

วิศวกรไฟฟ้า :

-
-

วิศวกรเครื่องกล :

-
-

วิศวกรสิ่งแวดล้อม :

-
-

คณะกรรมการจัดทำแบบรูปรายการงานก่อสร้าง :

นายชาคริช รอดอำพัน ประธานกรรมการ
นายณัฐภูมิ ประไพบูลย์ กรรมการ
นายกิตติ์ พรมแสง กรรมการและเลขานุการ

การแก้ไข

ลำดับ	รายละเอียด	วันที่

ชื่อแบบ : ผังม่านม้วน

เลขที่โครงการ :	2021-13
เขียนแบบ โดย :	iP
ตรวจสอบ โดย :	-
วันที่ :	03/03/2023
มาตราส่วน A3 :	1:150
แบบเลขที่ :	ID–Z1–107

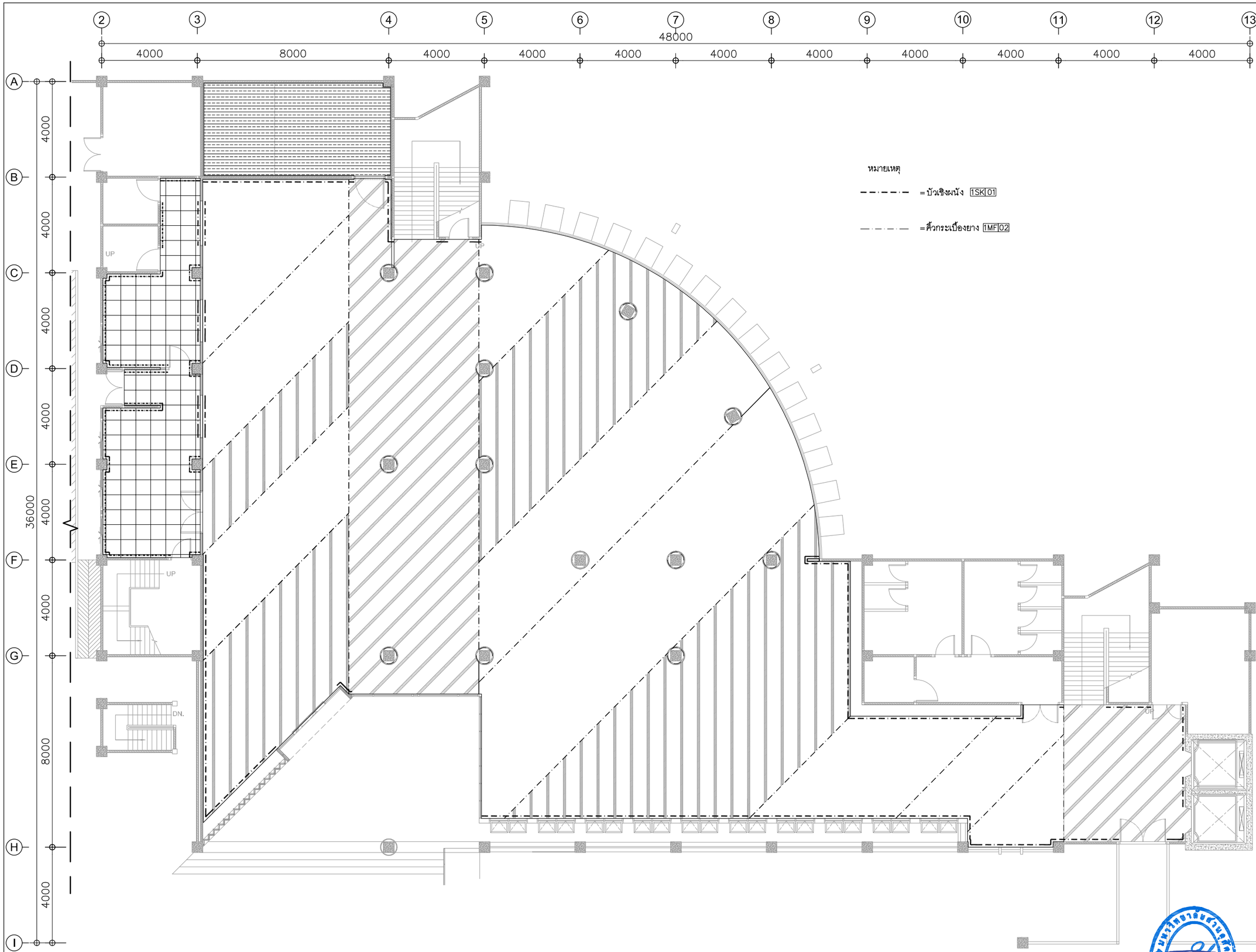

ผังบัวเชิงผนัง 1:150

มหาวิทยาลัยสวนดุสิต

iP-ARCHTIST CO., LTD.
email: ip.archtist@gmail.com , visit us: www.facebook.com/ip-archtist
mobile: +66(0)865428006, +66(0)834428844

โครงการ :

ปรับปรุงอาคารหอสมุดกลาง แขวงดุสิต เขตดุสิต กรุงเทพมหานคร (ส่วนชั้น1 อาคารวิทยบริการ)

สถานที่ก่อสร้าง :

มหาวิทยาลัยสวนดุสิต แขวงดุสิต เขตดุสิต กรุงเทพมหานคร

เจ้าของโครงการ :

มหาวิทยาลัยสวนดุสิต

สถาปนิก :

นายณัฐภูมิ ประไพบูลย์ ส-สถ. 3221
น.ส.ณัฐกานต์ พลหาญ ภ.-สถ. 20761
-

มัณฑนากร :

-
-

วิศวกรโครงสร้าง :

-
-

วิศวกรไฟฟ้า :

-
-

วิศวกรเครื่องกล :

-
-

วิศวกรสิ่งแวดล้อม :

-
-

คณะกรรมการจัดทำแบบรูปรายการงานก่อสร้าง :

นายชาคริช รอดอำพัน ประธานกรรมการ
นายณัฐภูมิ ประไพบูลย์ กรรมการ
นายกิตติ์ พรมแสง กรรมการและเลขานุการ

การแก้ไข

ลำดับ	รายละเอียด	วันที่

ชื่อแบบ : ผังบัวเชิงผนัง

เลขที่โครงการ :	2021-13
เขียนแบบ โดย :	iP
ตรวจสอบ โดย :	-
วันที่ :	03/03/2023
มาตราส่วน A3 :	1:150
แบบเลขที่ :	ID–Z1–108

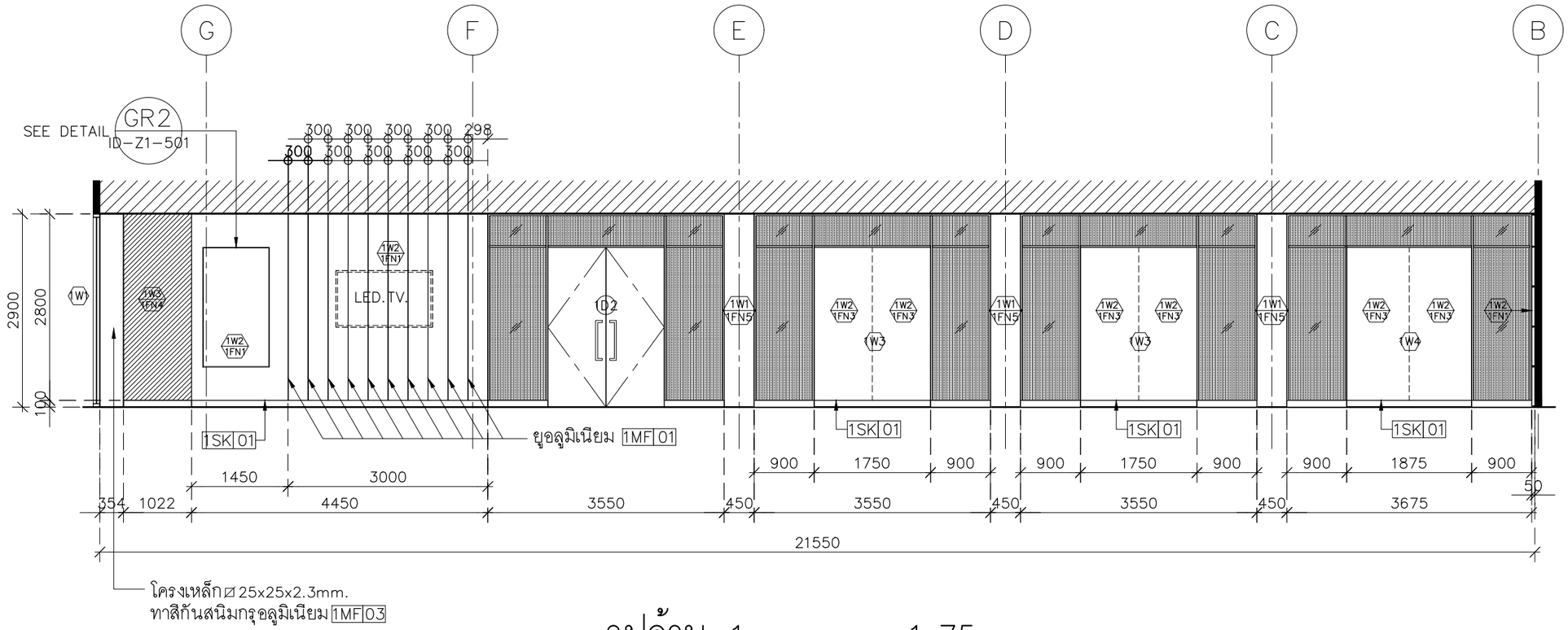

รูปด้าน-1 1:75

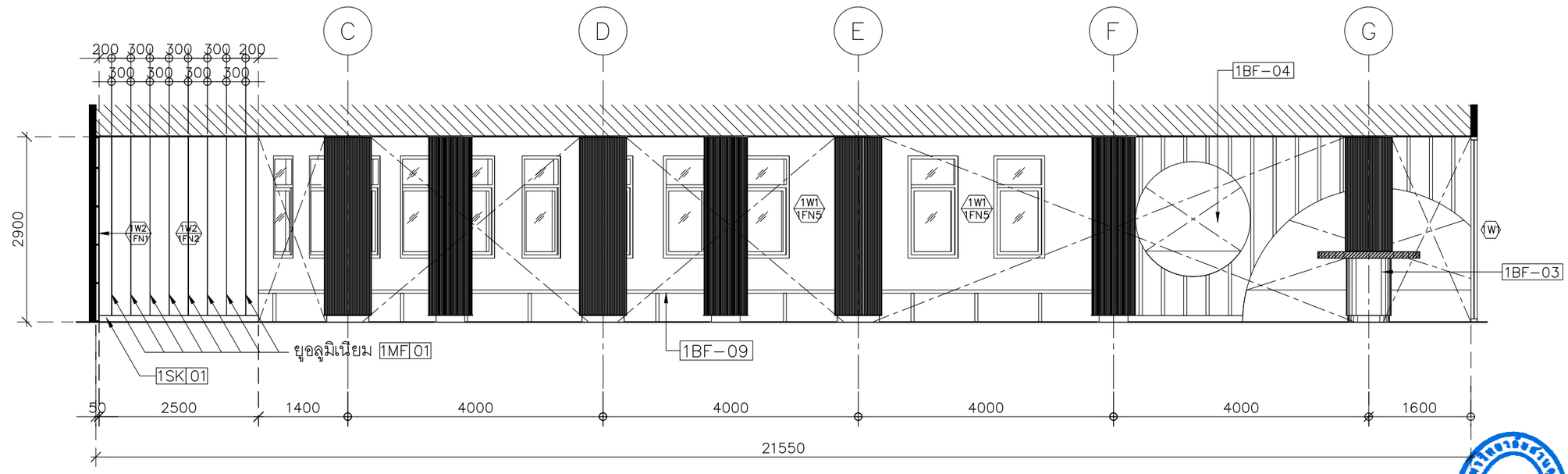

รูปด้าน-2 1:75

มหาวิทยาลัยสวนดุสิต

iP-ARCHTIST CO., LTD.
email: ip.archtist@gmail.com , visit us: www.facebook.com/ip-archtist
mobile: +66(0)865428006, +66(0)834428844

โครงการ :
ปรับปรุงอาคารหอสมุดกลาง แขวงดุสิต เขตดุสิต กรุงเทพมหานคร (ส่วนชั้น1 อาคารวิทยบริการ)

สถานที่ก่อสร้าง :
มหาวิทยาลัยสวนดุสิต แขวงดุสิต เขตดุสิต กรุงเทพมหานคร

เจ้าของโครงการ :
มหาวิทยาลัยสวนดุสิต

สถาปนิก :
นายณัฐภูมิ ประไพบูลย์ ส-สถ. 3221
น.ส.ณัฐกานต์ พลหาญ ภ.-สถ. 20761
-

มัณฑนากร :
-
-

วิศวกรโครงสร้าง :
-
-

วิศวกรไฟฟ้า :
-
-

วิศวกรเครื่องกล :
-
-

วิศวกรสิ่งแวดล้อม :
-
-

คณะกรรมการจัดทำแบบรูปรายการงานก่อสร้าง :
นายชาคริช รอดอำพัน ประธานกรรมการ
นายณัฐภูมิ ประไพบูลย์ กรรมการ
นายกิตติ์ พรมแสง กรรมการและเลขานุการ

การแก้ไข

ลำดับ	รายละเอียด	วันที่

ชื่อแบบ : รูปด้าน 1,2

เลขที่โครงการ :	2021-13
เขียนแบบ โดย :	iP
ตรวจสอบ โดย :	-
วันที่ :	03/03/2023
มาตราส่วน A3 :	1:75
แบบเลขที่ :	ID-Z1-201

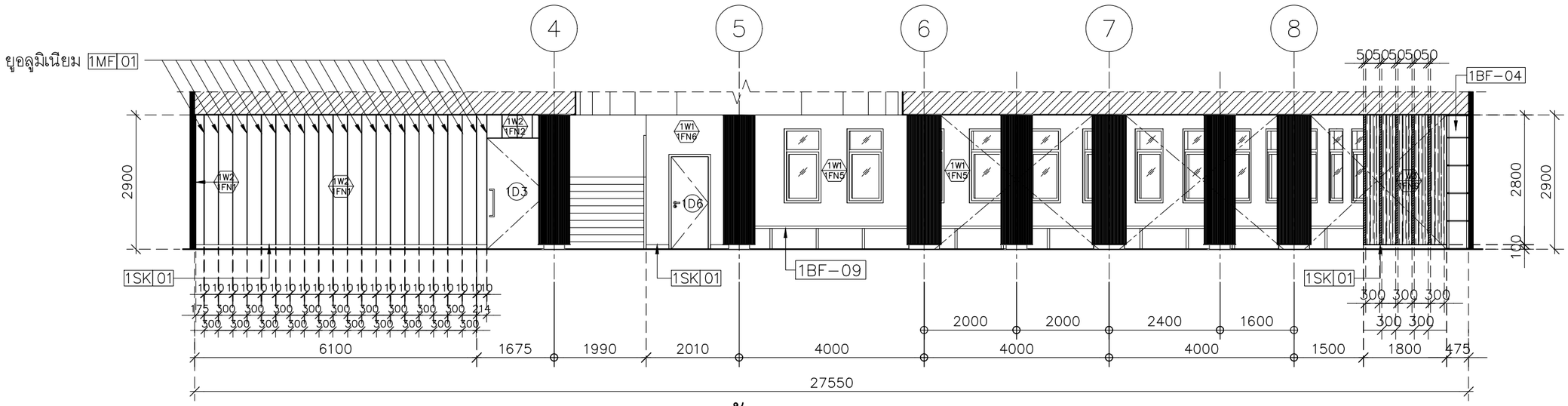

รูปด้าน-3 1:100

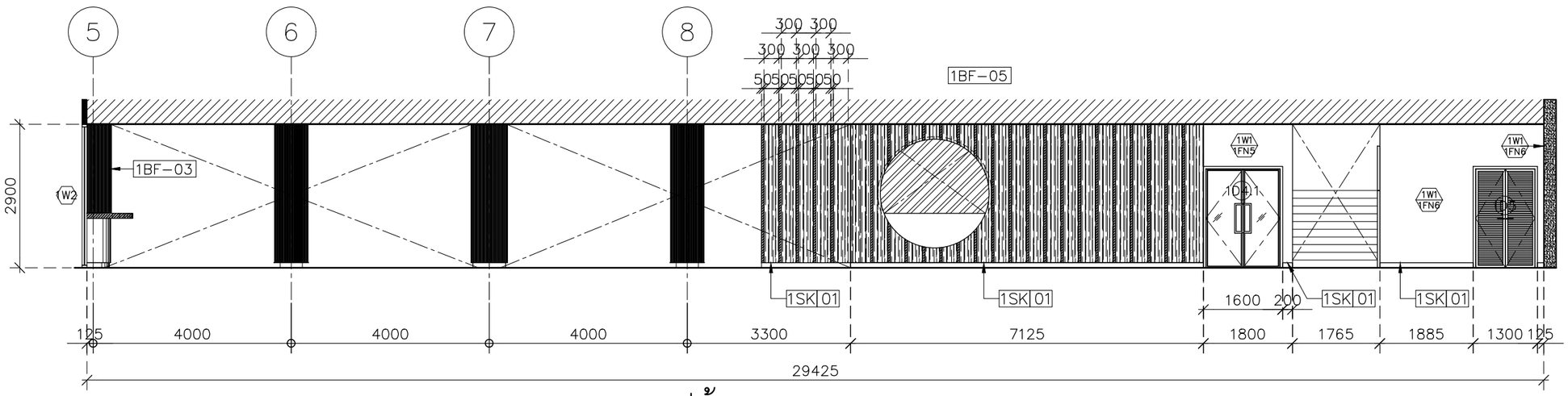

รูปด้าน-4 1:100

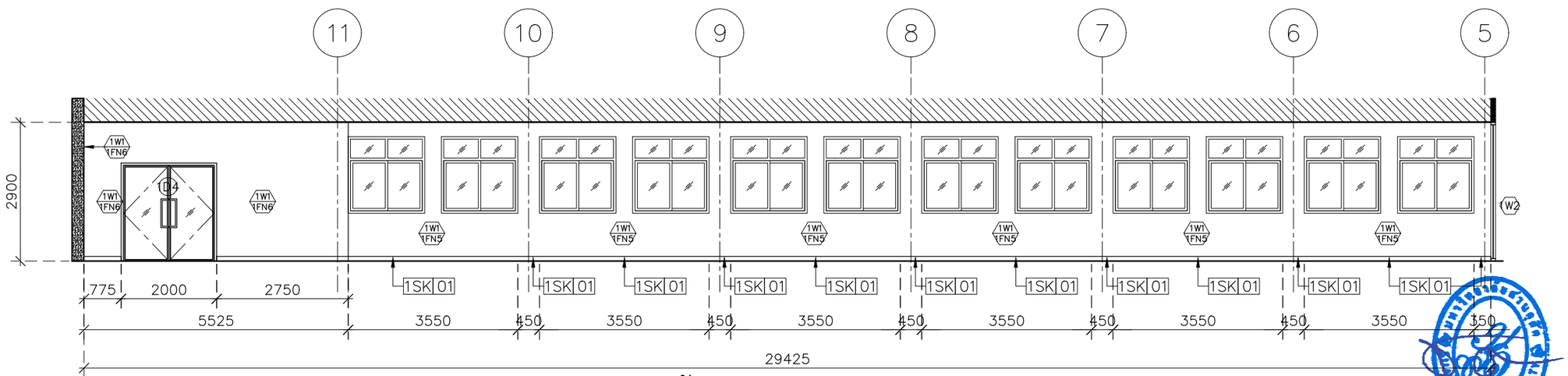

รูปด้าน-5 1:100

มหาวิทยาลัยสวนดุสิต

iP-ARCHTIST CO., LTD.
email: ip.archtist@gmail.com , visit us: www.facebook.com/ip-archtist
mobile: +66(0)865428006, +66(0)834428844

โครงการ :
ปรับปรุงอาคารหอสมุดกลาง แขวงดุสิต เขตดุสิต กรุงเทพมหานคร (ส่วนชั้น1 อาคารวิทยบริการ)

สถานที่ก่อสร้าง :
มหาวิทยาลัยสวนดุสิต แขวงดุสิต เขตดุสิต กรุงเทพมหานคร

เจ้าของโครงการ :
มหาวิทยาลัยสวนดุสิต

สถาปนิก :
นายณัฐภูมิ ประไพบูลย์ ส-สถ. 3221
น.ส.ณัฐกานต์ พลหาญ ภ.-สถ. 20761
-

มัณฑนากร :
-
-

วิศวกรโครงสร้าง :
-
-

วิศวกรไฟฟ้า :
-
-

วิศวกรเครื่องกล :
-
-

วิศวกรสิ่งแวดล้อม :
-
-

คณะกรรมการจัดทำแบบรูปรายการงานก่อสร้าง :
นายชาคริช รอดอำพัน ประธานกรรมการ
นายณัฐภูมิ ประไพบูลย์ กรรมการ
นายกิตติ์ พรมแสง กรรมการและเลขานุการ

การแก้ไข

ลำดับ	รายละเอียด	วันที่

ชื่อแบบ : รูปด้าน 3,4,5

เลขที่โครงการ :	2021-13
เขียนแบบ โดย :	iP
ตรวจสอบ โดย :	-
วันที่ :	03/03/2023
มาตราส่วน A3 :	1:100
แบบเลขที่ :	ID-Z1-202

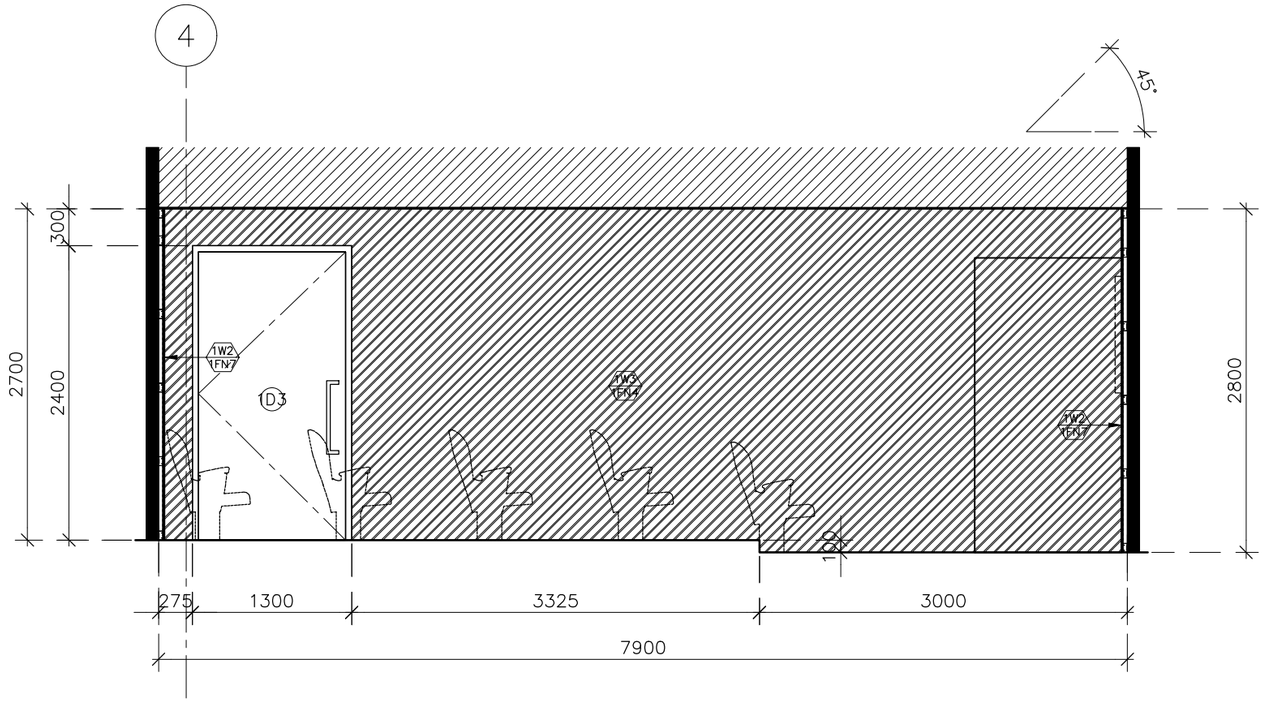

รูปด้าน–6 1:50

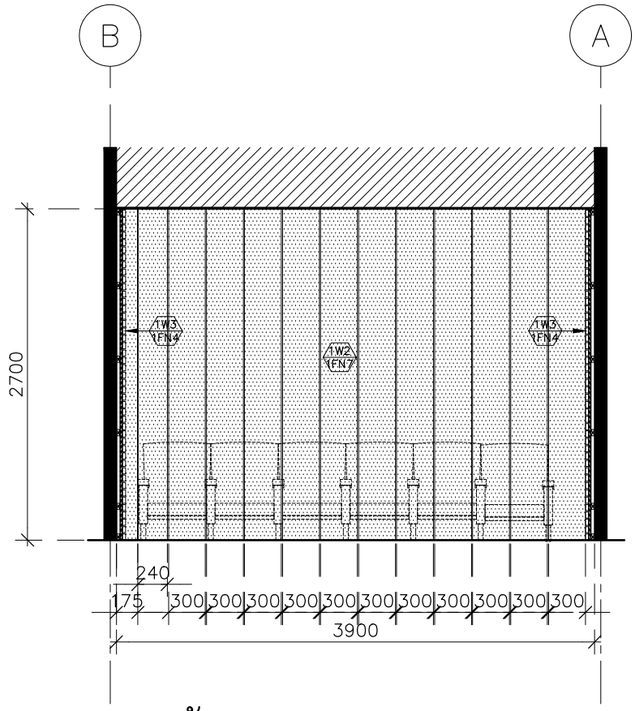

รูปด้าน–7 1:50

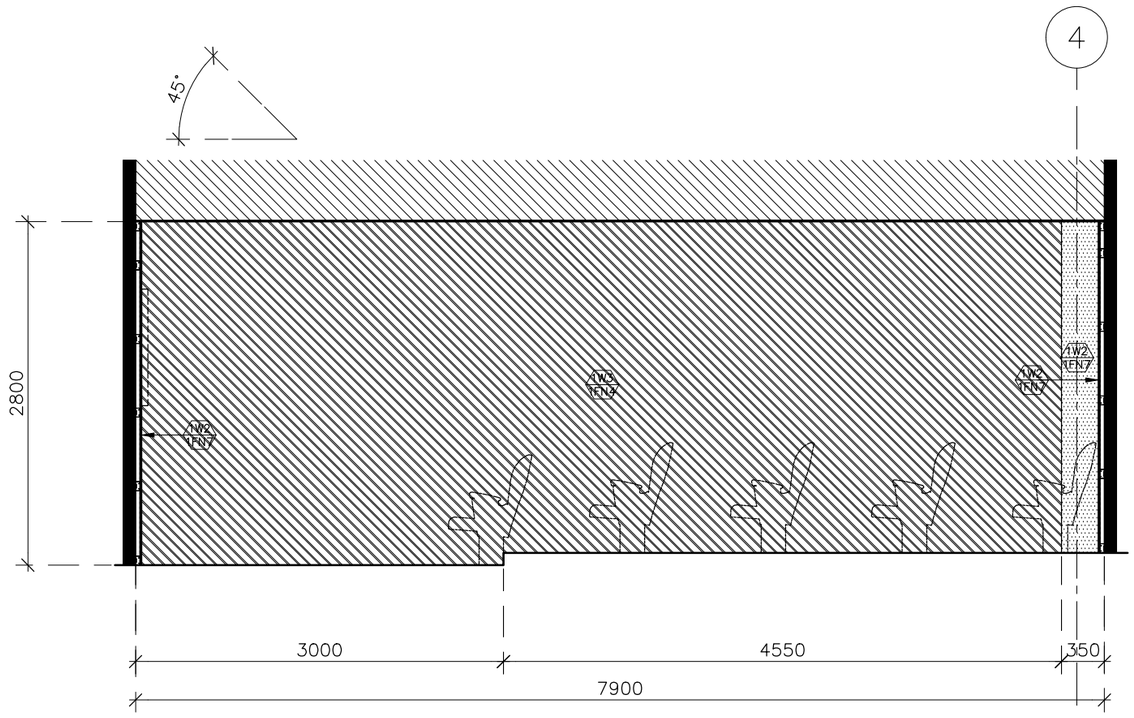

รูปด้าน–8 1:50

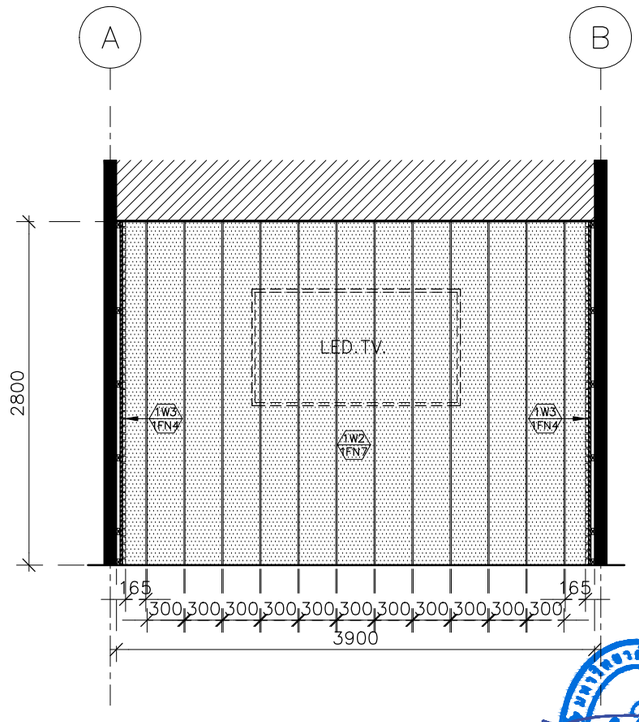

รูปด้าน–9 1:50

มหาวิทยาลัยสวนดุสิต

iP-ARCHTIST CO., LTD.
email: ip.archtist@gmail.com , visit us: www.facebook.com/ip-archtist
mobile: +66(0)865428006, +66(0)834428844

โครงการ :
ปรับปรุงอาคารหอสมุดกลาง แขวงดุสิต เขตดุสิต กรุงเทพมหานคร
(ส่วนชั้น1 อาคารวิทยบริการ)

สถานที่ก่อสร้าง :
มหาวิทยาลัยสวนดุสิต แขวงดุสิต เขตดุสิต กรุงเทพมหานคร

เจ้าของโครงการ :
มหาวิทยาลัยสวนดุสิต

สถาปนิก :
นายณัฐภูมิ ประไพบูลย์ ส-สถ. 3221
น.ส.ณัฐกานต์ พลหาญ ภ.-สถ. 20761
-

มัณฑนากร :
-
-

วิศวกรโครงสร้าง :
-
-

วิศวกรไฟฟ้า :
-
-

วิศวกรเครื่องกล :
-
-

วิศวกรสิ่งแวดล้อม :
-
-

คณะกรรมการจัดทำแบบรูปรายการงานก่อสร้าง :
นายชาคริช รอดอำพัน ประธานกรรมการ
นายณัฐภูมิ ประไพบูลย์ กรรมการ
นายกิตติ์ พรมแสง กรรมการและเลขานุการ

การแก้ไข

ลำดับ	รายละเอียด	วันที่

ชื่อแบบ : รูปด้าน 6–9

เลขที่โครงการ :	2021-13
เขียนแบบ โดย :	iP
ตรวจสอบ โดย :	-
วันที่ :	03/03/2023
มาตราส่วน A3 :	1:50
แบบเลขที่ :	ID–Z1–203

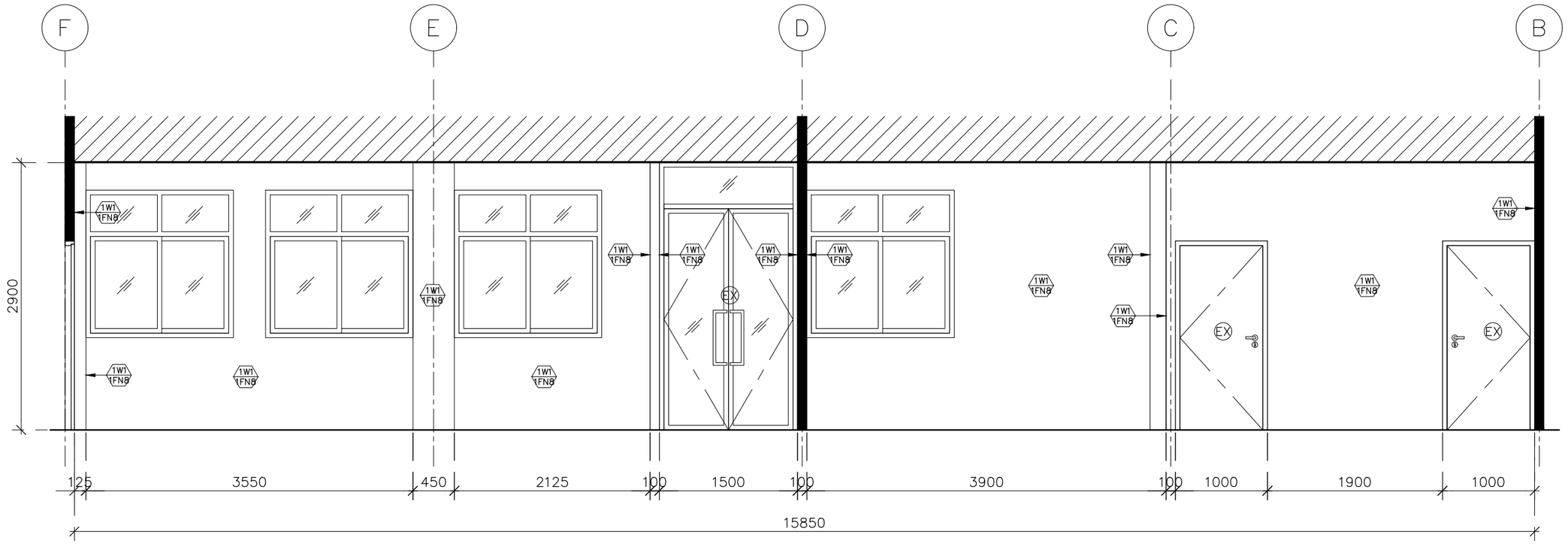

รูปด้าน–10 1:50

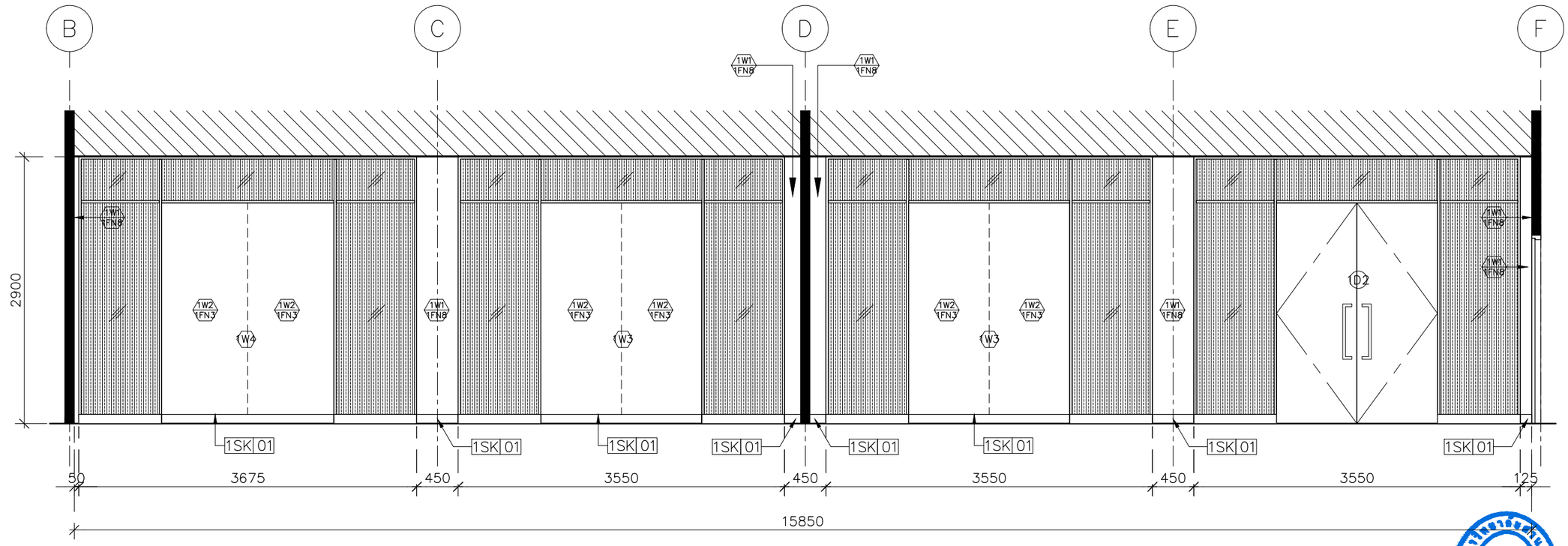

รูปด้าน–11 1:50

มหาวิทยาลัยสวนดุสิต

iP-ARCHTIST CO., LTD.
email: ip.archtist@gmail.com , visit us: www.facebook.com/ip-archtist
mobile: +66(0)865428006, +66(0)834428844

โครงการ :
ปรับปรุงอาคารหอสมุดกลาง แขวงดุสิต เขตดุสิต กรุงเทพมหานคร (ส่วนชั้น1 อาคารวิทยบริการ)

สถานที่ก่อสร้าง :
มหาวิทยาลัยสวนดุสิต แขวงดุสิต เขตดุสิต กรุงเทพมหานคร

เจ้าของโครงการ :
มหาวิทยาลัยสวนดุสิต

สถาปนิก :
นายณัฐภูมิ ประไพบูลย์ ส-สถ. 3221
น.ส.ณัฐกานต์ พลหาญ ภ.-สถ. 20761
-

มัณฑนากร :
-
-

วิศวกรโครงสร้าง :
-
-

วิศวกรไฟฟ้า :
-
-

วิศวกรเครื่องกล :
-
-

วิศวกรสิ่งแวดล้อม :
-
-

คณะกรรมการจัดทำแบบรูปรายการงานก่อสร้าง :
นายชาคริช รอดอำพัน ประธานกรรมการ
นายณัฐภูมิ ประไพบูลย์ กรรมการ
นายกิตติ์ พรมแสง กรรมการและเลขานุการ

การแก้ไข

ลำดับ	รายละเอียด	วันที่

ชื่อแบบ : รูปด้าน 10,11

เลขที่โครงการ :	2021-13
เขียนแบบ โดย :	iP
ตรวจสอบ โดย :	-
วันที่ :	03/03/2023
มาตราส่วน A3 :	1:50
แบบเลขที่ :	ID–Z1–204

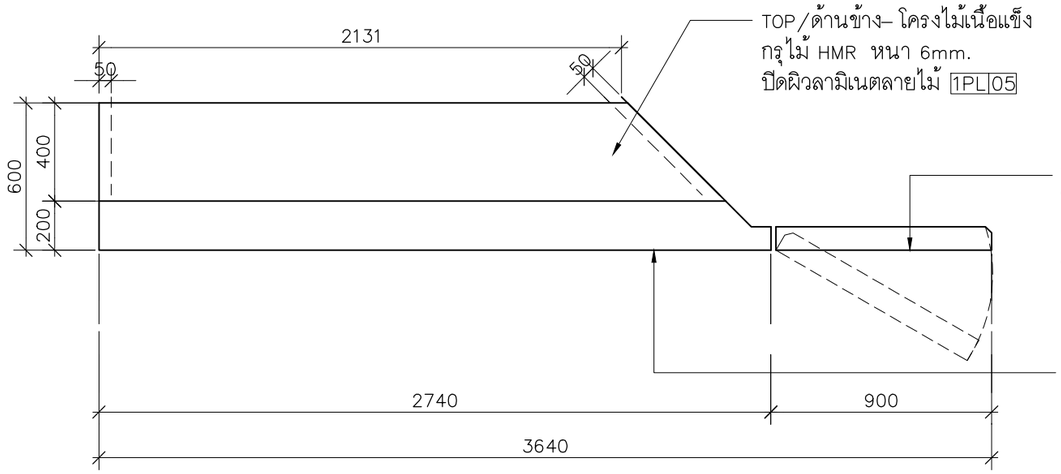

TOP/ด้านข้าง– โครงไม้เนื้อแข็ง
กรุไม้ HMR หนา 6mm.
ปิดผิวลามิเนตลายไม้ 1PL|05

ประตูบานพับสวิง
โครงไม้เนื้อแข็ง
กรุไม้ HMR หนา 6mm.
ปิดผิวลามิเนตลายไม้ 1PL|05

ด้านหน้า– โครงไม้เนื้อแข็ง
กรุไม้ HMR หนา 6mm. กรุทับด้วย
ระแนงไม้ HMR หนา 12 mm.
หน้ากว้าง 50 mm. ทุกระยะ 50 mm.
ปิดผิวลามิเนตลายไม้ 1PL|05

BF–01/แปลน 1:25

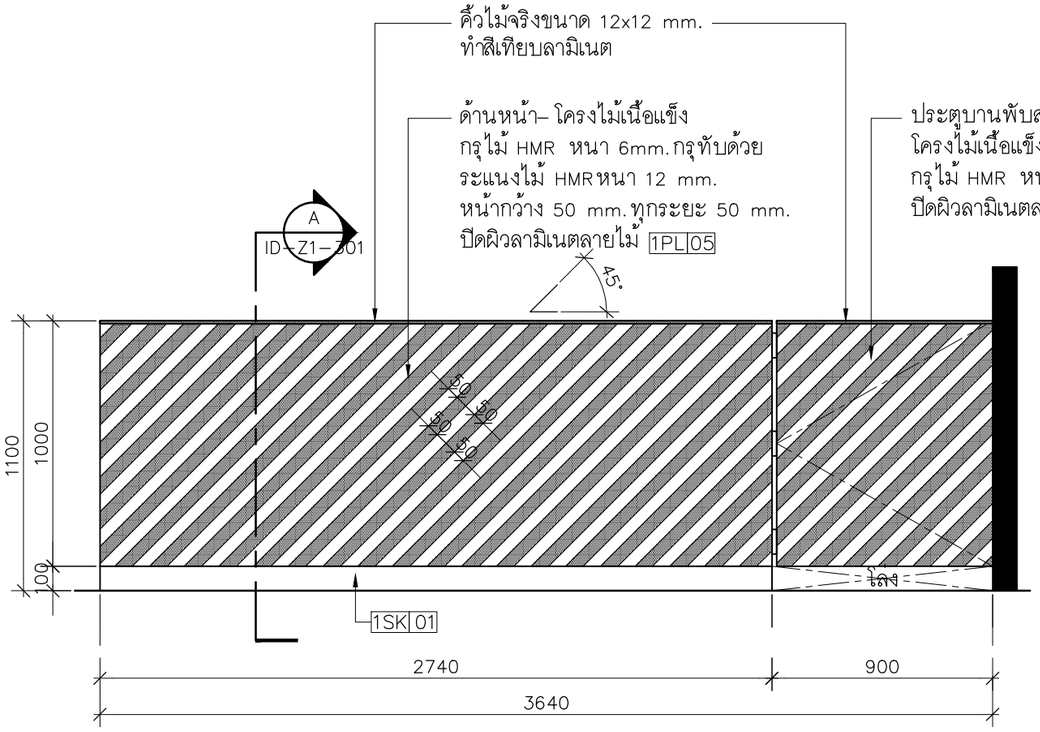

BF–01/รูปด้าน 1:25

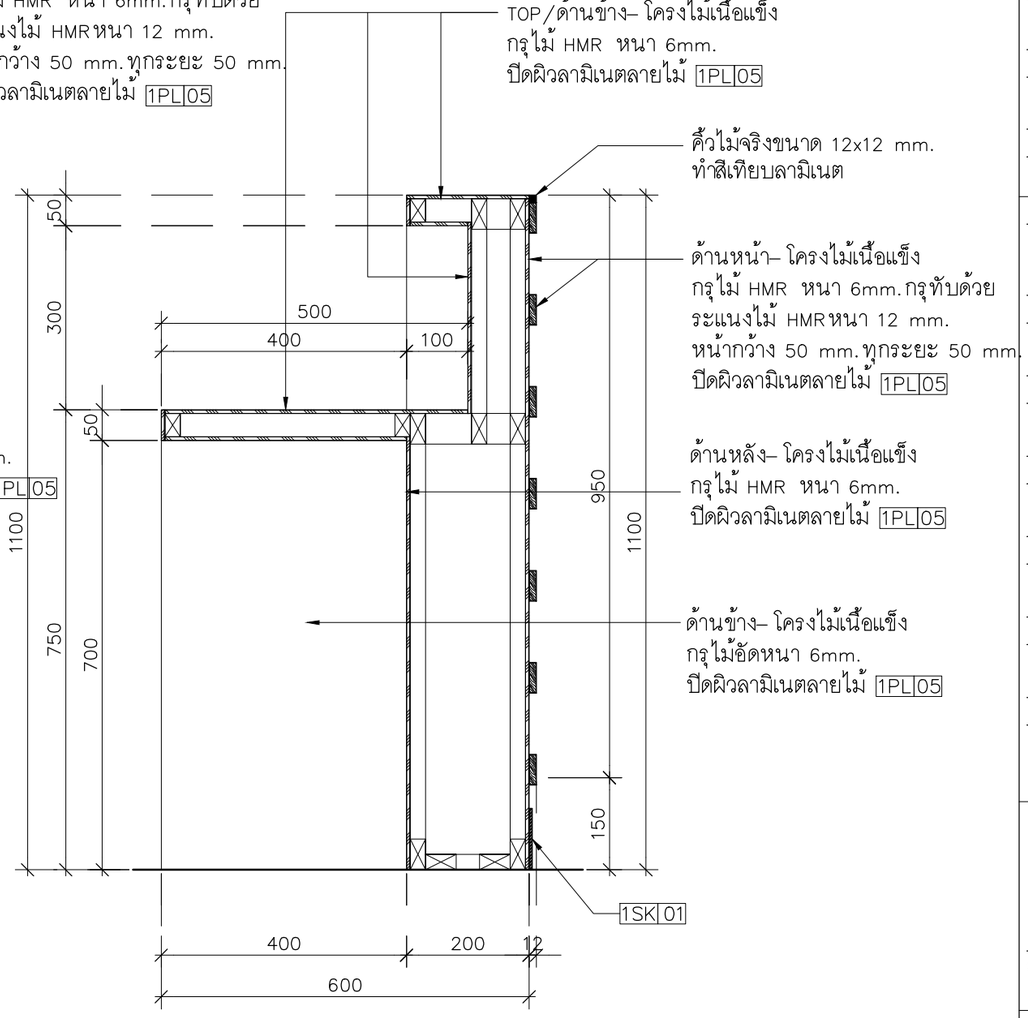

BF–01/รูปตัด–A 1:10

มหาวิทยาลัยสวนดุสิต
SUAN DUSIT UNIVERSITY

มหาวิทยาลัยสวนดุสิต

iP-ARCHTIST

iP-ARCHTIST CO., LTD.
email: ip.archtist@gmail.com , visit us: www.facebook.com/ip-archtist
mobile: +66(0)865428006, +66(0)834428844

โครงการ :
ปรับปรุงอาคารหอสมุดกลาง แขวงดุสิต เขตดุสิต กรุงเทพมหานคร (ส่วนชั้น1 อาคารวิทยบริการ)

สถานที่ก่อสร้าง :
มหาวิทยาลัยสวนดุสิต แขวงดุสิต เขตดุสิต กรุงเทพมหานคร

เจ้าของโครงการ :
มหาวิทยาลัยสวนดุสิต

สถาปนิก :
นายณัฐภูมิ ประไพบูลย์ ส-สถ. 3221
น.ส.ณัฐกานต์ พลหาญ ภ.-สถ. 20761
-

มัณฑนากร :
-
-

วิศวกรโครงสร้าง :
-
-

วิศวกรไฟฟ้า :
-
-

วิศวกรเครื่องกล :
-
-

วิศวกรสิ่งแวดล้อม :
-
-

คณะกรรมการจัดทำแบบรูปรายการงานก่อสร้าง :
นายชาคริช รอดอำพัน ประธานกรรมการ
นายณัฐภูมิ ประไพบูลย์ กรรมการ
นายกิตติ์ พรมแสง กรรมการและเลขานุการ

การแก้ไข

ลำดับ	รายละเอียด	วันที่

ชื่อแบบ : แบบขยาย BF–01

เลขที่โครงการ :	2021-13
เขียนแบบ โดย :	iP
ตรวจสอบ โดย :	-
วันที่ :	03/03/2023
มาตราส่วน A3 :	1:25
แบบเลขที่ :	ID–Z1–301

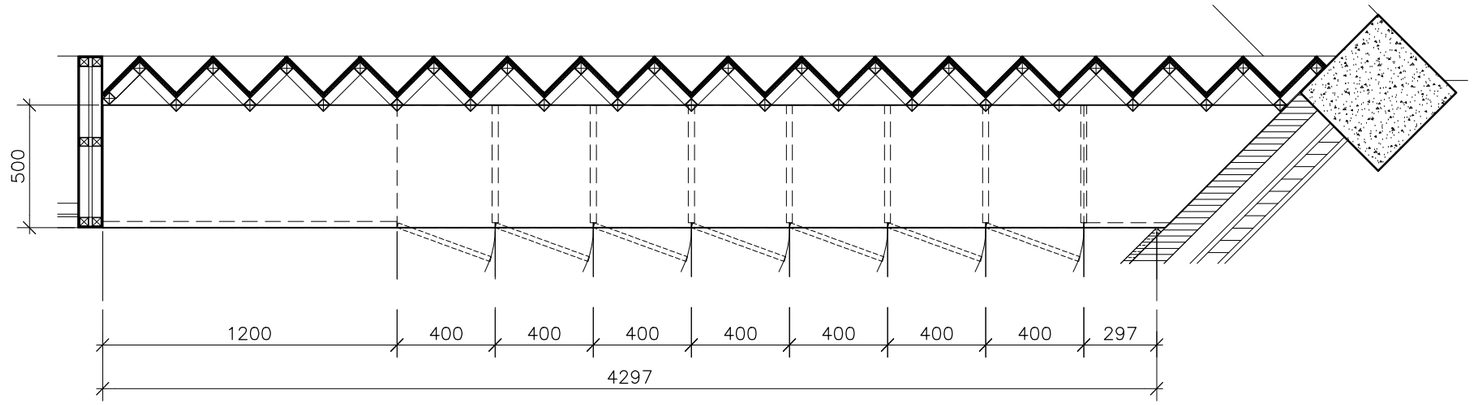

BF-02/แปลน 1:25

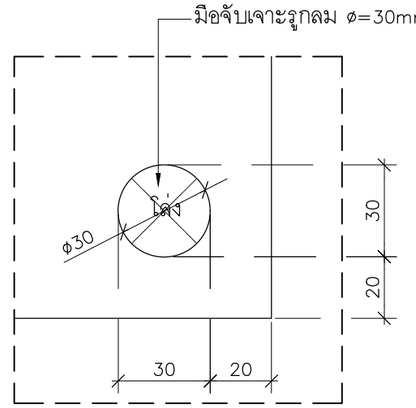

BF-02/แบบขยายมือจับ 1:2

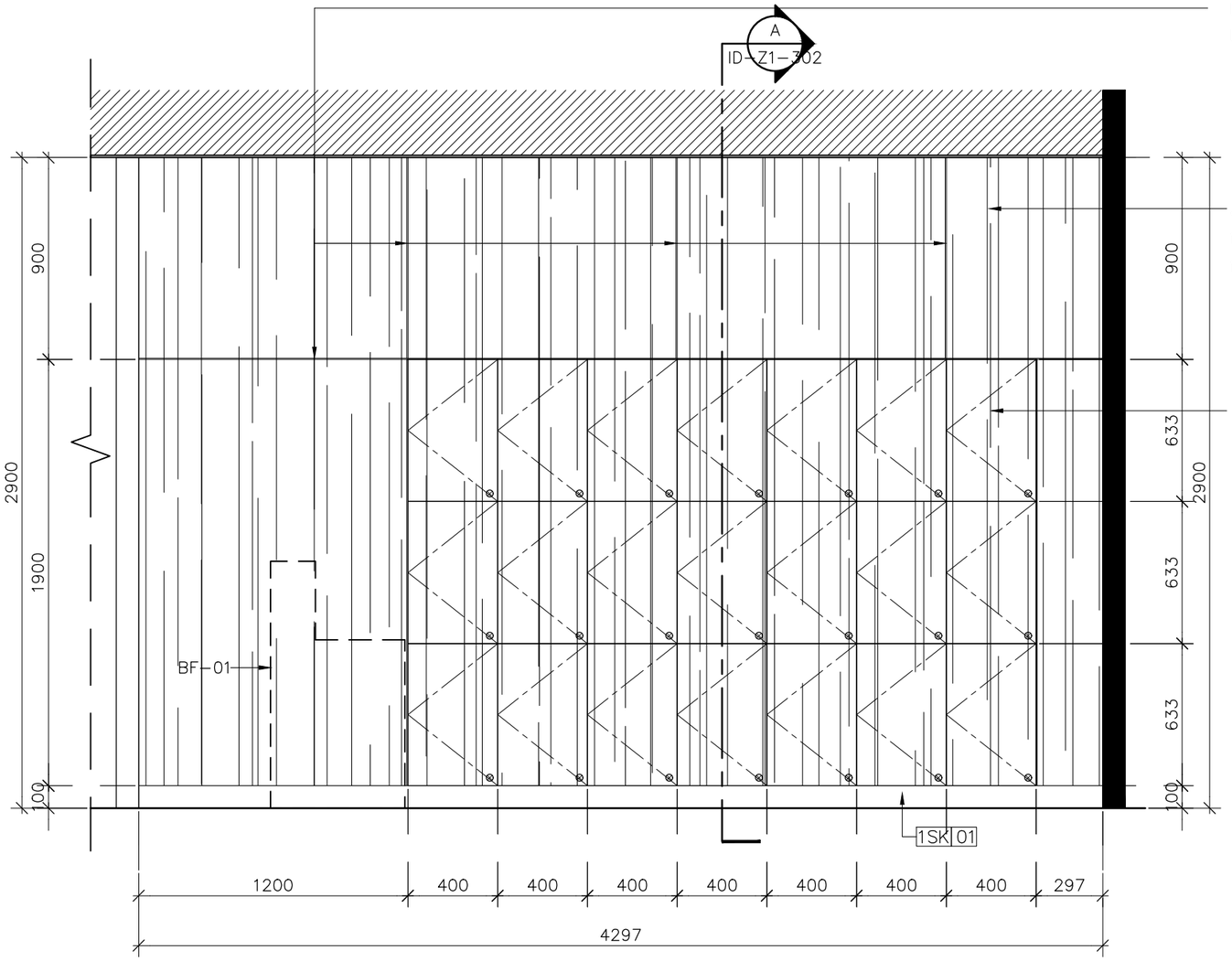

BF-02/รูปด้าน 1:25

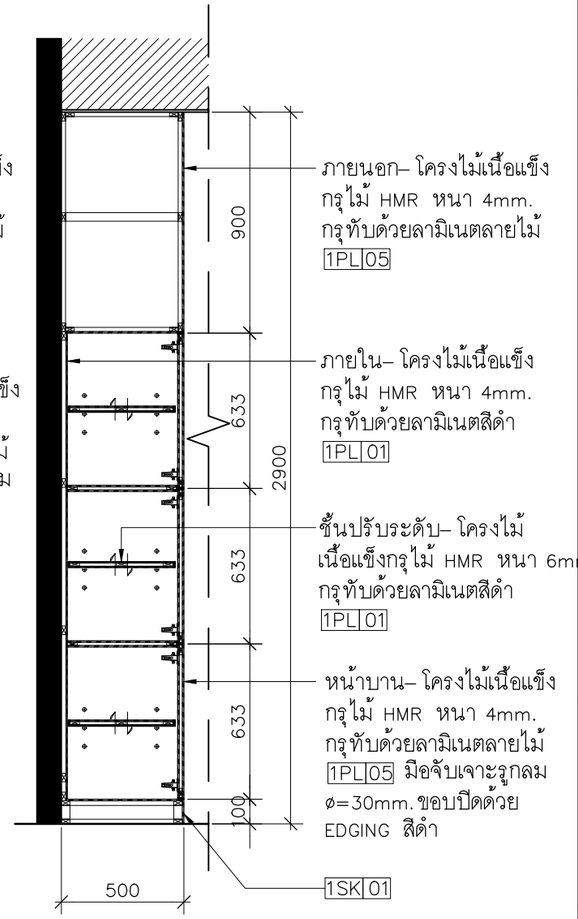

BF-02/รูปตัด-A 1:25

มหาวิทยาลัยสวนดุสิต

iP-ARCHTIST CO., LTD.

email: ip.archtist@gmail.com , visit us: www.facebook.com/ip-archtist
mobile: +66(0)865428006, +66(0)834428844

โครงการ :
ปรับปรุงอาคารหอสมุดกลาง แขวงดุสิต เขตดุสิต กรุงเทพมหานคร (ส่วนชั้น1 อาคารวิทยบริการ)

สถานที่ก่อสร้าง :
มหาวิทยาลัยสวนดุสิต แขวงดุสิต เขตดุสิต กรุงเทพมหานคร

เจ้าของโครงการ :
มหาวิทยาลัยสวนดุสิต

สถาปนิก :
นายณัฐภูมิ ประไพบูลย์ ส-สถ. 3221
น.ส.ณัฐกานต์ พลหาญ ภ.-สถ. 20761
-

มัณฑนากร :
-
-

วิศวกรโครงสร้าง :
-
-

วิศวกรไฟฟ้า :
-
-

วิศวกรเครื่องกล :
-
-

วิศวกรสิ่งแวดล้อม :
-
-

คณะกรรมการจัดทำแบบรูปรายการงานก่อสร้าง :
นายชาคริช รอดอำพัน ประธานกรรมการ
นายณัฐภูมิ ประไพบูลย์ กรรมการ
นายกิตติ์ พรมแสง กรรมการและเลขานุการ

การแก้ไข

ลำดับ	รายละเอียด	วันที่

ชื่อแบบ : แบบขยาย BF-02

เลขที่โครงการ :	2021-13
เขียนแบบ โดย :	iP
ตรวจสอบ โดย :	-
วันที่ :	03/03/2023
มาตราส่วน A3 :	1:25
แบบเลขที่ :	ID-Z1-302

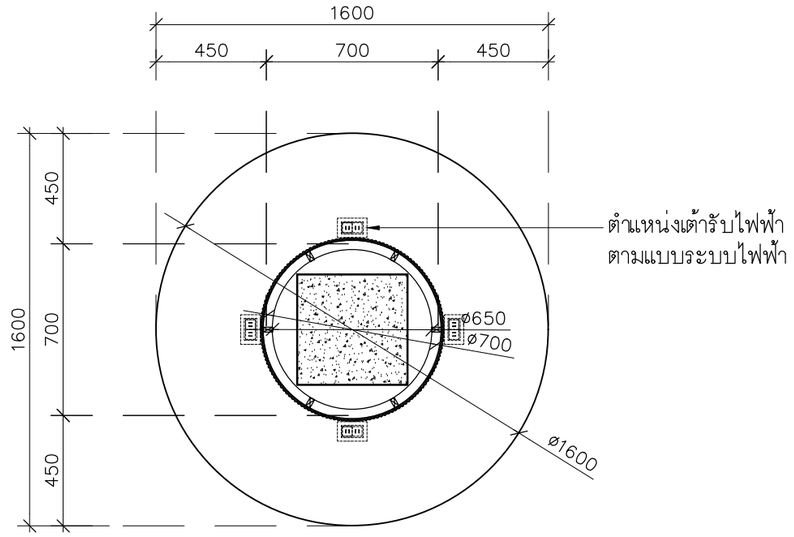

BF-03/แปลน 1:25

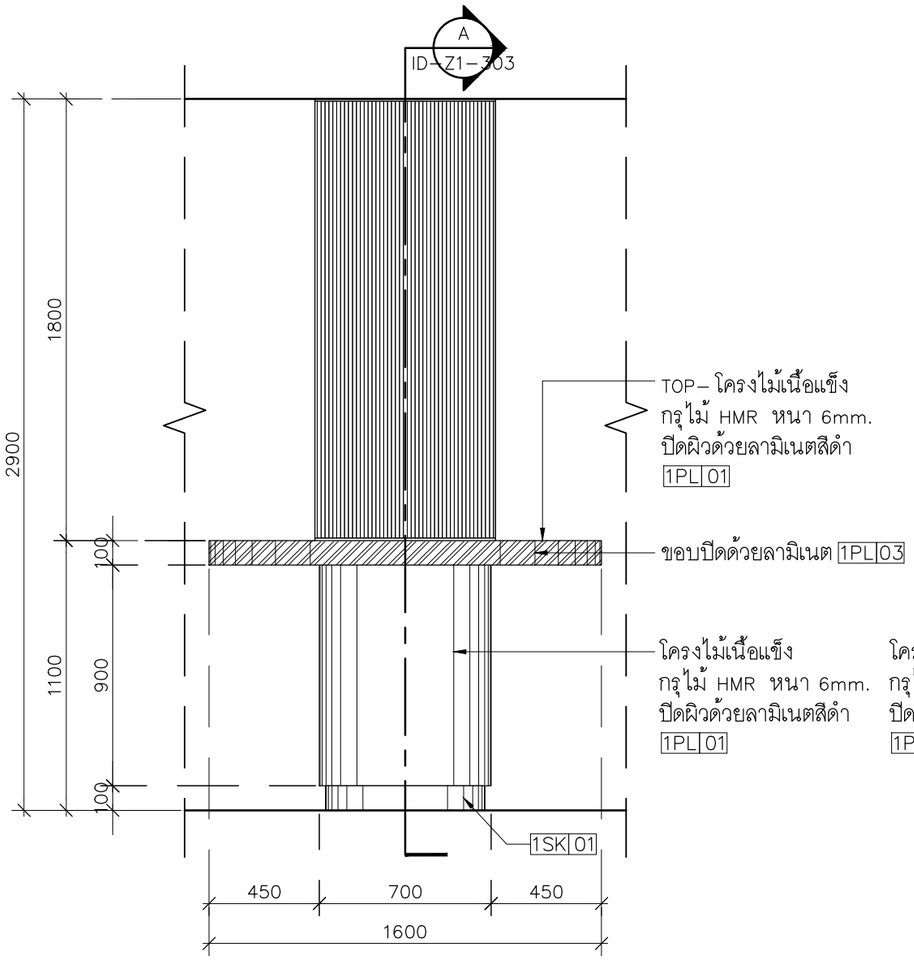

BF-03/รูปด้าน 1:25

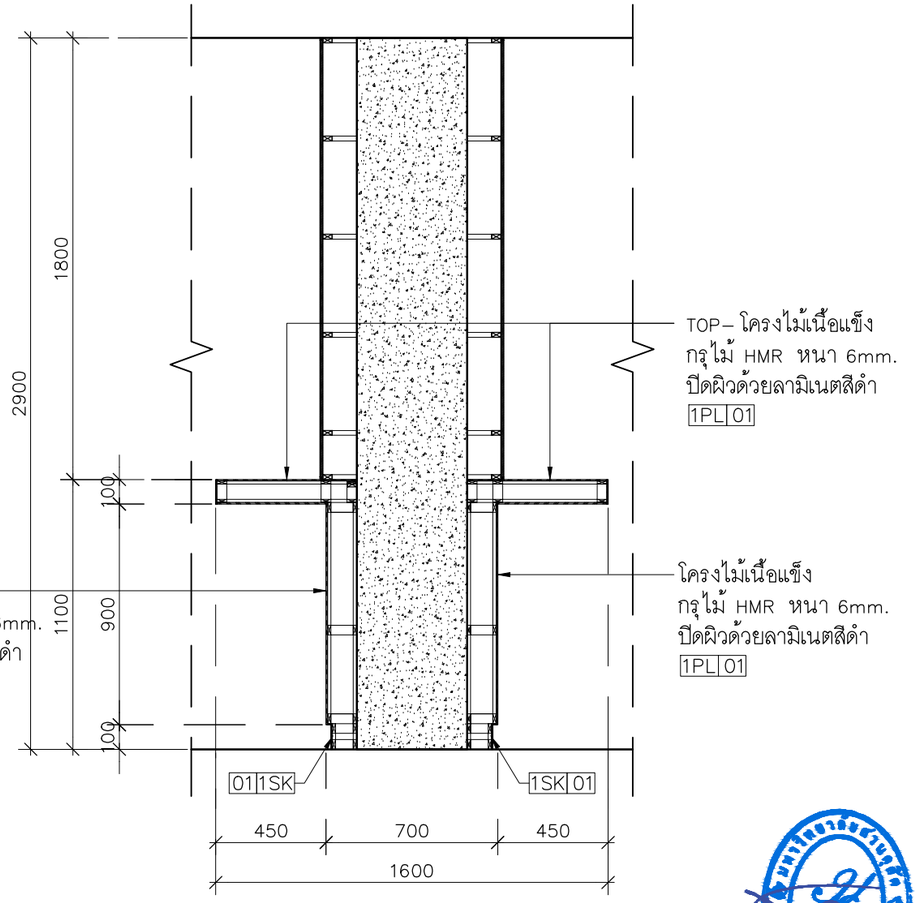

BF-03/รูปตัด-A 1:25

มหาวิทยาลัยสวนดุสิต

iP-ARCHTIST CO., LTD.
email: ip.archtist@gmail.com , visit us: www.facebook.com/ip-archtist
mobile: +66(0)865428006, +66(0)834428844

โครงการ :
ปรับปรุงอาคารหอสมุดกลาง แขวงดุสิต เขตดุสิต กรุงเทพมหานคร
(ส่วนชั้น1 อาคารวิทยบริการ)

สถานที่ก่อสร้าง :
มหาวิทยาลัยสวนดุสิต แขวงดุสิต เขตดุสิต กรุงเทพมหานคร

เจ้าของโครงการ :
มหาวิทยาลัยสวนดุสิต

สถาปนิก :
นายณัฐภูมิ ประไพบูลย์ ส-สถ. 3221
น.ส.ณัฐกานต์ พลหาญ ภ.-สถ. 20761
-

มัณฑนากร :
-
-

วิศวกรโครงสร้าง :
-
-

วิศวกรไฟฟ้า :
-
-

วิศวกรเครื่องกล :
-
-

วิศวกรสิ่งแวดล้อม :
-
-

คณะกรรมการจัดทำแบบรูปรายการงานก่อสร้าง :
นายชาคริช รอดอำพัน ประธานกรรมการ
นายณัฐภูมิ ประไพบูลย์ กรรมการ
นายกิตติ์ พรมแสง กรรมการและเลขานุการ

การแก้ไข

ลำดับ	รายละเอียด	วันที่

ชื่อแบบ : แบบขยาย BF-03

เลขที่โครงการ :	2021-13
เขียนแบบ โดย :	iP
ตรวจสอบ โดย :	-
วันที่ :	03/03/2023
มาตราส่วน A3 :	1:25
แบบเลขที่ :	ID-Z1-303

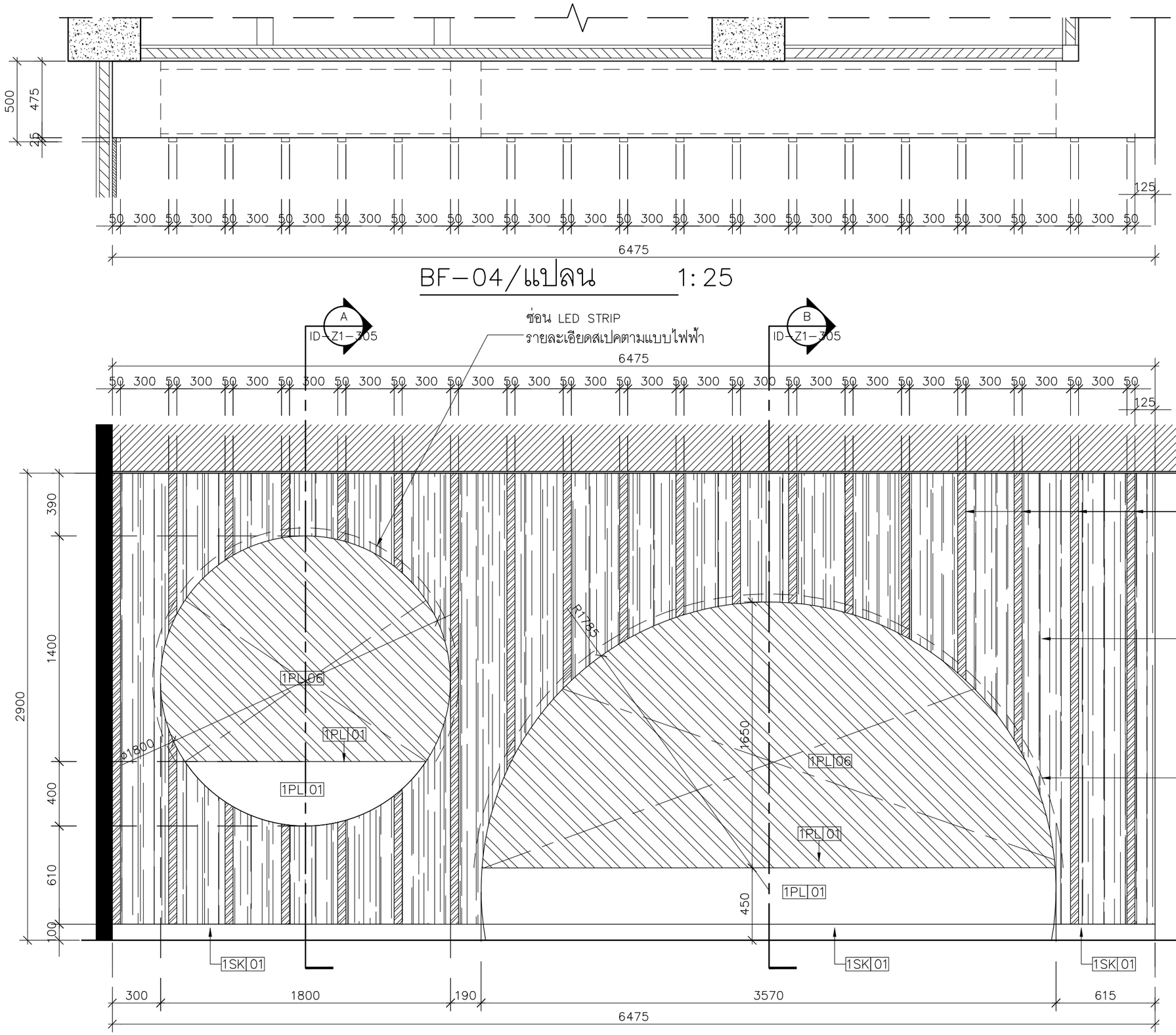

BF-04/แปลน 1:25

BF-04/รูปด้าน 1:25

มหาวิทยาลัยสวนดุสิต

iP-ARCHTIST CO., LTD.
email: ip.archtist@gmail.com , visit us: www.facebook.com/ip-archtist
mobile: +66(0)865428006, +66(0)834428844

โครงการ :
ปรับปรุงอาคารหอสมุดกลาง แขวงดุสิต เขตดุสิต กรุงเทพมหานคร (ส่วนชั้น1 อาคารวิทยบริการ)

สถานที่ก่อสร้าง :
มหาวิทยาลัยสวนดุสิต แขวงดุสิต เขตดุสิต กรุงเทพมหานคร

เจ้าของโครงการ :
มหาวิทยาลัยสวนดุสิต

สถาปนิก :
นายณัฐภูมิ ประไพบูลย์ ส-สถ. 3221
น.ส.ณัฐกานต์ พลหาญ ภ.-สถ. 20761
-

มัณฑนากร :
-
-

วิศวกรโครงสร้าง :
-
-

วิศวกรไฟฟ้า :
-
-

วิศวกรเครื่องกล :
-
-

วิศวกรสิ่งแวดล้อม :
-
-

คณะกรรมการจัดทำแบบรูปรายการงานก่อสร้าง :
นายชาคริช รอดอำพัน ประธานกรรมการ
นายณัฐภูมิ ประไพบูลย์ กรรมการ
นายกิตติ์ พรมแสง กรรมการและเลขานุการ

การแก้ไข

ลำดับ	รายละเอียด	วันที่

ชื่อแบบ : แบบขยาย BF-04

เลขที่โครงการ :	2021-13
เขียนแบบ โดย :	iP
ตรวจสอบ โดย :	-
วันที่ :	03/03/2023
มาตราส่วน A3 :	1:25
แบบเลขที่ :	ID-Z1-304

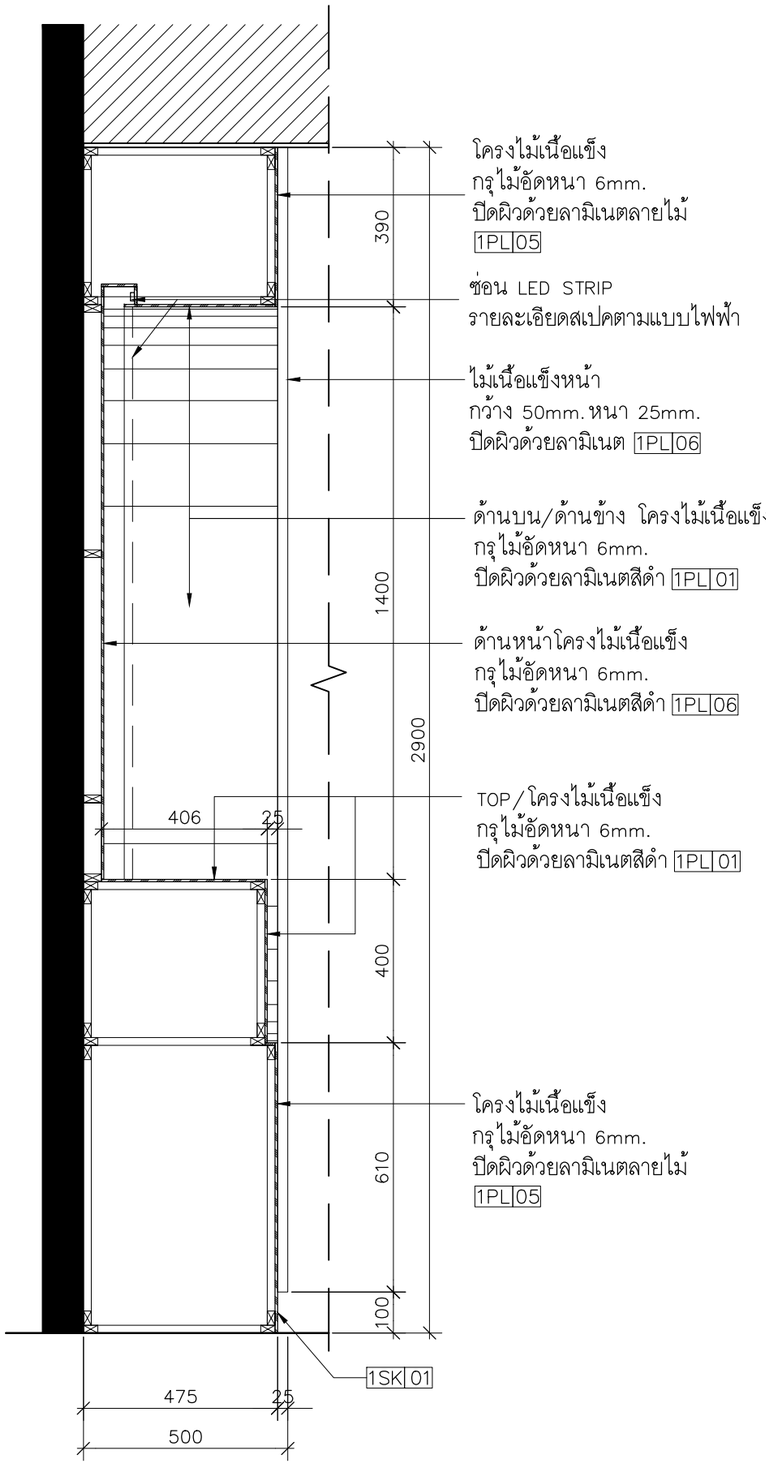

BF-04/รูปตัด-A 1:15

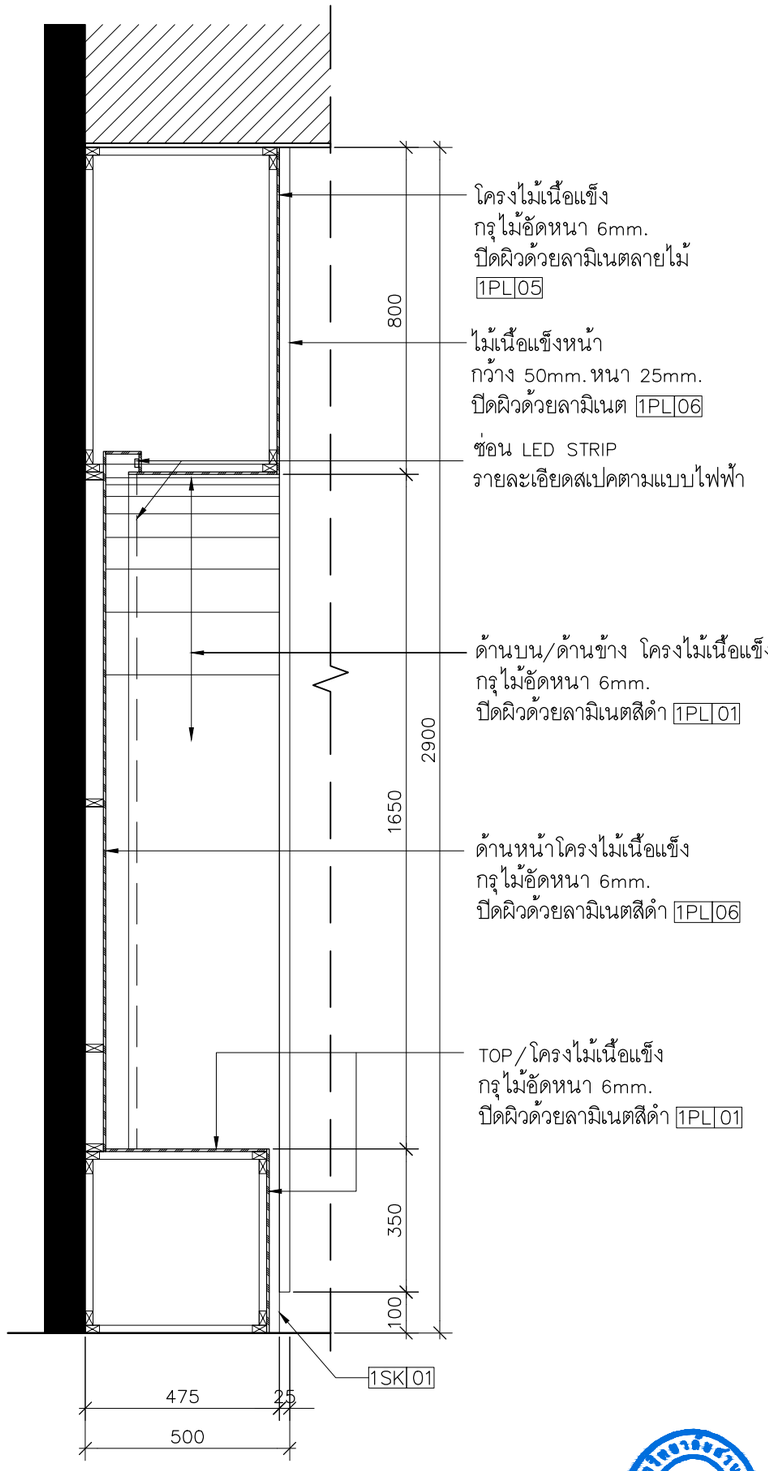

BF-04/รูปตัด-B 1:15

มหาวิทยาลัยสวนดุสิต

iP-ARCHTIST CO., LTD.
email: ip.archtist@gmail.com , visit us: www.facebook.com/ip-archtist
mobile: +66(0)865428006, +66(0)834428844

โครงการ :
ปรับปรุงอาคารหอสมุดกลาง แขวงดุสิต เขตดุสิต กรุงเทพมหานคร (ส่วนชั้น1 อาคารวิทยบริการ)

สถานที่ก่อสร้าง :
มหาวิทยาลัยสวนดุสิต แขวงดุสิต เขตดุสิต กรุงเทพมหานคร

เจ้าของโครงการ :
มหาวิทยาลัยสวนดุสิต

สถาปนิก :
นายณัฐภูมิ ประไพบูลย์ ส-สถ. 3221
น.ส.ณัฐกานต์ พลหาญ ภ.-สถ. 20761
-

มัณฑนากร :
-
-

วิศวกรโครงสร้าง :
-
-

วิศวกรไฟฟ้า :
-
-

วิศวกรเครื่องกล :
-
-

วิศวกรสิ่งแวดล้อม :
-
-

คณะกรรมการจัดทำแบบรูปรายการงานก่อสร้าง :
นายชาคริช รอดอำพัน ประธานกรรมการ
นายณัฐภูมิ ประไพบูลย์ กรรมการ
นายกิตติ์ พรมแสง กรรมการและเลขานุการ

การแก้ไข

ลำดับ	รายละเอียด	วันที่

ชื่อแบบ : แบบขยาย BF-04 รูปตัด A,B

เลขที่โครงการ : 2021-13
เขียนแบบ โดย : iP
ตรวจสอบ โดย : -
วันที่ : 03/03/2023
มาตราส่วน A3 : 1:15
แบบเลขที่ : ID-Z1-305

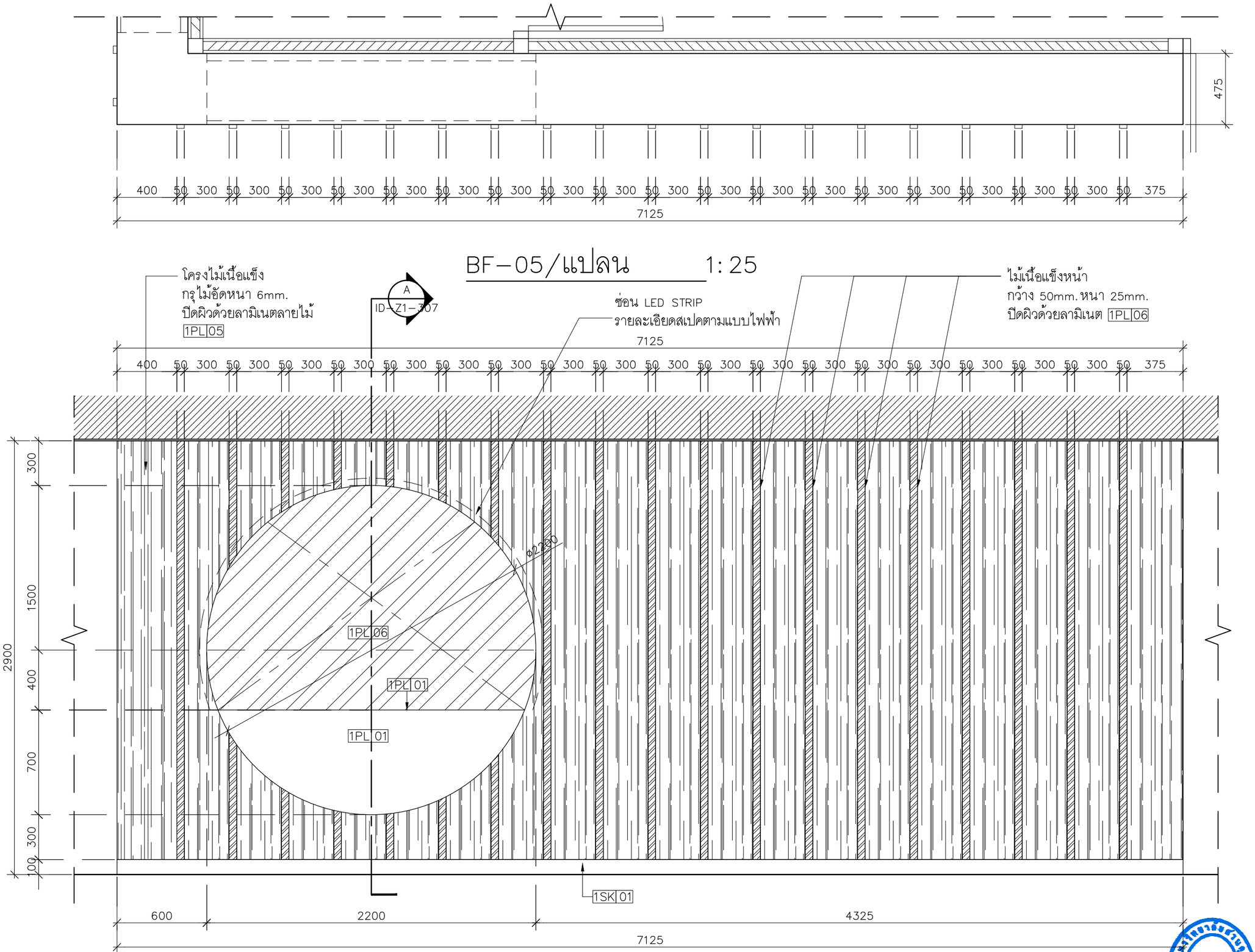

BF-05/แปลน 1:25

BF-05/รูปด้าน 1:25

มหาวิทยาลัยสวนดุสิต

iP-ARCHTIST CO., LTD.
email: ip.archtist@gmail.com , visit us: www.facebook.com/ip-archtist
mobile: +66(0)865428006, +66(0)834428844

โครงการ :
ปรับปรุงอาคารหอสมุดกลาง แขวงดุสิต เขตดุสิต กรุงเทพมหานคร (ส่วนชั้น1 อาคารวิทยบริการ)

สถานที่ก่อสร้าง :
มหาวิทยาลัยสวนดุสิต แขวงดุสิต เขตดุสิต กรุงเทพมหานคร

เจ้าของโครงการ :
มหาวิทยาลัยสวนดุสิต

สถาปนิก :
นายณัฐภูมิ ประไพบูลย์ ส-สถ. 3221
น.ส.ณัฐกานต์ พลหาญ ภ.-สถ. 20761
-

มัณฑนากร :
-
-

วิศวกรโครงสร้าง :
-
-

วิศวกรไฟฟ้า :
-
-

วิศวกรเครื่องกล :
-
-

วิศวกรสิ่งแวดล้อม :
-
-

คณะกรรมการจัดทำแบบรูปรายการงานก่อสร้าง :
นายชาคริช รอดอำพัน ประธานกรรมการ
นายณัฐภูมิ ประไพบูลย์ กรรมการ
นายกิตติ์ พรมแสง กรรมการและเลขานุการ

การแก้ไข

ลำดับ	รายละเอียด	วันที่

ชื่อแบบ : แบบขยาย BF-05

เลขที่โครงการ :	2021-13
เขียนแบบ โดย :	iP
ตรวจสอบ โดย :	-
วันที่ :	03/03/2023
มาตราส่วน A3 :	1:25
แบบเลขที่ :	ID-Z1-306

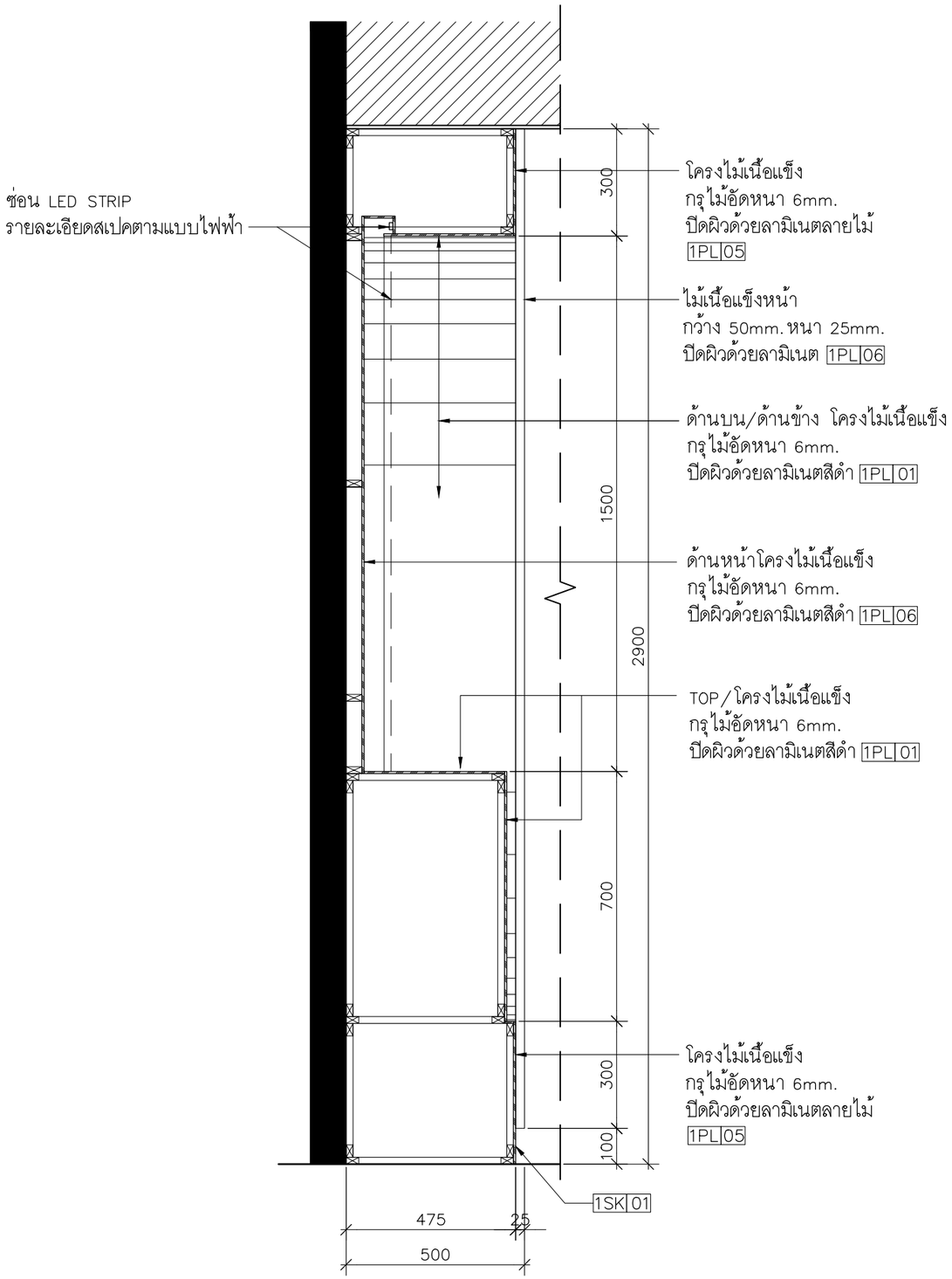

BF–05/รูปตัด–A 1:15

มหาวิทยาลัยสวนดุสิต

iP-ARCHTIST CO., LTD.
email: ip.archtist@gmail.com , visit us: www.facebook.com/ip-archtist
mobile: +66(0)865428006, +66(0)834428844

โครงการ :
ปรับปรุงอาคารหอสมุดกลาง แขวงดุสิต เขตดุสิต กรุงเทพมหานคร (ส่วนชั้น1 อาคารวิทยบริการ)

สถานที่ก่อสร้าง :
มหาวิทยาลัยสวนดุสิต แขวงดุสิต เขตดุสิต กรุงเทพมหานคร

เจ้าของโครงการ :
มหาวิทยาลัยสวนดุสิต

สถาปนิก :
นายณัฐภูมิ ประไพบูลย์ ส-สถ. 3221
น.ส.ณัฐกานต์ พลหาญ ภ.-สถ. 20761
-

มัณฑนากร :
-
-

วิศวกรโครงสร้าง :
-
-

วิศวกรไฟฟ้า :
-
-

วิศวกรเครื่องกล :
-
-

วิศวกรสิ่งแวดล้อม :
-
-

คณะกรรมการจัดทำแบบรูปรายการงานก่อสร้าง :
นายชาคริช รอดอำพัน ประธานกรรมการ
นายณัฐภูมิ ประไพบูลย์ กรรมการ
นายกิตติ์ พรมแสง กรรมการและเลขานุการ

การแก้ไข

ลำดับ	รายละเอียด	วันที่

ชื่อแบบ : แบบขยาย BF–05 รูปตัด A

เลขที่โครงการ :	2021-13
เขียนแบบ โดย :	iP
ตรวจสอบ โดย :	-
วันที่ :	03/03/2023
มาตราส่วน A3 :	1:15
แบบเลขที่ :	ID–Z1–307

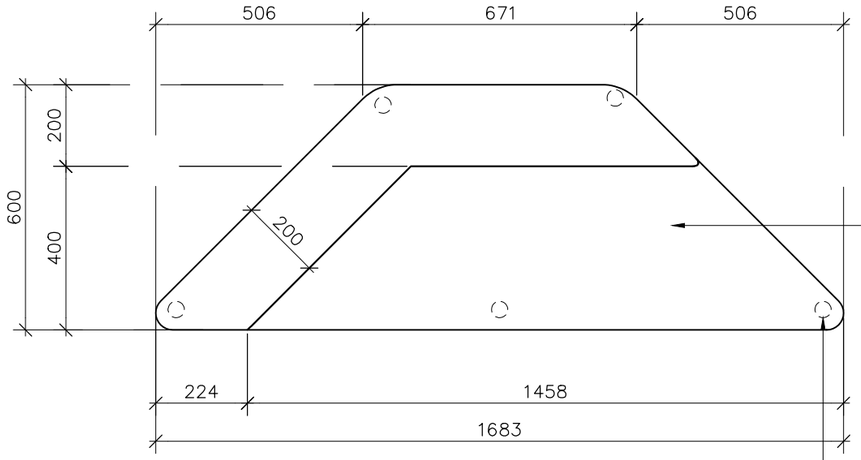

ที่นั่ง/โครงไม้เนื้อแข็ง
กรุไม้อัดหนา 6mm.
บุฟองน้ำอัดหนา 2"
หุ้มหนังเทียม 1FB 01

ฐานติดตั้งแป้นหมุดเกลียวหล็กชุบสังกะสี
พร้อมยางกันลื่น PP สีดำ

BF-06/แปลน 1:15

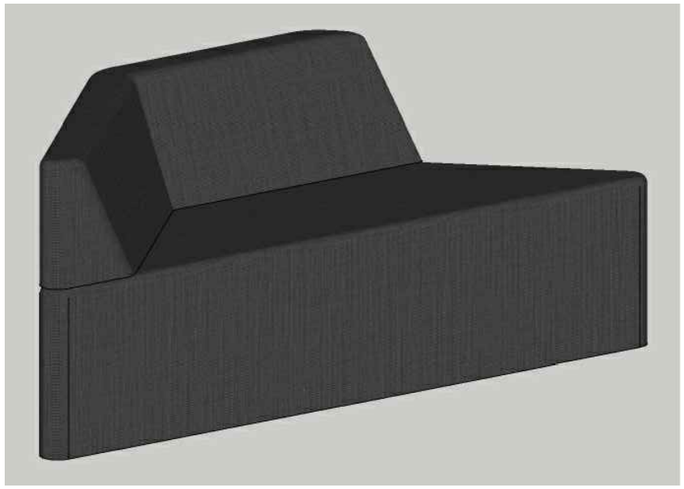

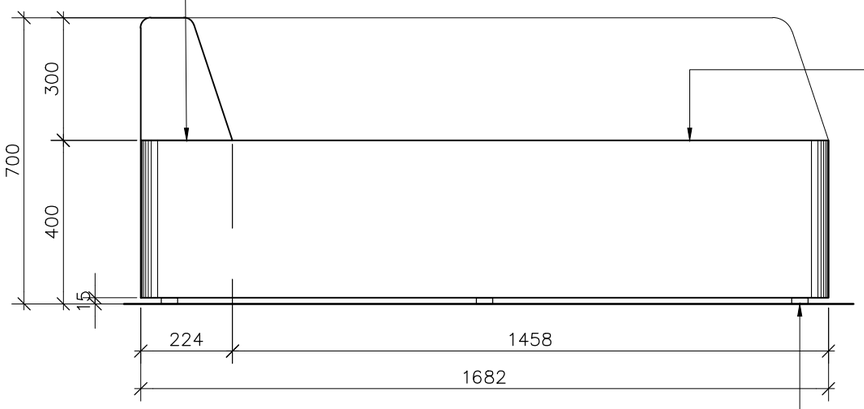

แนวโชว์ร่องเย็บรอยต่อระหว่าง
ชิ้นพนักพิงและชิ้นที่นั่ง

ที่นั่ง/โครงไม้เนื้อแข็ง
กรุไม้อัดหนา 6mm.
บุฟองน้ำอัดหนา 2"
หุ้มหนังเทียม 1FB 01

ฐานติดตั้งแป้นหมุดเกลียวหล็กชุบสังกะสี
พร้อมยางกันลื่น PP สีดำ

BF-06/รูปด้านหน้า 1:15

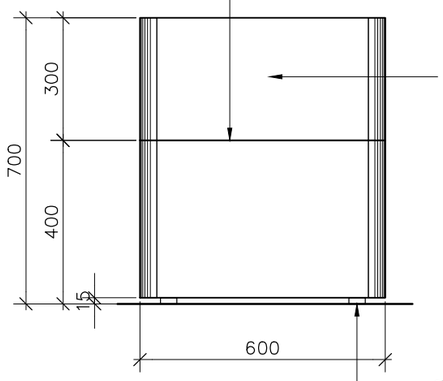

แนวโชว์ร่องเย็บรอยต่อระหว่าง
ชิ้นพนักพิงและชิ้นที่นั่ง

ที่นั่ง/โครงไม้เนื้อแข็ง
กรุไม้อัดหนา 6mm.
บุฟองน้ำอัดหนา 2"
หุ้มหนังเทียม 1FB 01

ฐานติดตั้งแป้นหมุดเกลียวหล็กชุบสังกะสี
พร้อมยางกันลื่น PP สีดำ

BF-06/รูปด้านซ้าย 1:15

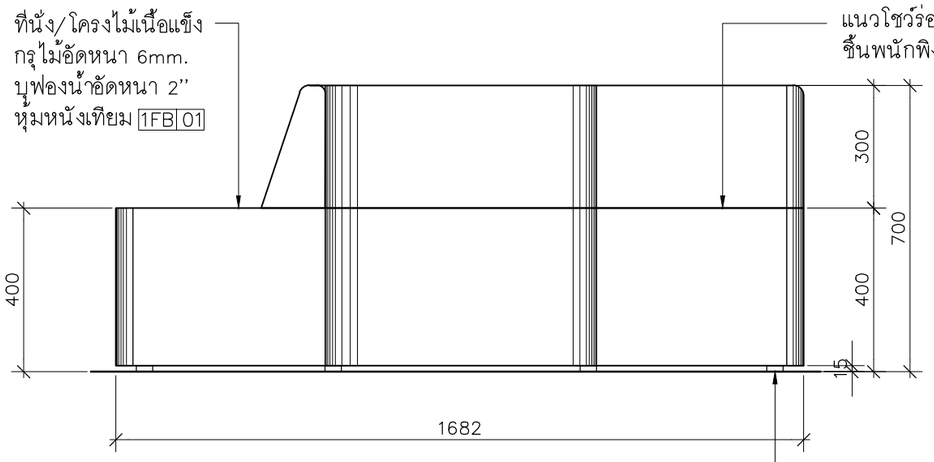

BF-06/รูปด้านหลัง 1:15

ฐานติดตั้งแป้นหมุดเกลียวหล็กชุบสังกะสี
พร้อมยางกันลื่น PP สีดำ

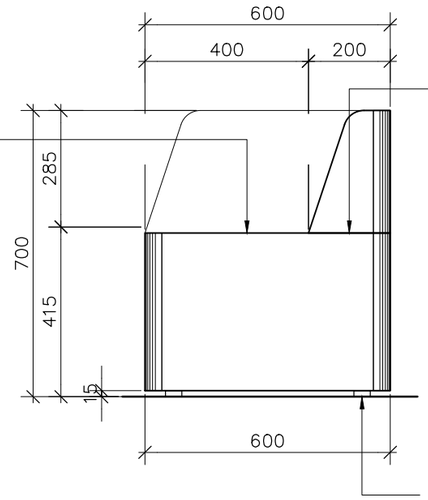

BF-06/รูปด้านขวา 1:15

ฐานติดตั้งแป้นหมุดเกลียวหล็กชุบสังกะสี
พร้อมยางกันลื่น PP สีดำ

มหาวิทยาลัยสวนดุสิต

iP-ARCHTIST CO., LTD.
email: ip.archtist@gmail.com , visit us: www.facebook.com/ip-archtist
mobile: +66(0)865428006, +66(0)834428844

โครงการ :
ปรับปรุงอาคารหอสมุดกลาง แขวงดุสิต เขตดุสิต กรุงเทพมหานคร
(ส่วนชั้น1 อาคารวิทยบริการ)

สถานที่ก่อสร้าง :
มหาวิทยาลัยสวนดุสิต แขวงดุสิต เขตดุสิต กรุงเทพมหานคร

เจ้าของโครงการ :
มหาวิทยาลัยสวนดุสิต

สถาปนิก :
นายณัฐภูมิ ประไพบูลย์ ส-สถ. 3221
น.ส.ณัฐกานต์ พลหาญ ภ.-สถ. 20761
-

มัณฑนากร :
-
-

วิศวกรโครงสร้าง :
-
-

วิศวกรไฟฟ้า :
-
-

วิศวกรเครื่องกล :
-
-

วิศวกรสิ่งแวดล้อม :
-
-

คณะกรรมการจัดทำแบบรูปรายการงานก่อสร้าง :
นายชาคริช รอดอำพัน ประธานกรรมการ
นายณัฐภูมิ ประไพบูลย์ กรรมการ
นายกิตติ์ พรมแสง กรรมการและเลขานุการ

การแก้ไข

ลำดับ	รายละเอียด	วันที่

ชื่อแบบ : แบบขยาย BF-06

เลขที่โครงการ :	2021-13
เขียนแบบ โดย :	iP
ตรวจสอบ โดย :	-
วันที่ :	03/03/2023
มาตราส่วน A3 :	1:15
แบบเลขที่ :	ID-Z1-308

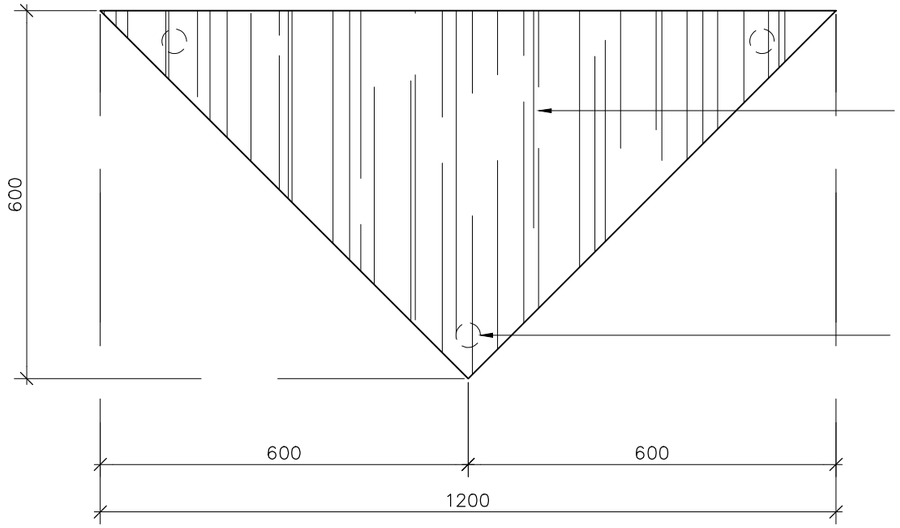

โครงไม้เนื้อแข็ง
กรุไม้อัดหนา 6mm.
ปิดผิวด้วยลามิเนตลายไม้
1PL|05

ฐานติดตั้งแป้นหมุดเกลียวหล็กชุบสังกะสี
พร้อมยางกันลื่น PP สีดำ

BF-07/แปลน 1:10



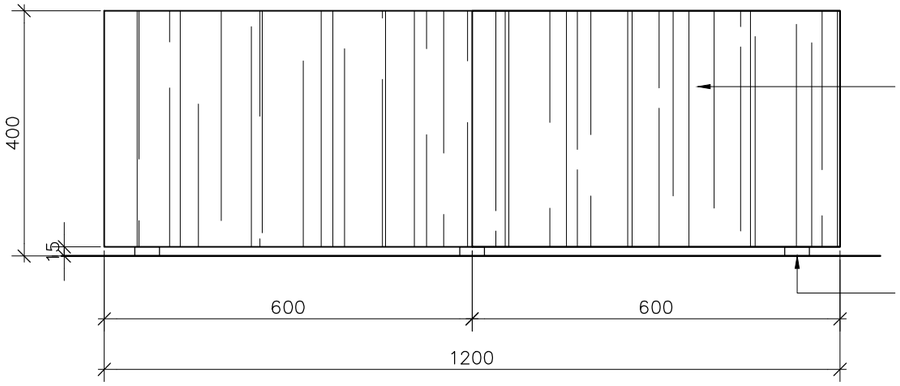

โครงไม้เนื้อแข็ง
กรุไม้อัดหนา 6mm.
ปิดผิวด้วยลามิเนตลายไม้
1PL|05

ฐานติดตั้งแป้นหมุดเกลียวหล็กชุบสังกะสี
พร้อมยางกันลื่น PP สีดำ

BF-07/รูปด้านหน้า 1:10

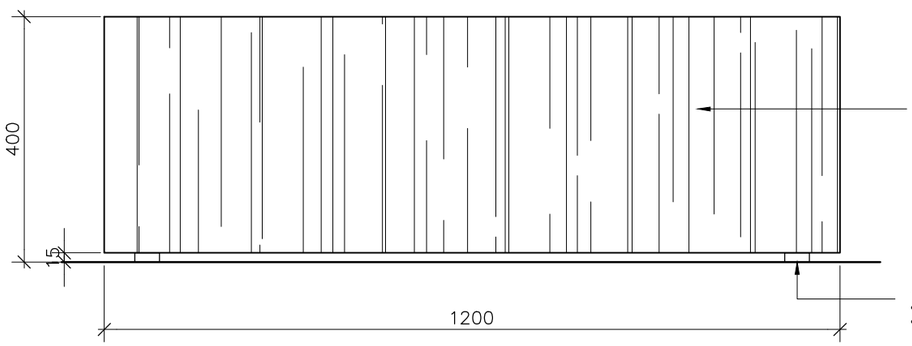

โครงไม้เนื้อแข็ง
กรุไม้อัดหนา 6mm.
ปิดผิวด้วยลามิเนตลายไม้
1PL|05

ฐานติดตั้งแป้นหมุดเกลียวหล็กชุบสังกะสี
พร้อมยางกันลื่น PP สีดำ

BF-07/รูปด้านหลัง 1:10

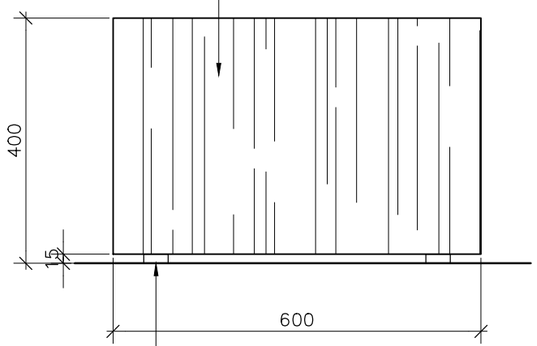

โครงไม้เนื้อแข็ง
กรุไม้อัดหนา 6mm.
ปิดผิวด้วยลามิเนตลายไม้
1PL|05

ฐานติดตั้งแป้นหมุดเกลียวหล็กชุบสังกะสี
พร้อมยางกันลื่น PP สีดำ

BF-07/รูปด้านข้าง 1:10

มหาวิทยาลัยสวนดุสิต

iP-ARCHTIST CO., LTD.
email: ip.archtist@gmail.com , visit us: www.facebook.com/ip-archtist
mobile: +66(0)865428006, +66(0)834428844

โครงการ :
ปรับปรุงอาคารหอสมุดกลาง แขวงดุสิต เขตดุสิต กรุงเทพมหานคร
(ส่วนชั้น1 อาคารวิทยบริการ)

สถานที่ก่อสร้าง :
มหาวิทยาลัยสวนดุสิต แขวงดุสิต เขตดุสิต กรุงเทพมหานคร

เจ้าของโครงการ :
มหาวิทยาลัยสวนดุสิต

สถาปนิก :
นายณัฐภูมิ ประไพบูลย์ ส-สถ. 3221
น.ส.ณัฐกานต์ พลหาญ ภ.-สถ. 20761
-

มัณฑนากร :
-
-

วิศวกรโครงสร้าง :
-
-

วิศวกรไฟฟ้า :
-
-

วิศวกรเครื่องกล :
-
-

วิศวกรสิ่งแวดล้อม :
-
-

คณะกรรมการจัดทำแบบรูปรายการงานก่อสร้าง :
นายชาคริช รอดอำพัน ประธานกรรมการ
นายณัฐภูมิ ประไพบูลย์ กรรมการ
นายกิตติ์ พรมแสง กรรมการและเลขานุการ

การแก้ไข

ลำดับ	รายละเอียด	วันที่

ชื่อแบบ : แบบขยาย BF-07

เลขที่โครงการ :	2021-13
เขียนแบบ โดย :	iP
ตรวจสอบ โดย :	-
วันที่ :	03/03/2023
มาตราส่วน A3 :	1:10
แบบเลขที่ :	ID-Z1-309

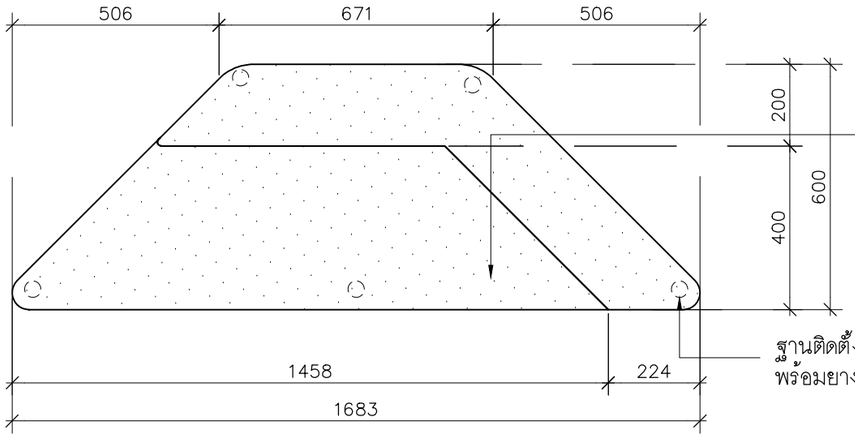

BF-08/แปลน 1:15

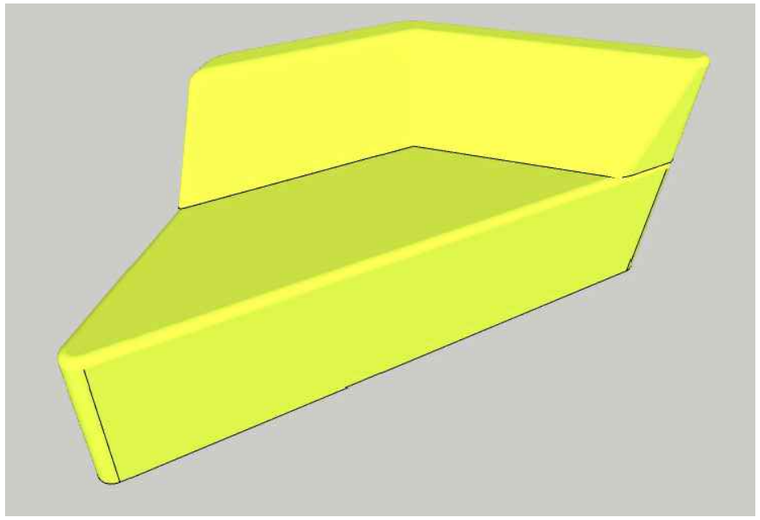

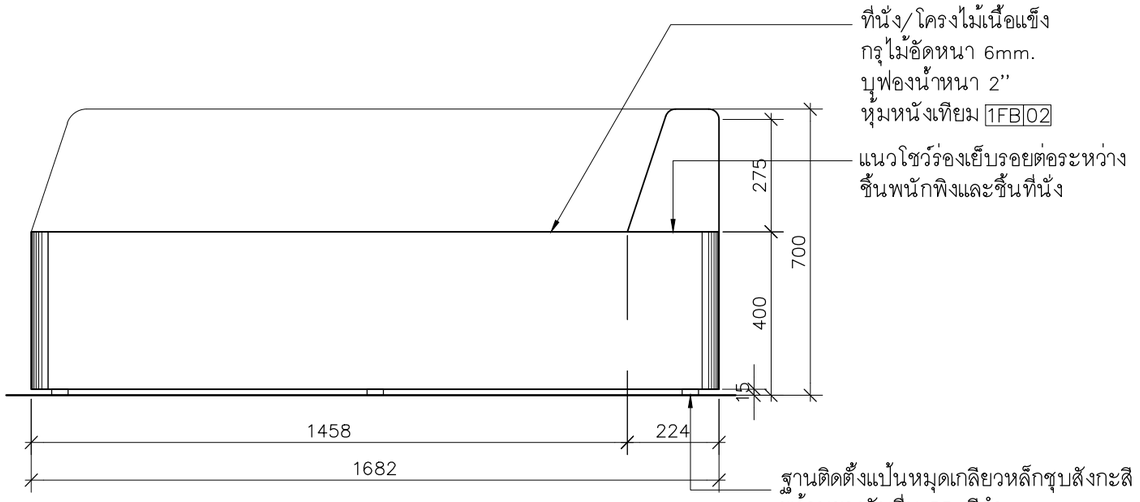

BF-08/รูปด้านหน้า 1:15

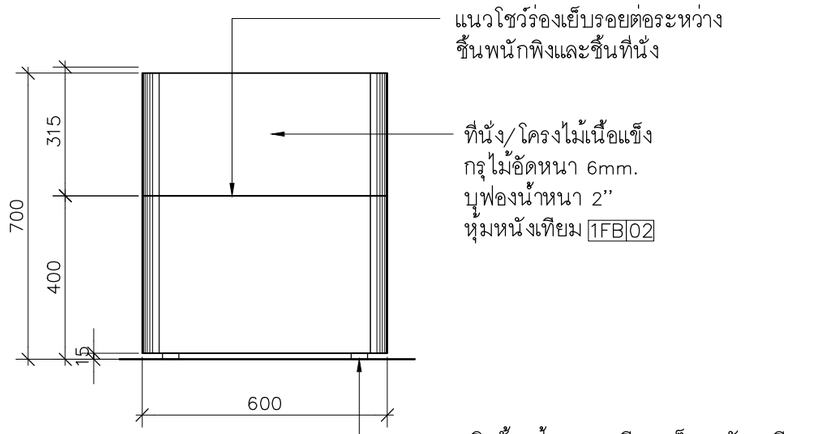

BF-08/รูปด้านขวา 1:15

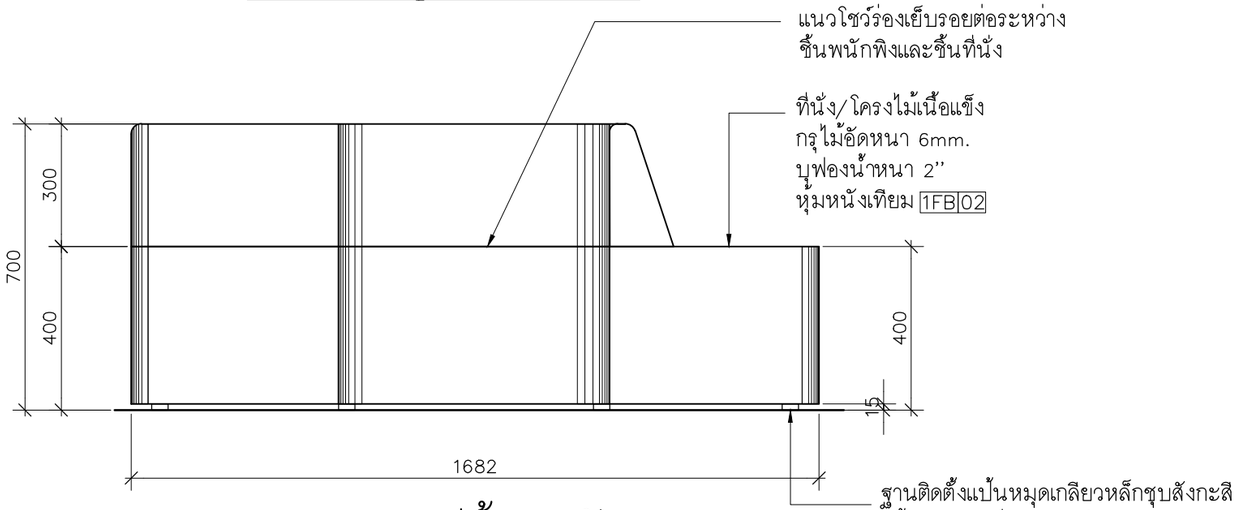

BF-08/รูปด้านหลัง 1:15

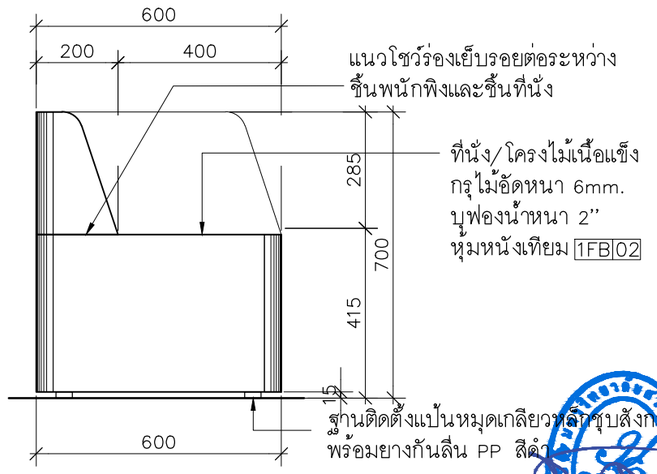

BF-08/รูปด้านซ้าย 1:15

มหาวิทยาลัยสวนดุสิต

iP-ARCHTIST CO., LTD.
email: ip.archtist@gmail.com , visit us: www.facebook.com/ip-archtist
mobile: +66(0)865428006, +66(0)834428844

โครงการ :
ปรับปรุงอาคารหอสมุดกลาง แขวงดุสิต เขตดุสิต กรุงเทพมหานคร (ส่วนชั้น1 อาคารวิทยบริการ)

สถานที่ก่อสร้าง :
มหาวิทยาลัยสวนดุสิต แขวงดุสิต เขตดุสิต กรุงเทพมหานคร

เจ้าของโครงการ :
มหาวิทยาลัยสวนดุสิต

สถาปนิก :
นายณัฐภูมิ ประไพบูลย์ ส-สถ. 3221
น.ส.ณัฐกานต์ พลหาญ ภ.-สถ. 20761
-

มัณฑนากร :
-
-

วิศวกรโครงสร้าง :
-
-

วิศวกรไฟฟ้า :
-
-

วิศวกรเครื่องกล :
-
-

วิศวกรสิ่งแวดล้อม :
-
-

คณะกรรมการจัดทำแบบรูปรายการงานก่อสร้าง :
นายชาคริช รอดอำพัน ประธานกรรมการ
นายณัฐภูมิ ประไพบูลย์ กรรมการ
นายกิตติ์ พรมแสง กรรมการและเลขานุการ

การแก้ไข

ลำดับ	รายละเอียด	วันที่

ชื่อแบบ : แบบขยาย BF-08

เลขที่โครงการ : 2021-13
เขียนแบบ โดย : iP
ตรวจสอบ โดย : -
วันที่ : 03/03/2023
มาตราส่วน A3 : 1:15
แบบเลขที่ : ID-Z1-310

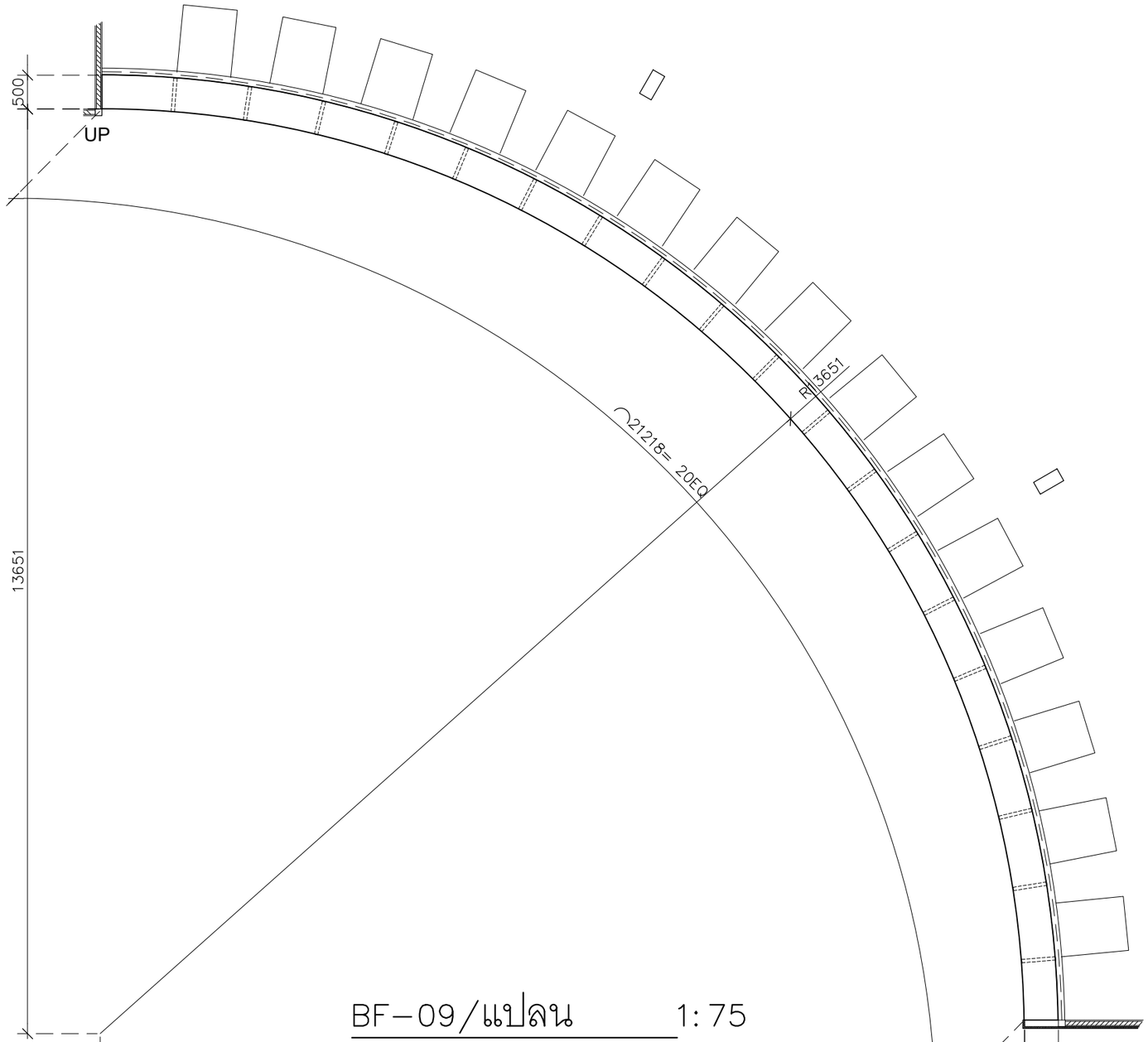

BF-09/แปลน 1:75

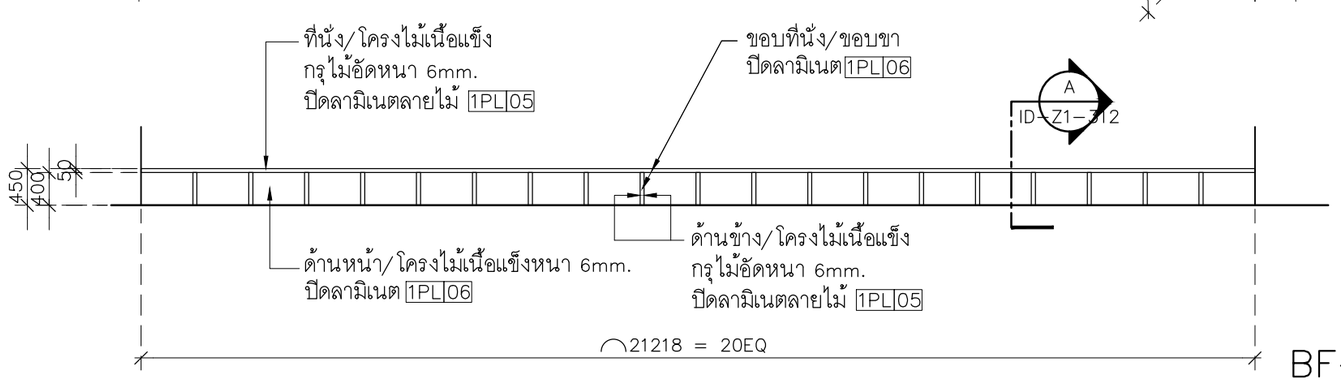

BF-09/รูปด้าน 1:75

มหาวิทยาลัยสวนดุสิต

iP-ARCHTIST CO., LTD.
email: ip.archtist@gmail.com , visit us: www.facebook.com/ip-archtist
mobile: +66(0)865428006, +66(0)834428844

โครงการ :
ปรับปรุงอาคารหอสมุดกลาง แขวงดุสิต เขตดุสิต กรุงเทพมหานคร
(ส่วนชั้น1 อาคารวิทยบริการ)

สถานที่ก่อสร้าง :
มหาวิทยาลัยสวนดุสิต แขวงดุสิต เขตดุสิต กรุงเทพมหานคร

เจ้าของโครงการ :
มหาวิทยาลัยสวนดุสิต

สถาปนิก :
นายณัฐภูมิ ประไพบูลย์ ส-สถ. 3221
น.ส.ณัฐกานต์ พลหาญ ภ.-สถ. 20761
-

มัณฑนากร :
-
-

วิศวกรโครงสร้าง :
-
-

วิศวกรไฟฟ้า :
-
-

วิศวกรเครื่องกล :
-
-

วิศวกรสิ่งแวดล้อม :
-
-

คณะกรรมการจัดทำแบบรูปรายการงานก่อสร้าง :
นายชาคริช รอดอำพัน ประธานกรรมการ
นายณัฐภูมิ ประไพบูลย์ กรรมการ
นายกิตติ์ พรมแสง กรรมการและเลขานุการ

การแก้ไข

ลำดับ	รายละเอียด	วันที่

ชื่อแบบ : แบบขยาย BF-09

เลขที่โครงการ :	2021-13
เขียนแบบ โดย :	iP
ตรวจสอบ โดย :	-
วันที่ :	03/03/2023
มาตราส่วน A3 :	1:75
แบบเลขที่ :	ID-Z1-311

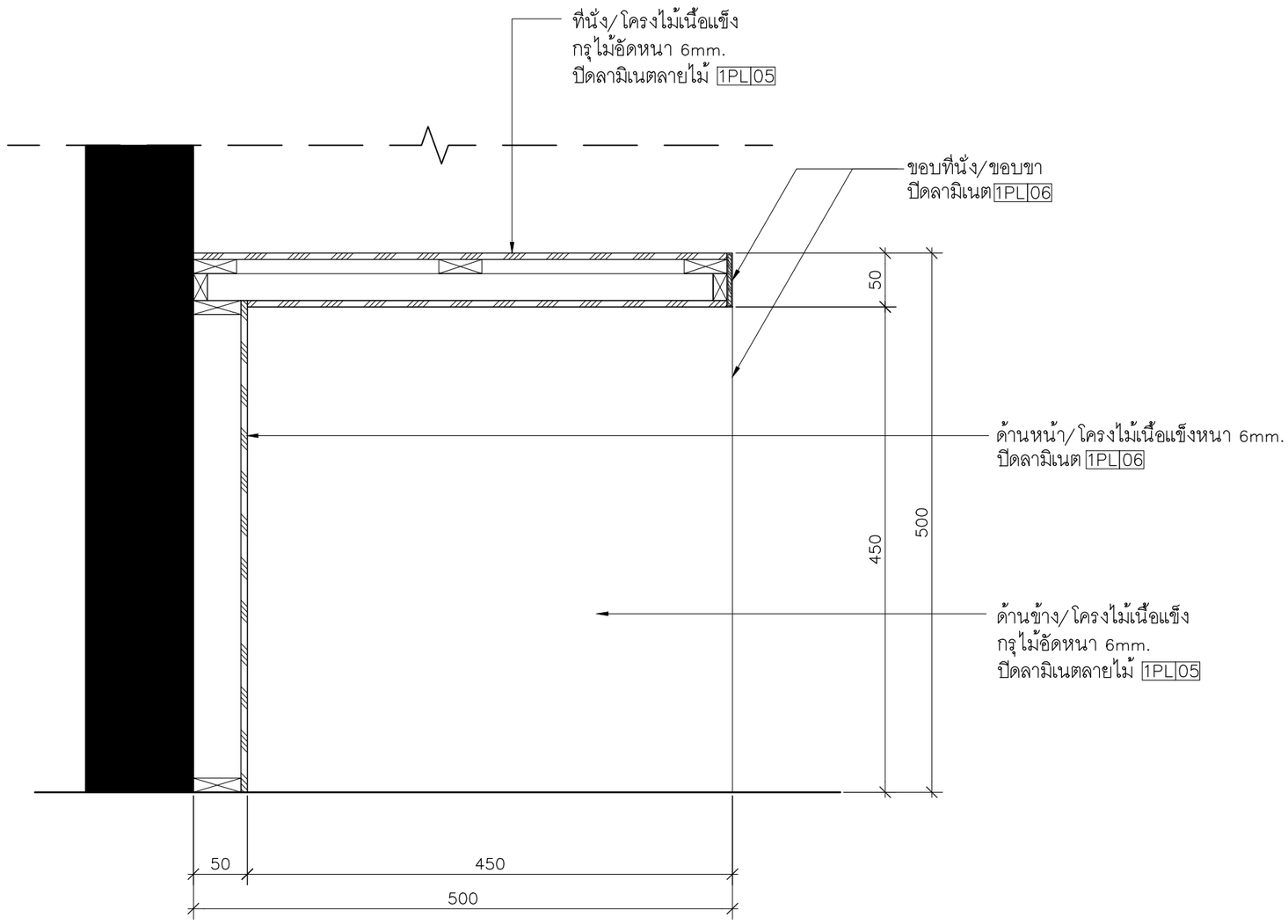

BF–09/รูปตัด–A 1:5

มหาวิทยาลัยสวนดุสิต

iP-ARCHTIST CO., LTD.
email: ip.archtist@gmail.com , visit us: www.facebook.com/ip-archtist
mobile: +66(0)865428006, +66(0)834428844

โครงการ :
ปรับปรุงอาคารหอสมุดกลาง แขวงดุสิต เขตดุสิต กรุงเทพมหานคร (ส่วนชั้น1 อาคารวิทยบริการ)

สถานที่ก่อสร้าง :
มหาวิทยาลัยสวนดุสิต แขวงดุสิต เขตดุสิต กรุงเทพมหานคร

เจ้าของโครงการ :
มหาวิทยาลัยสวนดุสิต

สถาปนิก :
นายณัฐภูมิ ประไพบูลย์ ส-สถ. 3221
น.ส.ณัฐกานต์ พลหาญ ภ.-สถ. 20761
-

มัณฑนากร :
-
-

วิศวกรโครงสร้าง :
-
-

วิศวกรไฟฟ้า :
-
-

วิศวกรเครื่องกล :
-
-

วิศวกรสิ่งแวดล้อม :
-
-

คณะกรรมการจัดทำแบบรูปรายการงานก่อสร้าง :
นายชาคริช รอดอำพัน ประธานกรรมการ
นายณัฐภูมิ ประไพบูลย์ กรรมการ
นายกิตติ์ พรมแสง กรรมการและเลขานุการ

การแก้ไข

ลำดับ	รายละเอียด	วันที่

ชื่อแบบ : แบบขยาย BF–09 รูปตัด–A

เลขที่โครงการ :	2021-13
เขียนแบบ โดย :	iP
ตรวจสอบ โดย :	-
วันที่ :	03/03/2023
มาตราส่วน A3 :	1:5
แบบเลขที่ :	ID–Z1–312

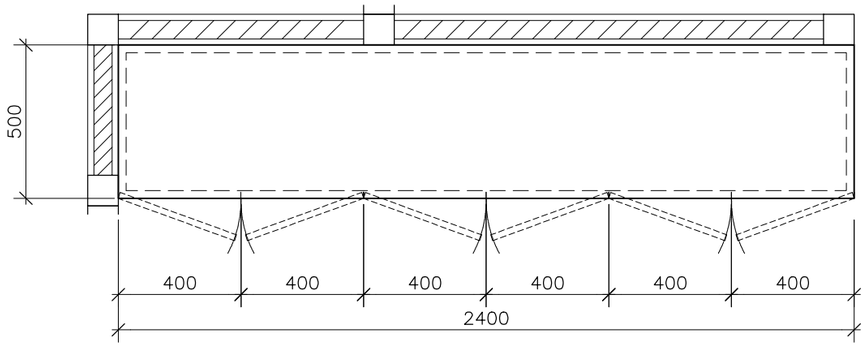

1BF–10/แปลน 1:20

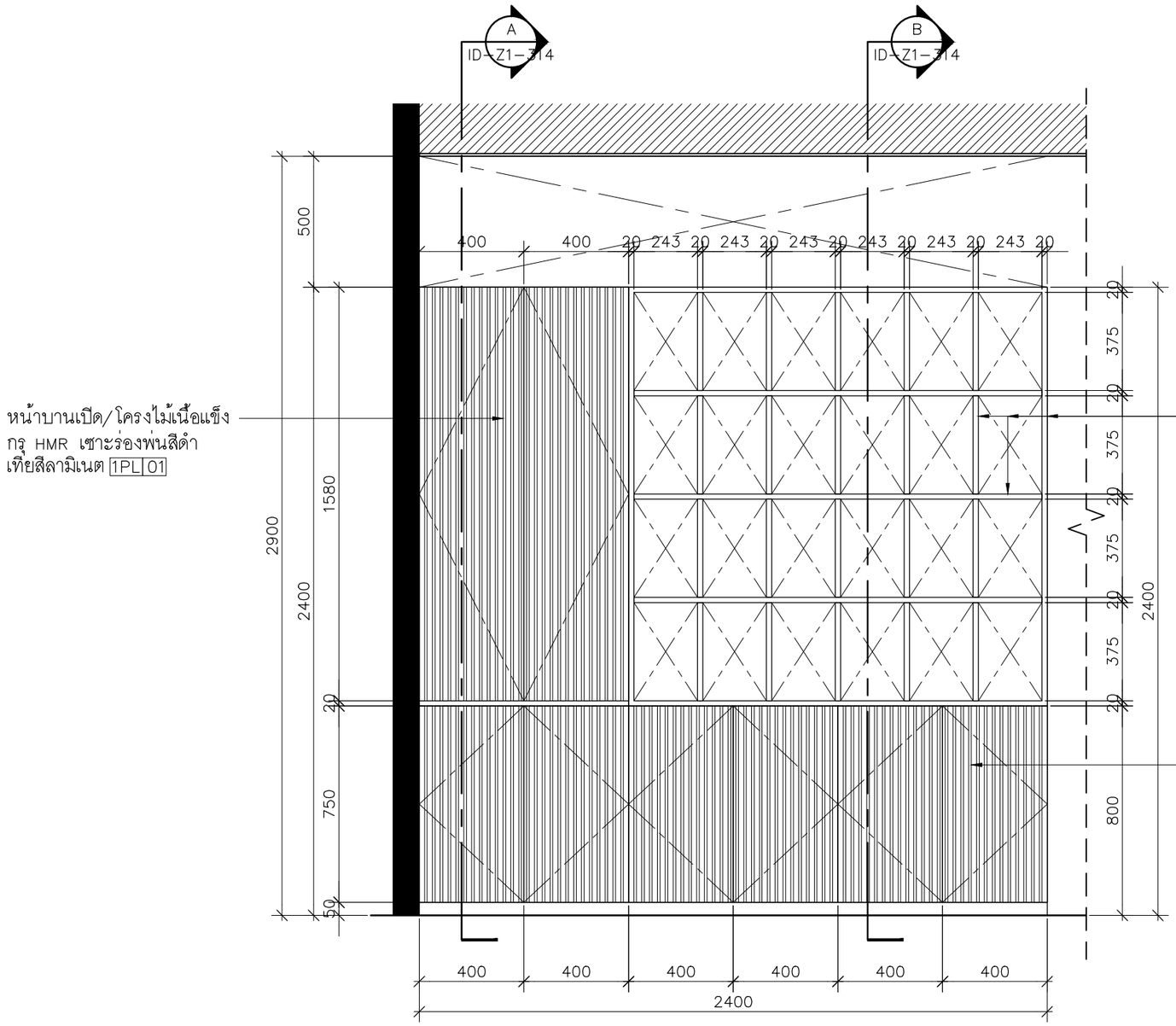

1BF–10/รูปด้านหน้า 1:20

มหาวิทยาลัยสวนดุสิต

iP-ARCHTIST CO., LTD.
email: ip.archtist@gmail.com , visit us: www.facebook.com/ip-archtist
mobile: +66(0)865428006, +66(0)834428844

โครงการ :
ปรับปรุงอาคารหอสมุดกลาง แขวงดุสิต เขตดุสิต กรุงเทพมหานคร (ส่วนชั้น1 อาคารวิทยบริการ)

สถานที่ก่อสร้าง :
มหาวิทยาลัยสวนดุสิต แขวงดุสิต เขตดุสิต กรุงเทพมหานคร

เจ้าของโครงการ :
มหาวิทยาลัยสวนดุสิต

สถาปนิก :
นายณัฐภูมิ ประไพบูลย์ ส-สถ. 3221
น.ส.ณัฐกานต์ พลหาญ ภ.-สถ. 20761
-

มัณฑนากร :
-
-

วิศวกรโครงสร้าง :
-
-

วิศวกรไฟฟ้า :
-
-

วิศวกรเครื่องกล :
-
-

วิศวกรสิ่งแวดล้อม :
-
-

คณะกรรมการจัดทำแบบรูปรายการงานก่อสร้าง :
นายชาคริช รอดอำพัน ประธานกรรมการ
นายณัฐภูมิ ประไพบูลย์ กรรมการ
นายกิตติ์ พรมแสง กรรมการและเลขานุการ

การแก้ไข

ลำดับ	รายละเอียด	วันที่

ชื่อแบบ : แบบขยาย 1BF–09

เลขที่โครงการ :	2021-13
เขียนแบบ โดย :	iP
ตรวจสอบ โดย :	-
วันที่ :	03/03/2023
มาตราส่วน A3 :	1:20
แบบเลขที่ :	ID–Z1–313

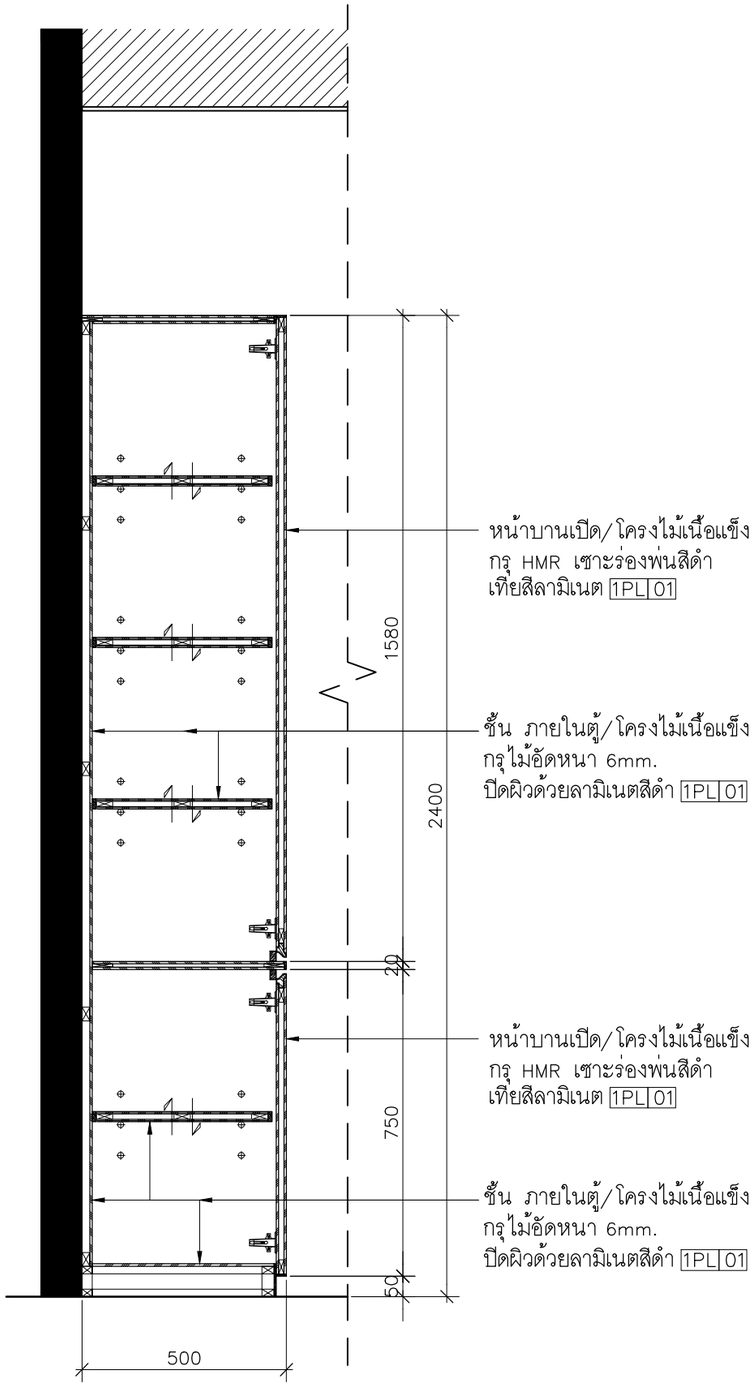

1BF−10/รูปตัด−A 1:15

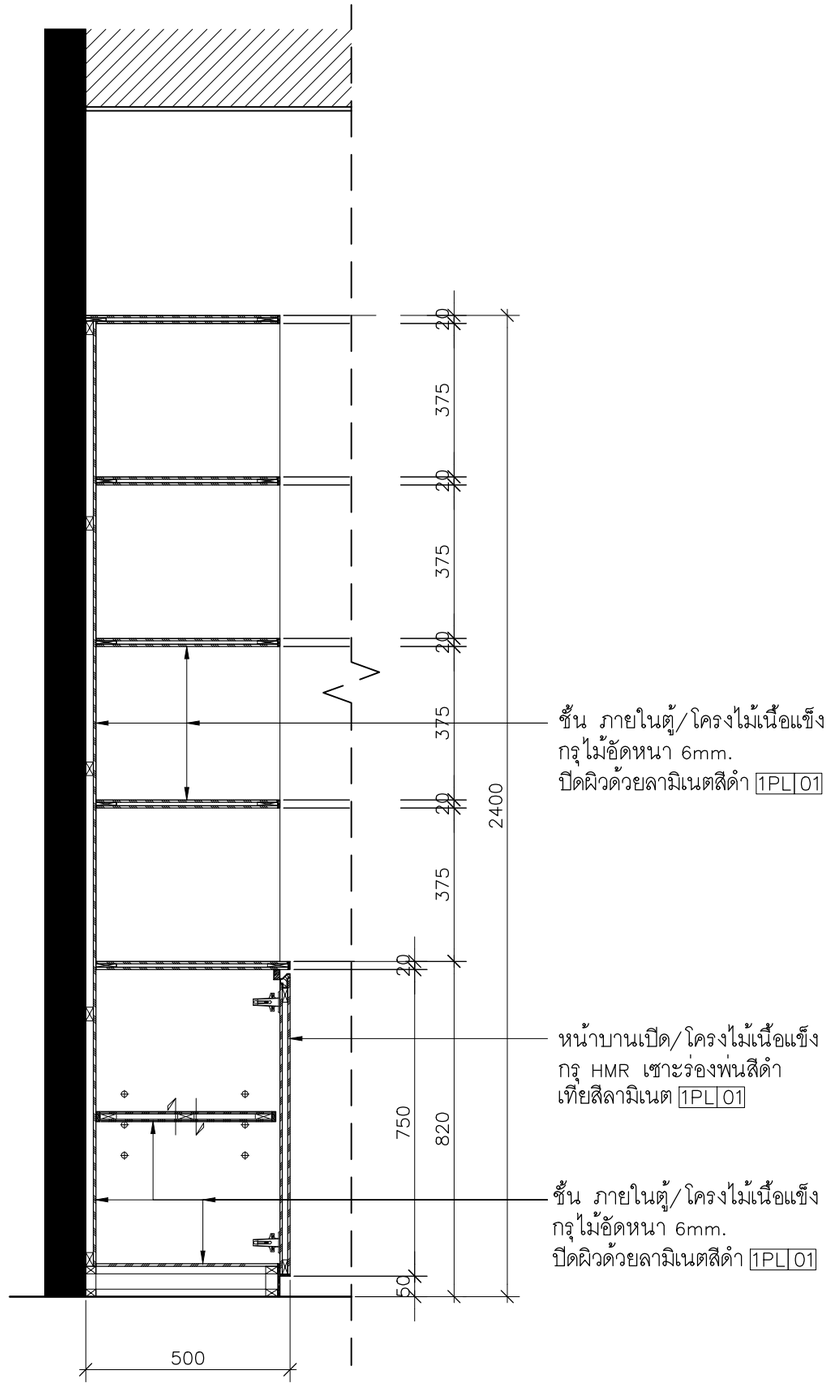

1BF−10/รูปตัด−B 1:15

มหาวิทยาลัยสวนดุสิต

iP-ARCHTIST CO., LTD.
email: ip.archtist@gmail.com , visit us: www.facebook.com/ip-archtist
mobile: +66(0)865428006, +66(0)834428844

โครงการ :
ปรับปรุงอาคารหอสมุดกลาง แขวงดุสิต เขตดุสิต กรุงเทพมหานคร (ส่วนชั้น1 อาคารวิทยบริการ)

สถานที่ก่อสร้าง :
มหาวิทยาลัยสวนดุสิต แขวงดุสิต เขตดุสิต กรุงเทพมหานคร

เจ้าของโครงการ :
มหาวิทยาลัยสวนดุสิต

สถาปนิก :
นายณัฐภูมิ ประไพบูลย์ ส-สถ. 3221
น.ส.ณัฐกานต์ พลหาญ ภ.-สถ. 20761
-

มัณฑนากร :
-
-

วิศวกรโครงสร้าง :
-
-

วิศวกรไฟฟ้า :
-
-

วิศวกรเครื่องกล :
-
-

วิศวกรสิ่งแวดล้อม :
-
-

คณะกรรมการจัดทำแบบรูปรายการงานก่อสร้าง :
นายชาคริช รอดอำพัน ประธานกรรมการ
นายณัฐภูมิ ประไพบูลย์ กรรมการ
นายกิตติ์ พรมแสง กรรมการและเลขานุการ

การแก้ไข

ลำดับ	รายละเอียด	วันที่

ชื่อแบบ : แบบขยาย 1BF−09 รูปตัด A,B

เลขที่โครงการ :	2021-13
เขียนแบบ โดย :	iP
ตรวจสอบ โดย :	-
วันที่ :	03/03/2023
มาตราส่วน A3 :	1:15
แบบเลขที่ :	ID−Z1−314

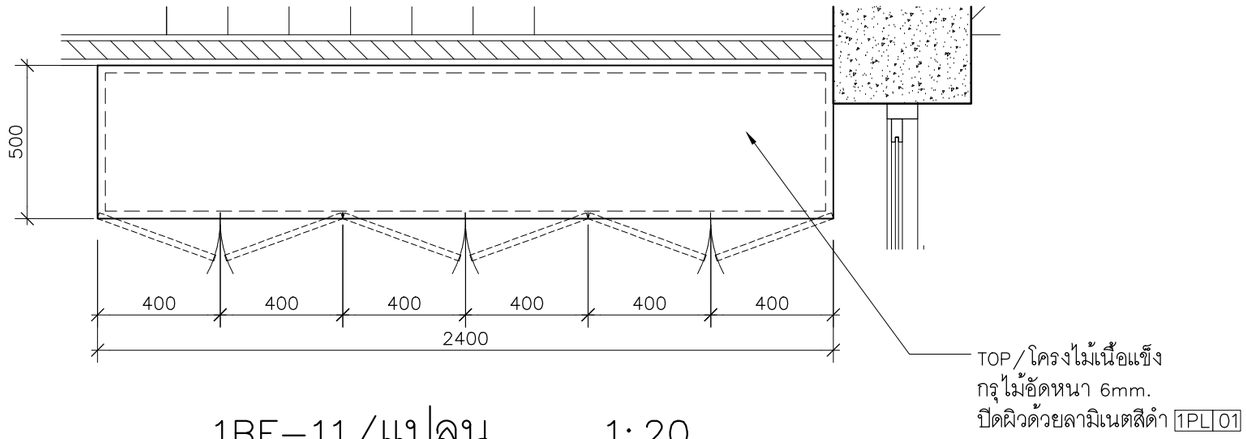

1BF–11/แปลน 1:20

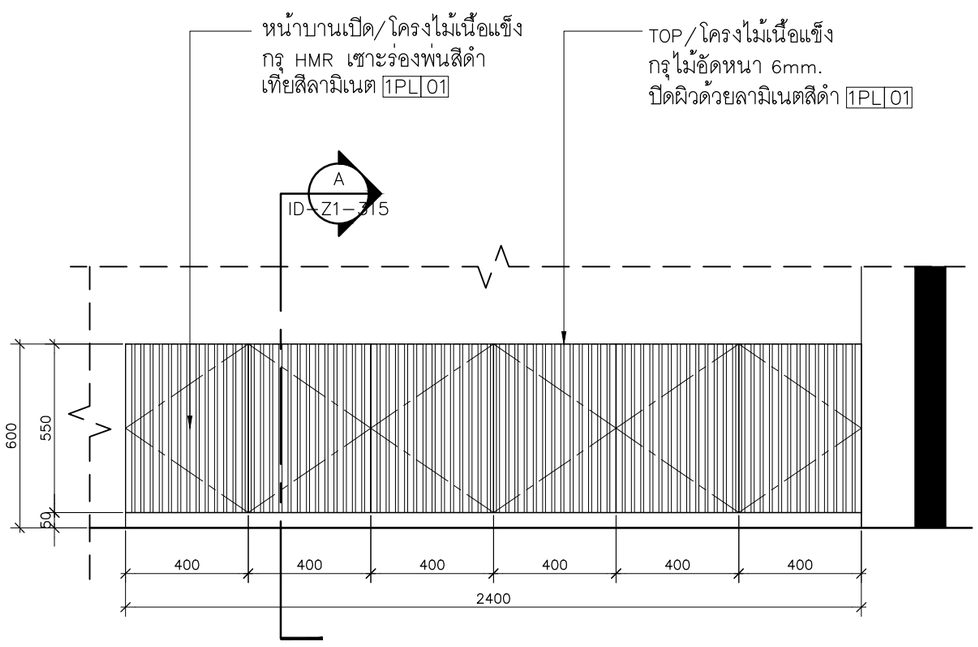

1BF–11/รูปด้านหน้า 1:20

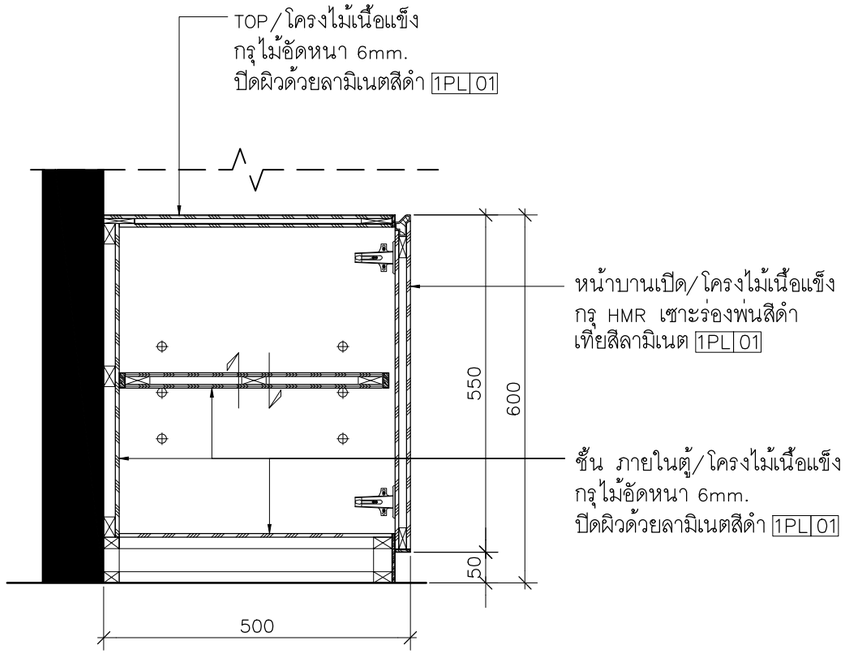

1BF–11/รูปตัด–A 1:20

มหาวิทยาลัยสวนดุสิต

iP-ARCHTIST CO., LTD.
email: ip.archtist@gmail.com , visit us: www.facebook.com/ip-archtist
mobile: +66(0)865428006, +66(0)834428844

โครงการ :
ปรับปรุงอาคารหอสมุดกลาง แขวงดุสิต เขตดุสิต กรุงเทพมหานคร (ส่วนชั้น1 อาคารวิทยบริการ)

สถานที่ก่อสร้าง :
มหาวิทยาลัยสวนดุสิต แขวงดุสิต เขตดุสิต กรุงเทพมหานคร

เจ้าของโครงการ :
มหาวิทยาลัยสวนดุสิต

สถาปนิก :
นายณัฐภูมิ ประไพบูลย์ ส-สถ. 3221
น.ส.ณัฐกานต์ พลหาญ ภ.-สถ. 20761
-

มัณฑนากร :
-
-

วิศวกรโครงสร้าง :
-
-

วิศวกรไฟฟ้า :
-
-

วิศวกรเครื่องกล :
-
-

วิศวกรสิ่งแวดล้อม :
-
-

คณะกรรมการจัดทำแบบรูปรายการงานก่อสร้าง :
นายชาคริช รอดอำพัน ประธานกรรมการ
นายณัฐภูมิ ประไพบูลย์ กรรมการ
นายกิตติ์ พรมแสง กรรมการและเลขานุการ

การแก้ไข

ลำดับ	รายละเอียด	วันที่

ชื่อแบบ : แบบขยาย 1BF–10

เลขที่โครงการ :	2021-13
เขียนแบบ โดย :	iP
ตรวจสอบ โดย :	-
วันที่ :	03/03/2023
มาตราส่วน A3 :	1:20
แบบเลขที่ :	ID–Z1–315

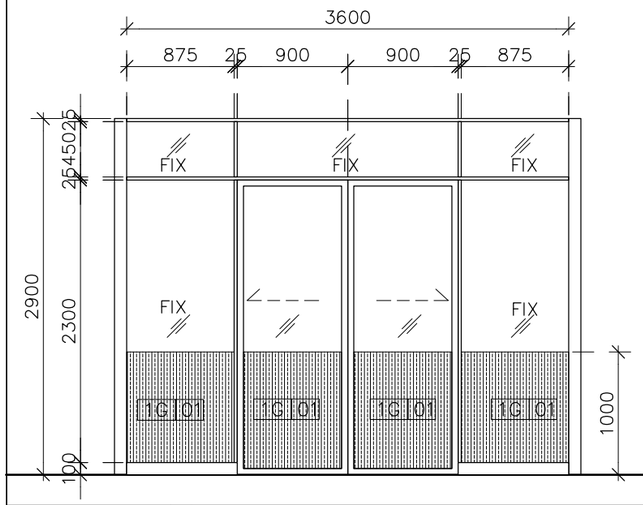

หมายเลขประตู/ตำแหน่ง	ประตู 1D1
ชนิดประตู	ประตูบานเลื่อนอัตโนมัติคู่
วงกบ	อลูมิเนียม อบสีดำ
ลูกฟัก	กระจกลามิเนต4+4mm.ติดฟิล์มลายทาง 1G 01 ระยะตามแบบ
ลักษณะบาน/กรอบบาน	อลูมิเนียม อบสีดำ –
บานพับ/รางเลื่อน	อุปกรณ์เลื่อนอัตโนมัติครบชุด พร้อมอุปกรณ์ครบชุด
ชุดอุปกรณ์ล็อค	ครบชุดตามมาตรฐานผู้ผลิต
มือจับ	–
อุปกรณ์	

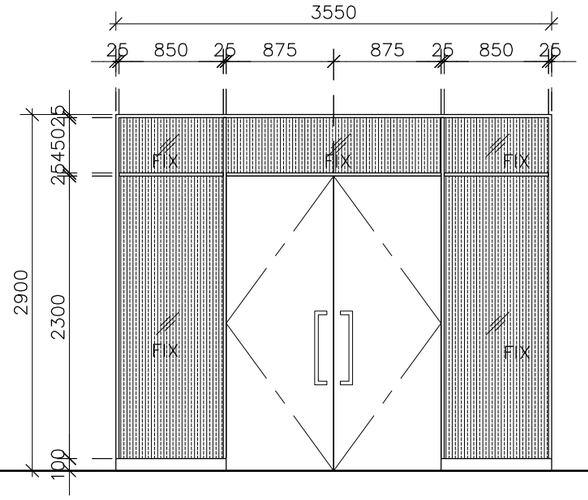

หมายเลขประตู/ตำแหน่ง	ประตู 1D2
ชนิดประตู	ประตูบานสวิงคู่
วงกบ	อลูมิเนียม อบสีดำ
ลูกฟัก	กระจกลามิเนต4+4mm.ติดฟิล์มลายทาง 1G 01
ลักษณะบาน/กรอบบาน	โครงไม้เนื้อแข็งใส่ฉนวนกันเสียงกรุไม้อัด ปิดทับด้วยลามิเนต ระบุรุ่นภายหลัง
บานพับ/รางเลื่อน	โช๊คอัพบานสวิง พร้อมอุปกรณ์ครบชุด
ชุดอุปกรณ์ล็อค	ครบชุดตามมาตรฐานผู้ผลิต
มือจับ	สแตนเลส HL ยาว 600mm.
อุปกรณ์	

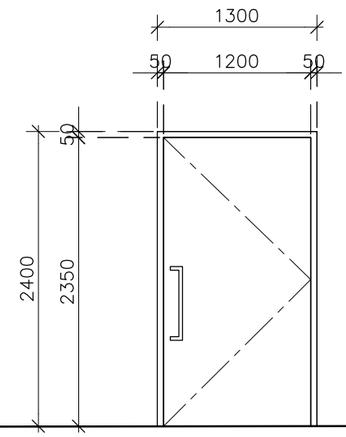

หมายเลขประตู/ตำแหน่ง	ประตู 1D3
ชนิดประตู	ประตูบานสวิงเดี่ยว
วงกบ	อลูมิเนียม อบสีขาว
ลูกฟัก	–
ลักษณะบาน/กรอบบาน	โครงไม้เนื้อแข็งใส่ฉนวนกันเสียงกรุไม้อัด ปิดทับด้วยลามิเนต ระบุรุ่นภายหลัง
บานพับ/รางเลื่อน	โช๊คอัพบานสวิง พร้อมอุปกรณ์ครบชุด
ชุดอุปกรณ์ล็อค	ครบชุดตามมาตรฐานผู้ผลิต
มือจับ	สแตนเลส HL ยาว 600mm.
อุปกรณ์	–

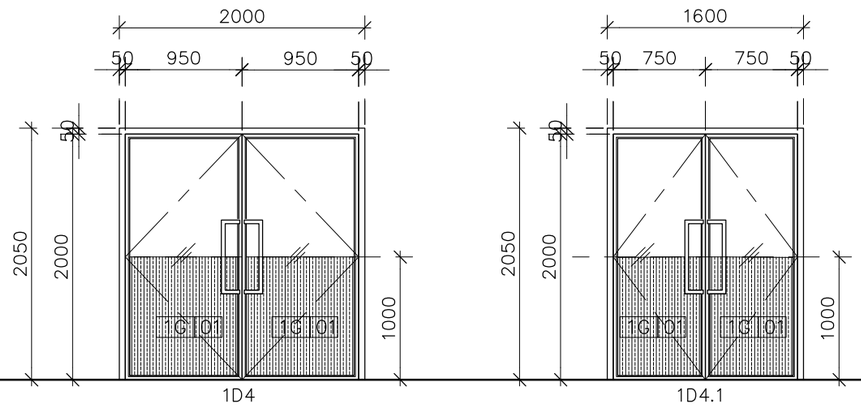

หมายเลขประตู/ตำแหน่ง	ประตู 1D4/1D4.1
ชนิดประตู	ประตูบานสวิงคู่
วงกบ	อลูมิเนียม อบสีดำ
ลูกฟัก	กระจกลามิเนต4+4mm.ติดฟิล์มลายทาง 1G 01 ระยะตามแบบ
ลักษณะบาน/กรอบบาน	อลูมิเนียม อบสีดำ
บานพับ/รางเลื่อน	โช๊คอัพบานสวิง พร้อมอุปกรณ์ครบชุด
ชุดอุปกรณ์ล็อค	ครบชุดตามมาตรฐานผู้ผลิต
มือจับ	สแตนเลส HL ยาว 600mm.
อุปกรณ์	–

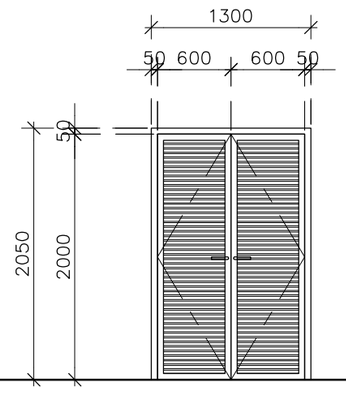

หมายเลขประตู/ตำแหน่ง	ประตู 1D5
ชนิดประตู	ประตูบานเปิดคู่
วงกบ	อลูมิเนียม ทำสีพ่นสีชมพูเทียบสีผนัง
ลูกฟัก	บานเกล็ดอลูมิเนียม ทำสีพ่นสีชมพูเทียบสีผนัง
ลักษณะบาน/กรอบบาน	กรอบบานอลูมิเนียม ทำสีพ่นสีชมพูเทียบสีผนัง
บานพับ/รางเลื่อน	โช๊คอัพบานสวิง พร้อมอุปกรณ์ครบชุด
ชุดอุปกรณ์ล็อค	ครบชุดตามมาตรฐานผู้ผลิต
มือจับ	ก้านโยกสแตนเลส HL
อุปกรณ์	–

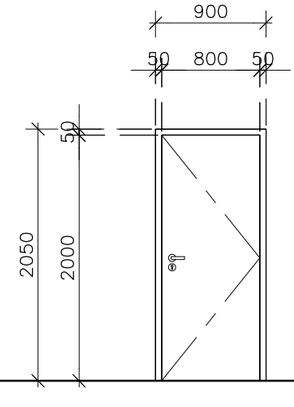

หมายเลขประตู/ตำแหน่ง	ประตู 1D6
ชนิดประตู	ประตูบานเปิดเดี่ยว
วงกบ	ไม้เนื้อแข็ง ทาสีชมพูเทียบสีผนัง
ลูกฟัก	–
ลักษณะบาน/กรอบบาน	โครงไม้เนื้อแข็ง กรุไม้อัด ทาสีชมพูเทียบสีผนัง
บานพับ/รางเลื่อน	สแตนเลส 4"x3"2mm.(ติดตั้ง 4อัน/บาน)
ชุดอุปกรณ์ล็อค	ครบชุดตามมาตรฐานผู้ผลิต
มือจับ	ก้านโยกสแตนเลส HL
อุปกรณ์	–

มหาวิทยาลัยสวนดุสิต

iP-ARCHTIST CO., LTD.
email: ip.archtist@gmail.com , visit us: www.facebook.com/ip-archtist
mobile: +66(0)865428006, +66(0)834428844

โครงการ :
ปรับปรุงอาคารหอสมุดกลาง แขวงดุสิต เขตดุสิต กรุงเทพมหานคร (ส่วนชั้น1 อาคารวิทยบริการ)

สถานที่ก่อสร้าง :
มหาวิทยาลัยสวนดุสิต แขวงดุสิต เขตดุสิต กรุงเทพมหานคร

เจ้าของโครงการ :
มหาวิทยาลัยสวนดุสิต

สถาปนิก :
นายณัฐภูมิ ประไพบูลย์ ส.-สถ. 3221
น.ส.ณัฐกานต์ พลหาญ ภ.-สถ. 20761
-

มัณฑนากร :
-
-

วิศวกรโครงสร้าง :
-
-

วิศวกรไฟฟ้า :
-
-

วิศวกรเครื่องกล :
-
-

วิศวกรสิ่งแวดล้อม :
-
-

คณะกรรมการจัดทำแบบรูปรายการงานก่อสร้าง :
นายชาคริช รอดดอำพัน ประธานกรรมการ
นายณัฐภูมิ ประไพบูลย์ กรรมการ
นายกิตติ์ พรมแสง กรรมการและเลขานุการ

การแก้ไข

ลำดับ	รายละเอียด	วันที่

ชื่อแบบ : แบบขยายประตู

เลขที่โครงการ :	2021-13
เขียนแบบ โดย :	iP
ตรวจสอบ โดย :	-
วันที่ :	03/03/2023
มาตราส่วน A3 :	1: 50
แบบเลขที่ :	ID–Z1–401

หมายเหตุ:
ระยะเฟรมให้ยึดตามแนวเฟรมเดิมที่ชั้น 2

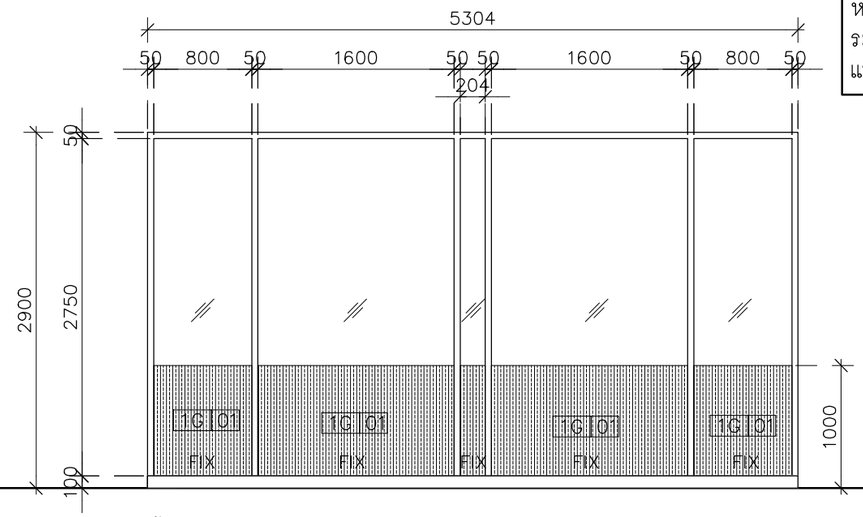

หมายเลขประตู/ต้นหน่ง	หน้าต่าง 1W1
ชนิดประตู	ช่องแสงติดตาย
วงกบ	อลูมิเนียม อบสีดำ
ลูกฟัก	กระจกลามิเนต4+4mm.ติดฟิล์มลายทาง 1G 01 ระยะตามแบบ
ลักษณะบาน/กรอบบาน	–
	–
บานพับ/รางเลื่อน	–
ชุดอุปกรณ์ล็อค	–
มือจับ	–
อุปกรณ์	

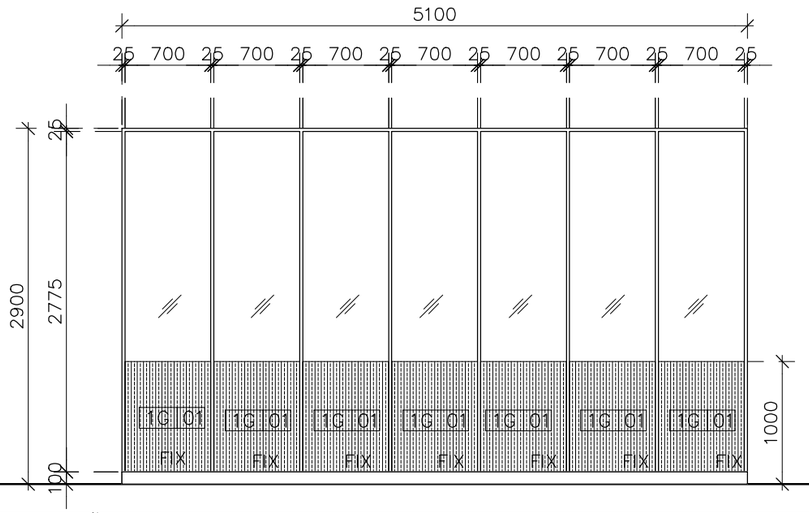

หมายเลขประตู/ต้นหน่ง	หน้าต่าง 1W2
ชนิดประตู	ช่องแสงติดตาย
วงกบ	อลูมิเนียม อบสีดำ
ลูกฟัก	กระจกลามิเนต4+4mm.ติดฟิล์มลายทาง 1G 01 ระยะตามแบบ
ลักษณะบาน/กรอบบาน	
	–
บานพับ/รางเลื่อน	–
ชุดอุปกรณ์ล็อค	–
มือจับ	–
อุปกรณ์	

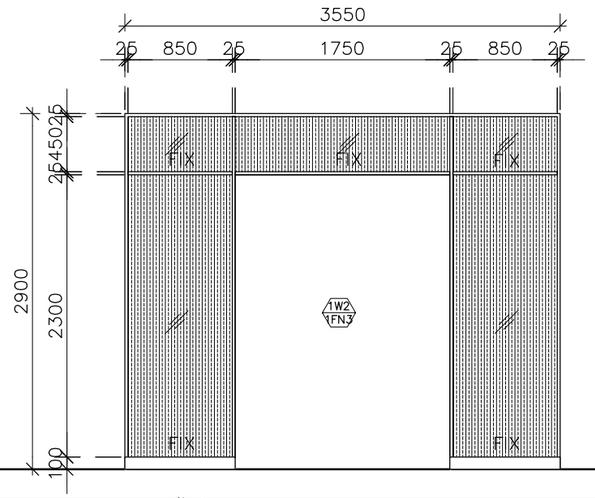

หมายเลขประตู/ต้นหน่ง	หน้าต่าง 1W3
ชนิดประตู	ช่องแสงติดตาย
วงกบ	อลูมิเนียม อบสีดำ
ลูกฟัก	กระจกลามิเนต4+4mm.ติดฟิล์มลายทาง 1G 01
ลักษณะบาน/กรอบบาน	–
	–
บานพับ/รางเลื่อน	–
ชุดอุปกรณ์ล็อค	–
มือจับ	–
อุปกรณ์	

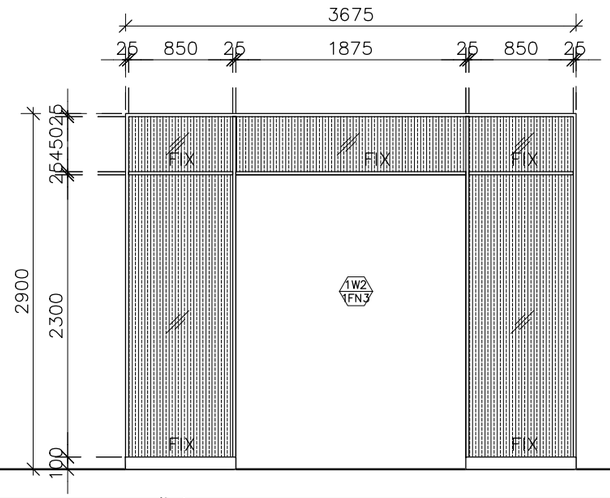

หมายเลขประตู/ต้นหน่ง	หน้าต่าง 1W4
ชนิดประตู	ช่องแสงติดตาย
วงกบ	อลูมิเนียม อบสีดำ
ลูกฟัก	กระจกลามิเนต4+4mm.ติดฟิล์มลายทาง 1G 01
ลักษณะบาน/กรอบบาน	–
	–
บานพับ/รางเลื่อน	–
ชุดอุปกรณ์ล็อค	–
มือจับ	–
อุปกรณ์	

มหาวิทยาลัยสวนดุสิต

iP-ARCHTIST CO., LTD.
email: ip.archtist@gmail.com , visit us: www.facebook.com/ip-archtist
mobile: +66(0)865428006, +66(0)834428844

โครงการ :
ปรับปรุงอาคารหอสมุดกลาง แขวงดุสิต เขตดุสิต กรุงเทพมหานคร (ส่วนชั้น1 อาคารวิทยบริการ)

สถานที่ก่อสร้าง :
มหาวิทยาลัยสวนดุสิต แขวงดุสิต เขตดุสิต กรุงเทพมหานคร

เจ้าของโครงการ :
มหาวิทยาลัยสวนดุสิต

สถาปนิก :
นายณัฐภูมิ ประไพบูลย์ ส-สถ. 3221
น.ส.ณัฐกานต์ พลหาญ ภ.-สถ. 20761
-

มัณฑนากร :
-
-

วิศวกรโครงสร้าง :
-
-

วิศวกรไฟฟ้า :
-
-

วิศวกรเครื่องกล :
-
-

วิศวกรสิ่งแวดล้อม :
-
-

คณะกรรมการจัดทำแบบรูปรายการงานก่อสร้าง :
นายชาคริช รอดอำพัน ประธานกรรมการ
นายณัฐภูมิ ประไพบูลย์ กรรมการ
นายกิตติ์ พรมแสง กรรมการและเลขานุการ

การแก้ไข

ลำดับ	รายละเอียด	วันที่

ชื่อแบบ : แบบขยายหน้าต่าง

เลขที่โครงการ :	2021-13
เขียนแบบ โดย :	iP
ตรวจสอบ โดย :	-
วันที่ :	03/03/2023
มาตราส่วน A3 :	1: 50
แบบเลขที่ :	ID–Z1–402

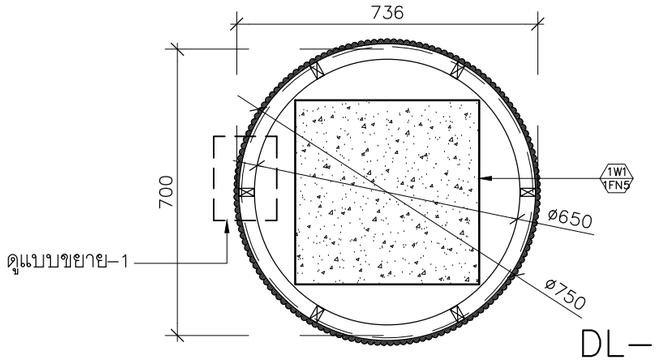

DL–1/แปลน 1:15

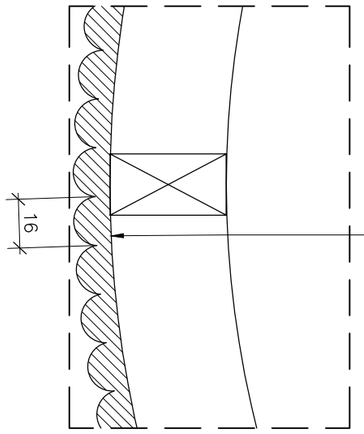

โครงไม้เนื้อแข็ง @0.40m.#
กรุ HMR 6mm. กรุทับด้วย
HMR ลอนหนา 12mm.1PB03
พ่นสีตามระบุในรูปด้าน

DL–1/แบบขยาย 1 1:2

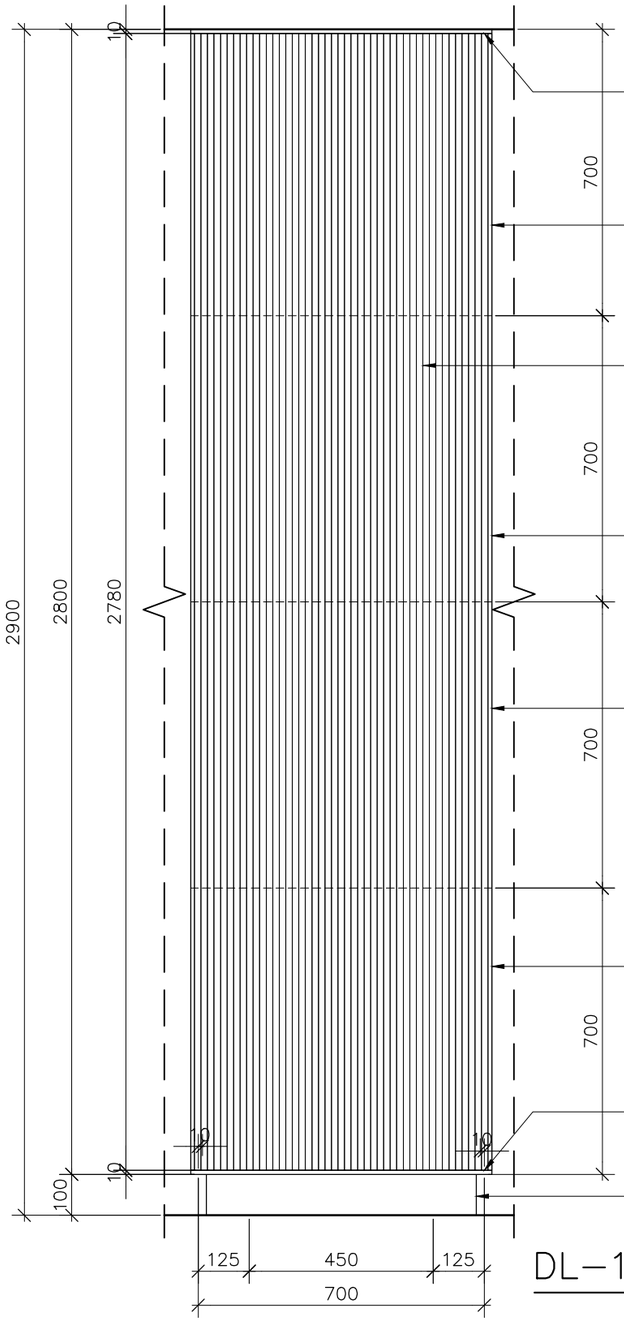

DL–1/รูปด้าน 1:15

มหาวิทยาลัยสวนดุสิต

iP-ARCHTIST CO., LTD.
email: ip.archtist@gmail.com , visit us: www.facebook.com/ip-archtist
mobile: +66(0)865428006, +66(0)834428844

โครงการ :
ปรับปรุงอาคารหอสมุดกลาง แขวงดุสิต เขตดุสิต กรุงเทพมหานคร (ส่วนชั้น1 อาคารวิทยบริการ)

สถานที่ก่อสร้าง :
มหาวิทยาลัยสวนดุสิต แขวงดุสิต เขตดุสิต กรุงเทพมหานคร

เจ้าของโครงการ :
มหาวิทยาลัยสวนดุสิต

สถาปนิก :
นายณัฐภูมิ ประไพบูลย์ ส-สถ. 3221
น.ส.ณัฐกานต์ พลหาญ ภ.-สถ. 20761
-

มัณฑนากร :
-
-

วิศวกรโครงสร้าง :
-
-

วิศวกรไฟฟ้า :
-
-

วิศวกรเครื่องกล :
-
-

วิศวกรสิ่งแวดล้อม :
-
-

คณะกรรมการจัดทำแบบรูปรายการงานก่อสร้าง :
นายชาคริช รอดอำพัน ประธานกรรมการ
นายณัฐภูมิ ประไพบูลย์ กรรมการ
นายกิตติ์ พรมแสง กรรมการและเลขานุการ

การแก้ไข

ลำดับ	รายละเอียด	วันที่

ชื่อแบบ : แบบขยาย DL–1

เลขที่โครงการ :	2021-13
เขียนแบบ โดย :	iP
ตรวจสอบ โดย :	-
วันที่ :	03/03/2023
มาตราส่วน A3 :	1:15
แบบเลขที่ :	ID–Z1–501

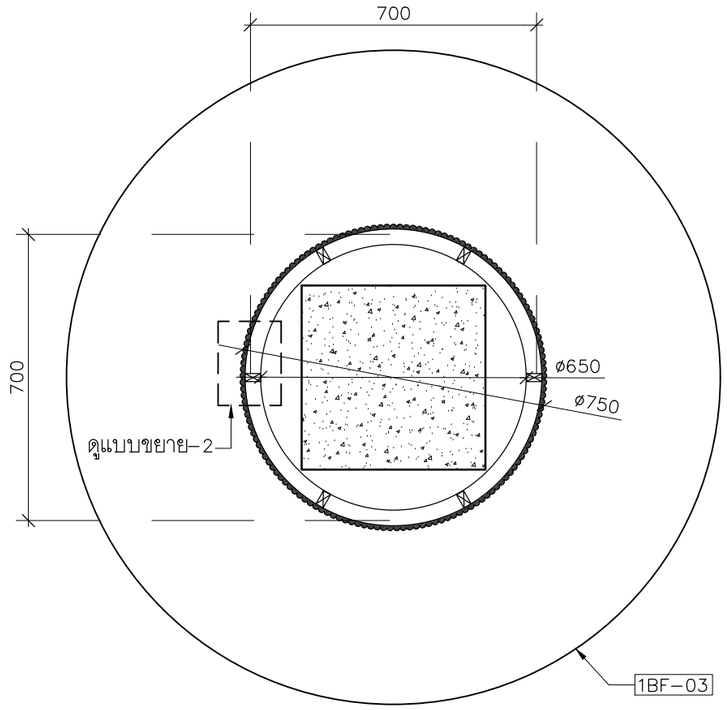

DL-2/แปลน 1:15

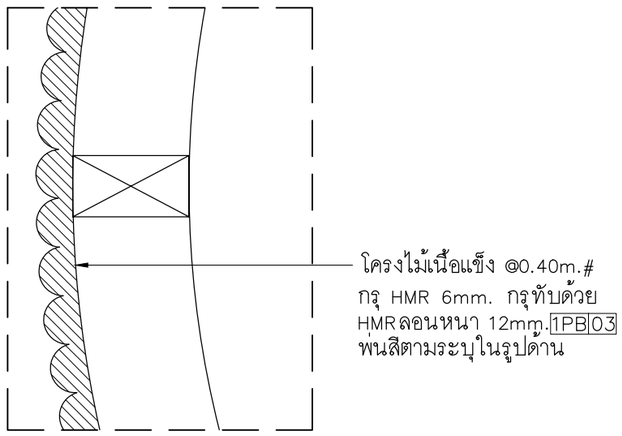

DL-2/แบบขยาย 2 1:2

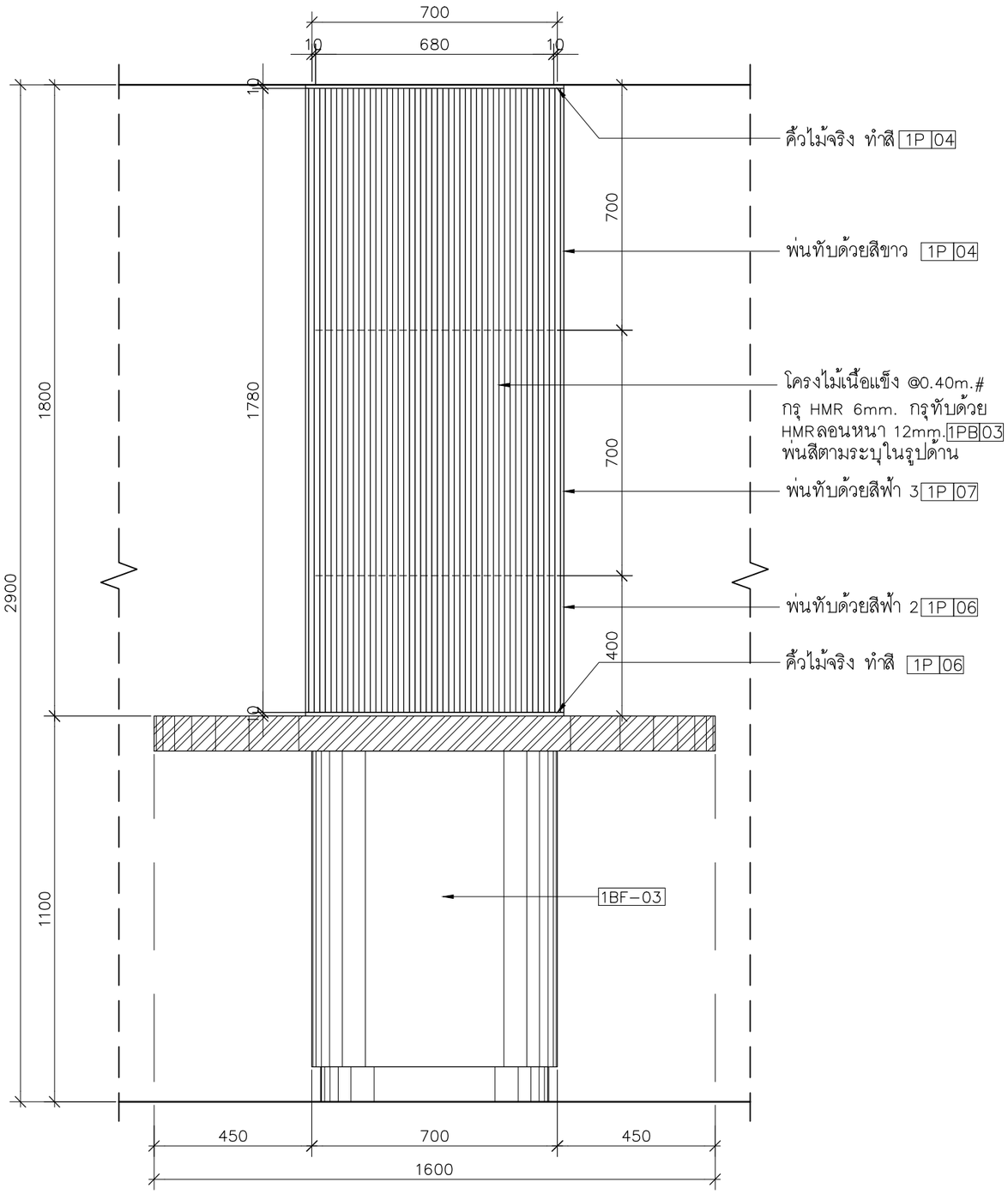

DL-2/รูปด้าน 1:15

มหาวิทยาลัยสวนดุสิต

iP-ARCHTIST CO., LTD.
email: ip.archtist@gmail.com , visit us: www.facebook.com/ip-archtist
mobile: +66(0)865428006, +66(0)834428844

โครงการ :
ปรับปรุงอาคารหอสมุดกลาง แขวงดุสิต เขตดุสิต กรุงเทพมหานคร (ส่วนชั้น1 อาคารวิทยบริการ)

สถานที่ก่อสร้าง :
มหาวิทยาลัยสวนดุสิต แขวงดุสิต เขตดุสิต กรุงเทพมหานคร

เจ้าของโครงการ :
มหาวิทยาลัยสวนดุสิต

สถาปนิก :
นายณัฐภูมิ ประไพบูลย์ ส-สถ. 3221
น.ส.ณัฐกานต์ พลหาญ ภ.-สถ. 20761
-

มัณฑนากร :
-
-

วิศวกรโครงสร้าง :
-
-

วิศวกรไฟฟ้า :
-
-

วิศวกรเครื่องกล :
-
-

วิศวกรสิ่งแวดล้อม :
-
-

คณะกรรมการจัดทำแบบรูปรายการงานก่อสร้าง :
นายชาคริช รอดอำพัน ประธานกรรมการ
นายณัฐภูมิ ประไพบูลย์ กรรมการ
นายกิตติ์ พรมแสง กรรมการและเลขานุการ

การแก้ไข

ลำดับ	รายละเอียด	วันที่

ชื่อแบบ : แบบขยาย DL-2

เลขที่โครงการ :	2021-13
เขียนแบบ โดย :	iP
ตรวจสอบ โดย :	-
วันที่ :	03/03/2023
มาตราส่วน A3 :	1:15
แบบเลขที่ :	ID-Z1-502

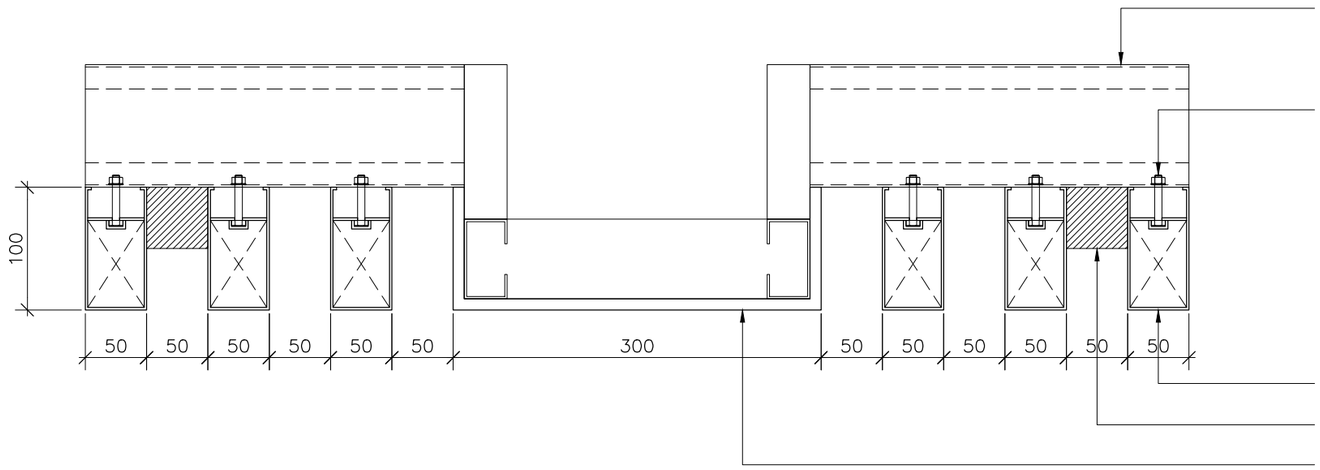

DL-3/แบบขยาย 3 1:5

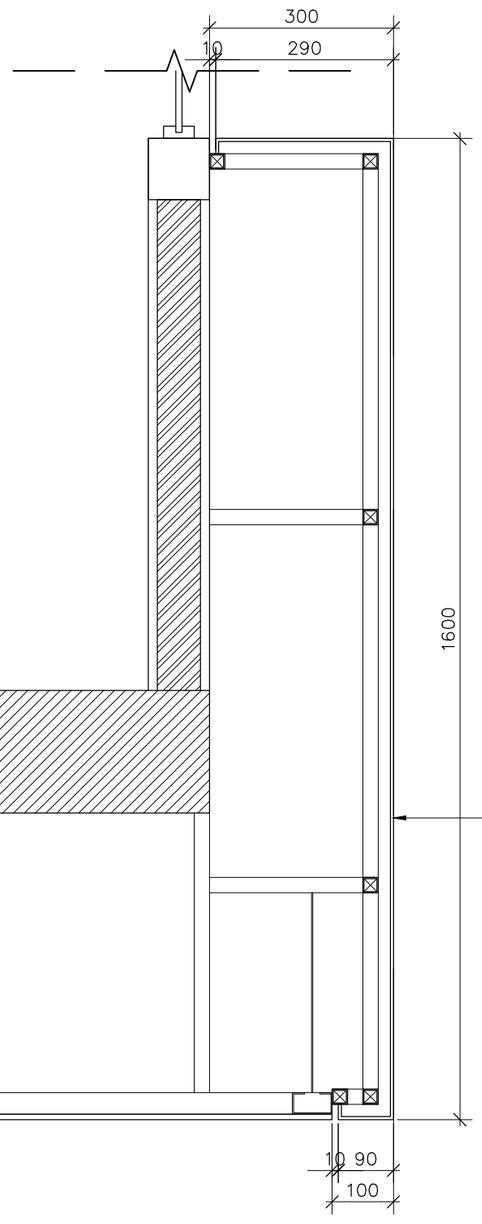

DL-4/แบบขยาย 4 1:5

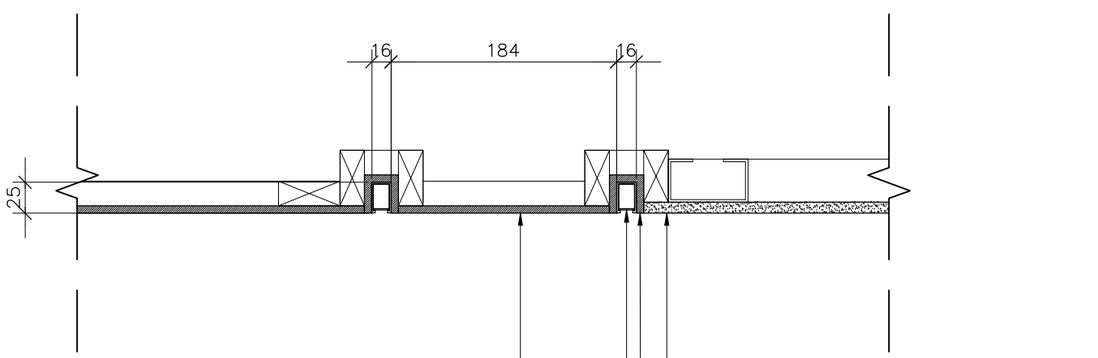

DL-5/แบบขยาย 5 1:5

มหาวิทยาลัยสวนดุสิต

iP-ARCHTIST CO., LTD.
email: ip.archtist@gmail.com , visit us: www.facebook.com/ip-archtist
mobile: +66(0)865428006, +66(0)834428844

โครงการ :
ปรับปรุงอาคารหอสมุดกลาง แขวงดุสิต เขตดุสิต กรุงเทพมหานคร (ส่วนชั้น1 อาคารวิทยบริการ)

สถานที่ก่อสร้าง :
มหาวิทยาลัยสวนดุสิต แขวงดุสิต เขตดุสิต กรุงเทพมหานคร

เจ้าของโครงการ :
มหาวิทยาลัยสวนดุสิต

สถาปนิก :
นายณัฐภูมิ ประไพบูลย์ ส-สถ. 3221
น.ส.ณัฐกานต์ พลหาญ ภ.-สถ. 20761
-

มัณฑนากร :
-
-

วิศวกรโครงสร้าง :
-
-

วิศวกรไฟฟ้า :
-
-

วิศวกรเครื่องกล :
-
-

วิศวกรสิ่งแวดล้อม :
-
-

คณะกรรมการจัดทำแบบรูปรายการงานก่อสร้าง :
นายชาคริช รอดอำพัน ประธานกรรมการ
นายณัฐภูมิ ประไพบูลย์ กรรมการ
นายกิตติ์ พรมแสง กรรมการและเลขานุการ

การแก้ไข

ลำดับ	รายละเอียด	วันที่

ชื่อแบบ : แบบขยาย DL3-DL5

เลขที่โครงการ :	2021-13
เขียนแบบ โดย :	iP
ตรวจสอบ โดย :	-
วันที่ :	03/03/2023
มาตราส่วน A3 :	1:5
แบบเลขที่ :	ID-Z1-503

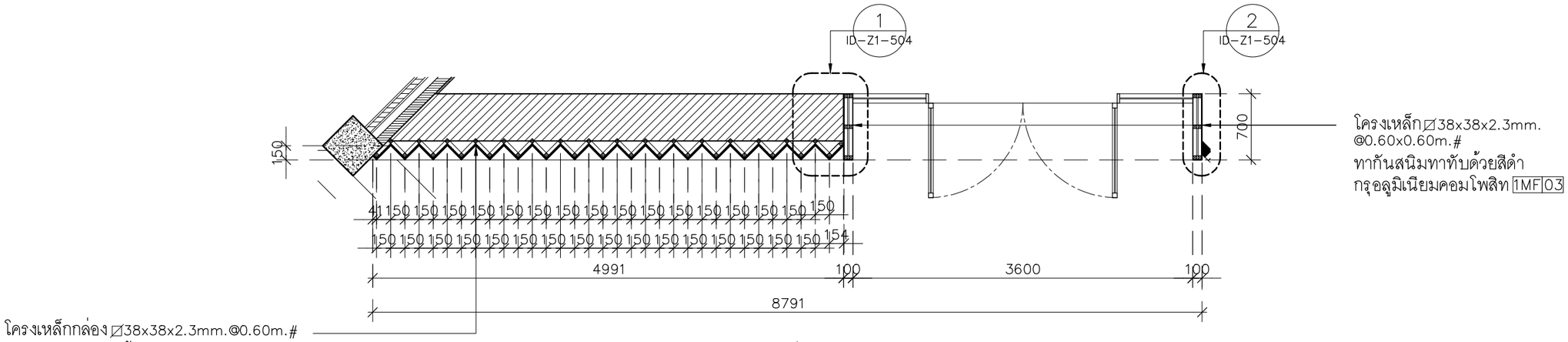

โครงเหล็กกล่อง ⍁38x38x2.3mm.@0.60m.#
ทากันสนิมทาทับด้วยสีดำ กรุพลาสวูด 10mm.
กรุทับด้วยกระจก 1GL|01 /กระจก 1GL|02

โครงเหล็ก ⍁38x38x2.3mm.
@0.60x0.60m.#
ทากันสนิมทาทับด้วยสีดำ
กรุอลูมิเนียมคอมโพสิท 1MF|03

DL–3/แปลน 1:50

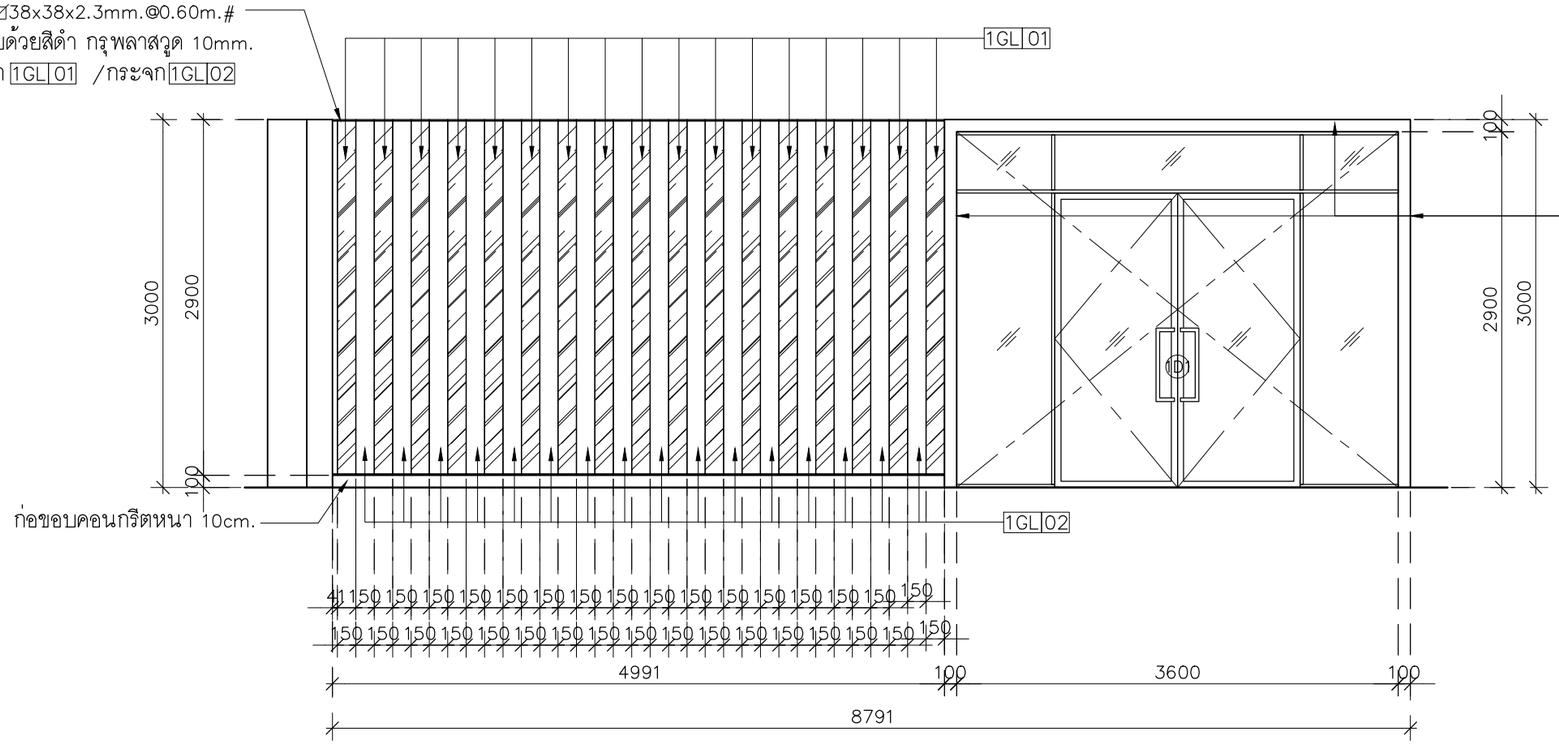

โครงเหล็กกล่อง ⍁38x38x2.3mm.@0.60m.#
ทากันสนิมทาทับด้วยสีดำ กรุพลาสวูด 10mm.
กรุทับด้วยกระจก 1GL|01 /กระจก 1GL|02

โครงเหล็ก ⍁38x38x2.3mm.
@0.60x0.60m.#
ทากันสนิมทาทับด้วยสีดำ
กรุอลูมิเนียมคอมโพสิท 1MF|03

DL–3/แปลน 1:50

มหาวิทยาลัยสวนดุสิต

iP-ARCHTIST CO., LTD.
email: ip.archtist@gmail.com , visit us: www.facebook.com/ip-archtist
mobile: +66(0)865428006, +66(0)834428844

โครงการ :
ปรับปรุงอาคารหอสมุดกลาง แขวงดุสิต เขตดุสิต กรุงเทพมหานคร (ส่วนชั้น1 อาคารวิทยบริการ)

สถานที่ก่อสร้าง :
มหาวิทยาลัยสวนดุสิต แขวงดุสิต เขตดุสิต กรุงเทพมหานคร

เจ้าของโครงการ :
มหาวิทยาลัยสวนดุสิต

สถาปนิก :
นายณัฐภูมิ ประไพบูลย์ ส-สถ. 3221
น.ส.ณัฐกานต์ พลหาญ ภ.-สถ. 20761
-

มัณฑนากร :
-
-

วิศวกรโครงสร้าง :
-
-

วิศวกรไฟฟ้า :
-
-

วิศวกรเครื่องกล :
-
-

วิศวกรสิ่งแวดล้อม :
-
-

คณะกรรมการจัดทำแบบรูปรายการงานก่อสร้าง :
นายชาคริช รอดอำพัน ประธานกรรมการ
นายณัฐภูมิ ประไพบูลย์ กรรมการ
นายกิตติ์ พรมแสง กรรมการและเลขานุการ

การแก้ไข

ลำดับ	รายละเอียด	วันที่

ชื่อแบบ : แบบขยาย DL–3

เลขที่โครงการ :	2021-13
เขียนแบบ โดย :	iP
ตรวจสอบ โดย :	-
วันที่ :	03/03/2023
มาตราส่วน A3 :	1:50
แบบเลขที่ :	ID–Z1–504

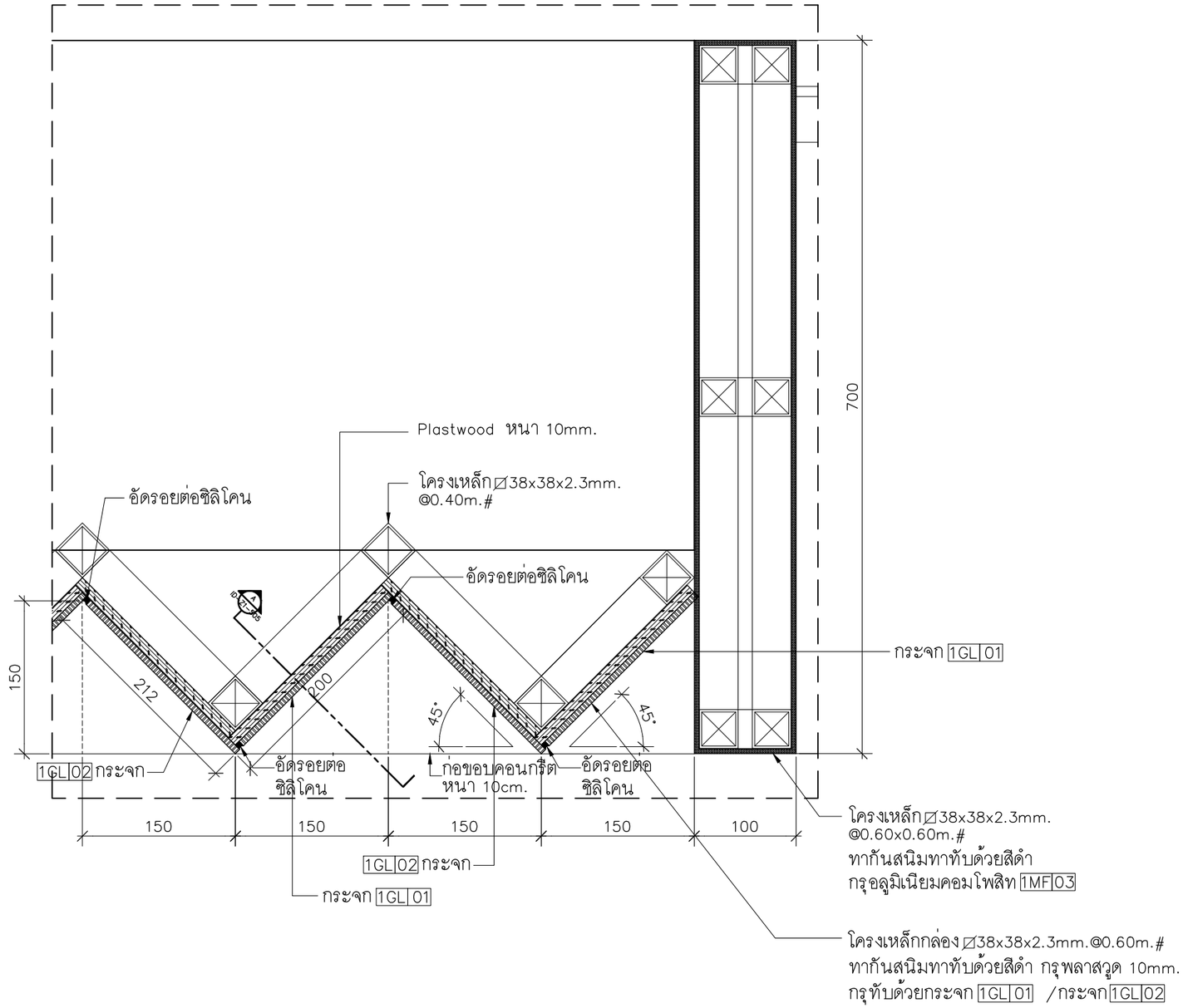

DL−3/แบบขยาย−1 1:5

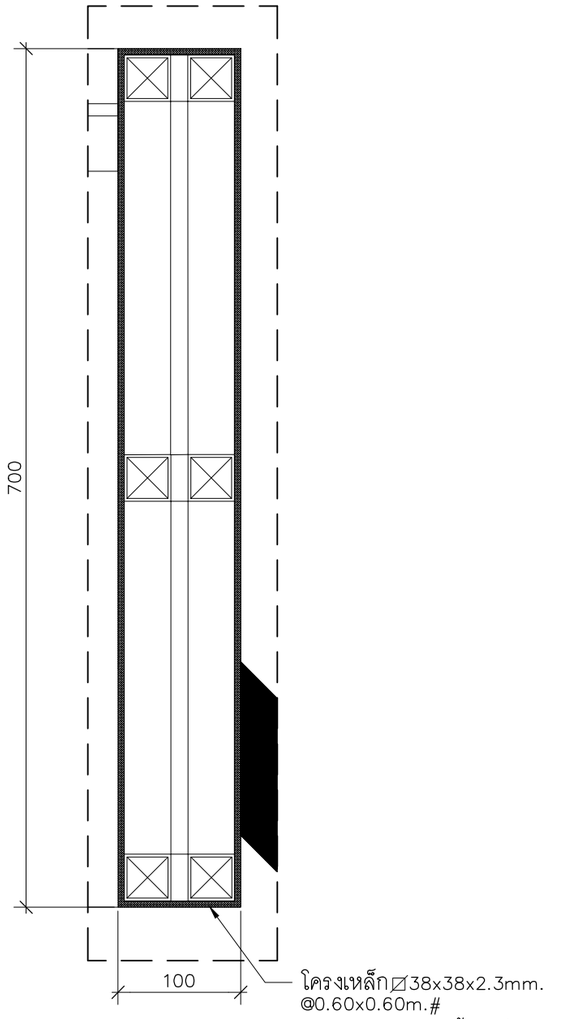

DL−3/แบบขยาย−2 1:5

มหาวิทยาลัยสวนดุสิต

iP-ARCHTIST CO., LTD.
email: ip.archtist@gmail.com , visit us: www.facebook.com/ip-archtist
mobile: +66(0)865428006, +66(0)834428844

โครงการ :
ปรับปรุงอาคารหอสมุดกลาง แขวงดุสิต เขตดุสิต กรุงเทพมหานคร
(ส่วนชั้น1 อาคารวิทยบริการ)

สถานที่ก่อสร้าง :
มหาวิทยาลัยสวนดุสิต แขวงดุสิต เขตดุสิต กรุงเทพมหานคร

เจ้าของโครงการ :
มหาวิทยาลัยสวนดุสิต

สถาปนิก :
นายณัฐภูมิ ประไพบูลย์ ส-สถ. 3221
น.ส.ณัฐกานต์ พลหาญ ภ.-สถ. 20761
-

มัณฑนากร :
-
-

วิศวกรโครงสร้าง :
-
-

วิศวกรไฟฟ้า :
-
-

วิศวกรเครื่องกล :
-
-

วิศวกรสิ่งแวดล้อม :
-
-

คณะกรรมการจัดทำแบบรูปรายการงานก่อสร้าง :
นายชาคริช รอดอำพัน ประธานกรรมการ
นายณัฐภูมิ ประไพบูลย์ กรรมการ
นายกิตติ์ พรมแสง กรรมการและเลขานุการ

การแก้ไข

ลำดับ	รายละเอียด	วันที่

ชื่อแบบ : แบบขยาย DL−3
แบบขยาย 1,2

เลขที่โครงการ :	2021-13
เขียนแบบ โดย :	iP
ตรวจสอบ โดย :	-
วันที่ :	03/03/2023
มาตราส่วน A3 :	1:5
แบบเลขที่ :	ID−Z1−505

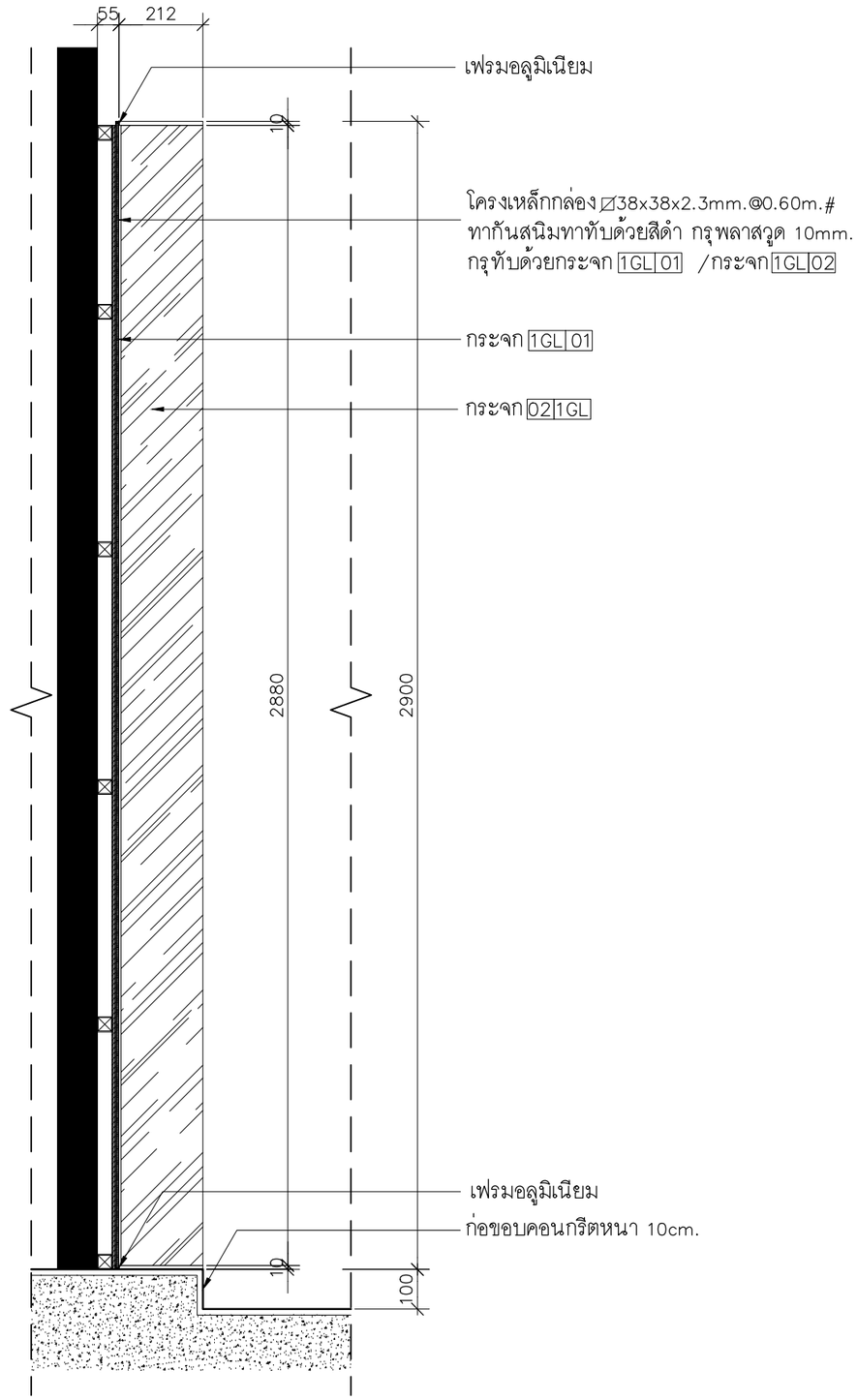

DL–3/รูปตัด–A 1:15

มหาวิทยาลัยสวนดุสิต

iP-ARCHTIST CO., LTD.
email: ip.archtist@gmail.com , visit us: www.facebook.com/ip-archtist
mobile: +66(0)865428006, +66(0)834428844

โครงการ :
ปรับปรุงอาคารหอสมุดกลาง แขวงดุสิต เขตดุสิต กรุงเทพมหานคร
(ส่วนชั้น1 อาคารวิทยบริการ)

สถานที่ก่อสร้าง :
มหาวิทยาลัยสวนดุสิต แขวงดุสิต เขตดุสิต กรุงเทพมหานคร

เจ้าของโครงการ :
มหาวิทยาลัยสวนดุสิต

สถาปนิก :
นายณัฐภูมิ ประไพบูลย์ ส-สถ. 3221
น.ส.ณัฐกานต์ พลหาญ ภ.-สถ. 20761
-

มัณฑนากร :
-
-

วิศวกรโครงสร้าง :
-
-

วิศวกรไฟฟ้า :
-
-

วิศวกรเครื่องกล :
-
-

วิศวกรสิ่งแวดล้อม :
-
-

คณะกรรมการจัดทำแบบรูปรายการงานก่อสร้าง :
นายชาคริช รอดอำพัน ประธานกรรมการ
นายณัฐภูมิ ประไพบูลย์ กรรมการ
นายกิตติ์ พรมแสง กรรมการและเลขานุการ

การแก้ไข

ลำดับ	รายละเอียด	วันที่

ชื่อแบบ : แบบขยาย DL–3
รูปตัด–A

เลขที่โครงการ :	2021-13
เขียนแบบ โดย :	iP
ตรวจสอบ โดย :	-
วันที่ :	03/03/2023
มาตราส่วน A3 :	1:15
แบบเลขที่ :	ID–Z1–506

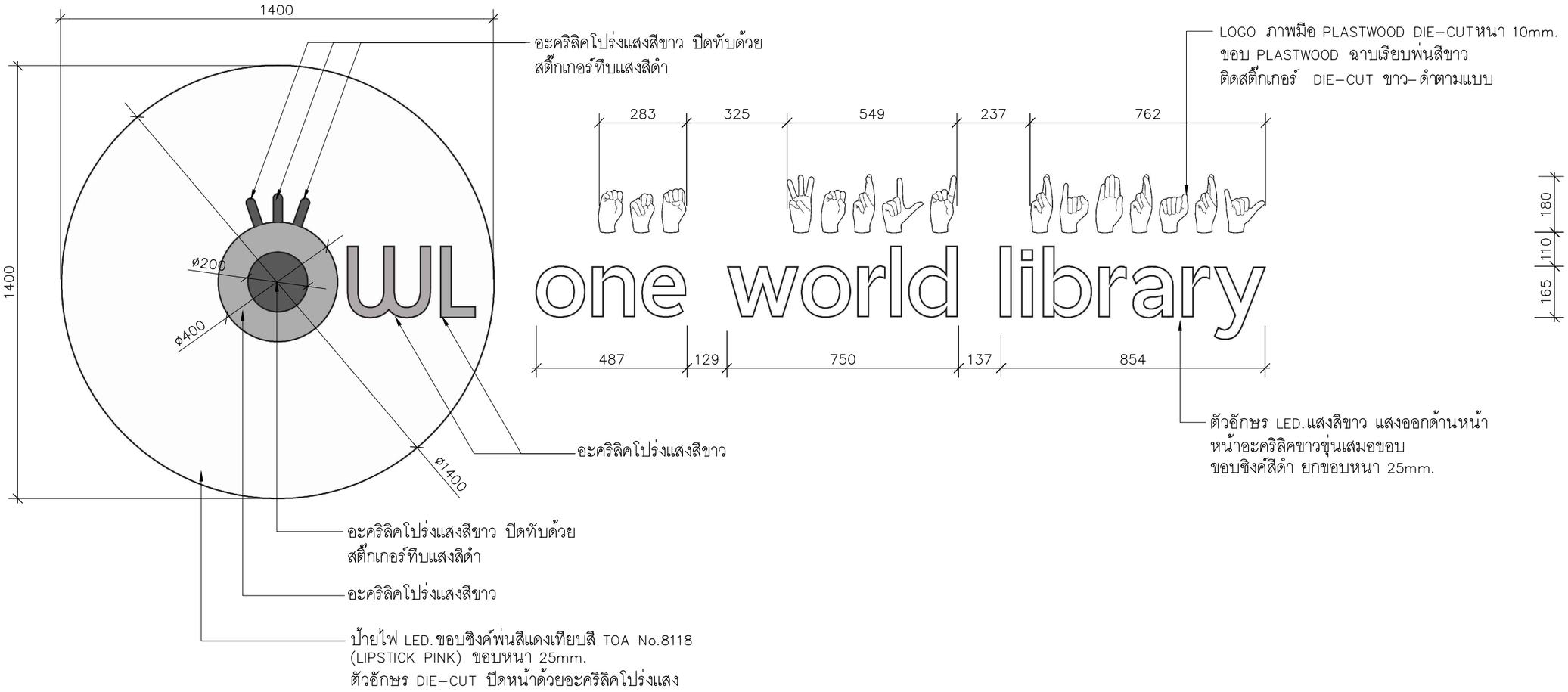

แบบขยาย GR1 1:15

NOTE: ก่อนสั่งผลิตให้ผู้รับจ้างส่งแบบขออนุมัติกับผู้ควบคุมงาน
และผู้ออกแบบก่อนดำเนินการ

มหาวิทยาลัยสวนดุสิต

iP-ARCHTIST CO., LTD.
email: ip.archtist@gmail.com , visit us: www.facebook.com/ip-archtist
mobile: +66(0)865428006, +66(0)834428844

โครงการ :
ปรับปรุงอาคารหอสมุดกลาง แขวงดุสิต เขตดุสิต กรุงเทพมหานคร
(ส่วนชั้น1 อาคารวิทยบริการ)

สถานที่ก่อสร้าง :
มหาวิทยาลัยสวนดุสิต แขวงดุสิต เขตดุสิต กรุงเทพมหานคร

เจ้าของโครงการ :
มหาวิทยาลัยสวนดุสิต

สถาปนิก :
นายณัฐภูมิ ประไพบูลย์ ส-สถ. 3221
น.ส.ณัฐกานต์ พลหาญ ภ.-สถ. 20761
-

มัณฑนากร :
-
-

วิศวกรโครงสร้าง :
-
-

วิศวกรไฟฟ้า :
-
-

วิศวกรเครื่องกล :
-
-

วิศวกรสิ่งแวดล้อม :
-
-

คณะกรรมการจัดทำแบบรูปรายการงานก่อสร้าง :
นายชาคริช รอดอำพัน ประธานกรรมการ
นายณัฐภูมิ ประไพบูลย์ กรรมการ
นายกิตติ์ พรมแสง กรรมการและเลขานุการ

การแก้ไข

ลำดับ	รายละเอียด	วันที่

ชื่อแบบ : แบบขยาย GR1

เลขที่โครงการ :	2021-13
เขียนแบบ โดย :	iP
ตรวจสอบ โดย :	-
วันที่ :	03/03/2023
มาตราส่วน A3 :	1:15
แบบเลขที่ :	ID-Z1-601

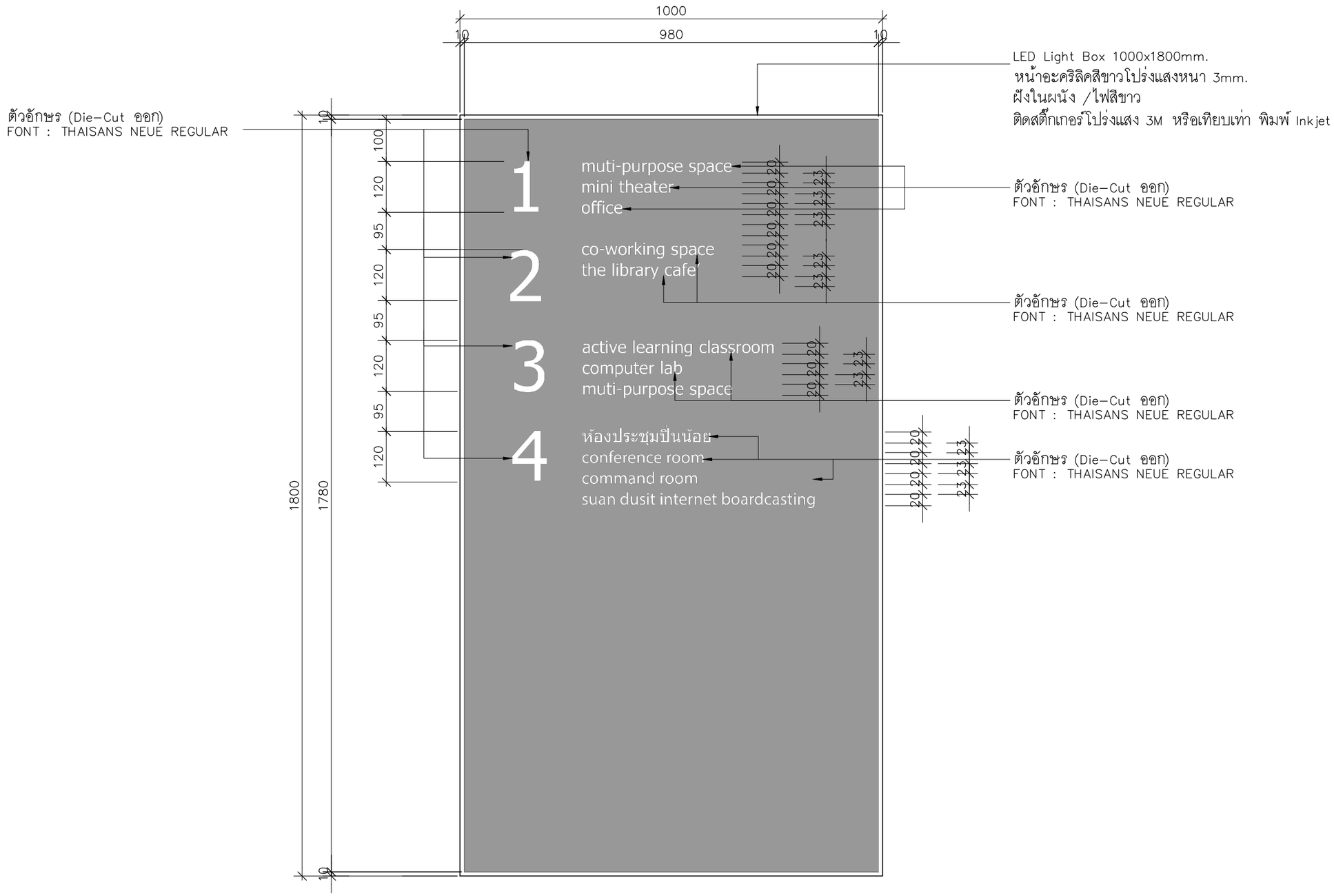

แบบขยาย GR2 1:10

NOTE: ก่อนสั่งผลิตให้ผู้รับจ้างส่งแบบขออนุมัติกับผู้ควบคุมงาน และผู้ออกแบบก่อนดำเนินการ

มหาวิทยาลัยสวนดุสิต

iP-ARCHTIST CO., LTD.
email: ip.archtist@gmail.com , visit us: www.facebook.com/ip-archtist
mobile: +66(0)865428006, +66(0)834428844

โครงการ :
ปรับปรุงอาคารหอสมุดกลาง แขวงดุสิต เขตดุสิต กรุงเทพมหานคร (ส่วนชั้น1 อาคารวิทยบริการ)

สถานที่ก่อสร้าง :
มหาวิทยาลัยสวนดุสิต แขวงดุสิต เขตดุสิต กรุงเทพมหานคร

เจ้าของโครงการ :
มหาวิทยาลัยสวนดุสิต

สถาปนิก :
นายณัฐภูมิ ประไพบูลย์ ส-สถ. 3221
น.ส.ณัฐกานต์ พลหาญ ภ.-สถ. 20761
-

มัณฑนากร :
-
-

วิศวกรโครงสร้าง :
-
-

วิศวกรไฟฟ้า :
-
-

วิศวกรเครื่องกล :
-
-

วิศวกรสิ่งแวดล้อม :
-
-

คณะกรรมการจัดทำแบบรูปรายการงานก่อสร้าง :
นายชาคริช รอดอำพัน ประธานกรรมการ
นายณัฐภูมิ ประไพบูลย์ กรรมการ
นายกิตติ์ พรมแสง กรรมการและเลขานุการ

การแก้ไข

ลำดับ	รายละเอียด	วันที่

ชื่อแบบ : แบบขยาย GR2

เลขที่โครงการ :	2021-13
เขียนแบบ โดย :	iP
ตรวจสอบ โดย :	-
วันที่ :	03/03/2023
มาตราส่วน A3 :	1:10
แบบเลขที่ :	ID-Z1-602

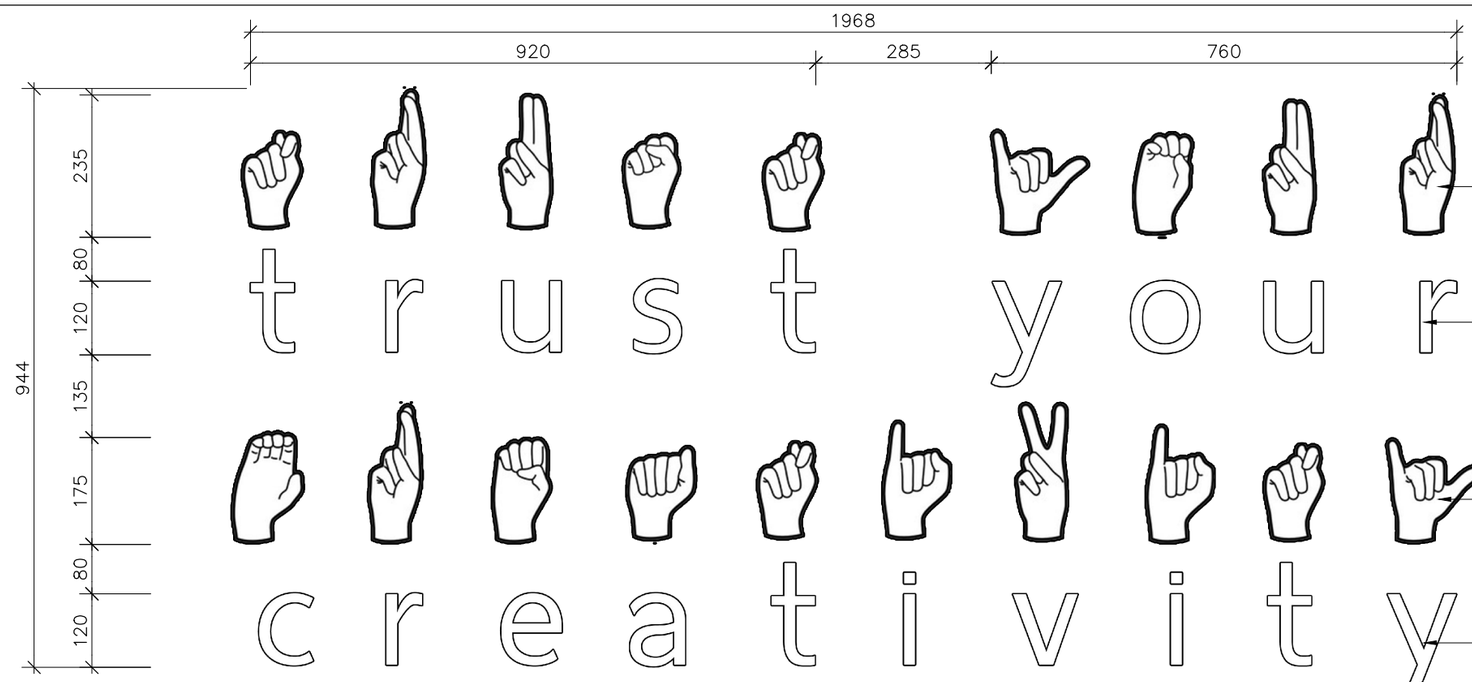

LOGO ภาพมือ PLASTWOOD DIE-CUTหนา 10mm.
ขอบ PLASTWOOD ฉาบเรียบพ่นสีขาว
ติดสติ๊กเกอร์ DIE-CUT ขาว-ดำตามแบบ

ตัวอักษร PLASTWOOD DIE-CUTหนา 10mm. ทำสีขาว
ขอบด้านข้างฉาบเรียบพ่นสีขาว
FONT : THAISANS NEUE REGULAR

LOGO ภาพมือ PLASTWOOD DIE-CUTหนา 10mm.
ขอบ PLASTWOOD ฉาบเรียบพ่นสีขาว
ติดสติ๊กเกอร์ DIE-CUT ขาว-ดำตามแบบ

ตัวอักษร PLASTWOOD DIE-CUTหนา 10mm. ทำสีขาว
ขอบด้านข้างฉาบเรียบพ่นสีขาว
FONT : THAISANS NEUE REGULAR

แบบขยาย GR3 1:10

LOGO ภาพมือ PLASTWOOD DIE-CUTหนา 10mm.
ขอบ PLASTWOOD ฉาบเรียบพ่นสีขาว
ติดสติ๊กเกอร์ DIE-CUT ขาว-ดำตามแบบ

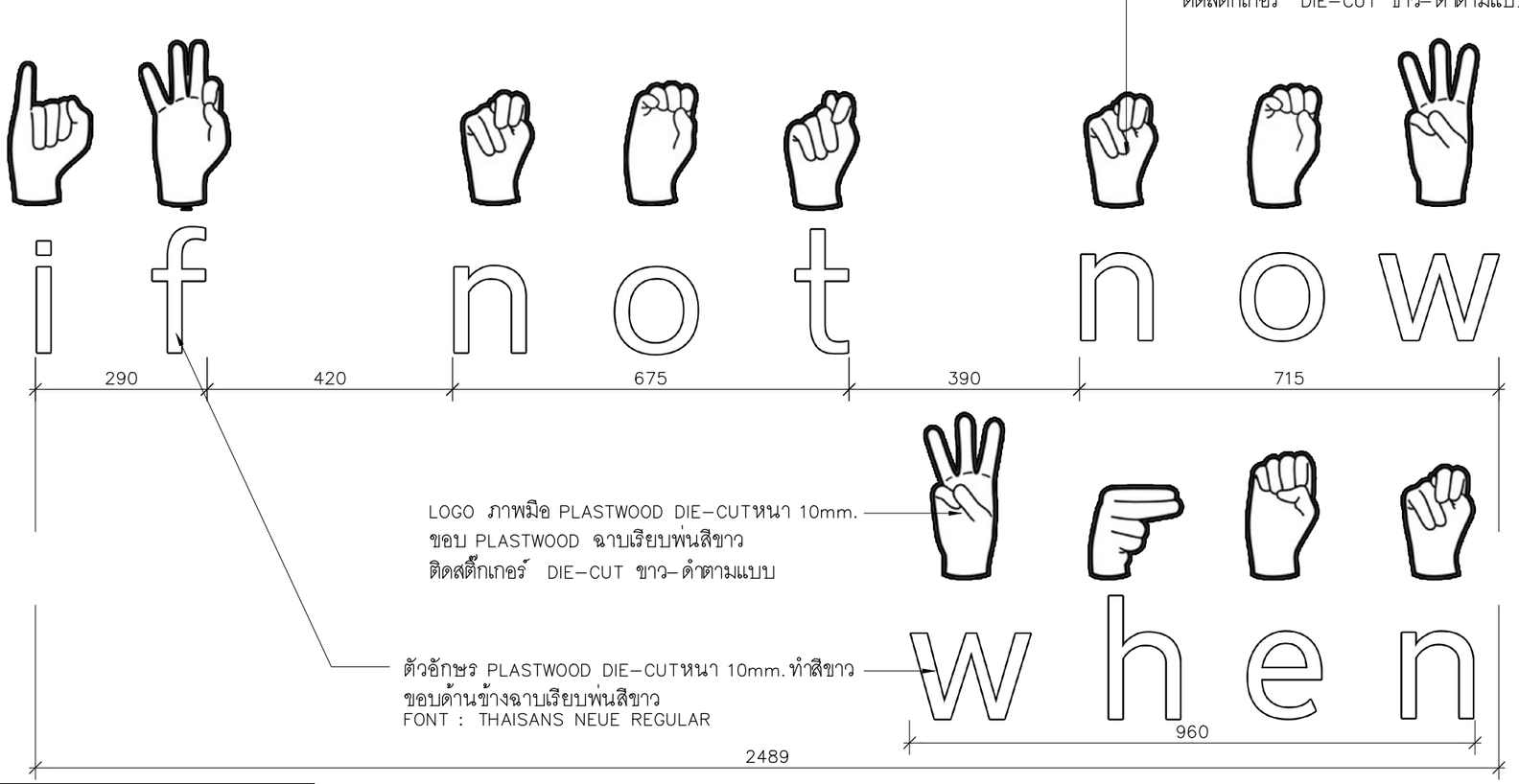

LOGO ภาพมือ PLASTWOOD DIE-CUTหนา 10mm.
ขอบ PLASTWOOD ฉาบเรียบพ่นสีขาว
ติดสติ๊กเกอร์ DIE-CUT ขาว-ดำตามแบบ

ตัวอักษร PLASTWOOD DIE-CUTหนา 10mm. ทำสีขาว
ขอบด้านข้างฉาบเรียบพ่นสีขาว
FONT : THAISANS NEUE REGULAR

NOTE: ก่อนสั่งผลิตให้ผู้รับจ้างส่งแบบขออนุมัติกับผู้ควบคุมงาน และผู้ออกแบบก่อนดำเนินการ

แบบขยาย GR4 1:10

มหาวิทยาลัยสวนดุสิต

iP-ARCHTIST CO., LTD.
email: ip.archtist@gmail.com , visit us: www.facebook.com/ip-archtist
mobile: +66(0)865428006, +66(0)834428844

โครงการ :
ปรับปรุงอาคารหอสมุดกลาง แขวงดุสิต เขตดุสิต กรุงเทพมหานคร (ส่วนชั้น1 อาคารวิทยบริการ)

สถานที่ก่อสร้าง :
มหาวิทยาลัยสวนดุสิต แขวงดุสิต เขตดุสิต กรุงเทพมหานคร

เจ้าของโครงการ :
มหาวิทยาลัยสวนดุสิต

สถาปนิก :
นายณัฐภูมิ ประไพบูลย์ ส-สถ. 3221
น.ส.ณัฐกานต์ พลหาญ ภ.-สถ. 20761
-

มัณฑนากร :
-
-

วิศวกรโครงสร้าง :
-
-

วิศวกรไฟฟ้า :
-
-

วิศวกรเครื่องกล :
-
-

วิศวกรสิ่งแวดล้อม :
-
-

คณะกรรมการจัดทำแบบรูปรายการงานก่อสร้าง :
นายชาคริช รอดอำพัน ประธานกรรมการ
นายณัฐภูมิ ประไพบูลย์ กรรมการ
นายกิตติ์ พรมแสง กรรมการและเลขานุการ

การแก้ไข

ลำดับ	รายละเอียด	วันที่

ชื่อแบบ : แบบขยาย GR3,GR4

เลขที่โครงการ :	2021-13
เขียนแบบ โดย :	iP
ตรวจสอบ โดย :	-
วันที่ :	03/03/2023
มาตราส่วน A3 :	1:10
แบบเลขที่ :	ID-Z1-603

สารบัญแบบระบบไฟฟ้า

หมายเลขแบบ	ชื่อแบบ	การแก้ไขล่าสุด	วันที่
EE-001	สารบัญแบบ, LOAD SCHEDULE		
EE-002	สัญลักษณ์ประกอบแบบไฟฟ้า		
EE-101	ผังระบบไฟฟ้าแสงสว่างชั้น 1		
EE-102	ผังเต้ารับไฟฟ้าชั้น 1		
EE-103	ผังระบบคอมพิวเตอร์และระบบสื่อสารชั้น 1		
EE-104	ผังระบบโทรทัศน์วงจรปิดชั้น 1		
EE-201	ผังระบบแจ้งเหตุเพลิงไหม้ชั้น 1		
EE-301	รายละเอียดการติดตั้ง		

PANEL BOARD SCHEDULE

PANEL NO. LP1
SURFACE MTD., HINGE DOOR — 380V.3PH.4W+G,50HZ.
MAIN : CB. — CAPACITY 42 CKT.

CKT. NO.	DESCRIPTION	CONNECTED LOAD (VA.) A	B	C	CB. P	AT	IC	TYPE	CONDUCTORS SIZE (SQ.MM.)	TYPE	RACEWAY SIZE (MM.)	TYPE
1	LIGHTING	260			1	16	5	MCB	2-2.5	IEC 01	1/2"	EMT.
3	LIGHTING		390		1	16	5	MCB	2-2.5	IEC 01	1/2"	EMT.
5	LIGHTING			1,050	1	16	5	MCB	2-2.5	IEC 01	1/2"	EMT.
7	LIGHTING	1,670			1	16	5	MCB	2-2.5	IEC 01	1/2"	EMT.
9	LIGHTING		1,210		1	16	5	MCB	2-2.5	IEC 01	1/2"	EMT.
11	LIGHTING			1,000	1	16	5	MCB	2-2.5	IEC 01	1/2"	EMT.
13	CENTRAL BATTERY	180			1	16	5	MCB	2-2.5/2.5G	IEC 01	1/2"	EMT.
15	EXIT LIGHT		70		1	16	5	MCB	2-2.5/2.5G	IEC 01	1/2"	EMT.
17	SPARE			500	1	16	5	MCB				
19	SPARE	500			1	16	5	MCB				
21	SPARE		500		1	16	5	MCB				
23	SPARE			500	1	16	5	MCB				
25	SPARE	500			1	16	5	MCB				
27	SPARE		500		1	16	5	MCB				
29	SPARE			500	1	16	5	MCB				
31	SPACE											
33	SPACE											
35	SPACE											
37	SPACE											
39	SPACE											
41	SPACE											
43												
45												
47												
2	RECEPTACLE	800			1	20	5	RCBO	2-4/2.5G	IEC 01	1/2"	EMT.
4	RECEPTACLE		1,000		1	20	5	RCBO	2-4/2.5G	IEC 01	1/2"	EMT.
6	RECEPTACLE			1,000	1	20	5	RCBO	2-4/2.5G	IEC 01	1/2"	EMT.
8	RECEPTACLE	1,000			1	20	5	RCBO	2-4/2.5G	IEC 01	1/2"	EMT.
10	RECEPTACLE		1,600		1	20	5	RCBO	2-4/2.5G	IEC 01	1/2"	EMT.
12	RECEPTACLE			1,200	1	20	5	RCBO	2-4/2.5G	IEC 01	1/2"	EMT.
14	LIGHTING (วงจรเดิม)	1,000			1	16	5	MCB	2-2.5G (ของเดิม)			
16	LIGHTING (วงจรเดิม)		1,000		1	16	5	MCB	2-2.5G (ของเดิม)			
18	LIGHTING (วงจรเดิม)			1,000	1	16	5	MCB	2-2.5G (ของเดิม)			
20	LIGHTING (วงจรเดิม)	1,000			1	16	5	MCB	2-2.5G (ของเดิม)			
22	LIGHTING (วงจรเดิม)		1,000		1	16	5	MCB	2-2.5G (ของเดิม)			
24	LIGHTING (วงจรเดิม)			1,000	1	16	5	MCB	2-2.5G (ของเดิม)			
26	RECEPTACLE	1,200			1	20	5	RCBO	2-4/2.5G	IEC 01	1/2"	EMT.
28	RECEPTACLE		1,200		1	20	5	RCBO	2-4/2.5G	IEC 01	1/2"	EMT.
30	RECEPTACLE			800	1	20	5	RCBO	2-4/2.5G	IEC 01	1/2"	EMT.
32	FCU - CDU - G - 04	3,750			1	32	5	MCB	2-6/4G	IEC 02	3/4"	EMT.
34	SPARE		1,000		1	20	5	RCBO				
36	SPARE			1,000	1	20	5	RCBO				
38		5,000										
40	LP/AC1		5,000		3	32	5	MCCB	4-10/4G (ของเดิม)			
42				5,000								
44												
46												
48												
	TOTAL LOAD 45.88 KVA.	16,860	14,470	14,550								
	DEMAN LOAD 80% 36.70 KVA.		45,880		3	150	18	MCCB	4-95/16G IEC 01. (ของเดิม)			

มหาวิทยาลัยสวนดุสิต

iP-ARCHTIST CO., LTD.
email: ip.archtist@gmail.com , visit us: www.facebook.com/ip-archtist
mobile: +66(0)865428006, +66(0)834428844

โครงการ :
ปรับปรุงอาคารหอสมุดกลาง แขวงดุสิต เขตดุสิต กรุงเทพมหานคร (ส่วนชั้น1 อาคารวิทยบริการ)

สถานที่ก่อสร้าง :
มหาวิทยาลัยสวนดุสิต แขวงดุสิต เขตดุสิต กรุงเทพมหานคร

เจ้าของโครงการ :
มหาวิทยาลัยสวนดุสิต

สถาปนิก :
นายณัฐภูมิ ประไพบูลย์ ส-สถ. 3221
น.ส.ณัฐกานต์ พลหาญ ภ.-สถ. 20761
-

มัณฑนากร :
-
-

วิศวกรโครงสร้าง :
-
-

วิศวกรไฟฟ้า :
-
-

วิศวกรเครื่องกล :
-
-

วิศวกรสิ่งแวดล้อม :
-
-

คณะกรรมการจัดทำแบบรูปรายการงานก่อสร้าง :
นายชาคริช รอดอำพัน ประธานกรรมการ
นายณัฐภูมิ ประไพบูลย์ กรรมการ
นายกิตติ์ พรมแสง กรรมการและเลขานุการ

การแก้ไข

ลำดับ	รายละเอียด	วันที่

ชื่อแบบ : สารบัญแบบ, LOAD SCHEDULE

เลขที่โครงการ :	2021-13
เขียนแบบ โดย :	iP
ตรวจสอบ โดย :	-
วันที่ :	03/03/2023
มาตราส่วน A3 :	NTS.
แบบเลขที่ :	EE-001

สัญลักษณ์ และตัวย่อ

วงจร

สัญลักษณ์	คำอธิบาย	
	WIRING CONCEALED IN CEILING OR WALL	สายเดินซ่อนในฝ้า หรือ ผนัง
	WIRING CONCEALED IN FLOOR	สายเดินซ่อน หรือ ฝังในพื้น
	WIRING EXPOSED	สายเดินลอย
1 2	BRANCH CIRCUIT HOME RUN TO PANELBOARD,NUMBER OF ARROWS INDICATES NUMBER OF CIRCUIT	สายเดินไปแผงสวิตช์ จำนวนลูกศร และเลข แสดงจำนวน และวงจรที่
	3 WIRES	แสดงจำนวนสาย 3 เส้น
n	n WIRES (n ≥ 3) WIRING HAVE NO IDENTIFIED MEANS 2 WIRES	แสดงสาย 4 5 6 ...(สายที่ไม่มีเครื่องหมายกำกับหมายถึง 2 เส้น)
CO	CONDUIT ONLY (EMPTY RACEWAY)	ท่อร้อยสายว่าง (ให้ร้อยลวดสำหรับดึงสายทั้งไว้ด้วย)
	WIRING TURNED UP	สายเดินขึ้นแนวดิ่ง
	WIRING TURNED DOWN	สายเดินขึ้นแนวดิ่ง
	CROSSING OF PATHS OR CONDUCTORS NOT CONNECTED (NOT NECESSARY AT EACH 90° ANGLE)	สายเดินขึ้นแนวดิ่ง
	JUNCTION OF CONNECTED PATHS, CONDUCTORS	
or or or	INTERRUPTED (OR DIAGRAM) SHOW WITH INDIVIDUAL PATHS AT EACH SIDE OF DIAGRAMMATIC INTERRUPTION	
	CABLE TERMINATION	
E	EMERGENCY DOWNLIGHT 1x9W HALOGEN	
	EXIT SIGH DOUBLE FACE LIGHTING WITH BATTERY BACKUP 2 Hrs.	
	EXIT SIGH & SINGLE DIRECTION DOUBLE FACE LIGHTING WITH BATTERY BACKUP 2 Hrs.	
	EXIT SIGH & DOUBLE DIRECTION DOUBLE FACE LIGHTING WITH BATTERY BACKUP 2 Hrs.	

สวิตช์

สัญลักษณ์	คำอธิบาย	
S	1 GANG SWITCH	สวิตช์เดี่ยว
S2	2 GANG SWITCH	สวิตช์คู่
Sn	n GANG SWITCH (n ≥ 2)	สวิตช์ จำนวนตั้งแต่ 3 ขึ้นไป
S3	3 WAY SWITCH	สวิตช์ 3 ทาง
S4	4 WAY SWITCH	สวิตช์ 4 ทาง
SK	KEY-OPERATED SWITCH	สวิตช์ เปิด ปิด ด้วยกุญแจ
SD	DIMMER SWITCH	สวิตช์หรี่ไฟ
SP	SWITCH AND PILOT LAMP	สวิตช์แบบมีไฟบอกแสดง
SCb	SWITCH FOR FIXTURE MARKED "a"	สวิตช์สำหรับดวงโคมชุด .ฟ
SCbd	SWITCH FOR FIXTURE MARKED "a" TO "d"	สวิตช์สำหรับดวงโคมชุด .ฟ ถึงชุด .ก

สวิตช์

สัญลักษณ์	คำอธิบาย	
	SIMPLEX RECEPTACLE OUTLET	เต้ารับเดี่ยว
	DUPLEX RECEPTACLE OUTLET	เต้ารับคู่
WP	DUPLEX RECEPTACLE OUTLET (WATER PROOF)	เต้ารับคู่ และฝาครอบกันน้ำ
C	CEILING DUPLEX RECEPTACLE OUTLET	เต้ารับคู่ติดเพดาน
Safe	DUPLEX RECEPTACLE OUTLET WITH SAFETY SHUTTER	เต้ารับคู่ และมานนิรภัย
H	HAND DRYER UNIT	เครื่องเป่ามือ
F	FLOOR SIMPLEX RECEPTACLE OUTLET	เต้ารับเดี่ยวฝังพื้น
F	FLOOR DUPLEX RECEPTACLE OUTLET	เต้ารับคู่ฝังพื้น
BL	RECEPTACLE OUTLET IN FUNITURE BUILT IN	เต้ารับสำหรับทำโฟ่ง
LF	RECEPTACLE OUTLET IN LOOSE FURNITURE	เต้ารับสำหรับเครื่องบันทึกเวลา
E	EMERGENCY SIMPLEX RECEPTACLE OUTLET	เต้ารับเดี่ยวสำหรับไฟฉุกเฉิน
E	EMERGENCY DUPLEX RECEPTACLE OUTLET	เต้ารับคู่สำหรับไฟฉุกเฉิน
H	RECEPTACLE OUTLET FOR COOKER HOB	
R	RECEPTACLE OUTLET FOR REFRIGERATOR	
WD	RECEPTACLE OUTLET FOR WASHER-DRYER	
A/C	JUNCTION BOX FOR AIR CONDITIONER	
F	JUNCTION BOX FOR HOOD FAN	
WH	JUNCTION BOX FOR WATER HEATER	
T	THERMOSTAT	
3	3P+N+E,Power outlet,32A 400VAC	
	2P+E,Power outlet,16A 230VAC	
TEL DATA	DUPLEX RECEPTACLE,TELEPHONE AND DATA OUTLET IN FLOOR BOX	

ระบบสัญญาณเตือนไฟไหม้

สัญลักษณ์	คำอธิบาย	
FACP	FIRE ALARM CONTROL PANEL, MULTIPLEX SIGNAL LOOP, PRESIGNAL, NON-CODED COMPLETED STORED VOICE PROGRAMMED SPEAKER EVACUATION AND TWO-WAYS FIRE PHONE, SHOW WITH INDIVIDUAL PATHS AT EACH SIDE OF DIAGRAMMATIC INTERRUPTION	
GAN_FA GAN_FS	GRAPHIC ANUNCIATOR PANEL FOR FIRE ALARM SYSTEM AND ANOTHER GAN PANEL FOR FIRE SUPERVISORY PANEL	
XRMX	REMOTED MULTIPLEX (ADDRESSED MODULE) PANEL X-DENOTES FLOOR	
RAN	REMOTE FIRE ALARM/FIRE SUPERVISORY ANUNCIATOR PANEL	
FM	ADDRESSABLE MONITOR MODULE	
FC	ADDRESSABLE CONTROL MODULE	
FV	ADDRESSABLE SUPERVISORY MONITOR MODULE	
FS	ADDRESSABLE SUPERVISORY MONITOR MODULE	
S	PHOTO-ELECTRIC (OPTICAL) SMOKE DETECTOR UNIT (ZONE UNIT)	
AD	ADDRESSABLE PHOTO SMOKE DETECTOR	
AD/SB	ADDRESSABLE PHOTO SMOKE DETECTOR WITH SOUND BASE UNIT	
H	RATE-OF-RISE HEAT DETECTOR	
F(200°F)	FIXED TEMPERATURE (200°F) HEAT DETECTOR	
AD	ADDRESSABLE (SMART) HEAT DETECTOR	
AD/SB	ADDRESSABLE (SMART) HEAT DETECTOR WITH SOUND BASE UNIT	
M	MANUAL FIRE ALARM PULL STATION	
MK	MANUAL FIRE ALARM PULL STATION WITH KEY GENERAL ALARM ACTIVATION	
H	NOTIFICATION ALARM SPEAKER UNIT WITH STROBE LIGHT	
	STROBE LIGHT	

สัญลักษณ์ และตัวย่อ

ระบบคอมพิวเตอร์, ระบบระบบโทรศัพท์, และระบบบริโอดิจิทัล

สัญลักษณ์	คำอธิบาย	
C	COMPUTER OUTLET	เต้ารับคอมพิวเตอร์
C	CEILING COMPUTER OUTLET	เต้ารับคอมพิวเตอร์ติดเพดาน
C	FLOOR COMPUTER OUTLET	เต้ารับคอมพิวเตอร์ฝังพื้น
WLP	WIRELESS LAN ACCESS POINT	
WLP	WIRELESS LAN ACCESS POINT (CEILING)	
C	UTP CAT6 IN EMT 1/2"	
C n	n x UTP CAT6, n ≤ 2 IN EMT 1/2", n ≤ 4 IN EMT 3/4", n ≤ 6 IN EMT 1"	
C	UTP CAT6 IN IMC 1/2" (IN FLOOR)	
C n	n x UTP CAT6, n ≤ 2 IN IMC 1/2", n≤4 IN IMC 3/4", n ≤ 6 IN IMC 1" (IN FLOOR)	
T	TELEPHONE OUTLET	เต้ารับสายโทรศัพท์
T	FLOOR TELEPHONE OUTLET	เต้ารับสายโทรศัพท์ฝังพื้น
T	TIEV 4C-0.65mm. IN EMT 1/2"	
T n	n x TIEV 4C-0.65mm, n ≤ 4 IN EMT 1/2", n ≤ 9 IN EMT 3/4", n ≤ 16 IN EMT 1"	
T	TIEV 4C-0.65 IN IMC 1/2" (IN FLOOR)	
T n	nxTIEV 4C-0.65mm, n ≤ 4 IN IMC 1/2", n≤9 IN IMC 3/4", n ≤16 IN IMC 1" (IN FLOOR)	
VOD	DIGITAL VIDEO ON DEMAND OUTLET (RJ45)	
TCP	TELEPHONE PANEL BOARD	
DCP	DATA PANEL BOARD	

ระบบประกาศเสียงทั่วไป

สัญลักษณ์	คำอธิบาย	
AMP	PUBLIC ADDRESS AMPLIFIER	
SDF	SOUND DISTRIBUTION FRAME	
SCP	SOUND CONTROL PANEL	
SB	SOUND TERMINAL BOX	
	CEILING SPEAKER	
	HORN SPEAKER	
VC	VOLUME CONTROL	
M	MICROPHONE	

ระบบโทรทัศน์

สัญลักษณ์	คำอธิบาย	
	TV. OUTLET	เต้ารับสำหรับสายอากาศโทรทัศน์
S2	SPLITTER 2 WAY	
S3	SPLITTER 3 WAY	
S4	SPLITTER 4 WAY	
T2	TAP OFF 2 WAY	
T3	TAP OFF 3 WAY	
T4	TAP OFF 4 WAY	
	SATELLITE DISK	

ระบบโทรทัศน์วงจรปิด

สัญลักษณ์	คำอธิบาย	
x,y	COLOUR CAMERA, x = NUMBER OF CAMERA, y = NUMBER OF FLOOR	
WP	COLOUR CAMERA WITH HOUSING (WATER PROOF)	
	DOME COLOUR CAMERA	
	P/T/Z DOME COLOUR CAMERA	
DVR	DIGITAL VIDEO RECORDER	
D/N	DAY/NIGHT FUNCTION	
wp	WATER PROOF HOUSING	
MP/SW	MULTIPLEXER/SWITCHER	
	POLE	
	BRACKET SET	

ระบบไฟแสงสว่างฉุกเฉิน

สัญลักษณ์	คำอธิบาย	
	FLOODLIGHT	ดวงโคมไฟฉาย
	EXIT LIGHT	ไฟทางออก
J	JUNCTION BOX	กล่องต่อสาย
FX	FIRE EXIT LIGHT	ดวงโคมทางออกหนีไฟ
	EMERGENCY LIGHT (BATTERY OPERATED)	ดวงโคมฉุกเฉิน
	EMERGENCY LIGHT (SLAVE LUMINAIRE)	ดวงโคมฉุกเฉิน

แผงควบคุมสวิทช์บอร์ด และอุปกรณ์

สัญลักษณ์	คำอธิบาย	
	DISTRIBUTION PANEL BOARD	แผงสวิตช์จ่ายไฟย่อย
	LOAD CENTER	แผงสวิตช์จ่ายไฟ
	LIGHTING CONTROL PANEL	แผงสวิตช์ควบคุมแสงสว่าง
TC	TELEPHONE CABINET	แผงต่อสายโทรศัพท์
	DISCONNECTION SWITCH	สวิตช์ตัดตอน
	MOTOR CONTROLLER	แผงสวิตช์จ่ายไฟ ติดผนัง
	CONBINATION CONTROLLER DISCONNECTION SWITCH	

ระบบควบคุมประตูเข้าออกอาคารอัตโนมัติ

สัญลักษณ์	คำอธิบาย	
MCU	MAIN CONTROL UNIT	
SCU	SUB CONTROL UNIT	
A1	DOOR ACCESS CONTROL POINT (TYPE 1)	
A2	DOOR ACCESS CONTROL POINT (TYPE 2)	

ระบบสัญญาณแจ้งเหตุฉุกเฉินสำหรับผู้พิการ และคนชรา

สัญลักษณ์	คำอธิบาย	
	SIREN WITH STROBE LIGHT	
	EMERGENCY SWITCH	

รายการประกอบแบบไฟฟ้า

TYPE	IMAGE	DESCRIPTION
L1		RECESSED STRIP(Dimmable) : RLAP6536 (Length 2m.) 24W/m. LED/4000K (LUMINAIRE COLOR: WHITE) L&E หรือเทียบเท่า
L2		RECESSED STRIP(Dimmable) : RLAP6536 (Length 4m.) 24W/m. LED/4000K (LUMINAIRE COLOR: WHITE) L&E หรือเทียบเท่า
L3		RECESSED STRIP : RLAP6536 (Length 2m.) 24W/m. LED/4000K (LUMINAIRE COLOR: WHITE) L&E หรือเทียบเท่า
L4		LED STRIP : SLN260+Bendable Profile / 12W/m. LED /4000K (LUMINAIRE COLOR: WHITE) L&E หรือเทียบเท่า
L5		RECESSED DOWNLIGHT : ERDL140A/20W LED/4000K (LUMINAIRE COLOR: WHITE) L&E หรือเทียบเท่า
L6		SURFACE DOWNLIGHT : SPL300/20W LED/4000K (LUMINAIRE COLOR: WHITE) L&E หรือเทียบเท่า
L7		LED STRIP : SLX81 / 6W/m. LED /4000K L&E หรือเทียบเท่า

มหาวิทยาลัยสวนดุสิต

iP-ARCHTIST CO., LTD.
email: ip.archtist@gmail.com , visit us: www.facebook.com/ip-archtist
mobile: +66(0)865428006, +66(0)834428844

โครงการ :
ปรับปรุงอาคารหอสมุดกลาง แขวงดุสิต เขตดุสิต กรุงเทพมหานคร
(ส่วนชั้น1 อาคารวิทยบริการ)

สถานที่ก่อสร้าง :
มหาวิทยาลัยสวนดุสิต แขวงดุสิต เขตดุสิต กรุงเทพมหานคร

เจ้าของโครงการ :
มหาวิทยาลัยสวนดุสิต

สถาปนิก :
นายณัฐภูมิ ประไพบูลย์ ส-สถ. 3221
น.ส.ณัฐกานต์ พลหาญ ภ.-สถ. 20761
-

มัณฑนากร :
-
-

วิศวกรโครงสร้าง :
-
-

วิศวกรไฟฟ้า :
-
-

วิศวกรเครื่องกล :
-
-

วิศวกรสิ่งแวดล้อม :
-
-

คณะกรรมการจัดทำแบบรูปรายการงานก่อสร้าง :
นายชาคริช รอดอำพัน ประธานกรรมการ
นายณัฐภูมิ ประไพบูลย์ กรรมการ
นายกิตติ์ พรมแสง กรรมการและเลขานุการ

การแก้ไข

ลำดับ	รายละเอียด	วันที่

ชื่อแบบ : สัญลักษณ์ประกอบแบบไฟฟ้า

เลขที่โครงการ :	2021-13
เขียนแบบ โดย :	iP
ตรวจสอบ โดย :	-
วันที่ :	03/03/2023
มาตราส่วน A3 :	NTS.
แบบเลขที่ :	EE-002

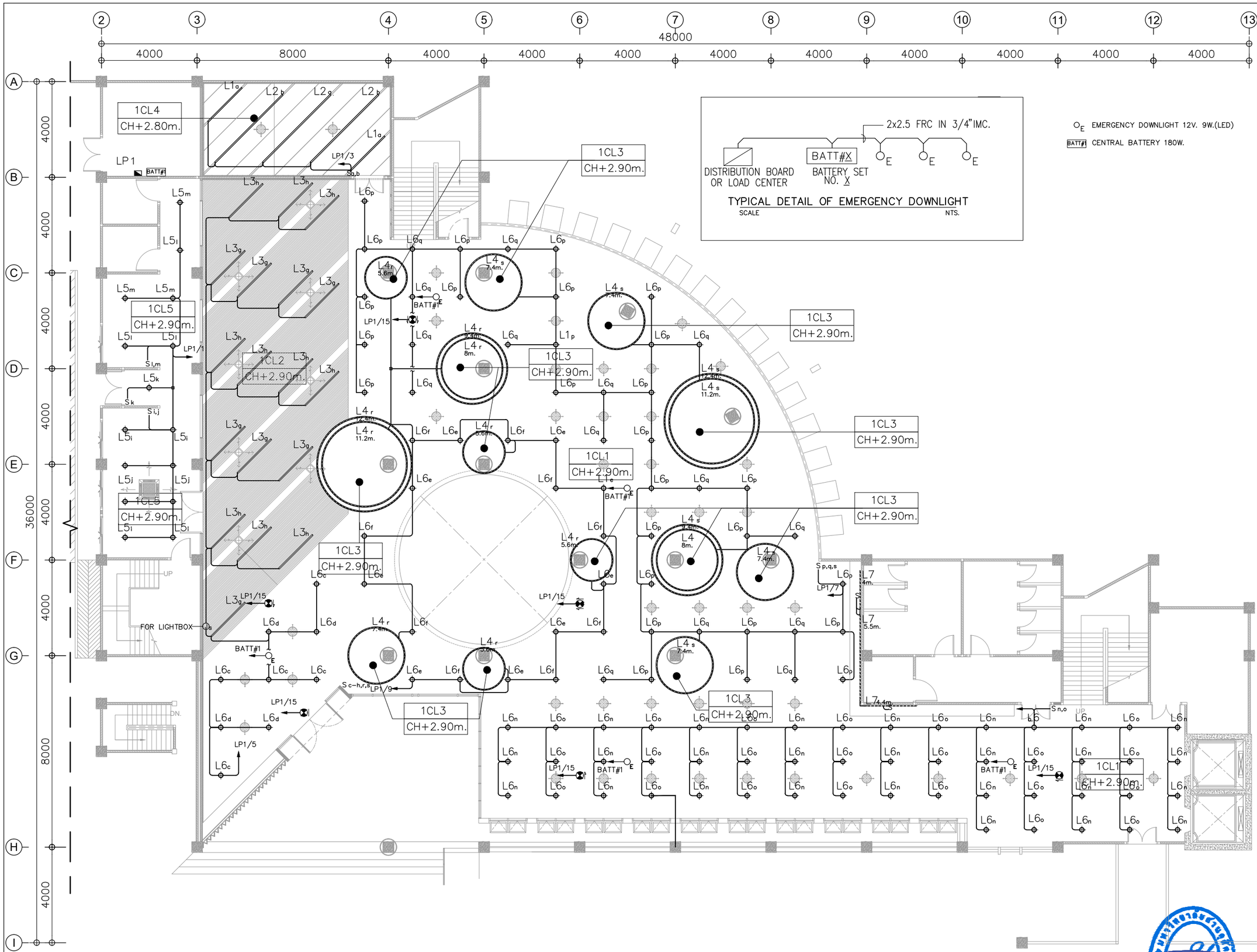

ผังระบบไฟฟ้าแสงสว่างชั้น 1

1:150

มหาวิทยาลัยสวนดุสิต

iP-ARCHTIST CO., LTD.
email: ip.archtist@gmail.com , visit us: www.facebook.com/ip-archtist
mobile: +66(0)865428006, +66(0)834428844

โครงการ :
ปรับปรุงอาคารหอสมุดกลาง แขวงดุสิต เขตดุสิต กรุงเทพมหานคร (ส่วนชั้น1 อาคารวิทยบริการ)

สถานที่ก่อสร้าง :
มหาวิทยาลัยสวนดุสิต แขวงดุสิต เขตดุสิต กรุงเทพมหานคร

เจ้าของโครงการ :
มหาวิทยาลัยสวนดุสิต

สถาปนิก :
นายณัฐภูมิ ประไพบูลย์ ส-สถ. 3221
น.ส.ณัฐกานต์ พลหาญ ภ.-สถ. 20761
-

มัณฑนากร :
-
-

วิศวกรโครงสร้าง :
-
-

วิศวกรไฟฟ้า :
-
-

วิศวกรเครื่องกล :
-
-

วิศวกรสิ่งแวดล้อม :
-
-

คณะกรรมการจัดทำแบบรูปรายการงานก่อสร้าง :
นายชาคริช รอดอำพัน ประธานกรรมการ
นายณัฐภูมิ ประไพบูลย์ กรรมการ
นายกิตติ์ พรมแสง กรรมการและเลขานุการ

การแก้ไข

ลำดับ	รายละเอียด	วันที่

ชื่อแบบ : ผังระบบไฟฟ้าแสงสว่างชั้น 1

เลขที่โครงการ :	2021-13
เขียนแบบ โดย :	iP
ตรวจสอบ โดย :	-
วันที่ :	03/03/2023
มาตราส่วน A3 :	1:150
แบบเลขที่ :	EE-101

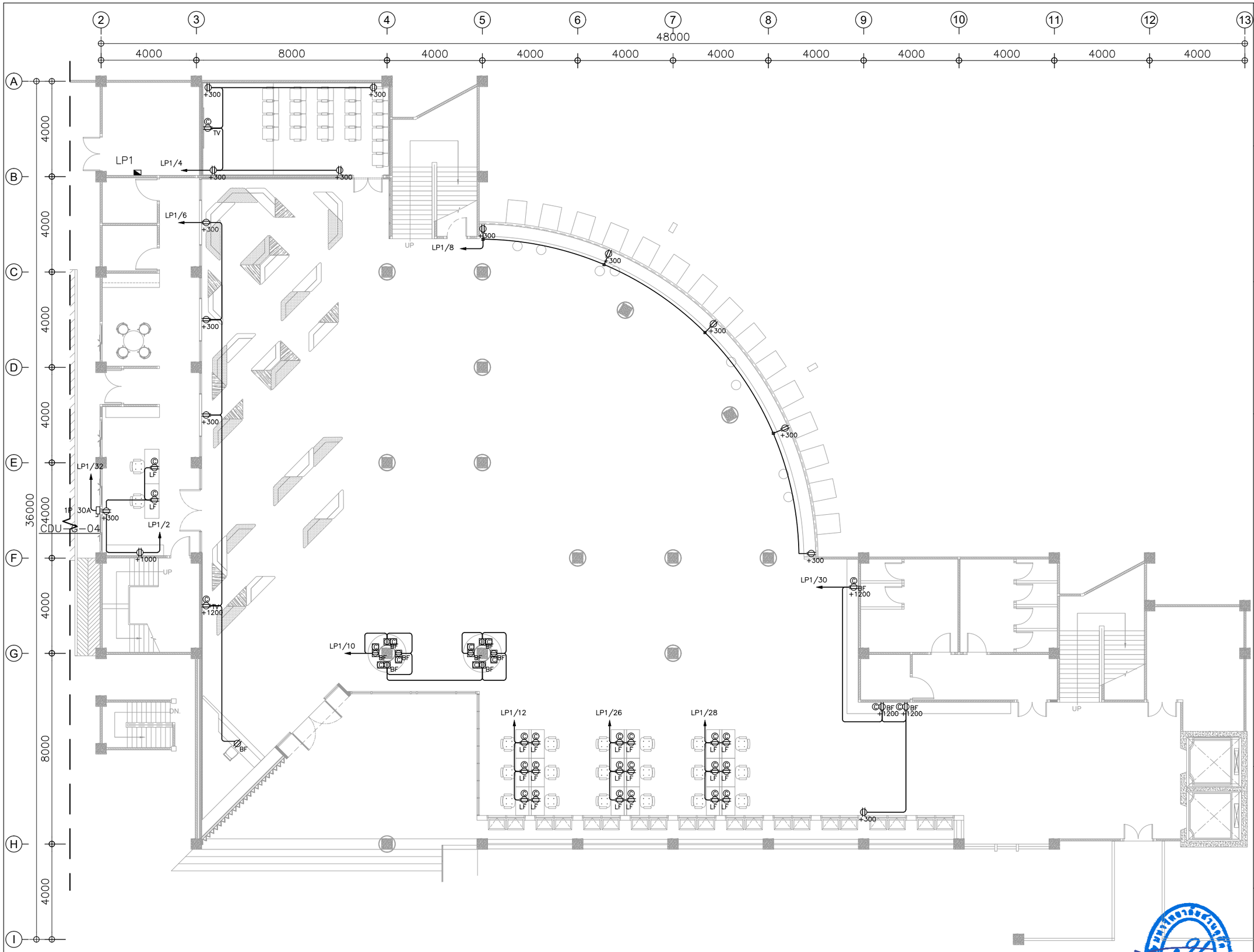

ผังเต้ารับไฟฟ้าชั้น1 1:150

มหาวิทยาลัยสวนดุสิต

iP-ARCHTIST CO., LTD.
email: ip.archtist@gmail.com , visit us: www.facebook.com/ip-archtist
mobile: +66(0)865428006, +66(0)834428844

โครงการ :
ปรับปรุงอาคารหอสมุดกลาง แขวงดุสิต เขตดุสิต กรุงเทพมหานคร (ส่วนชั้น1 อาคารวิทยบริการ)

สถานที่ก่อสร้าง :
มหาวิทยาลัยสวนดุสิต แขวงดุสิต เขตดุสิต กรุงเทพมหานคร

เจ้าของโครงการ :
มหาวิทยาลัยสวนดุสิต

สถาปนิก :
นายณัฐภูมิ ประไพบูลย์ ส-สถ. 3221
น.ส.ณัฐกานต์ พลหาญ ภ.-สถ. 20761
-

มัณฑนากร :
-
-

วิศวกรโครงสร้าง :
-
-

วิศวกรไฟฟ้า :
-
-

วิศวกรเครื่องกล :
-
-

วิศวกรสิ่งแวดล้อม :
-
-

คณะกรรมการจัดทำแบบรูปรายการงานก่อสร้าง :
นายชาคริช รอดอำพัน ประธานกรรมการ
นายณัฐภูมิ ประไพบูลย์ กรรมการ
นายกิตติ์ พรมแสง กรรมการและเลขานุการ

การแก้ไข

ลำดับ	รายละเอียด	วันที่

ชื่อแบบ : ผังเต้ารับไฟฟ้าชั้น1

เลขที่โครงการ :	2021-13
เขียนแบบ โดย :	iP
ตรวจสอบ โดย :	-
วันที่ :	03/03/2023
มาตราส่วน A3 :	1:150
แบบเลขที่ :	EE-102

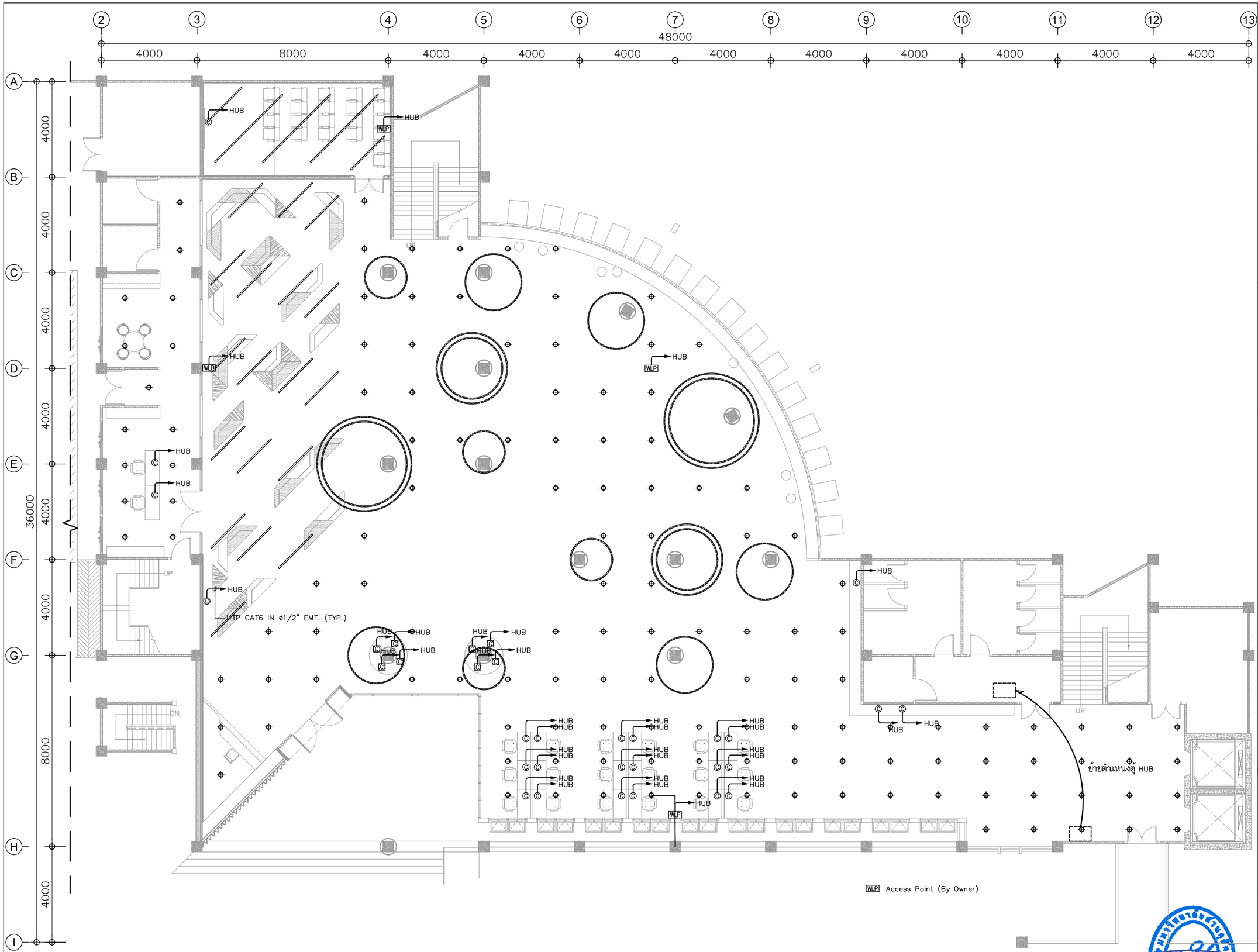

ผังระบบคอมพิวเตอร์และระบบสื่อสารชั้น1 1:150

มหาวิทยาลัยสวนดุสิต

iP-ARCHTIST CO., LTD.
email: ip.archtist@gmail.com , visit us: www.facebook.com/ip-archtist
mobile: +66(0)865428006, +66(0)834428844

โครงการ :
ปรับปรุงอาคารหอสมุดกลาง แขวงดุสิต เขตดุสิต กรุงเทพมหานคร (ส่วนชั้น1 อาคารวิทยบริการ)

สถานที่ก่อสร้าง :
มหาวิทยาลัยสวนดุสิต แขวงดุสิต เขตดุสิต กรุงเทพมหานคร

เจ้าของโครงการ :
มหาวิทยาลัยสวนดุสิต

สถาปนิก :
นายณัฐภูมิ ประไพบูลย์ ส-สถ. 3221
น.ส.ณัฐกานต์ พลหาญ ภ.-สถ. 20761
-

มัณฑนากร :
-
-

วิศวกรโครงสร้าง :
-
-

วิศวกรไฟฟ้า :
-
-

วิศวกรเครื่องกล :
-
-

วิศวกรสิ่งแวดล้อม :
-
-

คณะกรรมการจัดทำแบบรูปรายการงานก่อสร้าง :
นายชาคริช รอดอำพัน ประธานกรรมการ
นายณัฐภูมิ ประไพบูลย์ กรรมการ
นายกิตติ์ พรมแสง กรรมการและเลขานุการ

การแก้ไข

ลำดับ	รายละเอียด	วันที่

ชื่อแบบ : ผังระบบคอมพิวเตอร์และระบบสื่อสารชั้น 1

เลขที่โครงการ :	2021-13
เขียนแบบ โดย :	iP
ตรวจสอบ โดย :	-
วันที่ :	03/03/2023
มาตราส่วน A3 :	1:150
แบบเลขที่ :	EE-103

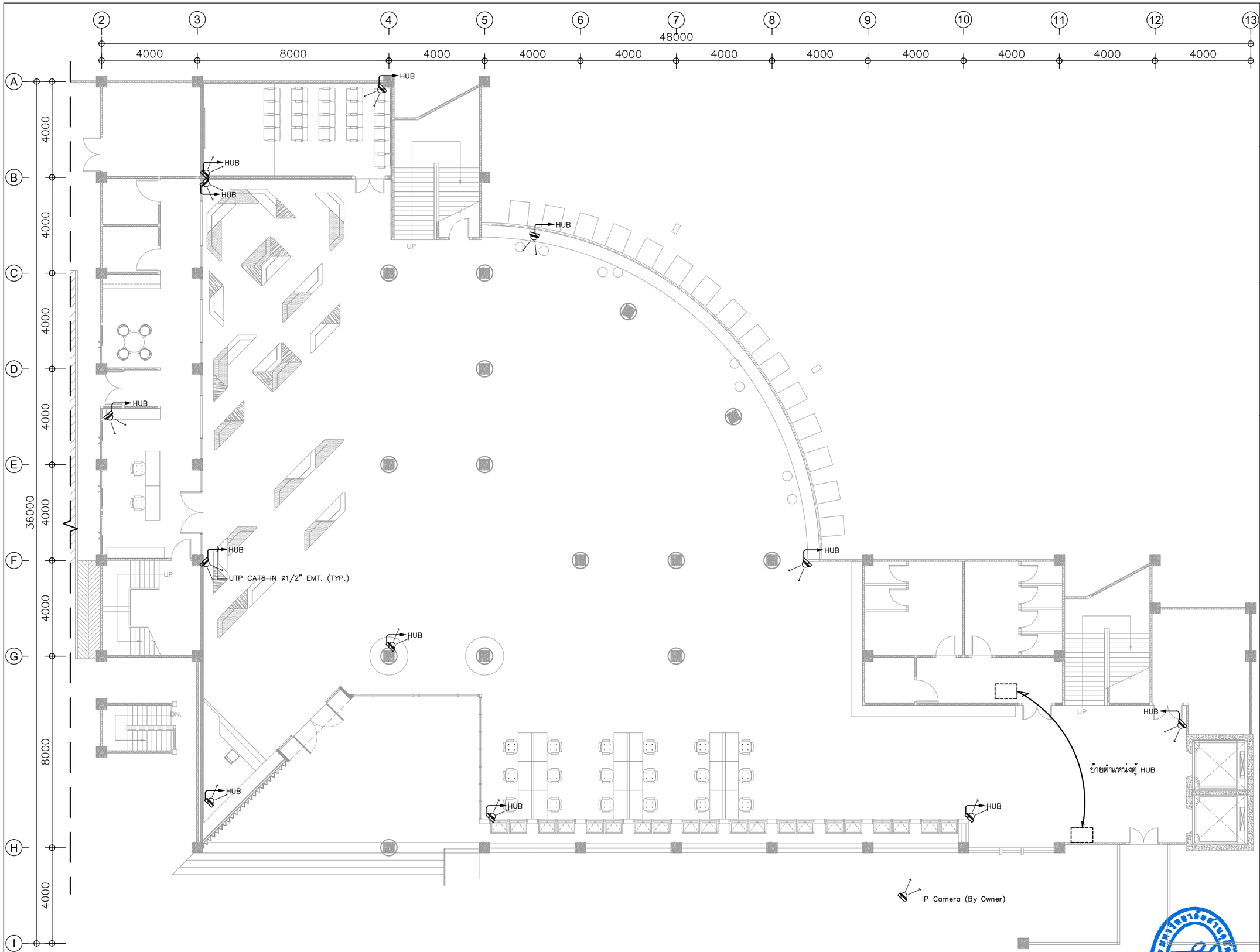

ผังระบบโทรทัศน์วงจรปิดชั้น1 1:150

มหาวิทยาลัยสวนดุสิต

iP-ARCHTIST CO., LTD.
email: ip.archtist@gmail.com , visit us: www.facebook.com/ip-archtist
mobile: +66(0)865428006, +66(0)834428844

โครงการ :
ปรับปรุงอาคารหอสมุดกลาง แขวงดุสิต เขตดุสิต กรุงเทพมหานคร (ส่วนชั้น1 อาคารวิทยบริการ)

สถานที่ก่อสร้าง :
มหาวิทยาลัยสวนดุสิต แขวงดุสิต เขตดุสิต กรุงเทพมหานคร

เจ้าของโครงการ :
มหาวิทยาลัยสวนดุสิต

สถาปนิก :
นายณัฐภูมิ ประไพบูลย์ ส-สถ. 3221
น.ส.ณัฐกานต์ พลหาญ ภ.-สถ. 20761
-

มัณฑนากร :
-
-

วิศวกรโครงสร้าง :
-
-

วิศวกรไฟฟ้า :
-
-

วิศวกรเครื่องกล :
-
-

วิศวกรสิ่งแวดล้อม :
-
-

คณะกรรมการจัดทำแบบรูปรายการงานก่อสร้าง :
นายชาคริช รอดอำพัน ประธานกรรมการ
นายณัฐภูมิ ประไพบูลย์ กรรมการ
นายกิตติ์ติ์ พรมแสง กรรมการและเลขานุการ

การแก้ไข

ลำดับ	รายละเอียด	วันที่

ชื่อแบบ : ผังระบบโทรทัศน์วงจรปิดชั้น 1

เลขที่โครงการ :	2021-13
เขียนแบบ โดย :	iP
ตรวจสอบ โดย :	-
วันที่ :	03/03/2023
มาตราส่วน A3 :	1:150
แบบเลขที่ :	EE-104

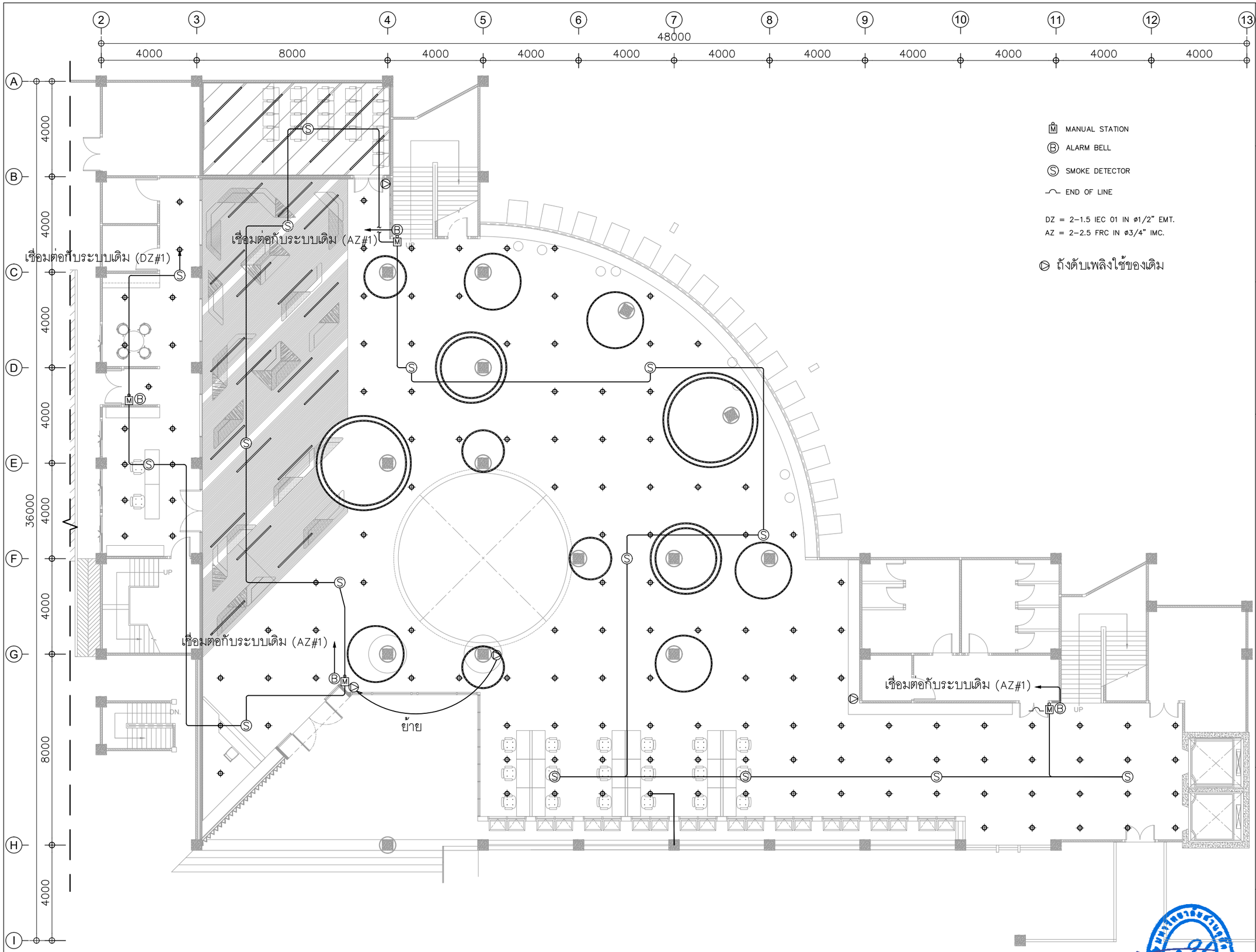

ผังระบบแจ้งเหตุเพลิงไหม้ชั้น 1 1:150

มหาวิทยาลัยสวนดุสิต

iP-ARCHTIST CO., LTD.
email: ip.archtist@gmail.com , visit us: www.facebook.com/ip-archtist
mobile: +66(0)865428006, +66(0)834428844

โครงการ :
ปรับปรุงอาคารหอสมุดกลาง แขวงดุสิต เขตดุสิต กรุงเทพมหานคร (ส่วนชั้น1 อาคารวิทยบริการ)

สถานที่ก่อสร้าง :
มหาวิทยาลัยสวนดุสิต แขวงดุสิต เขตดุสิต กรุงเทพมหานคร

เจ้าของโครงการ :
มหาวิทยาลัยสวนดุสิต

สถาปนิก :
นายณัฐภูมิ ประไพบูลย์ ส-สถ. 3221
น.ส.ณัฐกานต์ พลหาญ ภ.-สถ. 20761
-

มัณฑนากร :
-
-

วิศวกรโครงสร้าง :
-
-

วิศวกรไฟฟ้า :
-
-

วิศวกรเครื่องกล :
-
-

วิศวกรสิ่งแวดล้อม :
-
-

คณะกรรมการจัดทำแบบรูปรายการงานก่อสร้าง :
นายชาคริช รอดอำพัน ประธานกรรมการ
นายณัฐภูมิ ประไพบูลย์ กรรมการ
นายกิตติ์ พรมแสง กรรมการและเลขานุการ

การแก้ไข

ลำดับ	รายละเอียด	วันที่

ชื่อแบบ : ผังระบบแจ้งเหตุเพลิงไหม้ชั้น 1

เลขที่โครงการ :	2021-13
เขียนแบบ โดย :	iP
ตรวจสอบ โดย :	-
วันที่ :	03/03/2023
มาตราส่วน A3 :	1:150
แบบเลขที่ :	EE-201

DETAIL–STANDARD SET OUT (EXCEPT SPECIFIED OTHERWISE ON THE LAYOUT)

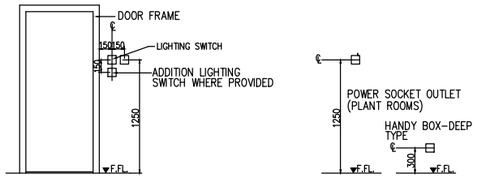

RECESSED MOUNTED FLUORESCENT LUMINAIRE

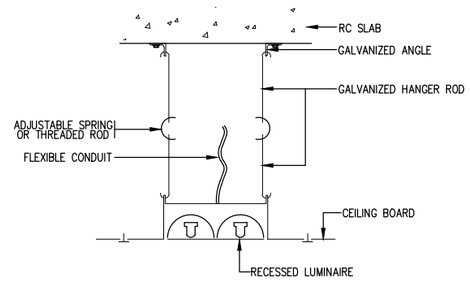

RECESSED MOUNTED DOWNLIGHT

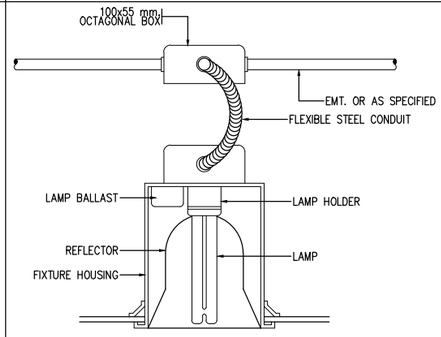

DETECTOR DETAIL

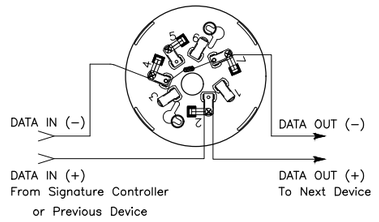

DETAIL–EMERGENCY AND OUTLET AT STAIR

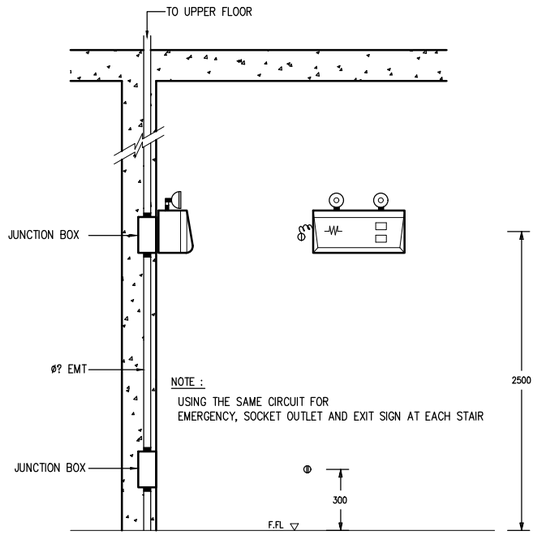

DETAIL–FLUSH MOUNTED DETECTOR DETAIL

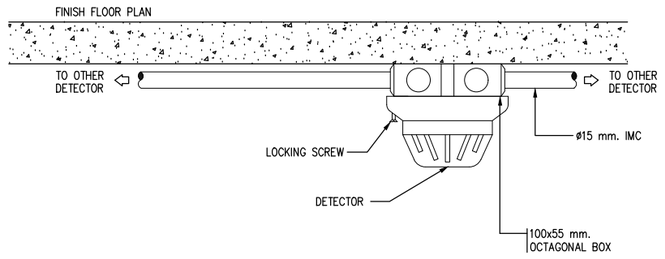

DETAIL–FLUSH MOUNTED DETECTOR DETAIL

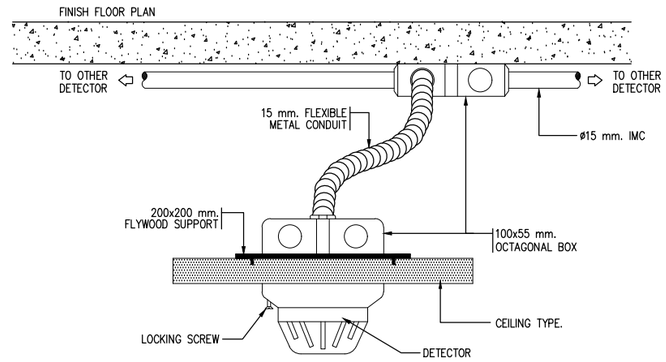

SUSPENSION MOUNTED FLUORESCENT LUMINAIRE

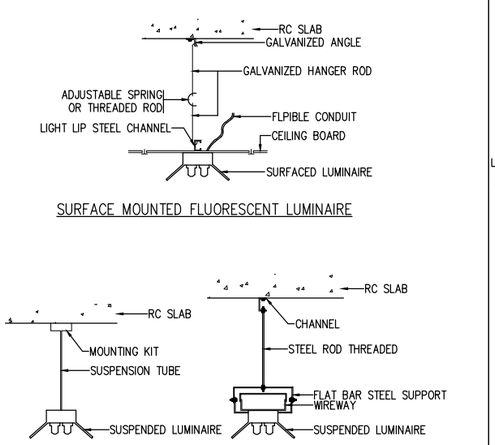

HORIZONTAL WIREWAY SUPPORT DETAIL

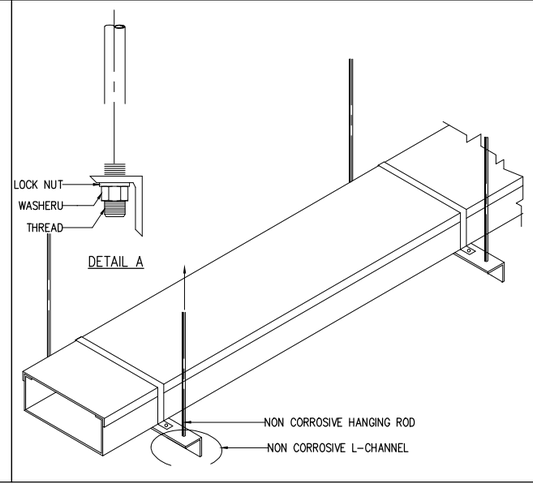

CONDUIT INSTALLATION DETAIL

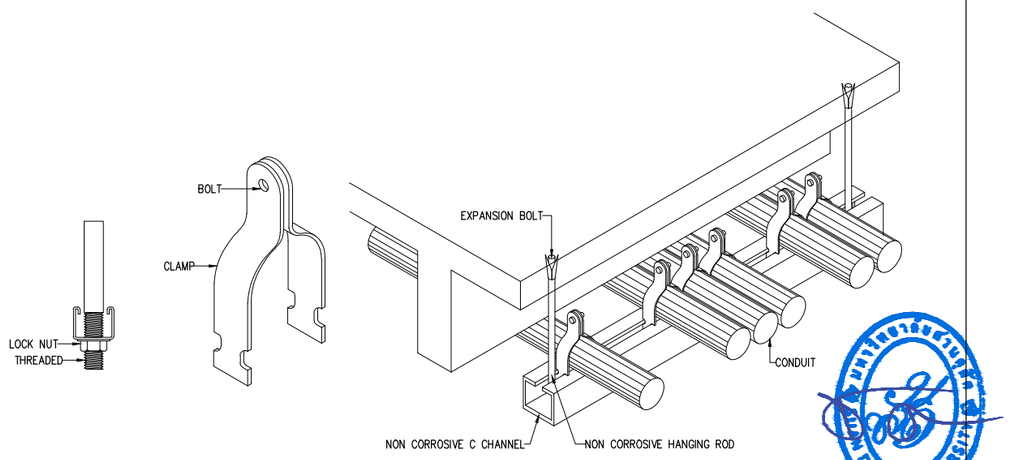

มหาวิทยาลัยสวนดุสิต

iP-ARCHTIST CO., LTD.
email: ip.archtist@gmail.com , visit us: www.facebook.com/ip-archtist
mobile: +66(0)865428006, +66(0)834428844

โครงการ :
ปรับปรุงอาคารหอสมุดกลาง แขวงดุสิต เขตดุสิต กรุงเทพมหานคร (ส่วนชั้น1 อาคารวิทยบริการ)

สถานที่ก่อสร้าง :
มหาวิทยาลัยสวนดุสิต แขวงดุสิต เขตดุสิต กรุงเทพมหานคร

เจ้าของโครงการ :
มหาวิทยาลัยสวนดุสิต

สถาปนิก :
นายณัฐภูมิ ประไพบูลย์ ส-สถ. 3221
น.ส.ณัฐกานต์ พลหาญ ภ.-สถ. 20761
-

มัณฑนากร :
-
-

วิศวกรโครงสร้าง :
-
-

วิศวกรไฟฟ้า :
-
-

วิศวกรเครื่องกล :
-
-

วิศวกรสิ่งแวดล้อม :
-
-

คณะกรรมการจัดทำแบบรูปรายการงานก่อสร้าง :
นายชาคริช รอดอำพัน ประธานกรรมการ
นายณัฐภูมิ ประไพบูลย์ กรรมการ
นายกิตติ์ พรมแสง กรรมการและเลขานุการ

การแก้ไข

ลำดับ	รายละเอียด	วันที่

ชื่อแบบ : รายละเอียดการติดตั้ง

เลขที่โครงการ :	2021-13
เขียนแบบ โดย :	iP
ตรวจสอบ โดย :	-
วันที่ :	03/03/2023
มาตราส่วน A3 :	NTS.
แบบเลขที่ :	EE–301

สารบัญแบบระบบปรับอากาศ

หมายเลขแบบ	ชื่อแบบ	การแก้ไขล่าสุด	วันที่
AC–001	สารบัญแบบ		
AC–101	ผังระบบปรับอากาศ ชั้น1 เดิม		
AC–101.1	ผังระบบปรับอากาศชั้น1		
AC–201	รายละเอียดการติดตั้ง		
AC–301	รายละเอียดการติดตั้ง		

มหาวิทยาลัยสวนดุสิต

iP-ARCHTIST CO., LTD.
email: ip.archtist@gmail.com , visit us: www.facebook.com/ip-archtist
mobile: +66(0)865428006, +66(0)834428844

โครงการ :
ปรับปรุงอาคารหอสมุดกลาง แขวงดุสิต เขตดุสิต กรุงเทพมหานคร (ส่วนชั้น1 อาคารวิทยบริการ)

สถานที่ก่อสร้าง :
มหาวิทยาลัยสวนดุสิต แขวงดุสิต เขตดุสิต กรุงเทพมหานคร

เจ้าของโครงการ :
มหาวิทยาลัยสวนดุสิต

สถาปนิก :
นายณัฐภูมิ ประไพบูลย์ ส-สถ. 3221
น.ส.ณัฐกานต์ พลหาญ ภ.-สถ. 20761
-

มัณฑนากร :
-
-

วิศวกรโครงสร้าง :
-
-

วิศวกรไฟฟ้า :
-
-

วิศวกรเครื่องกล :
-
-

วิศวกรสิ่งแวดล้อม :
-
-

คณะกรรมการจัดทำแบบรูปรายการงานก่อสร้าง :
นายชาคริช รอดอำพัน ประธานกรรมการ
นายณัฐภูมิ ประไพบูลย์ กรรมการ
นายกิตติ์ พรมแสง กรรมการและเลขานุการ

การแก้ไข

ลำดับ	รายละเอียด	วันที่

ชื่อแบบ : สารบัญแบบ

เลขที่โครงการ :	2021-13
เขียนแบบ โดย :	iP
ตรวจสอบ โดย :	-
วันที่ :	03/03/2023
มาตราส่วน A3 :	NTS.
แบบเลขที่ :	AC–001

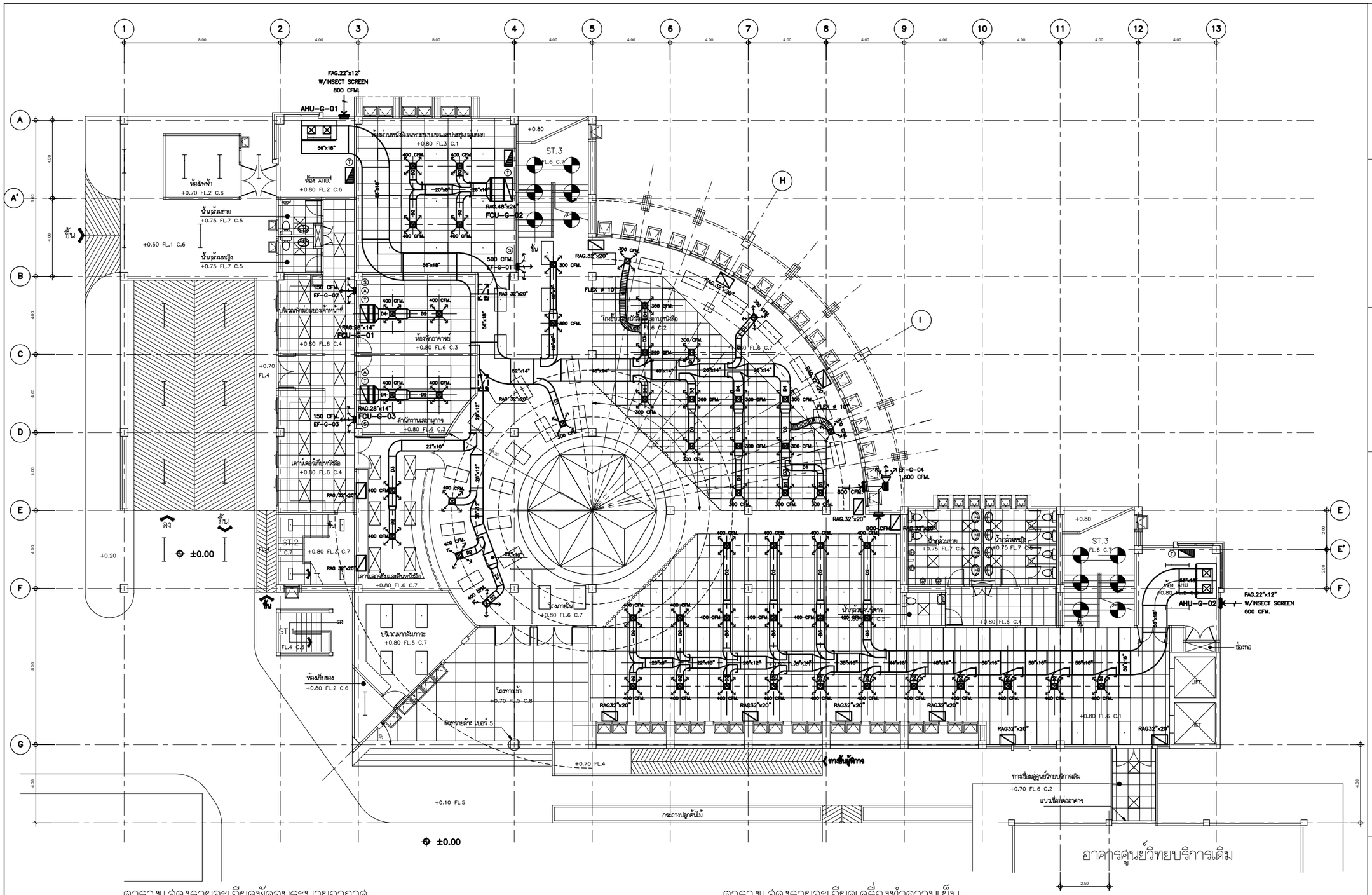

อาคารศูนย์วิทยบริการเดิม

ตารางแสดงรายละเอียดพัดลมระบายอากาศ

UNIT No.	SUPPLY AIR (CFM.)	EXT. SP. IN W.G.	V./PH./HZ.	POWER HP. (HP/WATT)	TYPE
EF-G-01	500	-	220/1/50	50 W.	WALL MTD.
EF-G-02	150	-	220/1/50	30 W.	WALL MTD.
EF-G-03	150	-	220/1/50	30 W.	WALL MTD.
EF-G-04	1,600	0.20	220/1/50	1/2 HP.	CENTRIFUGAL

NOTE:-

D1 = 12"x7"
D2 = 14"x7"
D3 = 16"x8"
D4 = 20"x8"

ตารางแสดงรายละเอียดเครื่องทำความเย็น

UNIT No.	CAPACITY (BTU./HR.)	SUPPLY AIR (CFM.)	WATER FLOW (GPM.)	V./PH./HZ.	POWER HP.	TYPE
AHU-G-01	240,000	8,000	48.0	380/3/50	5	FLOOR MTD. W/DUCT
AHU-G-02	244,000	8,400	50.4	380/3/5	5	FLOOR MTD. W/DUCT
FCU-G-01	24,000	800	4.8	220/1/50	1/3	CONCEALED W/DUCT
FCU-G-02	24,000	800	4.8	220/1/50	1/3	CONCEALED W/DUCT
FCU-G-03	48,000	1,600	9.6	220/1/50	1/2	CONCEALED W/DUCT

ผังระบบปรับอากาศชั้น 1 เดิม 1:200

มหาวิทยาลัยสวนดุสิต

iP-ARCHTIST CO., LTD.
email: ip.archtist@gmail.com , visit us: www.facebook.com/ip-archtist
mobile: +66(0)865428006, +66(0)834428844

โครงการ :
ปรับปรุงอาคารหอสมุดกลาง แขวงดุสิต เขตดุสิต กรุงเทพมหานคร (ส่วนชั้น1 อาคารวิทยบริการ)

สถานที่ก่อสร้าง :
มหาวิทยาลัยสวนดุสิต แขวงดุสิต เขตดุสิต กรุงเทพมหานคร

เจ้าของโครงการ :
มหาวิทยาลัยสวนดุสิต

สถาปนิก :
นายณัฐภูมิ ประไพบูลย์ ส-สถ. 3221
น.ส.ณัฐกานต์ พลหาญ ภ.-สถ. 20761
-

มัณฑนากร :
-
-

วิศวกรโครงสร้าง :
-
-

วิศวกรไฟฟ้า :
-
-

วิศวกรเครื่องกล :
-
-

วิศวกรสิ่งแวดล้อม :
-
-

คณะกรรมการจัดทำแบบรูปรายการงานก่อสร้าง :
นายชาคริช รอดอำพัน ประธานกรรมการ
นายณัฐภูมิ ประไพบูลย์ กรรมการ
นายกิตติ์ พรมแสง กรรมการและเลขานุการ

การแก้ไข

ลำดับ	รายละเอียด	วันที่

ชื่อแบบ : ผังระบบปรับอากาศ ชั้น 1 เดิม

เลขที่โครงการ :	2021-13
เขียนแบบ โดย :	iP
ตรวจสอบ โดย :	-
วันที่ :	03/03/2023
มาตราส่วน A3 :	1:200
แบบเลขที่ :	AC-101

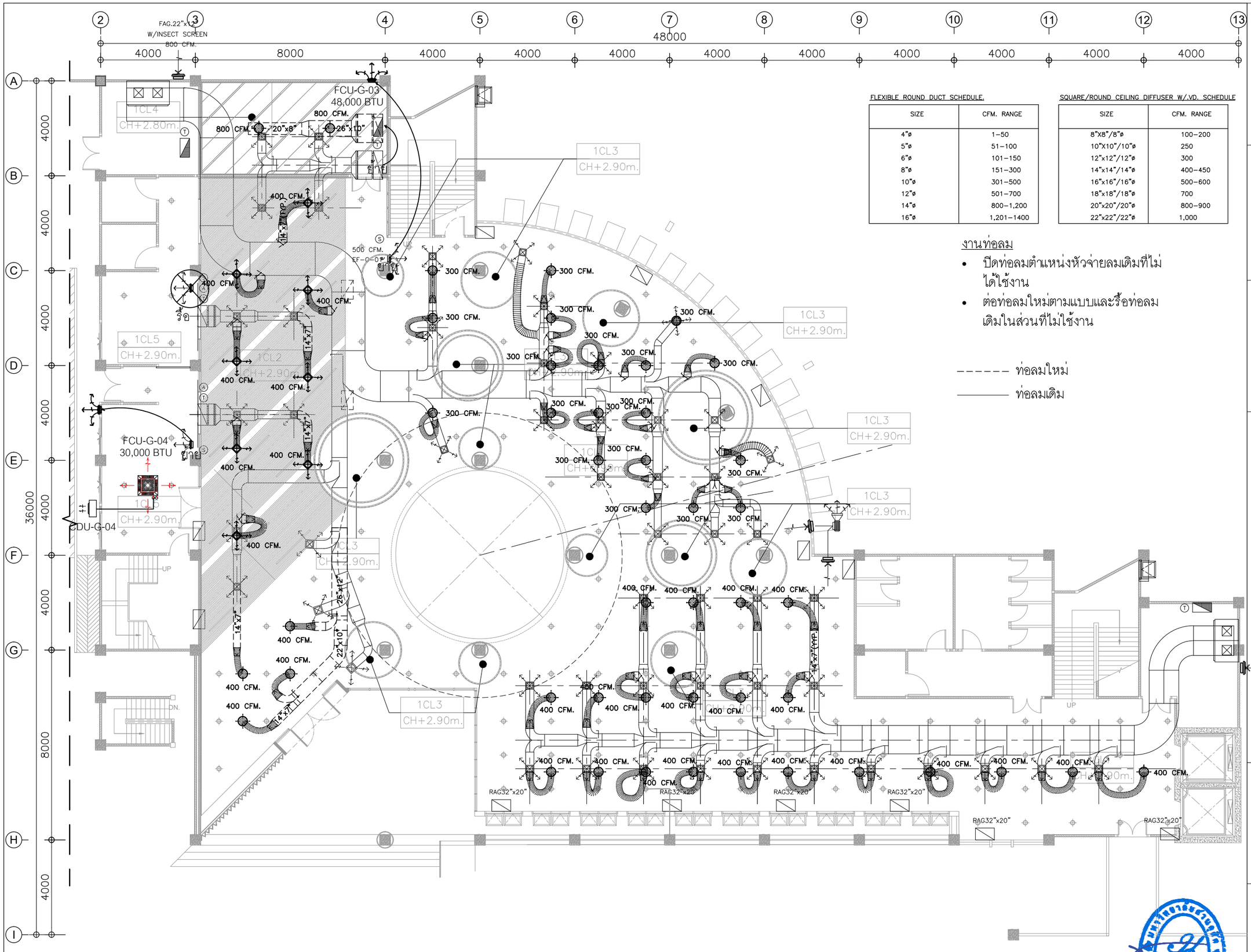

FLEXIBLE ROUND DUCT SCHEDULE.

SIZE	CFM. RANGE
4"ø	1–50
5"ø	51–100
6"ø	101–150
8"ø	151–300
10"ø	301–500
12"ø	501–700
14"ø	800–1,200
16"ø	1,201–1400

SQUARE/ROUND CEILING DIFFUSER W/.VD. SCHEDULE

SIZE	CFM. RANGE
8"x8"/8"ø	100–200
10"x10"/10"ø	250
12"x12"/12"ø	300
14"x14"/14"ø	400–450
16"x16"/16"ø	500–600
18"x18"/18"ø	700
20"x20"/20"ø	800–900
22"x22"/22"ø	1,000

งานท่อลม

- ปิดท่อลมตำแหน่งหัวจ่ายลมเดิมที่ไม่ได้ใช้งาน
- ต่อท่อลมใหม่ตามแบบและรื้อท่อลมเดิมในส่วนที่ไม่ใช้งาน

------ ท่อลมใหม่

_____ ท่อลมเดิม

ผังระบบปรับอากาศชั้น 1 1:150

มหาวิทยาลัยสวนดุสิต

iP-ARCHTIST CO., LTD.
email: ip.archtist@gmail.com , visit us: www.facebook.com/ip-archtist
mobile: +66(0)865428006, +66(0)834428844

โครงการ :
ปรับปรุงอาคารหอสมุดกลาง แขวงดุสิต เขตดุสิต กรุงเทพมหานคร (ส่วนชั้น1 อาคารวิทยบริการ)

สถานที่ก่อสร้าง :
มหาวิทยาลัยสวนดุสิต แขวงดุสิต เขตดุสิต กรุงเทพมหานคร

เจ้าของโครงการ :
มหาวิทยาลัยสวนดุสิต

สถาปนิก :
นายณัฐภูมิ ประไพบูลย์ ส-สถ. 3221
น.ส.ณัฐกานต์ พลหาญ ภ.-สถ. 20761
-

มัณฑนากร :
-
-

วิศวกรโครงสร้าง :
-
-

วิศวกรไฟฟ้า :
-
-

วิศวกรเครื่องกล :
-
-
วิศวกรสิ่งแวดล้อม :
-
-

คณะกรรมการจัดทำแบบรูปรายการงานก่อสร้าง :
นายชาคริช รอดอำพัน ประธานกรรมการ
นายณัฐภูมิ ประไพบูลย์ กรรมการ
นายกิตติ์ติ์ พรมแสง กรรมการและเลขานุการ

การแก้ไข

ลำดับ	รายละเอียด	วันที่

ชื่อแบบ :
ผังระบบปรับอากาศชั้น 1

เลขที่โครงการ :	2021-13
เขียนแบบ โดย :	iP
ตรวจสอบ โดย :	-
วันที่ :	03/03/2023
มาตราส่วน A3 :	1:150
แบบเลขที่ :	AC–101.1

SPLIT TYPE AIR-CONDITIONER INSTALLATION (CEILING SUSPENDED TYPE)

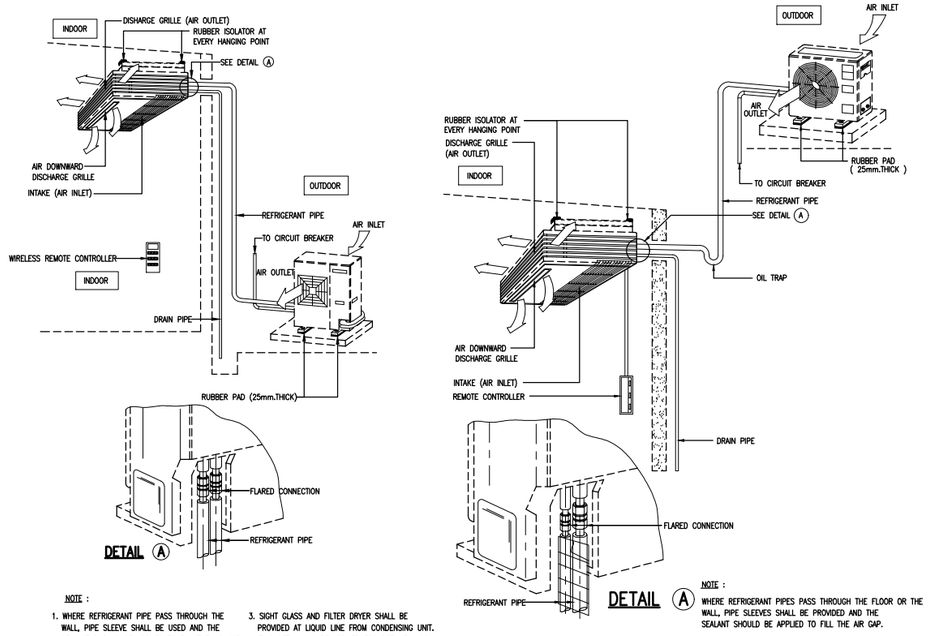

NOTE :

1. WHERE REFRIGERANT PIPE PASS THROUGH THE WALL, PIPE SLEEVE SHALL BE USED AND THE SEALANT SHOULD BE APPLIED TO FILL THE AIR GAP.
2. OIL TRAP SHALL BE PROVIDED FOR SUCTION LINE NEAR BY FAN COIL UNIT
3. SIGHT GLASS AND FILTER DRYER SHALL BE PROVIDED AT LIQUID LINE FROM CONDENSING UNIT.
4. THIS DETAIL CAN BE APPLIED FOR BOTH FAN COIL UNIT ABOVE CONDENSING UNIT AND CONDENSING UNIT ABOVE FAN COIL UNIT.

NOTE :

WHERE REFRIGERANT PIPES PASS THROUGH THE FLOOR OR THE WALL, PIPE SLEEVES SHALL BE PROVIDED AND THE SEALANT SHOULD BE APPLIED TO FILL THE AIR GAP.

SPLIT TYPE AIR-CONDITIONER INSTALLATION (WALL EXPOSED TYPE)

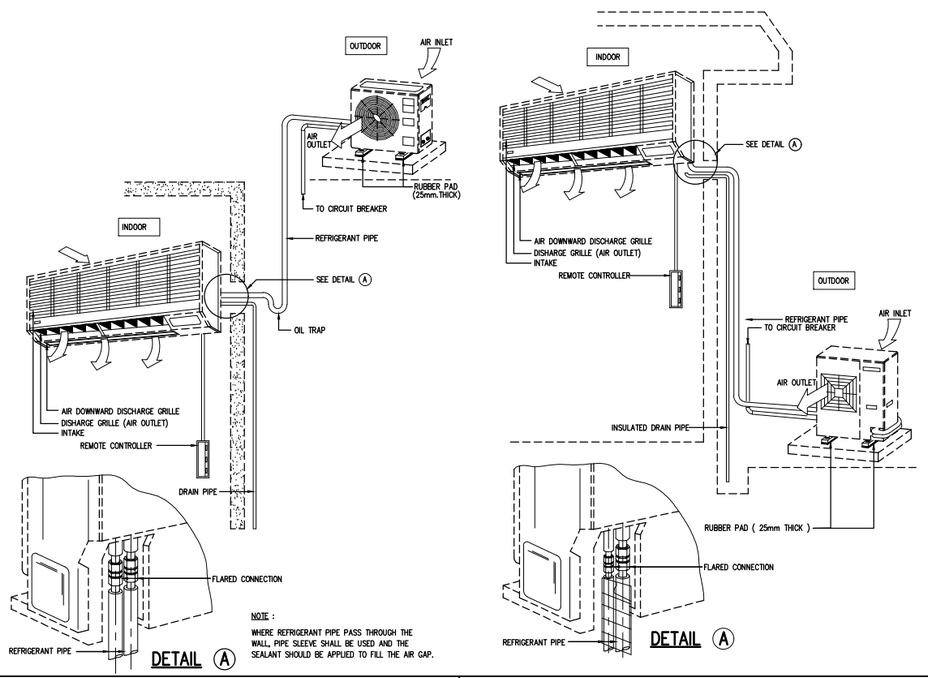

NOTE :

WHERE REFRIGERANT PIPE PASS THROUGH THE WALL, PIPE SLEEVE SHALL BE USED AND THE SEALANT SHOULD BE APPLIED TO FILL THE AIR GAP.

SUPPLY AIR CEILING DIFFUSER

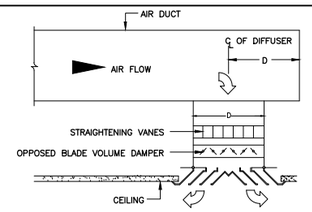

SPLITTER DAMPER

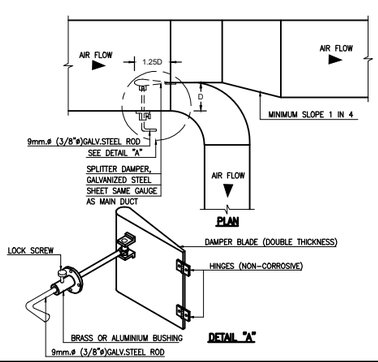

FRESH AIR OR EXHAUST AIR LOUVER INSTALLATION

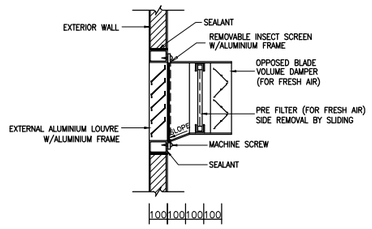

TYPICAL FAN COIL AND AIR HANDLING UNIT DRAIN PIPE

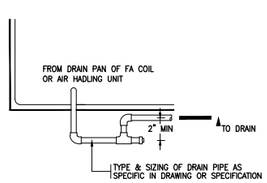

ROUND ELBOW TURNING VANES DETAIL

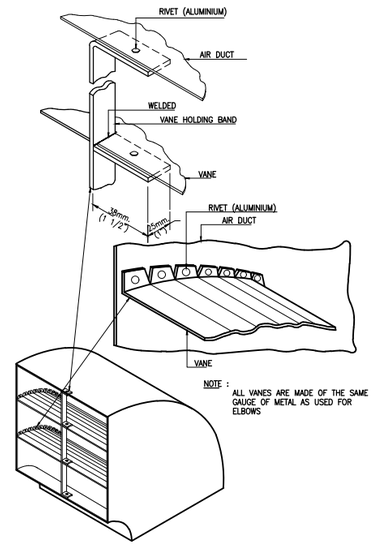

NOTE :

ALL VANES ARE MADE OF THE SAME GAUGE OF METAL AS USED FOR ELBOWS

VOLUME DAMPER AND CONTROL DAMPER

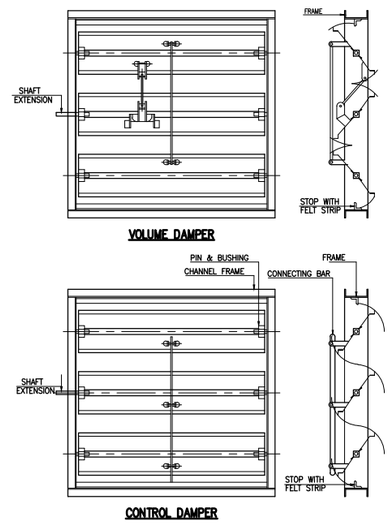

รายละเอียดการติดตั้ง NTS.

มหาวิทยาลัยสวนดุสิต

iP-ARCHTIST CO., LTD.
email: ip.archtist@gmail.com , visit us: www.facebook.com/ip-archtist
mobile: +66(0)865428006, +66(0)834428844

โครงการ :
ปรับปรุงอาคารหอสมุดกลาง แขวงดุสิต เขตดุสิต กรุงเทพมหานคร (ส่วนชั้น1 อาคารวิทยบริการ)

สถานที่ก่อสร้าง :
มหาวิทยาลัยสวนดุสิต แขวงดุสิต เขตดุสิต กรุงเทพมหานคร

เจ้าของโครงการ :
มหาวิทยาลัยสวนดุสิต

สถาปนิก :
นายณัฐภูมิ ประไพบูลย์ ส-สถ. 3221
น.ส.ณัฐกานต์ พลหาญ ภ.-สถ. 20761
-

มัณฑนากร :
-
-

วิศวกรโครงสร้าง :
-
-

วิศวกรไฟฟ้า :
-
-

วิศวกรเครื่องกล :
-
-

วิศวกรสิ่งแวดล้อม :
-
-

คณะกรรมการจัดทำแบบรูปรายการงานก่อสร้าง :
นายชาคริช รอดอำพัน ประธานกรรมการ
นายณัฐภูมิ ประไพบูลย์ กรรมการ
นายกิตติ์ พรมแสง กรรมการและเลขานุการ

การแก้ไข

ลำดับ	รายละเอียด	วันที่

ชื่อแบบ : รายละเอียดการติดตั้ง

เลขที่โครงการ :	2021-13
เขียนแบบ โดย :	iP
ตรวจสอบ โดย :	-
วันที่ :	03/03/2023
มาตราส่วน A3 :	NTS.
แบบเลขที่ :	AC–201

TYPICAL DUCT INSTALLATION

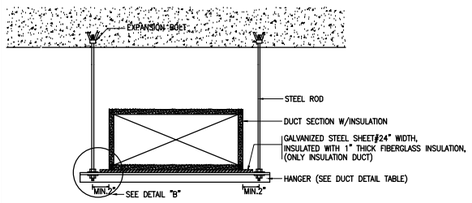

DUCT INSULATION DETAIL FOR DUCT 18"AND BELOW

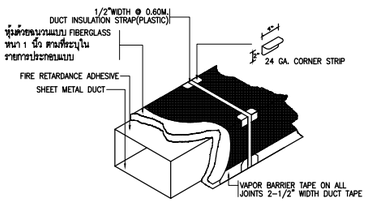

BRANCH TAKE-OFF

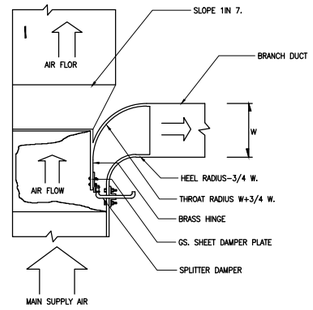

DETAIL A INSTALL FOR SERVICE RETURN DUCT

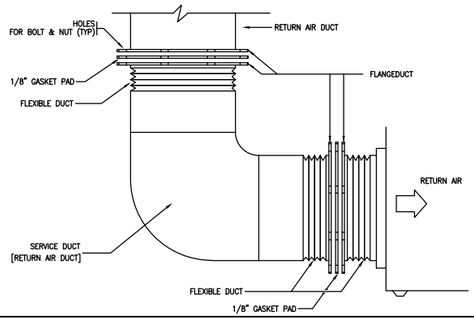

TYPICAL DUCT INSTALLATION

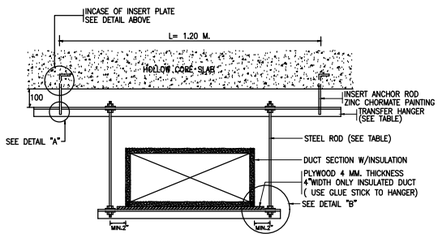

DUCT INSULATION DETAIL FOR DUCT 19" AND UP

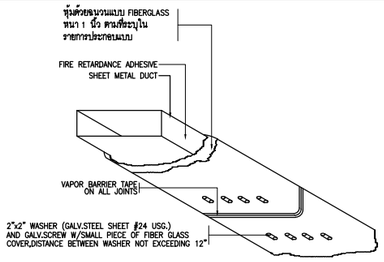

DUCT 43" THRU 54"
DUCT 55" THRU 60"

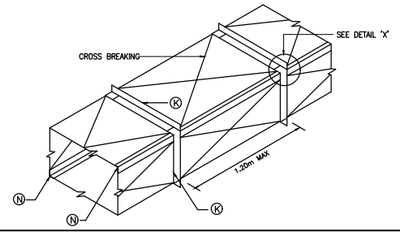

DUCT 61" THRU 84"
DUCT 85" THRU 96"

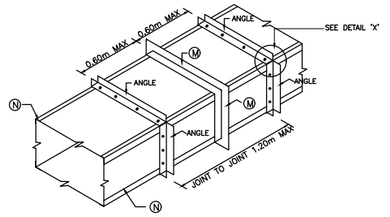

DUCT THRU 12" OR LESS

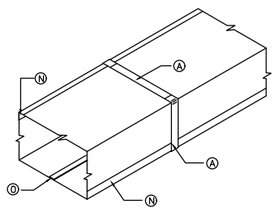

DUCT 19" THRU 30"
(ALTERNATE CROSS BREAKING)

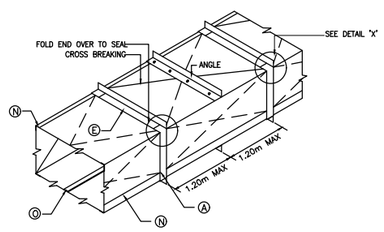

THICKNESS & REINFORCING SCHEDULE – LOW VELOCITY DUCT WORK

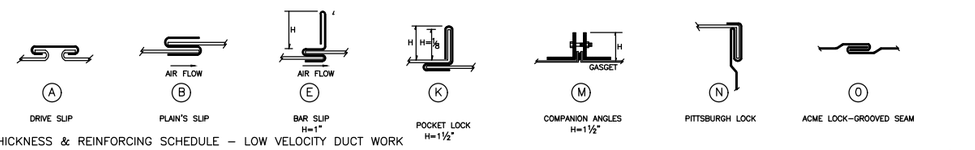

THICKNESS & REINFORCING SCHEDULE – LOW VELOCITY DUCT WORK

GREATEST DUCT DIMENSION (INCH)	METAL GAUGE: GALV STEEL SHEET USG. NO.	GALV STEEL SHEET THICKNESS MM.	ALUMINUM SHEET B&S G.NO.	ALUMINUM SHEET THICKNESS MM.	LONGITUDINAL SEAM	TRANSVERSE JOINT SMALLEST DIMENSION	TRANSVERSE JOINT SMALLEST DIMENSION	REINFORCING ANGLE SIZE & LONGITUDINAL SPACING BETWEEN TRANSVERSE JOINTS AND/OR INTERMEDIATE REINFORCING OR CROSSING BREAKING	ROD-HANGER SIZE & SPACING & TRANSFER HANGER
12" OR LESS	26	0.478	24	0.508	(O) ACME LOCK (M) PITTSBURGH LOCK	(A)DRIVE SLIP	(A)DRIVE SLIP	——	ø9MM. L 25x25x3 MM.@ 2.4 M.
13"-18"	24	0.635	22	0.635	(O) ACME LOCK (M) PITTSBURGH LOCK	(A)DRIVE SLIP	(B)PLAIN'S SLIP	——	ø9MM. L 25x25x3 MM.@ 2.4 M.
19"-30"	24	0.635	22	0.635	(O) ACME LOCK (N) PITTSBURGH LOCK	(A)DRIVE SLIP	(E)BAR SLIP	L 25x25x3 MM.@ 1.2 M.	ø9MM. L 25x25x3 MM.@ 2.4 M.
31"-42"	22	0.794	20	0.8128	(N) PITTSBURGH LOCK	(A)DRIVE SLIP	(E)BAR SLIP	L 25x25x3 MM.@ 1.2 M.	ø9MM. L 25x25x3 MM.@ 2.4 M.
43"-54"	22	0.794	20	0.8128	(N) PITTSBURGH LOCK	(K)1-1/2"POCKET LOCK	(K)1-1/2"POCKET LOCK	L 40x40x3 MM.@ 1.2 M.	ø9MM. L 40x40x3 MM.@ 2.4 M.
55"-60"	20	0.953	18	1.016	(N) PITTSBURGH LOCK	(K)1-1/2"POCKET LOCK	(K)1-1/2"POCKET LOCK	L 40x40x3 MM.@ 1.2 M.	ø9MM. L 40x40x3 MM.@ 2.4 M.
61"-84"	20	0.953	18	1.016	(N) PITTSBURGH LOCK	(M)1-1/2"COMPANION ANGLE	(M)1-1/2"COMPANION ANGLE	L 40x40x3 MM.@ 0.6 M.	ø9MM. L 50x50x4 MM.@ 2.4 M.
85"-96"	18	1.22	18	1.295	(N) PITTSBURGH LOCK	(M)1-1/2"COMPANION ANGLE	(M)1-1/2"COMPANION ANGLE	L 40x40x3 MM.@ 0.6 M.	ø9MM. L 50x50x5 MM.@ 2.4 M.

DUCT 13" THRU 18"

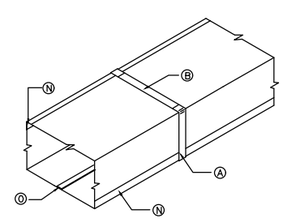

DUCT 31" THRU 42"

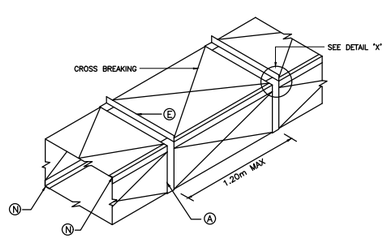

รายละเอียดการติดตั้ง NTS.

มหาวิทยาลัยสวนดุสิต

iP-ARCHTIST CO., LTD.
email: ip.archtist@gmail.com , visit us: www.facebook.com/ip-archtist
mobile: +66(0)865428006, +66(0)834428844

โครงการ :
ปรับปรุงอาคารหอสมุดกลาง แขวงดุสิต เขตดุสิต กรุงเทพมหานคร
(ส่วนชั้น1 อาคารวิทยบริการ)

สถานที่ก่อสร้าง :
มหาวิทยาลัยสวนดุสิต แขวงดุสิต เขตดุสิต กรุงเทพมหานคร

เจ้าของโครงการ :
มหาวิทยาลัยสวนดุสิต

สถาปนิก :
นายณัฐภูมิ ประไพบูลย์ ส-สถ. 3221
น.ส.ณัฐกานต์ พลหาญ ภ.-สถ. 20761
-

มัณฑนากร :
-
-

วิศวกรโครงสร้าง :
-
-

วิศวกรไฟฟ้า :
-
-

วิศวกรเครื่องกล :
-
-

วิศวกรสิ่งแวดล้อม :
-
-

คณะกรรมการจัดทำแบบรูปรายการงานก่อสร้าง :
นายชาคริช รอดอำพัน ประธานกรรมการ
นายณัฐภูมิ ประไพบูลย์ กรรมการ
นายกิตติ์ พรมแสง กรรมการและเลขานุการ

การแก้ไข

ลำดับ	รายละเอียด	วันที่

ชื่อแบบ : รายละเอียดการติดตั้ง

เลขที่โครงการ :	2021-13
เขียนแบบ โดย :	iP
ตรวจสอบ โดย :	-
วันที่ :	03/03/2023
มาตราส่วน A3 :	NTS.
แบบเลขที่ :	AC-202



มหาวิทยาลัยสวนดุสิต

	FOR BIDDING
	FOR INFORMATION
●	FOR CONSTRUCTION
	FOR PERMISSION
	03/03/2023

ปรับปรุงอาคารหอสมุดกลาง แขวงดุสิต เขตดุสิต กรุงเทพมหานคร

ส่วนชั้นที่ 3 อาคารวิทยบริการ





email: ip.archtist@gmail.com
visit us: www.facebook.com/ip-archtist
mobile: +66(0)865428006, +66(0)834428844

สารบัญแบบ

ตกแต่งภายใน

ID–Z2–001	สารบัญแบบ– สัญลักษณ์ประกอบแบบ
ID–Z2–002	รายการวัสดุ– สัญลักษณ์ประกอบแบบ
ID–Z2–003	MATERIAL SPECIFICATION
ID–Z2–100	ผังรื้อถอน
ID–Z2–101	ผังขอบเขตงาน
ID–Z2–102	ผังพื้น
ID–Z2–102.2	แบบขยายผังพื้น
ID–Z2–103	ผังสัญลักษณ์ผนัง
ID–Z2–104	ผังฝ้าตกแต่ง
ID–Z2–105	ผังเฟอร์นิเจอร์
ID–Z2–106	ผังบัวเชิงผนัง
ID–Z2–107	ผังกราฟิก
ID–Z2–201	รูปด้าน 1–4
ID–Z2–202	รูปด้าน 5–8
ID–Z2–203	รูปด้าน 9–12
ID–Z2–204	รูปด้าน 13–16
ID–Z2–205	รูปด้าน 17–20
ID–Z2–206	รูปด้าน 21–24
ID–Z2–207	รูปด้าน 25–28

สารบัญแบบ

ตกแต่งภายใน

ID–Z2–301	แบบขยาย 2BF–01
ID–Z2–302	แบบขยาย 2BF–01 / รูปตัด A,B
ID–Z2–303	แบบขยาย 2BF–02
ID–Z2–401	แบบขยายผนัง
ID–Z2–402	แบบขยายฝ้า 2CL2
ID–Z2–403	แบบขยายประตู
ID–Z2–404	แบบขยายเสาตกแต่ง DETAIL A
ID–Z2–405	แบบขยาย DETAIL B, DETAIL C
ID–Z2–501	แบบขยายกราฟิก 2G–01,02
ID–Z2–502	แบบขยายกราฟิก 2G–03,04,05
ID–Z2–503	แบบขยายกราฟิก 2G–06,07
ID–Z2–504	แบบขยายกราฟิก 2G–08,09

สารบัญแบบ

ตกแต่งภายใน

สารบัญแบบ

ตกแต่งภายใน

สัญลักษณ์ประกอบแบบ

สัญลักษณ์	รายการ
1 / 3 2 / 4 5	1. เรียกชื่อส่วนใช้สอย 2. บอกระดับพื้น 3. แสดงวัสดุพื้น 4. แสดงวัสดุฝ้า 5. แสดงความสูงฝ้า
1 / A	การบอกแนวศูนย์กลางเสา 1. ทางแนวนอนให้ใช้ตัวเลข 2. ทางแนวตั้งใช้ตัวอักษร
xxx	บอกระยะศูนย์ถึงศูนย์กลาง
xxx	บอกระยะศูนย์กลางถึงริม
xxx	บอกระยะริมถึงริม
N	ทิศเหนือ

สัญลักษณ์ประกอบแบบ

สัญลักษณ์	รายการ
C A-00 / B A-00 / D A-00 / A A-00	แสดงทิศทางรูปด้าน
A A-00	แสดงแนวตัดตามแนว ซ้าย– ขวา
B A-00	แสดงแนวตัดตามแนว หน้า– หลัง
1	หมายเลขผนัง
1	หมายเลขประตู
1	หมายเลขหน้าต่าง
	ผนังก่ออิฐครึ่งแผ่น
	ผนังก่ออิฐเต็มแผ่น

สัญลักษณ์ประกอบแบบ

สัญลักษณ์	รายการ
	ดิน
+ 0.00 ม.	บอกระดับสำเร็จ
	คอนกรีตหยาบ
	ทรายบดอัดแน่น
RB6 mm.	เหล็กเส้นกลมขนาด 6 มม. (2 หุน)
RB9 mm.	เหล็กเส้นกลมขนาด 9 มม. (3 หุน)
DB12 mm.	เหล็กข้ออ้อยขนาด 12 มม. (4 หุน)
DB16 mm.	เหล็กข้ออ้อยขนาด 16 มม. (5 หุน)
DB20 mm.	เหล็กข้ออ้อยขนาด 20 มม. (6 หุน)
DB25 mm.	เหล็กข้ออ้อยขนาด 25 มม. (1 นิ้ว)
So,S1,GSo,Gs1	แสดงหมายเลขพื้น คสล. หล่อในที่ แสดงหมายเลขพื้นสำเร็จรูป

สัญลักษณ์ประกอบแบบ

สัญลักษณ์	รายการ
Bo,B1,B2	แสดงหมายเลขคาน
RB1,RB2,RB3	แสดงหมายเลขคานหลังคา
St1	แสดงหมายเลขบันได
C1,Cx,C–	แสดงหมายเลขเสา
F1	แสดงหมายเลขฐานราก
C	เหล็กตัวซี
C Channel	เหล็กรางน้ำ
□	เหล็กกล่องสี่เหลี่ยม
Ø	เหล็กท่อกลม
H	เหล็กเอชบีม
L	เหล็กฉาก
2L	เหล็กฉาก 2 ตัวประกบ
2C	เหล็กตัวซี 2 ตัวประกบ

มหาวิทยาลัยสวนดุสิต

iP-ARCHTIST CO., LTD.
email: ip.archtist@gmail.com , visit us: www.facebook.com/ip-archtist
mobile: +66(0)865428006, +66(0)834428844

โครงการ :
ปรับปรุงอาคารหอสมุดกลาง แขวงดุสิต เขตดุสิต กรุงเทพมหานคร (ส่วนชั้น3 อาคารวิทยบริการ)

สถานที่ก่อสร้าง :
มหาวิทยาลัยสวนดุสิต แขวงดุสิต เขตดุสิต กรุงเทพมหานคร

เจ้าของโครงการ :
มหาวิทยาลัยสวนดุสิต

สถาปนิก :
นาย ณัฐภูมิ ประไพบูรณ์ ส-สถ.3221
น.ส. อารีรัตน์ บุญภัทรานนท์ ภ-สถ.23500
-

มัณฑนากร :
น.ส. ดาริกา เด่นศิริอักษร ภ-สน.1877
-

วิศวกรโครงสร้าง :
-
-

วิศวกรไฟฟ้า :
-
-

วิศวกรเครื่องกล :
-
-

วิศวกรสิ่งแวดล้อม :
-

คณะกรรมการจัดทำแบบรูปรายการงานก่อสร้าง :
นาย ชาคริช รอดอำพัน ประธานกรรมการ
นาย ณัฐภูมิ ประไพบูรณ์ กรรมการ
นาย กิตติ พรมแสง กรรมการและเลขานุการ

การแก้ไข

ลำดับ	รายละเอียด	วันที่

ชื่อแบบ : สารบัญแบบ– สัญลักษณ์ประกอบแบบ

เลขที่โครงการ :	2021-13
เขียนแบบ โดย :	iP
ตรวจสอบ โดย :	-
วันที่ :	03/03/2023
มาตราส่วน A3 :	NTS.
แบบเลขที่ :	ID–Z2–001

รายการวัสดุ

รายการผนัง

2W1	ผนังเดิม
2W2	ผนังเฟรมคิ้วลอยเท 20x20มม. สีขาว บานกระจกลามิเนตใส 4+4 มม.
2FN1	โครง C-LINE กรุแผ่น HMR หนา 6มม.ปิดผิว ลามิเนต 2PL-01 ติดคิ้วไม้ครึ่งวงกลม ขนาด 10x25มม. ทำสี 2P-02
2FN2	โครง C-LINE กรุแผ่น HMR หนา 6มม.ปิดผิว ลามิเนต 2PL-02 ติดคิ้วไม้ครึ่งวงกลม ขนาด 10x25มม. ทำสี 2P-02
2FN3	ทาสีขาว 2P-01
2FN4	ฉาบสกิมโค้ดเรียบ ทำสี 2P-06
2FN5	โครงไม้เนื้อแข็งกรุแผ่น HMR หนา 6มม.ปิดผิว ด้วยแผ่น HMR ลาย 2PL-03 ทำสี 2P-02
2FN6	โครงไม้เนื้อแข็งกรุแผ่น HMR หนา 9มม.ปิดผิว แผ่นลามิเนต 2PL-04 เซาะร่อง 5มม. ทำสี เทียบลามิเนต 2PL-04 ติดสติกเกอร์ DI-CUT รูปแบบรอสรุปภายหลัง

รายการวัสดุ

รายการฝ้าตกแต่ง

2CL0	ฝ้าเดิม ขัดทำความสะอาด ฉาบเก็บรอย ชำรุด ทำสี 2P-01
2CL1	ฝ้าโครง C-LINE @0.40x0.40# กรุยิปซัมบอร์ด หนา 9 mm. ฉาบเรียบทาสี 2P-01
2CL2	ฝ้าโครง C-LINE @0.40x0.40# กรุแผ่นHMR หนา 6mm. ปิดผิวลามิเนต 2PL-01 สลับลาย 2PL-02 รอยต่อคิ้วอลูมิเนียมตัว U 5mm.

รายการวัสดุ

รายการพื้น

2F1	กระเบื้องยางลายไม้ 2VF-01 (พร้อมเท SELF LEVELING ปรับระดับพื้นเดิม)
2F2	กระเบื้องยางลายไม้ 2VF-02 (พร้อมเท SELF LEVELING ปรับระดับพื้นเดิม)
2F3	กระเบื้องยางลายหินอ่อน 2VF-03 (พร้อมเท SELF LEVELING ปรับระดับพื้นเดิม)
2F4	กระเบื้องยางลาย Terrazzo 2VF-04 (พร้อมเท SELF LEVELING ปรับระดับพื้นเดิม)

รายการวัสดุ

สัญลักษณ์ประกอบแบบ

สัญลักษณ์	รายการ
1 3 2 4 5	1. เรียกชื่อส่วนใช้สอย 2. บอกระดับพื้น 3. แสดงวัสดุพื้น 4. แสดงวัสดุผ้า 5. แสดงความสูงฝ้า
1 A	การบอกแนวศูนย์กลางเสา 1. ทางแนวนอนให้ใช้ตัวเลข 2. ทางแนวตั้งใช้ตัวอักษร
XXX	บอกระยะศูนย์ถึงศูนย์กลาง
XXX	บอกระยะศูนย์กลางถึงริม
XXX	บอกระยะริมถึงริม
N	ทิศเหนือ

สัญลักษณ์ประกอบแบบ

สัญลักษณ์	รายการ
C A-00 B A-00 D A-00 A A-00	แสดงทิศทางรูปด้าน
A A-00	แสดงแนวตัดตามแนว ซ้าย-ขวา
B A-00	แสดงแนวตัดตามแนว หน้า-หลัง
1	หมายเลขผนัง
1	หมายเลขประตู
1	หมายเลขหน้าต่าง
	ผนังก่ออิฐครึ่งแผ่น
	ผนังก่ออิฐเต็มแผ่น

สัญลักษณ์ประกอบแบบ

สัญลักษณ์	รายการ
	ดิน
+ 0.00 ม.	บอกระดับสำเร็จ
	คอนกรีตหยาบ
	ทรายบดอัดแน่น
RB6 mm.	เหล็กเส้นกลมขนาด 6 มม. (2 หุน)
RB9 mm.	เหล็กเส้นกลมขนาด 9 มม. (3 หุน)
DB12 mm.	เหล็กข้ออ้อยขนาด 12 มม. (4 หุน)
DB16 mm.	เหล็กข้ออ้อยขนาด 16 มม. (5 หุน)
DB20 mm.	เหล็กข้ออ้อยขนาด 20 มม. (6 หุน)
DB25 mm.	เหล็กข้ออ้อยขนาด 25 มม. (1 นิ้ว)
So,S1,GSo,Gs1	แสดงหมายเลขพื้น คสล.หล่อในที่ แสดงหมายเลขพื้นสำเร็จรูป

สัญลักษณ์ประกอบแบบ

สัญลักษณ์	รายการ
Bo,B1,B2	แสดงหมายเลขคาน
RB1,RB2,RB3	แสดงหมายเลขคานหลังคา
St1	แสดงหมายเลขบันได
C1,Cx,C-	แสดงหมายเลขเสา
F1	แสดงหมายเลขฐานราก
C	เหล็กตัวซี
C Channel	เหล็กรางน้ำ
□	เหล็กกล่องสี่เหลี่ยม
Ø	เหล็กท่อกลม
H	เหล็กเอชบีม
L	เหล็กฉาก
2L	เหล็กฉาก 2 ตัวประกบ
2C	เหล็กตัวซี 2 ตัวประกบ

มหาวิทยาลัยสวนดุสิต

iP-ARCHTIST CO., LTD.
email: ip.archtist@gmail.com , visit us: www.facebook.com/ip-archtist
mobile: +66(0)865428006, +66(0)834428844

โครงการ :
ปรับปรุงอาคารหอสมุดกลาง แขวงดุสิต เขตดุสิต กรุงเทพมหานคร
(ส่วนชั้น3 อาคารวิทยบริการ)

สถานที่ก่อสร้าง :
มหาวิทยาลัยสวนดุสิต แขวงดุสิต เขตดุสิต กรุงเทพมหานคร

เจ้าของโครงการ :
มหาวิทยาลัยสวนดุสิต

สถาปนิก :
นาย ณัฐภูมิ ประไพบูรณ์ ส-สถ.3221
น.ส. อารีรัตน์ บุญภัทรานนท์ ภ-สถ.23500
-

มัณฑนากร :
น.ส. ดาริกา เด่นศิริอักษร ภ-สน.1877
-

วิศวกรโครงสร้าง :
-
-

วิศวกรไฟฟ้า :
-
-

วิศวกรเครื่องกล :
-
-

วิศวกรสิ่งแวดล้อม :
-

คณะกรรมการจัดทำแบบรูปรายการงานก่อสร้าง :
นาย ชาคริช รอดอำพัน ประธานกรรมการ
นาย ณัฐภูมิ ประไพบูรณ์ กรรมการ
นาย กิตติ พรมแสง กรรมการและเลขานุการ

การแก้ไข

ลำดับ	รายละเอียด	วันที่

ชื่อแบบ : รายการวัสดุ- สัญลักษณ์ประกอบแบบ

เลขที่โครงการ :	2021-13
เขียนแบบ โดย :	iP
ตรวจสอบ โดย :	-
วันที่ :	03/03/2023
มาตราส่วน A3 :	NTS.
แบบเลขที่ :	ID-Z2-002

PROJECT : โครงการปรับปรุงอาคารหอสมุดกลาง แขวงดุสิต เขตดุสิต กรุงเทพมหานคร ส่วนชั้นที่ 3 อาคารวิทยบริการ

MATERIAL SPECIFICATION FOR CONSTRUCTION

MATERIAL SPECIFICATION		MATERIAL SPECIFICATION		MATERIAL SPECIFICATION	
CODE	DESCRIPTION	CODE	DESCRIPTION	CODE	DESCRIPTION
2P 01	DESCRIPTION :สีน้ำอะคริลิค ชนิดทาภายใน (สีขาว) MODEL : SUPERSHIELD DURACLEAN/ NO.8444 (SIERA BLANCA)/ ชนิดกึ่งเงา SUPPLIER : TOA หรือเทียบเท่า CONTACT : –	2PL 03	DESCRIPTION :แผ่น HMR MODEL : C010 หนา 18 mm. SUPPLIER : CUT & CARVE หรือเทียบเท่า CONTACT : –		
2P 02	DESCRIPTION :สีน้ำมัน (สีน้ำตาลอ่อน) MODEL : GLIPTON / NO.8553 (ROCIO) SUPPLIER : TOA หรือเทียบเท่า CONTACT : –	2PL 04	DESCRIPTION :ลามิเนตสีขาว MODEL : รุ่นระบุภายหลัง SUPPLIER : FORMICA หรือเทียบเท่า CONTACT : –		
2P 03	DESCRIPTION :สีน้ำมัน (สีเขียว) MODEL : GLIPTON / NO.7544 (GREEN GRACE) SUPPLIER : TOA หรือเทียบเท่า CONTACT : –	2SK 02	DESCRIPTION :บัวอลูมิเนียม 2” MODEL : บัวอลูมิเนียม 2” สีธรรมชาติ SUPPLIER : – CONTACT : –		
2P 04	DESCRIPTION :สีน้ำมัน (สีน้ำตาล) MODEL : GLIPTON / NO.8519(SHEER EXPOSURE) SUPPLIER : TOA หรือเทียบเท่า CONTACT : –	2SK 03	DESCRIPTION :ระแนงไม้ 1 1/2” MODEL : ระแนงไม้ 1 1/2” ทำสี TOA NO.8553 SUPPLIER : – CONTACT : –		
2P 05	DESCRIPTION :สีน้ำมัน (สีน้ำตาลเข้ม) MODEL : GLIPTON / NO.8437(PILOT ROCK) SUPPLIER : TOA หรือเทียบเท่า CONTACT : –	2VF 01	DESCRIPTION :กระเบื้องยางลายไม้ คลิปล็อก MODEL : รุ่น 54617 Aspen Oak White หนา 5 mm. SUPPLIER : KONECTO หรือเทียบเท่า CONTACT : –		
2P 06	DESCRIPTION :สีน้ำสำหรับงานผนังแบบเขียน และลบได้ สีขาว MODEL : TOA NOTE&CLEAN/ NO.8444 (SIERRA BIANCA) / ชนิดกึ่งเงา SUPPLIER : TOA หรือเทียบเท่า CONTACT : –	2VF 02	DESCRIPTION :กระเบื้องยางลายไม้ คลิปล็อก MODEL : รุ่น 4142 Buttercream หนา 5 mm. SUPPLIER : KONECTO หรือเทียบเท่า CONTACT : –		
2P 07	DESCRIPTION :สี EPOXY สีชมพู MODEL : FLOORGUARD PRIMER+FLOORGUARD 100 GLOSS NO.8126(RICH DESIRE) SUPPLIER : TOA หรือเทียบเท่า CONTACT : –	2VF 03	DESCRIPTION :กระเบื้องยางลายหินอ่อน คลิปล็อก MODEL : รุ่น 86735 Stone Marble SUPPLIER : KONECTO หรือเทียบเท่า CONTACT : –		
2P 08	DESCRIPTION :สี POWDER COATING สีเหลือง MODEL : เทียบสี NO.7830 (SUNBRIGHT) SUPPLIER : TOA หรือเทียบเท่า CONTACT : –	2VF 04	DESCRIPTION :กระเบื้องยางลายหินขัด แบบแผ่น MODEL : รุ่น Star Collection รหัส SC-6239 หนา 2 mm. SUPPLIER : Starflex หรือเทียบเท่า CONTACT : –		
2PL 01	DESCRIPTION :ลามิเนตลายไม้ (สีน้ำตาลอ่อน) MODEL : NO.8578NT (SUND ELM) SUPPLIER : FORMICA หรือเทียบเท่า CONTACT : –	2PB 01	DESCRIPTION :แผ่น HMR เซาะร่อง MODEL : แผ่น HMR หนา 15มม. รุ่น 3D(Hmr)017 SUPPLIER : Vision Space หรือเทียบเท่า CONTACT : –		
2PL 02	DESCRIPTION :ลามิเนตลายไม้ (สีน้ำตาลเข้ม) MODEL : NO.0867NT (SAND CHERRY) SUPPLIER : FORMICA หรือเทียบเท่า CONTACT : –	2SK 01	DESCRIPTION :บัว PVC 2” MODEL : บัว PVC 2” ทำสี TOA NO.8553 SUPPLIER : – CONTACT : –		

มหาวิทยาลัยสวนดุสิต

iP-ARCHTIST CO., LTD.
email: ip.archtist@gmail.com , visit us: www.facebook.com/ip-archtist
mobile: +66(0)865428006, +66(0)834428844

โครงการ :
ปรับปรุงอาคารหอสมุดกลาง แขวงดุสิต เขตดุสิต กรุงเทพมหานคร (ส่วนชั้น3 อาคารวิทยบริการ)

สถานที่ก่อสร้าง :
มหาวิทยาลัยสวนดุสิต แขวงดุสิต เขตดุสิต กรุงเทพมหานคร

เจ้าของโครงการ :
มหาวิทยาลัยสวนดุสิต

สถาปนิก :
นาย ณัฐภูมิ ประไพบูรณ์ ส-สถ.3221
น.ส. อารีรัตน์ บุญภัทรานนท์ ภ-สถ.23500
-

มัณฑนากร :
น.ส. ดาริกา เด่นศิริอักษร ภ-สน.1877
-

วิศวกรโครงสร้าง :
-
-

วิศวกรไฟฟ้า :
-
-

วิศวกรเครื่องกล :
-
-

วิศวกรสิ่งแวดล้อม :
-

คณะกรรมการจัดทำแบบรูปรายการงานก่อสร้าง :
นาย ชาคริช รอดอำพัน ประธานกรรมการ
นาย ณัฐภูมิ ประไพบูรณ์ กรรมการ
นาย กิตติ พรมแสง กรรมการและเลขานุการ

การแก้ไข

ลำดับ	รายละเอียด	วันที่

ชื่อแบบ : MATERIAL SPECIFICATION

เลขที่โครงการ :	2021-13
เขียนแบบ โดย :	iP
ตรวจสอบ โดย :	-
วันที่ :	03/03/2023
มาตราส่วน A3 :	NTS.
แบบเลขที่ :	ID-Z2-003

PROJECT : โครงการปรับปรุงอาคารหอสมุดกลาง แขวงดุสิต เขตดุสิต กรุงเทพมหานคร ส่วนชั้นที่ 3 อาคารวิทยบริการ

LOOSE FURNTURE

FOR CONSTRUCTION

โครงการปรับปรุงอาคารวิทยบริการ และหอสมุด ชั้น3

CODE	DESCRIPTION	โต๊ะสี่เหลี่ยมคางหมู WS-WH-26QZF002	LOCATION/ USAGE	
2LF-01		-ขนาด 1200x500x750 cm. (+/- 20 mm.)		
		-TOP สีขาว	ชั้น 3	
		-ขอบ TOP โต๊ะและขาโต๊ะสีเทา		
QUANTITY (SET)	BRAND/ SPECTIFICATION	workstation -		
36 (recheck with dwg)	NOMINATE SUPPILER			
NOTE	Prepare sample for approval before installation			

โครงการปรับปรุงอาคารวิทยบริการ และหอสมุด ชั้น3

CODE	DESCRIPTION	เก้าอี้ WS-HY-128B-PD-S-13	LOCATION/ USAGE	
2LF-02		-ขนาด 63x60x81cm. (+/- 20 mm.)		
		-พนักพิงสีเทา เบาะนั่งหุ้มผ้าสีดำ พร้อมพนักวางแขน	ชั้น 3	
		-โครงขาเก้าอี้สีดำ ลูกล้อ PU สีดำ ขนาด 50 mm.		
QUANTITY (SET)	BRAND/ SPECTIFICATION	workstation -		
36 (recheck with dwg)	NOMINATE SUPPILER			
NOTE	Prepare sample for approval before installation			

CODE	DESCRIPTION		LOCATION/ USAGE	
QUANTITY (SET)	BRAND/ SPECTIFICATION			
	NOMINATE SUPPILER			
NOTE	Prepare sample for approval before installation			

CODE	DESCRIPTION		LOCATION/ USAGE	
QUANTITY (SET)	BRAND/ SPECTIFICATION			
	NOMINATE SUPPILER			
NOTE	Prepare sample for approval before installation			

CODE	DESCRIPTION		LOCATION/ USAGE	
QUANTITY (SET)	BRAND/ SPECTIFICATION			
	NOMINATE SUPPILER			
NOTE	Prepare sample for approval before installation			

มหาวิทยาลัยสวนดุสิต

iP-ARCHTIST CO., LTD.
email: ip.archtist@gmail.com , visit us: www.facebook.com/ip-archtist
mobile: +66(0)865428006, +66(0)834428844

โครงการ :
ปรับปรุงอาคารหอสมุดกลาง แขวงดุสิต เขตดุสิต กรุงเทพมหานคร (ส่วนชั้น3 อาคารวิทยบริการ)

สถานที่ก่อสร้าง :
มหาวิทยาลัยสวนดุสิต แขวงดุสิต เขตดุสิต กรุงเทพมหานคร

เจ้าของโครงการ :
มหาวิทยาลัยสวนดุสิต

สถาปนิก :
นาย ณัฐภูมิ ประไพบูรณ์ ส-สถ.3221
น.ส. อารีรัตน์ บุญภัทรานนท์ ภ-สถ.23500
-

มัณฑนากร :
น.ส. ดาริกา เด่นศิริอักษร ภ-สน.1877
-

วิศวกรโครงสร้าง :
-
-

วิศวกรไฟฟ้า :
-
-

วิศวกรเครื่องกล :
-
-

วิศวกรสิ่งแวดล้อม :
-

คณะกรรมการจัดทำแบบรูปรายการงานก่อสร้าง :
นาย ชาคริช รอดอำพัน ประธานกรรมการ
นาย ณัฐภูมิ ประไพบูรณ์ กรรมการ
นาย กิตติ พรมแสง กรรมการและเลขานุการ

การแก้ไข

ลำดับ	รายละเอียด	วันที่

ชื่อแบบ : LOOSE FURNITURE

เลขที่โครงการ :	2021-13
เขียนแบบ โดย :	iP
ตรวจสอบ โดย :	-
วันที่ :	03/03/2023
มาตราส่วน A3 :	NTS.
แบบเลขที่ :	ID-Z2-004

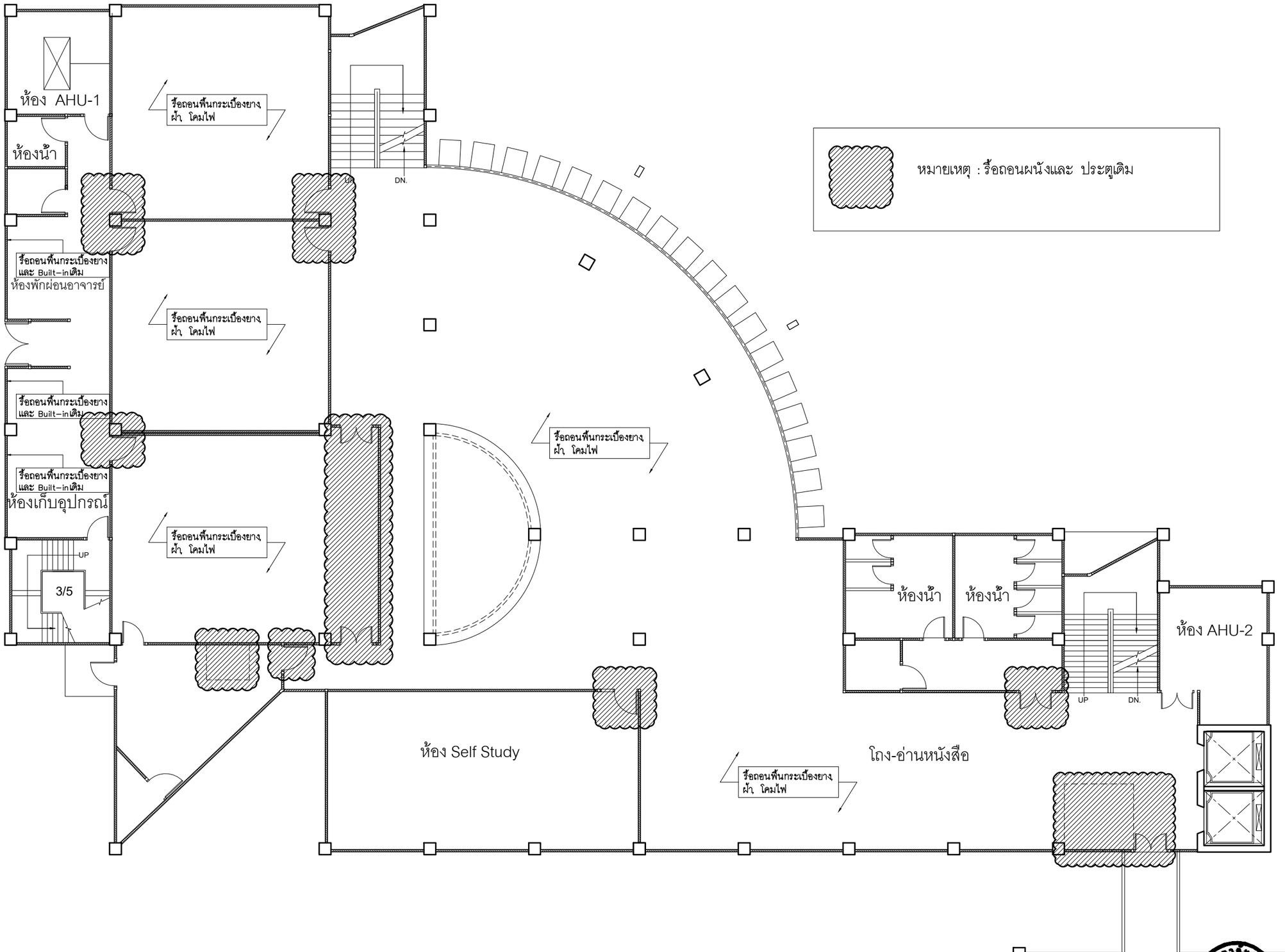

หมายเหตุ : รื้อถอนผนังและ ประตูเดิม

NOTE: ก่อนผู้รับจ้างทำการรื้อถอนให้ขออนุมัติตำแหน่งหรือแนวรื้อถอนจากผู้ควบคุมงาน และผู้ออกแบบก่อนดำเนินการ

ผังรื้อถอน 1:150

มหาวิทยาลัยสวนดุสิต

iP-ARCHTIST CO., LTD.
email: ip.archtist@gmail.com , visit us: www.facebook.com/ip-archtist
mobile: +66(0)865428006, +66(0)834428844

โครงการ :
ปรับปรุงอาคารหอสมุดกลาง แขวงดุสิต เขตดุสิต กรุงเทพมหานคร (ส่วนชั้น3 อาคารวิทยบริการ)

สถานที่ก่อสร้าง :
มหาวิทยาลัยสวนดุสิต แขวงดุสิต เขตดุสิต กรุงเทพมหานคร

เจ้าของโครงการ :
มหาวิทยาลัยสวนดุสิต

สถาปนิก :
นาย ณัฐภูมิ ประไพบูรณ์ ส-สถ.3221
น.ส. อารีรัตน์ บุญภัทรานนท์ ภ-สถ.23500
-

มัณฑนากร :
น.ส. ดาริกา เด่นศิริอักษร ภ-สน.1877
-

วิศวกรโครงสร้าง :
-
-

วิศวกรไฟฟ้า :
-
-

วิศวกรเครื่องกล :
-
-

วิศวกรสิ่งแวดล้อม :
-

คณะกรรมการจัดทำแบบรูปรายการงานก่อสร้าง :
นาย ชาคริช รอดอำพัน ประธานกรรมการ
นาย ณัฐภูมิ ประไพบูรณ์ กรรมการ
นาย กิตติ พรมแสง กรรมการและเลขานุการ

การแก้ไข

ลำดับ	รายละเอียด	วันที่

ชื่อแบบ : ผังรื้อถอน

เลขที่โครงการ :	2021-13
เขียนแบบ โดย :	iP
ตรวจสอบ โดย :	-
วันที่ :	03/03/2023
มาตราส่วน A3 :	1:150
แบบเลขที่ :	ID-Z2-100

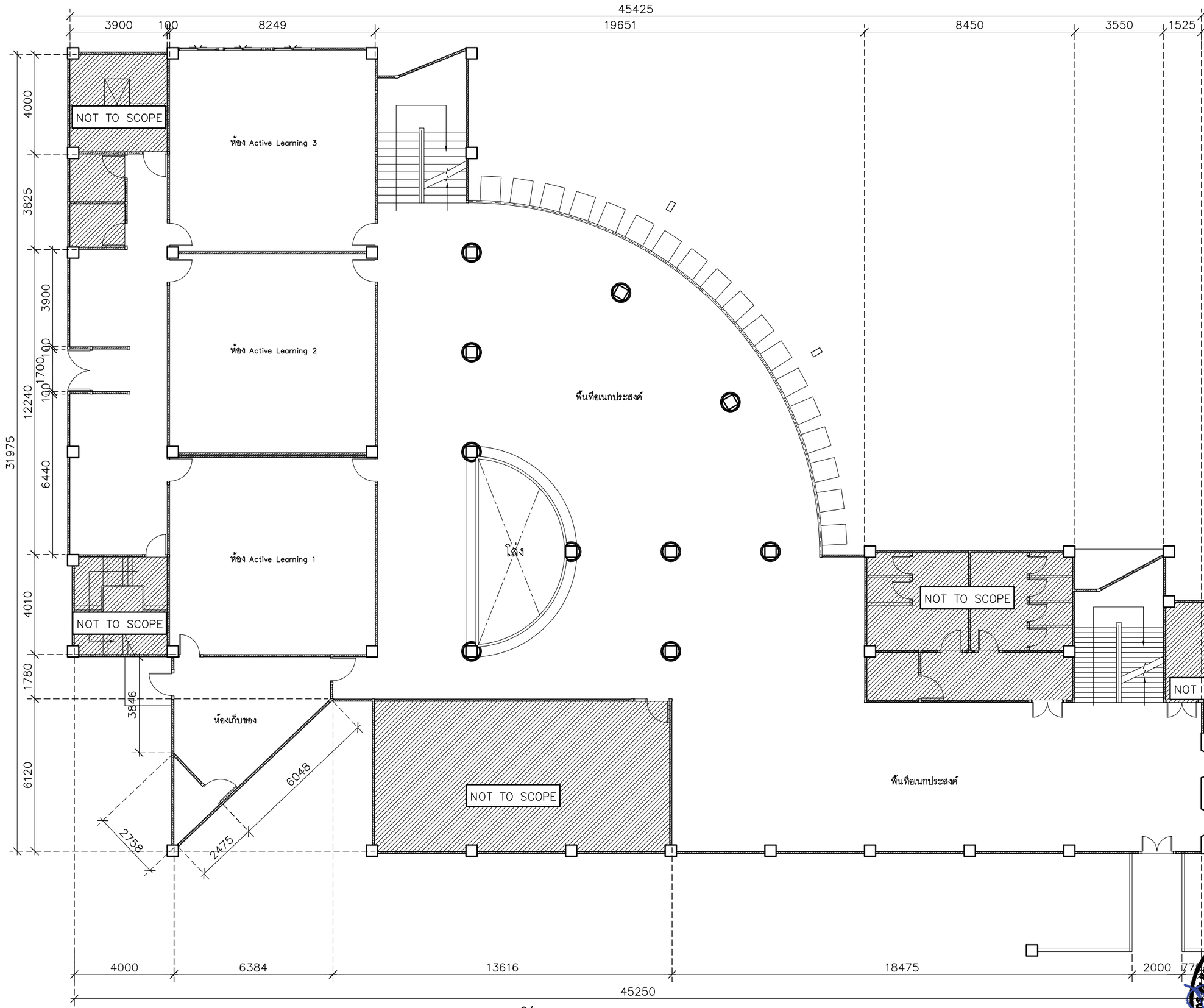

ผังขอบเขตงาน 1:150

มหาวิทยาลัยสวนดุสิต

iP-ARCHTIST CO., LTD.
email: ip.archtist@gmail.com , visit us: www.facebook.com/ip-archtist
mobile: +66(0)865428006, +66(0)834428844

โครงการ :
ปรับปรุงอาคารหอสมุดกลาง แขวงดุสิต เขตดุสิต กรุงเทพมหานคร (ส่วนชั้น3 อาคารวิทยบริการ)

สถานที่ก่อสร้าง :
มหาวิทยาลัยสวนดุสิต แขวงดุสิต เขตดุสิต กรุงเทพมหานคร

เจ้าของโครงการ :
มหาวิทยาลัยสวนดุสิต

สถาปนิก :
นาย ณัฐภูมิ ประไพบูรณ์ ส-สถ.3221
น.ส. อารีรัตน์ บุญภัทรานนท์ ภ-สถ.23500
-

มัณฑนากร :
น.ส. ดาริกา เด่นศิริอักษร ภ-สน.1877
-

วิศวกรโครงสร้าง :
-
-

วิศวกรไฟฟ้า :
-
-

วิศวกรเครื่องกล :
-
-

วิศวกรสิ่งแวดล้อม :
-

คณะกรรมการจัดทำแบบรูปรายการงานก่อสร้าง :
นาย ชาคริช รอดอำพัน ประธานกรรมการ
นาย ณัฐภูมิ ประไพบูรณ์ กรรมการ
นาย กิตติ พรมแสง กรรมการและเลขานุการ

การแก้ไข

ลำดับ	รายละเอียด	วันที่

ชื่อแบบ : ผังขอบเขตงาน

เลขที่โครงการ :	2021-13
เขียนแบบ โดย :	iP
ตรวจสอบ โดย :	-
วันที่ :	03/03/2023
มาตราส่วน A3 :	1:150
แบบเลขที่ :	ID-Z2-101

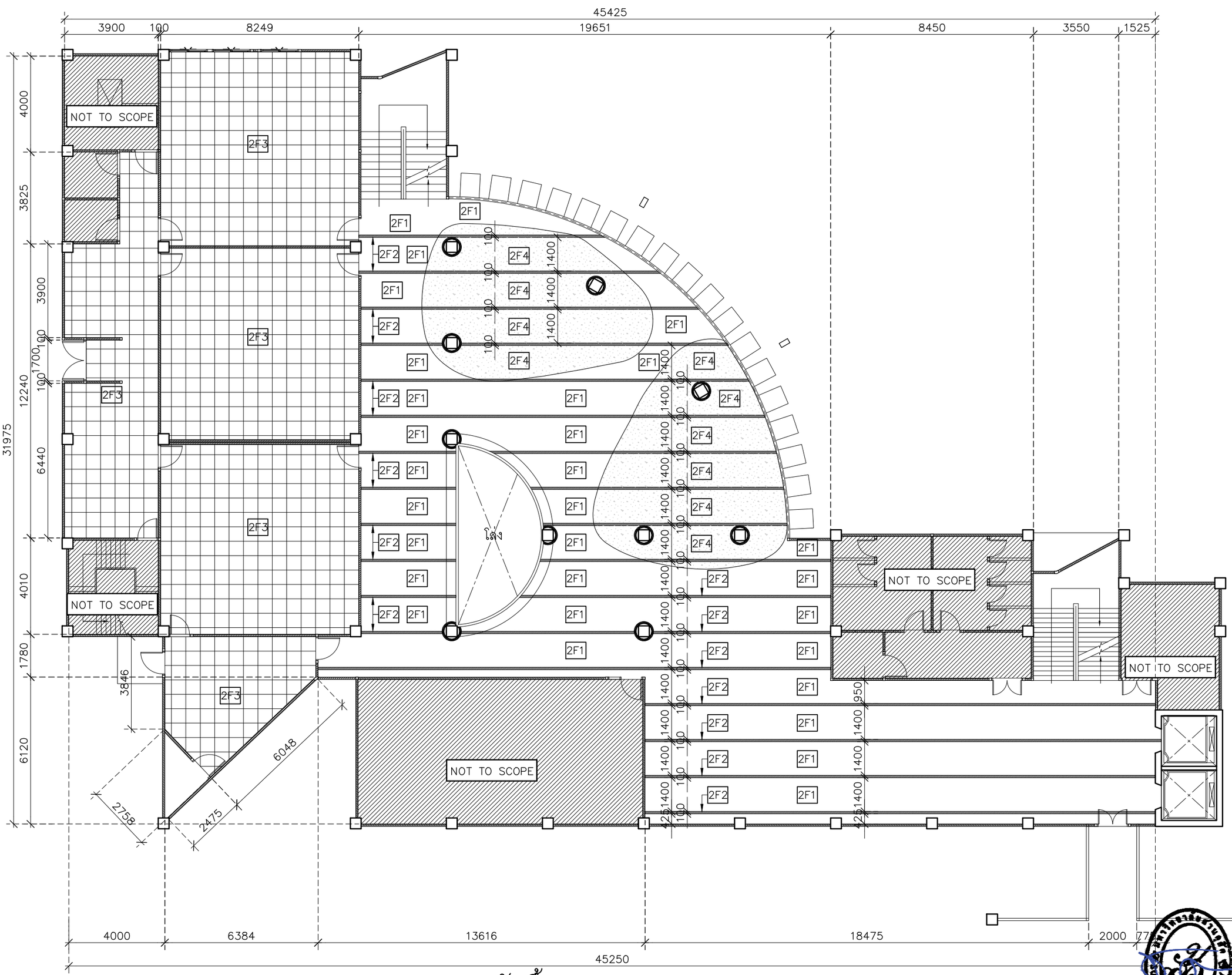

ผังพื้น 1:150

มหาวิทยาลัยสวนดุสิต

iP-ARCHTIST CO., LTD.
email: ip.archtist@gmail.com , visit us: www.facebook.com/ip-archtist
mobile: +66(0)865428006, +66(0)834428844

โครงการ :
ปรับปรุงอาคารหอสมุดกลาง แขวงดุสิต เขตดุสิต กรุงเทพมหานคร (ส่วนชั้น3 อาคารวิทยบริการ)

สถานที่ก่อสร้าง :
มหาวิทยาลัยสวนดุสิต แขวงดุสิต เขตดุสิต กรุงเทพมหานคร

เจ้าของโครงการ :
มหาวิทยาลัยสวนดุสิต

สถาปนิก :
นาย ณัฐภูมิ ประไพบูรณ์ ส-สถ.3221
น.ส. อารีรัตน์ บุญภัทรานนท์ ภ-สถ.23500
-

มัณฑนากร :
น.ส. ดาริกา เด่นศิริอักษร ภ-สน.1877
-

วิศวกรโครงสร้าง :
-
-

วิศวกรไฟฟ้า :
-
-

วิศวกรเครื่องกล :
-
-

วิศวกรสิ่งแวดล้อม :
-

คณะกรรมการจัดทำแบบรูปรายการงานก่อสร้าง :
นาย ชาคริช รอดอำพัน ประธานกรรมการ
นาย ณัฐภูมิ ประไพบูรณ์ กรรมการ
นาย กิตติ พรมแสง กรรมการและเลขานุการ

การแก้ไข

ลำดับ	รายละเอียด	วันที่

ชื่อแบบ : ผังพื้น

เลขที่โครงการ :	2021-13
เขียนแบบ โดย :	iP
ตรวจสอบ โดย :	-
วันที่ :	03/03/2023
มาตราส่วน A3 :	1:150
แบบเลขที่ :	ID-Z2-102

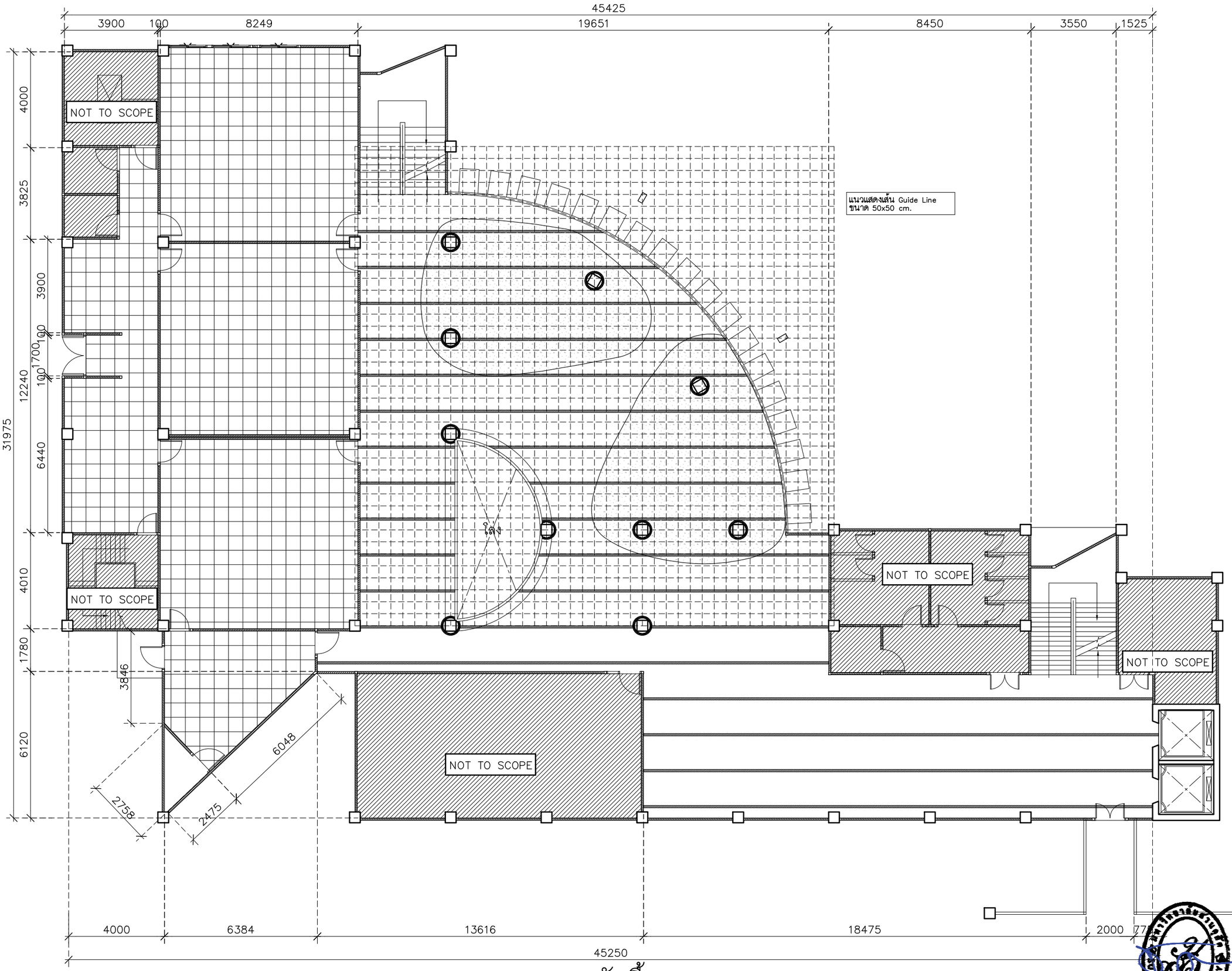

แบบขยายผังพื้น 1:150

มหาวิทยาลัยสวนดุสิต

iP-ARCHTIST CO., LTD.
email: ip.archtist@gmail.com , visit us: www.facebook.com/ip-archtist
mobile: +66(0)865428006, +66(0)834428844

โครงการ :
ปรับปรุงอาคารหอสมุดกลาง แขวงดุสิต เขตดุสิต กรุงเทพมหานคร (ส่วนชั้น3 อาคารวิทยบริการ)

สถานที่ก่อสร้าง :
มหาวิทยาลัยสวนดุสิต แขวงดุสิต เขตดุสิต กรุงเทพมหานคร

เจ้าของโครงการ :
มหาวิทยาลัยสวนดุสิต

สถาปนิก :
นาย ณัฐภูมิ ประไพบูรณ์ ส-สถ.3221
น.ส. อารีรัตน์ บุญภัทรานนท์ ภ-สถ.23500
-

มัณฑนากร :
น.ส. ดาริกา เด่นศิริอักษร ภ-สน.1877
-

วิศวกรโครงสร้าง :
-
-

วิศวกรไฟฟ้า :
-
-

วิศวกรเครื่องกล :
-
-

วิศวกรสิ่งแวดล้อม :
-

คณะกรรมการจัดทำแบบรูปรายการงานก่อสร้าง :
นาย ชาคริช รอดอำพัน ประธานกรรมการ
นาย ณัฐภูมิ ประไพบูรณ์ กรรมการ
นาย กิตติ พรมแสง กรรมการและเลขานุการ

การแก้ไข

ลำดับ	รายละเอียด	วันที่

ชื่อแบบ : แบบขยายผังพื้น

เลขที่โครงการ :	2021-13
เขียนแบบ โดย :	iP
ตรวจสอบ โดย :	-
วันที่ :	03/03/2023
มาตราส่วน A3 :	1:150
แบบเลขที่ :	ID-Z2-102.2

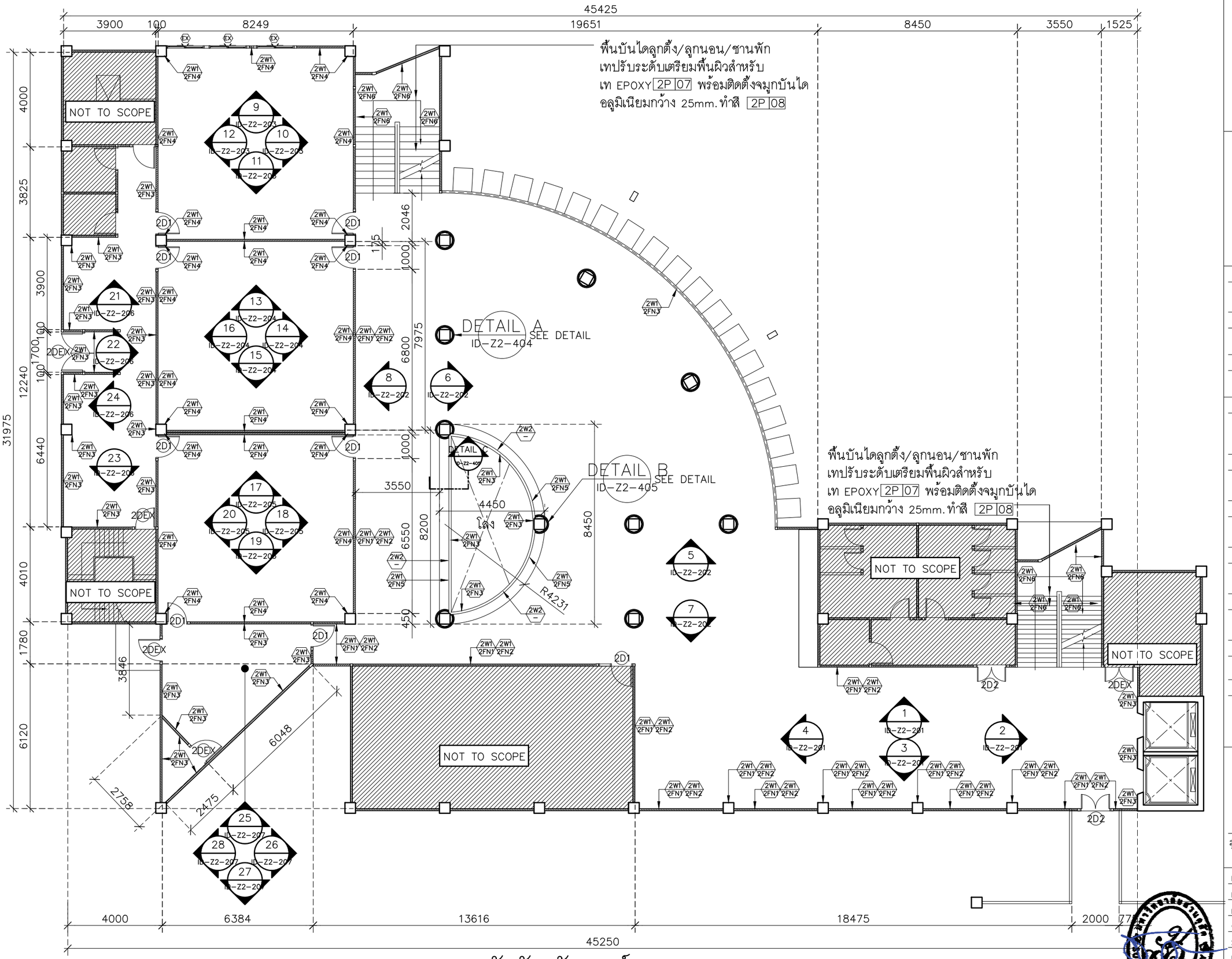

ผังสัญลักษณ์ 1:150

มหาวิทยาลัยสวนดุสิต

iP-ARCHTIST CO., LTD.
email: ip.archtist@gmail.com , visit us: www.facebook.com/ip-archtist
mobile: +66(0)865428006, +66(0)834428844

โครงการ :
ปรับปรุงอาคารหอสมุดกลาง แขวงดุสิต เขตดุสิต กรุงเทพมหานคร (ส่วนชั้น3 อาคารวิทยบริการ)

สถานที่ก่อสร้าง :
มหาวิทยาลัยสวนดุสิต แขวงดุสิต เขตดุสิต กรุงเทพมหานคร

เจ้าของโครงการ :
มหาวิทยาลัยสวนดุสิต

สถาปนิก :
นาย ณัฐภูมิ ประไพบูรณ์ ส-สถ.3221
น.ส. อารีรัตน์ บุญภัทรานนท์ ภ-สถ.23500
-

มัณฑนากร :
น.ส. ดาริกา เด่นศิริอักษร ภ-สน.1877
-

วิศวกรโครงสร้าง :
-
-

วิศวกรไฟฟ้า :
-
-

วิศวกรเครื่องกล :
-
-

วิศวกรสิ่งแวดล้อม :
-

คณะกรรมการจัดทำแบบรูปรายการงานก่อสร้าง :
นาย ชาคริช รอดอำพัน ประธานกรรมการ
นาย ณัฐภูมิ ประไพบูรณ์ กรรมการ
นาย กิตติ พรมแสง กรรมการและเลขานุการ

การแก้ไข

ลำดับ	รายละเอียด	วันที่

ชื่อแบบ : ผังสัญลักษณ์

เลขที่โครงการ :	2021-13
เขียนแบบ โดย :	iP
ตรวจสอบ โดย :	-
วันที่ :	03/03/2023
มาตราส่วน A3 :	1:150
แบบเลขที่ :	ID-Z2-103

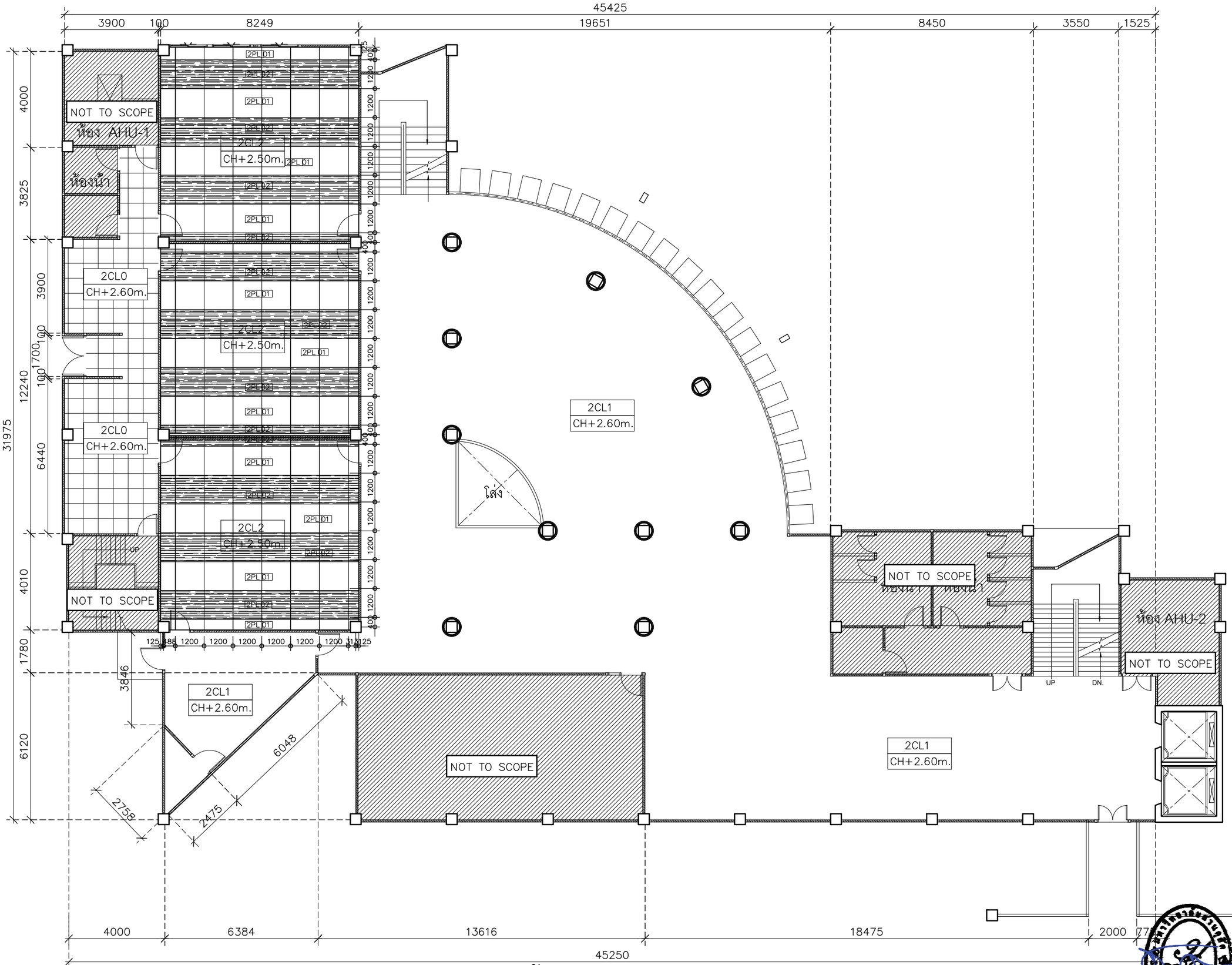

ผังฝ้า 1:150

มหาวิทยาลัยสวนดุสิต

iP-ARCHTIST CO., LTD.
email: ip.archtist@gmail.com , visit us: www.facebook.com/ip-archtist
mobile: +66(0)865428006, +66(0)834428844

โครงการ :
ปรับปรุงอาคารหอสมุดกลาง แขวงดุสิต เขตดุสิต กรุงเทพมหานคร (ส่วนชั้น3 อาคารวิทยบริการ)

สถานที่ก่อสร้าง :
มหาวิทยาลัยสวนดุสิต แขวงดุสิต เขตดุสิต กรุงเทพมหานคร

เจ้าของโครงการ :
มหาวิทยาลัยสวนดุสิต

สถาปนิก :
นาย ณัฐภูมิ ประไพบูรณ์ ส-สถ.3221
น.ส. อารีรัตน์ บุญภัทรานนท์ ภ-สถ.23500
-

มัณฑนากร :
น.ส. ดาริกา เด่นศิริอักษร ภ-สน.1877
-

วิศวกรโครงสร้าง :
-
-

วิศวกรไฟฟ้า :
-
-

วิศวกรเครื่องกล :
-
-

วิศวกรสิ่งแวดล้อม :
-

คณะกรรมการจัดทำแบบรูปรายการงานก่อสร้าง :
นาย ชาคริช รอดอำพัน ประธานกรรมการ
นาย ณัฐภูมิ ประไพบูรณ์ กรรมการ
นาย กิตติ์ พรมแสง กรรมการและเลขานุการ

การแก้ไข

ลำดับ	รายละเอียด	วันที่

ชื่อแบบ : ผังฝ้า

เลขที่โครงการ :	2021-13
เขียนแบบ โดย :	iP
ตรวจสอบ โดย :	-
วันที่ :	03/03/2023
มาตราส่วน A3 :	1:150
แบบเลขที่ :	ID-Z2-104

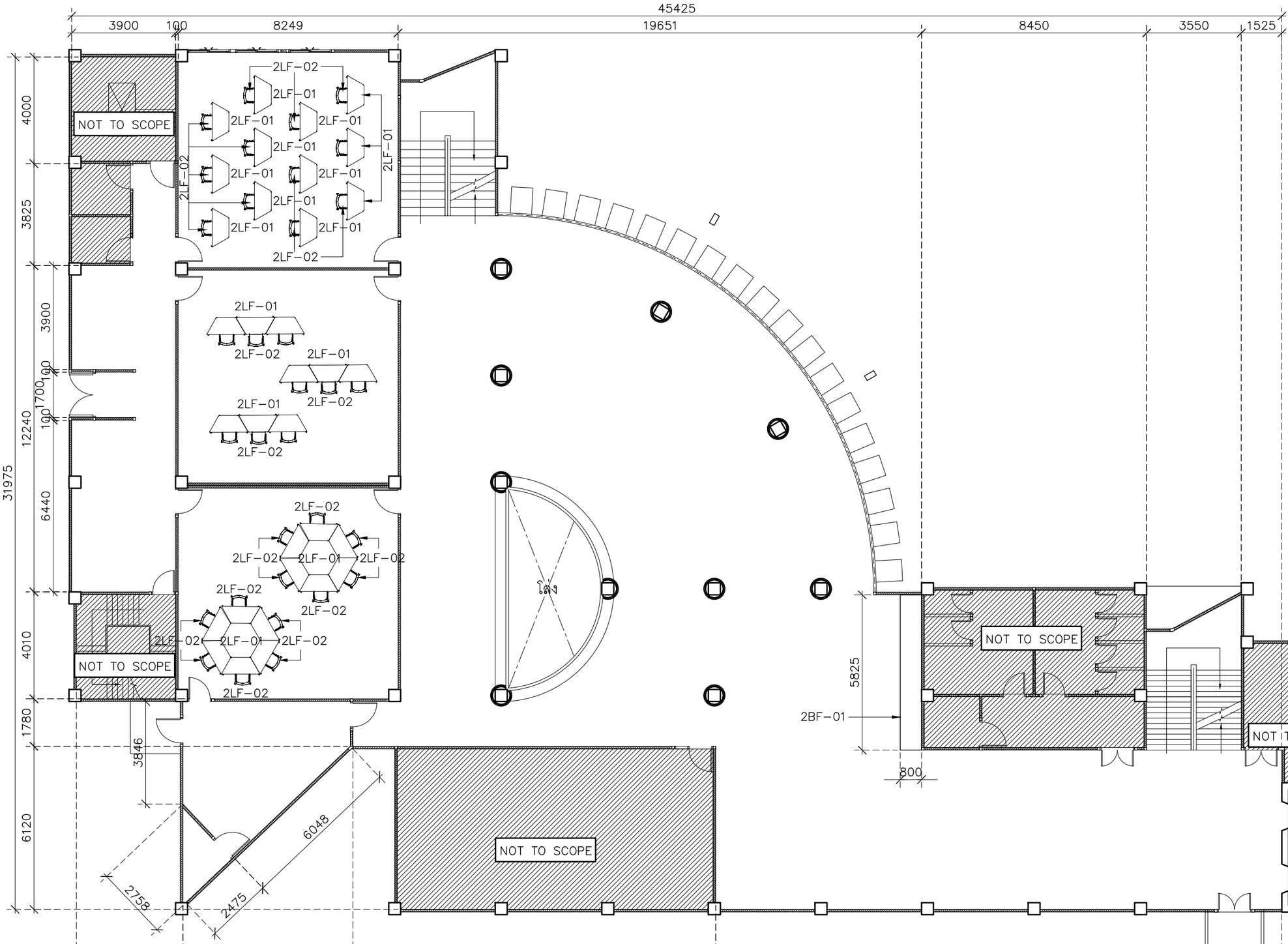

ผังเฟอร์นิเจอร์ 1:150

มหาวิทยาลัยสวนดุสิต

iP-ARCHTIST CO., LTD.
email: ip.archtist@gmail.com , visit us: www.facebook.com/ip-archtist
mobile: +66(0)865428006, +66(0)834428844

โครงการ :
ปรับปรุงอาคารหอสมุดกลาง แขวงดุสิต เขตดุสิต กรุงเทพมหานคร (ส่วนชั้น3 อาคารวิทยบริการ)

สถานที่ก่อสร้าง :
มหาวิทยาลัยสวนดุสิต แขวงดุสิต เขตดุสิต กรุงเทพมหานคร

เจ้าของโครงการ :
มหาวิทยาลัยสวนดุสิต

สถาปนิก :
นาย ณัฐภูมิ ประไพบูรณ์ ส-สถ.3221
น.ส. อารีรัตน์ บุญภัทรานนท์ ภ-สถ.23500
-

มัณฑนากร :
น.ส. ดาริกา เด่นศิริอักษร ภ-สน.1877
-

วิศวกรโครงสร้าง :
-
-

วิศวกรไฟฟ้า :
-
-

วิศวกรเครื่องกล :
-
-

วิศวกรสิ่งแวดล้อม :
-

คณะกรรมการจัดทำแบบรูปรายการงานก่อสร้าง :
นาย ชาคริช รอดอำพัน ประธานกรรมการ
นาย ณัฐภูมิ ประไพบูรณ์ กรรมการ
นาย กิตติ พรมแสง กรรมการและเลขานุการ

การแก้ไข

ลำดับ	รายละเอียด	วันที่

ชื่อแบบ : ผังเฟอร์นิเจอร์

เลขที่โครงการ :	2021-13
เขียนแบบ โดย :	iP
ตรวจสอบ โดย :	-
วันที่ :	03/03/2023
มาตราส่วน A3 :	1:150
แบบเลขที่ :	ID-Z2-105

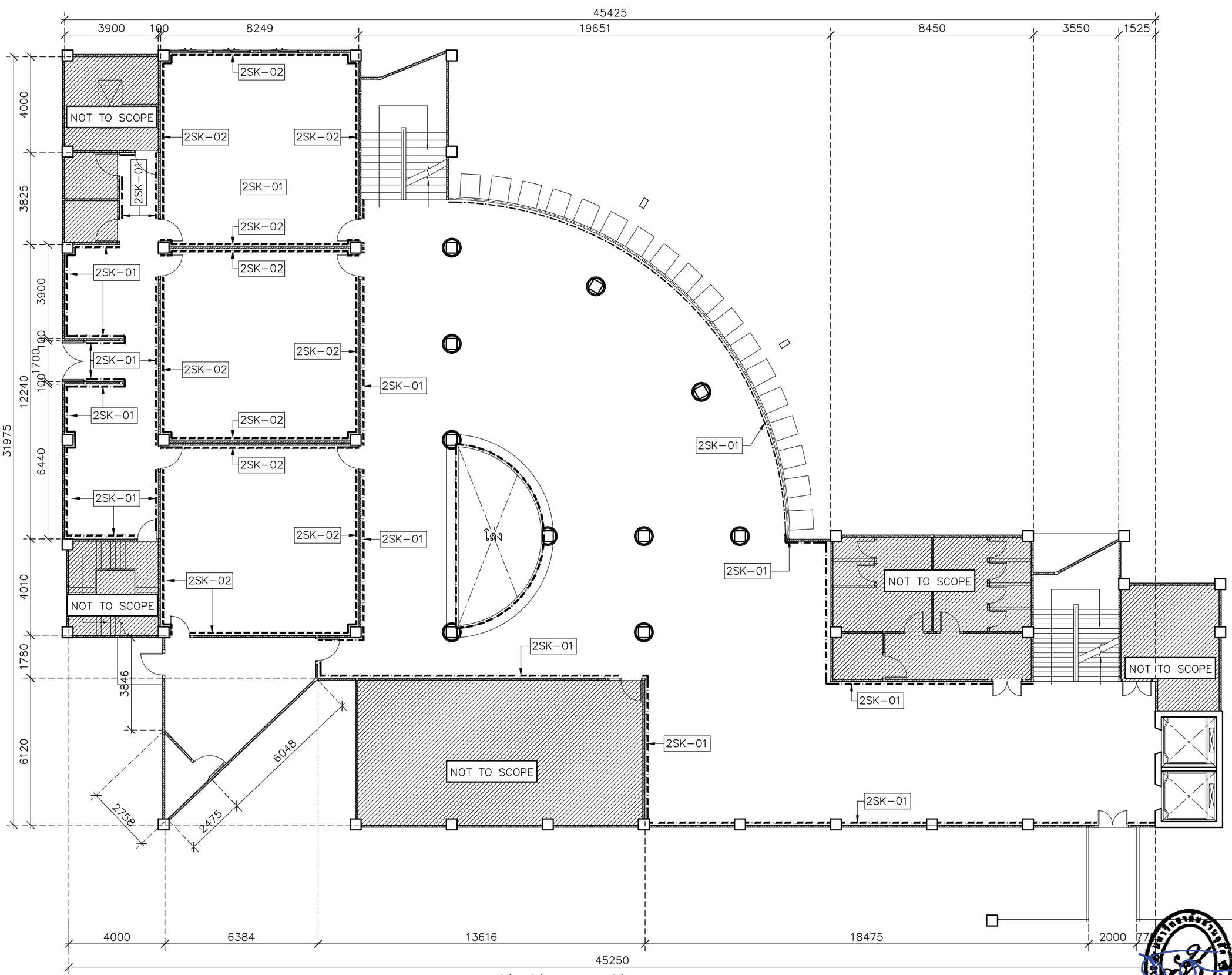

ผังบัวเชิงผนัง 1:150

มหาวิทยาลัยสวนดุสิต

iP-ARCHTIST CO., LTD.
email: ip.archtist@gmail.com , visit us: www.facebook.com/ip-archtist
mobile: +66(0)865428006, +66(0)834428844

โครงการ :
ปรับปรุงอาคารหอสมุดกลาง แขวงดุสิต เขตดุสิต กรุงเทพมหานคร (ส่วนชั้น3 อาคารวิทยบริการ)

สถานที่ก่อสร้าง :
มหาวิทยาลัยสวนดุสิต แขวงดุสิต เขตดุสิต กรุงเทพมหานคร

เจ้าของโครงการ :
มหาวิทยาลัยสวนดุสิต

สถาปนิก :
นาย ณัฐภูมิ ประไพบูรณ์ ส-สถ.3221
น.ส. อารีรัตน์ บุญภัทรานนท์ ภ-สถ.23500
-

มัณฑนากร :
น.ส. ดาริกา เด่นศิริอักษร ภ-สน.1877
-

วิศวกรโครงสร้าง :
-
-

วิศวกรไฟฟ้า :
-
-

วิศวกรเครื่องกล :
-
-

วิศวกรสิ่งแวดล้อม :
-

คณะกรรมการจัดทำแบบรูปรายการงานก่อสร้าง :
นาย ชาคริช รอดอำพัน ประธานกรรมการ
นาย ณัฐภูมิ ประไพบูรณ์ กรรมการ
นาย กิตติ พรมแสง กรรมการและเลขานุการ

การแก้ไข

ลำดับ	รายละเอียด	วันที่

ชื่อแบบ : ผังบัวเชิงผนัง

เลขที่โครงการ :	2021-13
เขียนแบบ โดย :	iP
ตรวจสอบ โดย :	-
วันที่ :	03/03/2023
มาตราส่วน A3 :	1:150
แบบเลขที่ :	ID-Z2-106

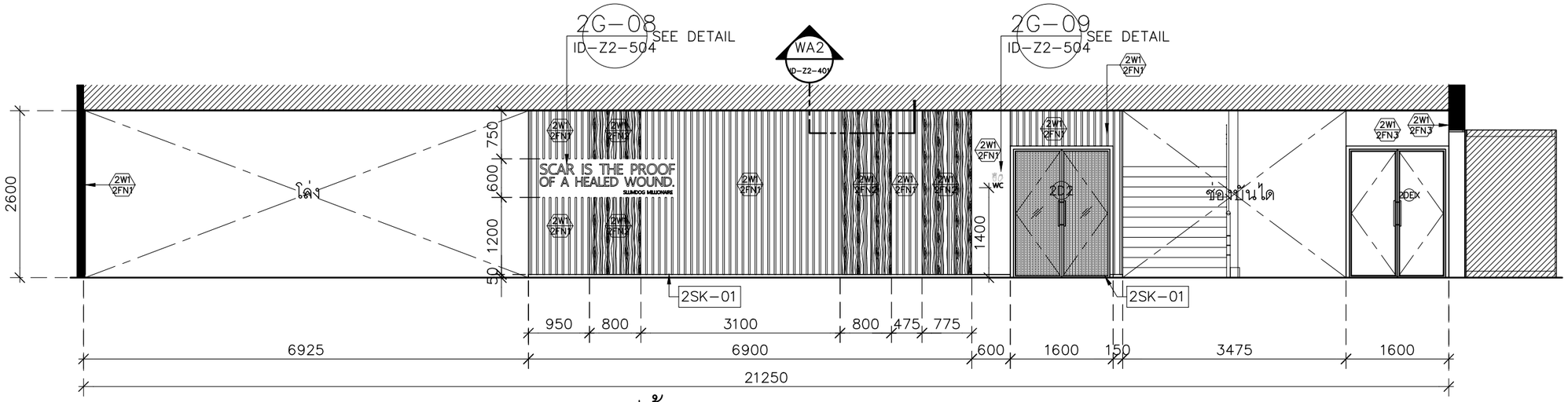

รูปด้าน-1 1:75

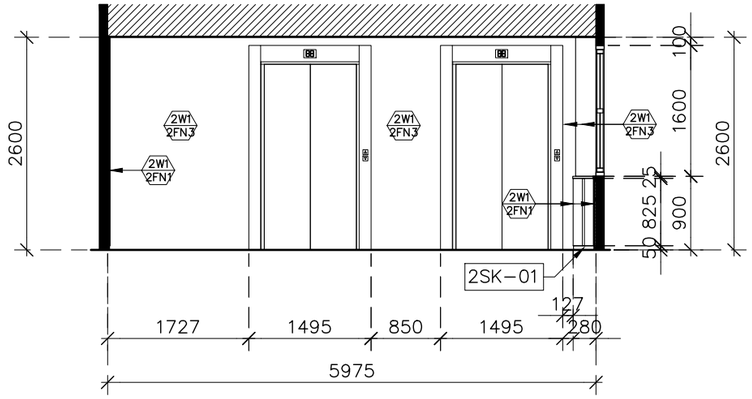

รูปด้าน-2 1:75

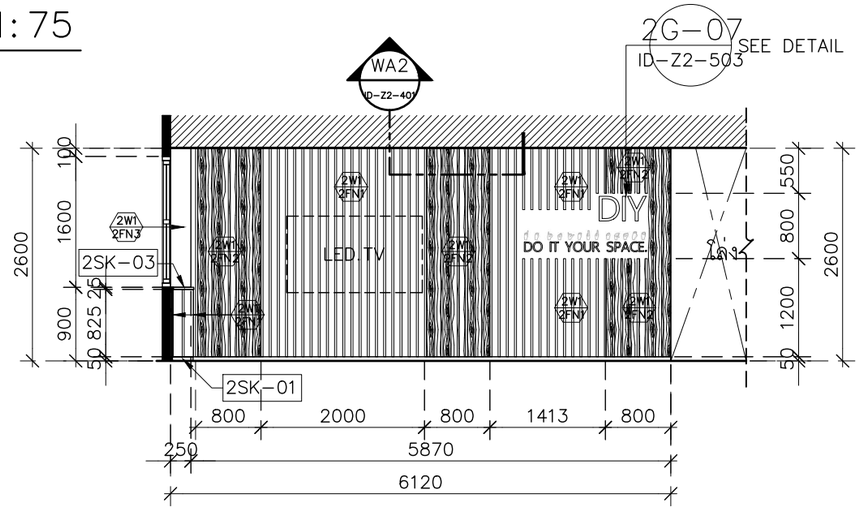

รูปด้าน-4 1:75

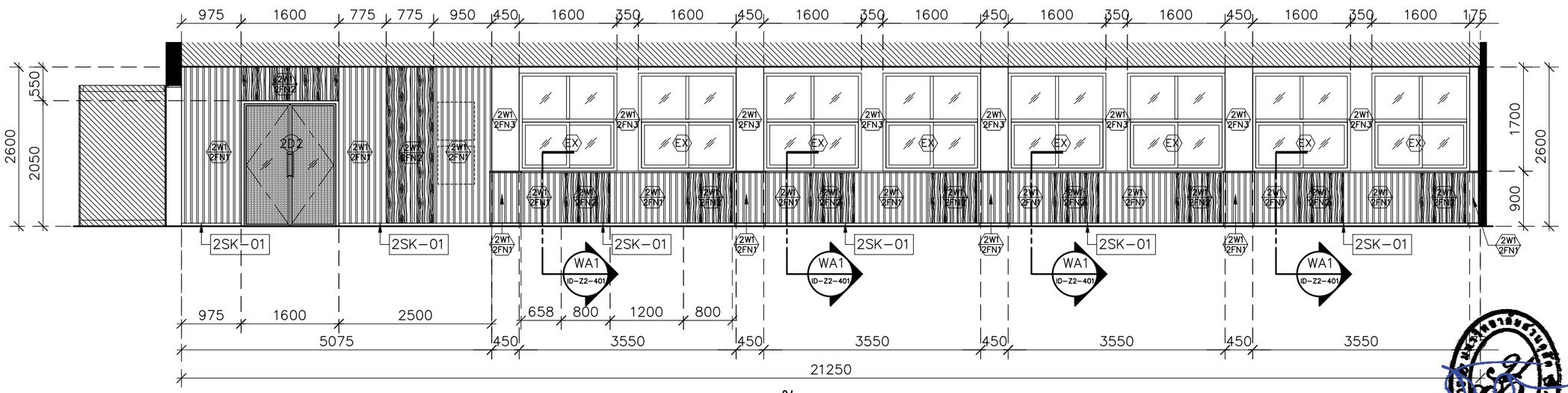

รูปด้าน-3 1:75

โครงการ :	ปรับปรุงอาคารหอสมุดกลาง แขวงดุสิต เขตดุสิต กรุงเทพมหานคร (ส่วนชั้น3 อาคารวิทยบริการ)
สถานที่ก่อสร้าง :	มหาวิทยาลัยสวนดุสิต แขวงดุสิต เขตดุสิต กรุงเทพมหานคร
เจ้าของโครงการ :	มหาวิทยาลัยสวนดุสิต
สถาปนิก :	นาย ณัฐภูมิ ประไพบูรณ์ ส-สถ.3221 น.ส. อารีรัตน์ บุญภัทรานนท์ ภ-สถ.23500 -
มัณฑนากร :	น.ส. ดาริกา เด่นศิริอักษร ภ-สน.1877 -
วิศวกรโครงสร้าง :	- -
วิศวกรไฟฟ้า :	- -
วิศวกรเครื่องกล :	- -
วิศวกรสิ่งแวดล้อม :	-
คณะกรรมการจัดทำแบบรูปรายการงานก่อสร้าง :	นาย ชาคริช รอดอำพัน ประธานกรรมการ นาย ณัฐภูมิ ประไพบูรณ์ กรรมการ นาย กิตติ พรมแสง กรรมการและเลขานุการ

มหาวิทยาลัยสวนดุสิต

iP-ARCHTIST CO., LTD.
email: ip.archtist@gmail.com , visit us: www.facebook.com/ip-archtist
mobile: +66(0)865428006, +66(0)834428844

การแก้ไข

ลำดับ	รายละเอียด	วันที่

ชื่อแบบ :	รูปด้าน 1-4
เลขที่โครงการ :	2021-13
เขียนแบบ โดย :	iP
ตรวจสอบ โดย :	-
วันที่ :	03/03/2023
มาตราส่วน A3 :	1:75
แบบเลขที่ :	ID-Z2-201

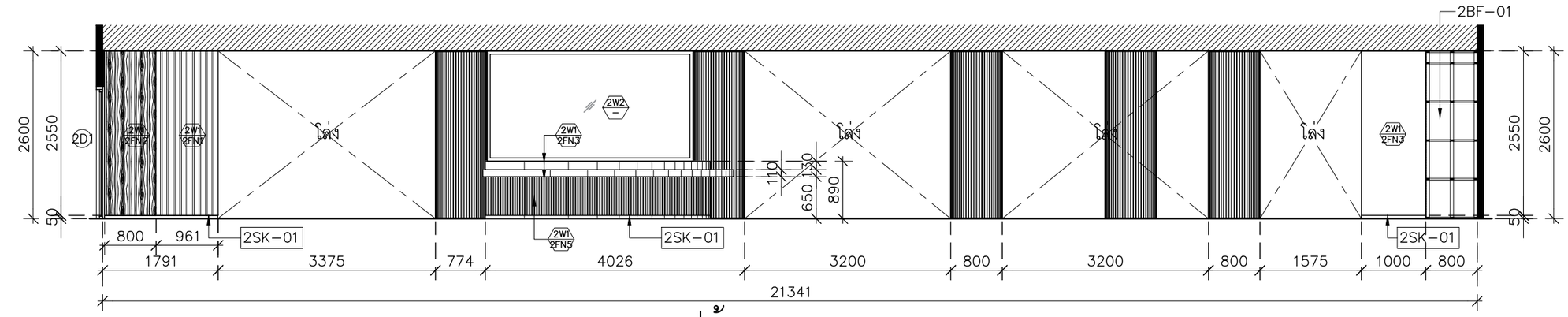

รูปด้าน-5 1:75

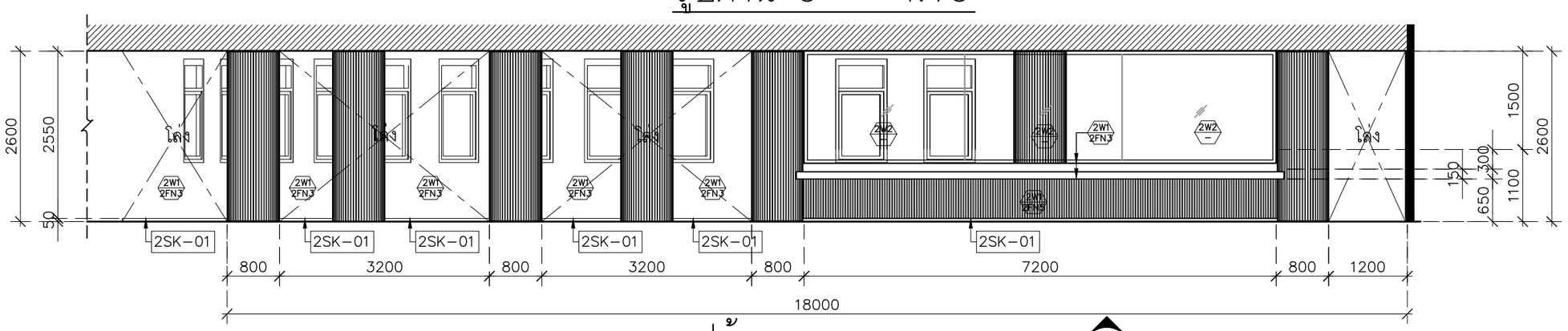

รูปด้าน-6 1:75

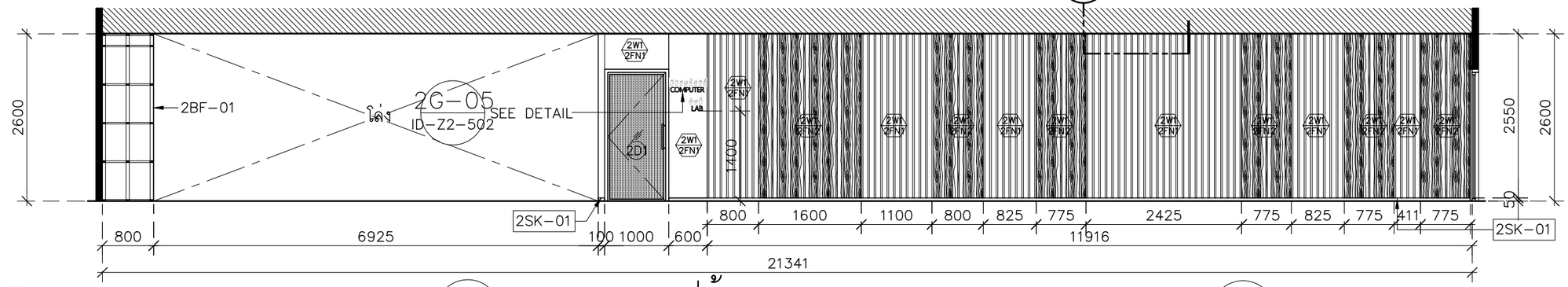

รูปด้าน-7 1:75

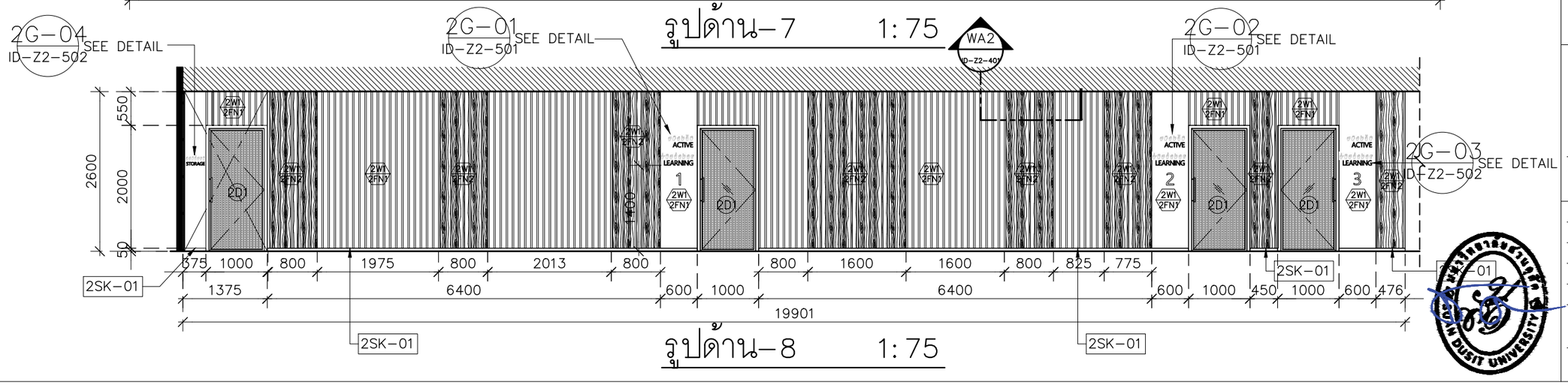

รูปด้าน-8 1:75

มหาวิทยาลัยสวนดุสิต

iP-ARCHTIST CO., LTD.
email: ip.archtist@gmail.com , visit us: www.facebook.com/ip-archtist
mobile: +66(0)865428006, +66(0)834428844

โครงการ :
ปรับปรุงอาคารหอสมุดกลาง แขวงดุสิต เขตดุสิต กรุงเทพมหานคร (ส่วนชั้น3 อาคารวิทยบริการ)

สถานที่ก่อสร้าง :
มหาวิทยาลัยสวนดุสิต แขวงดุสิต เขตดุสิต กรุงเทพมหานคร

เจ้าของโครงการ :
มหาวิทยาลัยสวนดุสิต

สถาปนิก :
นาย ณัฐภูมิ ประไพบูรณ์ ส-สถ.3221
น.ส. อารีรัตน์ บุญภัทรานนท์ ภ-สถ.23500
-

มัณฑนากร :
น.ส. ดาริกา เด่นศิริอักษร ภ-สน.1877
-

วิศวกรโครงสร้าง :
-
-

วิศวกรไฟฟ้า :
-
-

วิศวกรเครื่องกล :
-
-

วิศวกรสิ่งแวดล้อม :
-

คณะกรรมการจัดทำแบบรูปรายการงานก่อสร้าง :
นาย ชาคริช รอดอำพัน ประธานกรรมการ
นาย ณัฐภูมิ ประไพบูรณ์ กรรมการ
นาย กิตติ์ พรมแสง กรรมการและเลขานุการ

การแก้ไข

ลำดับ	รายละเอียด	วันที่

ชื่อแบบ : รูปด้าน 5-8

เลขที่โครงการ :	2021-13
เขียนแบบ โดย :	iP
ตรวจสอบ โดย :	-
วันที่ :	03/03/2023
มาตราส่วน A3 :	1:75
แบบเลขที่ :	ID-Z2-201

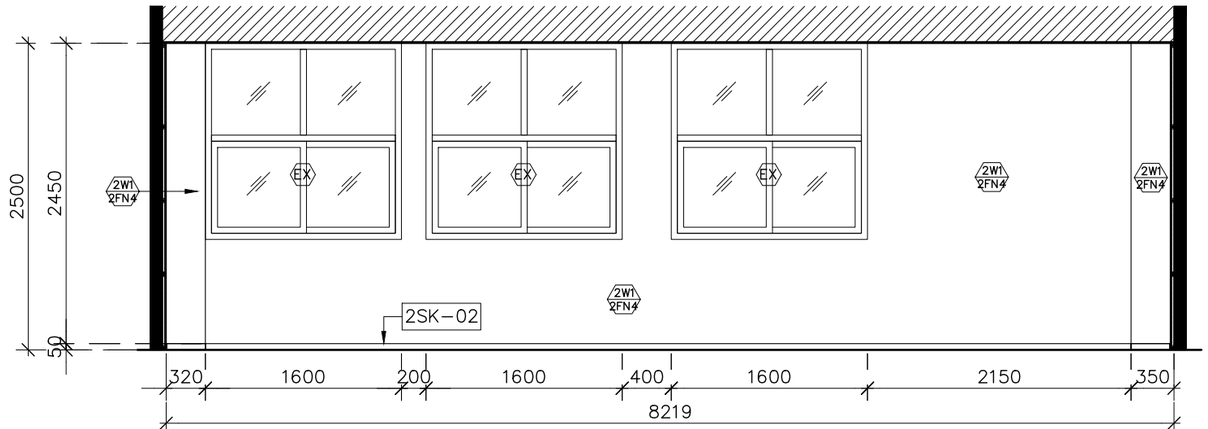

รูปด้าน–9 1:50

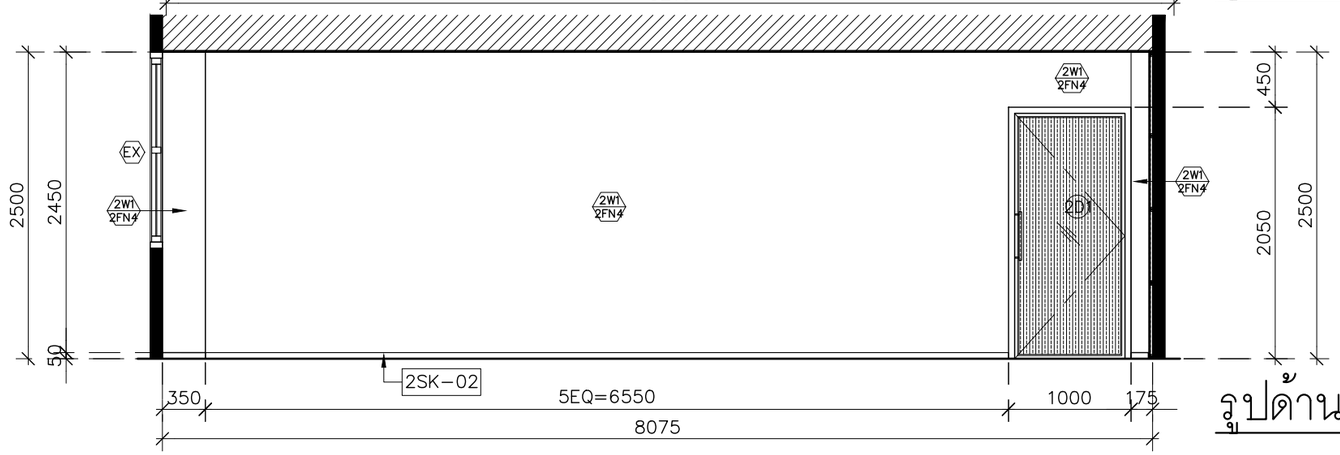

รูปด้าน–10 1:50

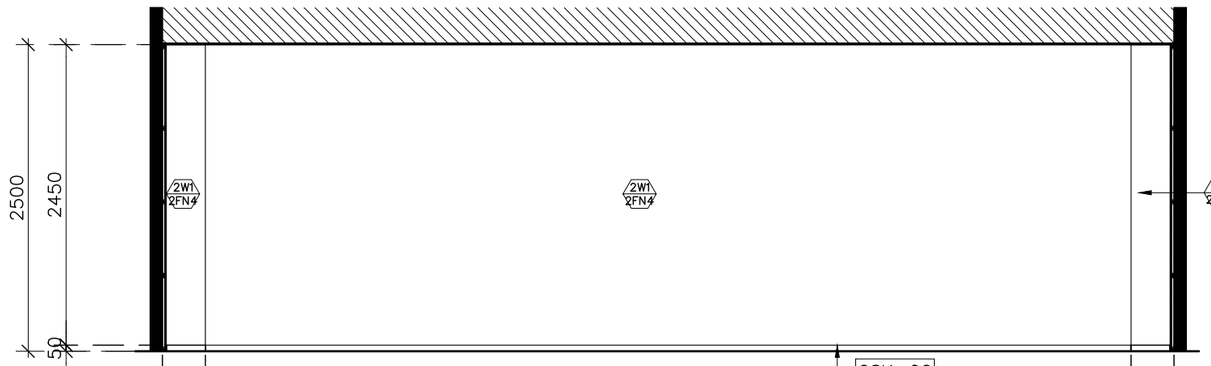

รูปด้าน–11 1:50

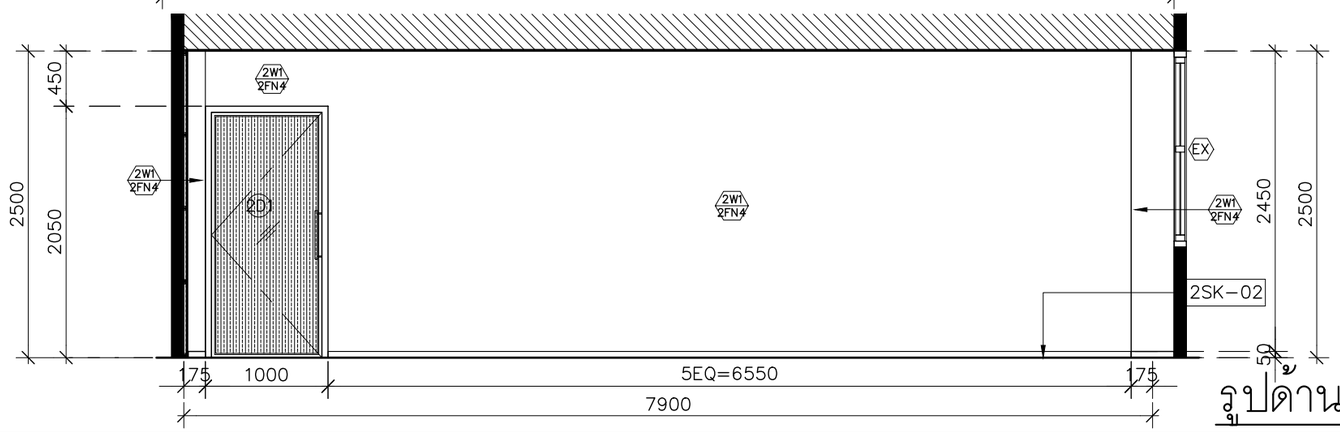

รูปด้าน–12 1:50

มหาวิทยาลัยสวนดุสิต

iP-ARCHTIST CO., LTD.
email: ip.archtist@gmail.com , visit us: www.facebook.com/ip-archtist
mobile: +66(0)865428006, +66(0)834428844

โครงการ :
ปรับปรุงอาคารหอสมุดกลาง แขวงดุสิต เขตดุสิต กรุงเทพมหานคร (ส่วนชั้น3 อาคารวิทยบริการ)

สถานที่ก่อสร้าง :
มหาวิทยาลัยสวนดุสิต แขวงดุสิต เขตดุสิต กรุงเทพมหานคร

เจ้าของโครงการ :
มหาวิทยาลัยสวนดุสิต

สถาปนิก :
นาย ณัฐภูมิ ประไพบูรณ์ ส-สถ.3221
น.ส. อารีรัตน์ บุญภัทรานนท์ ภ-สถ.23500
-

มัณฑนากร :
น.ส. ดาริกา เด่นศิริอักษร ภ-สน.1877
-

วิศวกรโครงสร้าง :
-
-

วิศวกรไฟฟ้า :
-
-

วิศวกรเครื่องกล :
-
-

วิศวกรสิ่งแวดล้อม :
-

คณะกรรมการจัดทำแบบรูปรายการงานก่อสร้าง :
นาย ชาคริช รอดอำพัน ประธานกรรมการ
นาย ณัฐภูมิ ประไพบูรณ์ กรรมการ
นาย กิตติ พรมแสง กรรมการและเลขานุการ

การแก้ไข

ลำดับ	รายละเอียด	วันที่

ชื่อแบบ : รูปด้าน 9–12

เลขที่โครงการ :	2021-13
เขียนแบบ โดย :	iP
ตรวจสอบ โดย :	-
วันที่ :	03/03/2023
มาตราส่วน A3 :	1:50
แบบเลขที่ :	ID–Z2–203

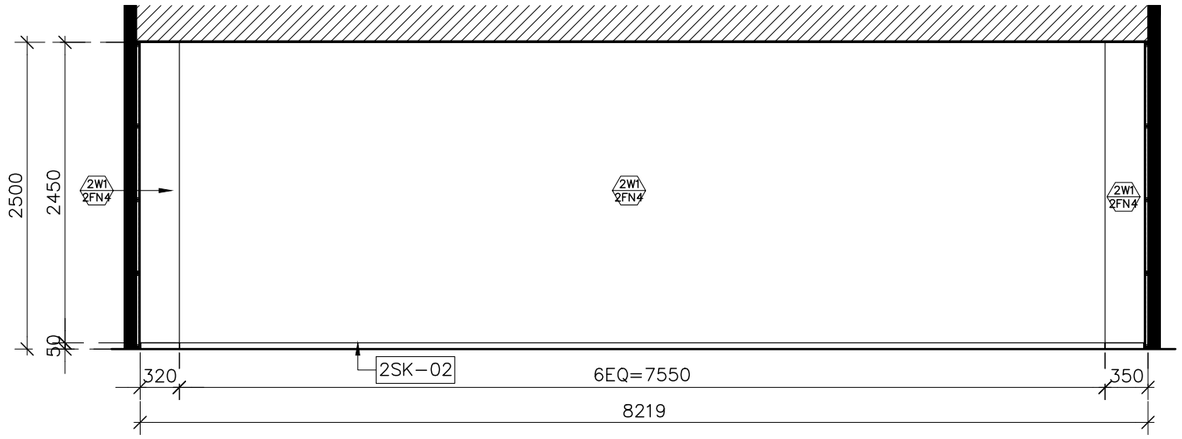

รูปด้าน–13 1:50

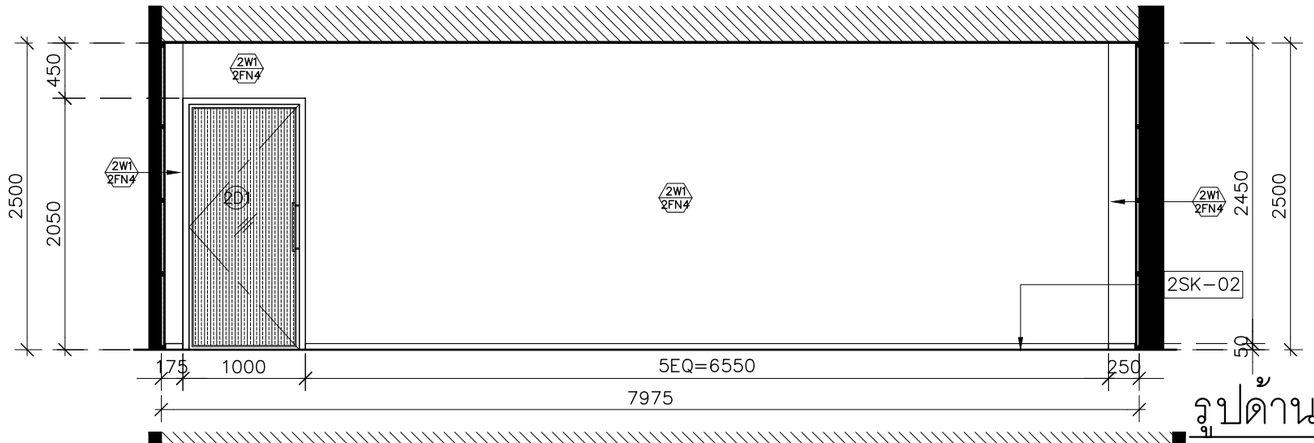

รูปด้าน–14 1:50

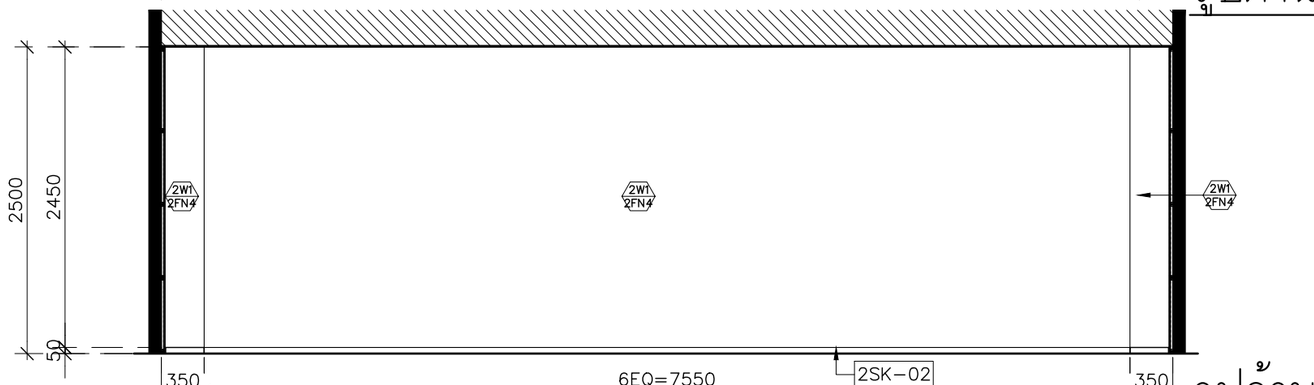

รูปด้าน–15 1:50

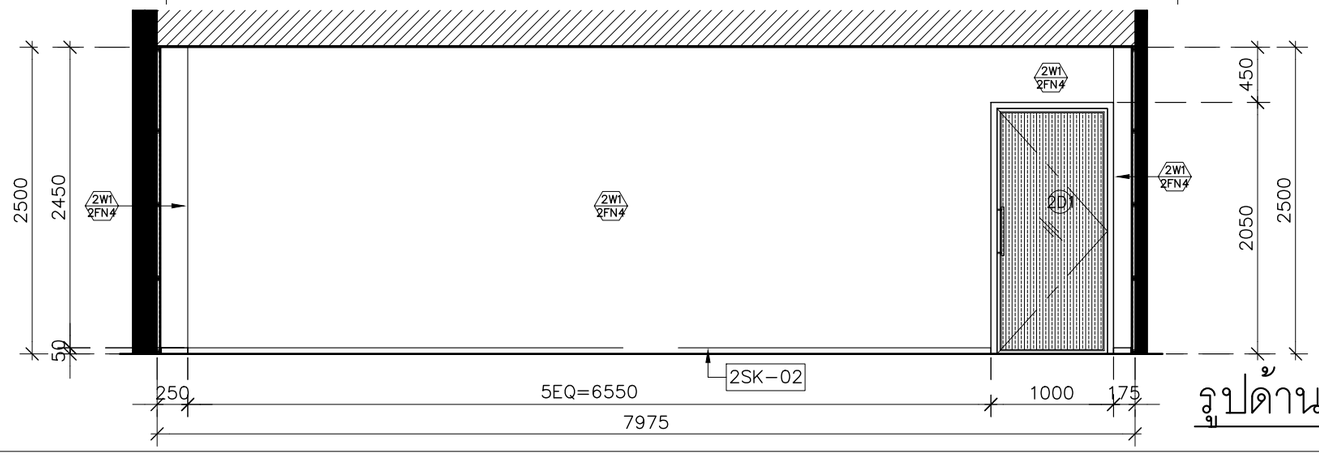

รูปด้าน–16 1:50

มหาวิทยาลัยสวนดุสิต

iP-ARCHTIST CO., LTD.
email: ip.archtist@gmail.com , visit us: www.facebook.com/ip-archtist
mobile: +66(0)865428006, +66(0)834428844

โครงการ :
ปรับปรุงอาคารหอสมุดกลาง แขวงดุสิต เขตดุสิต กรุงเทพมหานคร (ส่วนชั้น3 อาคารวิทยบริการ)

สถานที่ก่อสร้าง :
มหาวิทยาลัยสวนดุสิต แขวงดุสิต เขตดุสิต กรุงเทพมหานคร

เจ้าของโครงการ :
มหาวิทยาลัยสวนดุสิต

สถาปนิก :
นาย ณัฐภูมิ ประไพบูรณ์ ส-สถ.3221
น.ส. อารีรัตน์ บุญภัทรานนท์ ภ-สถ.23500
-

มัณฑนากร :
น.ส. ดาริกา เด่นศิริอักษร ภ-สน.1877
-

วิศวกรโครงสร้าง :
-
-

วิศวกรไฟฟ้า :
-
-

วิศวกรเครื่องกล :
-
-

วิศวกรสิ่งแวดล้อม :
-

คณะกรรมการจัดทำแบบรูปรายการงานก่อสร้าง :
นาย ชาคริช รอดอำพัน ประธานกรรมการ
นาย ณัฐภูมิ ประไพบูรณ์ กรรมการ
นาย กิตติ พรมแสง กรรมการและเลขานุการ

การแก้ไข

ลำดับ	รายละเอียด	วันที่

ชื่อแบบ : รูปด้าน 13–16

เลขที่โครงการ :	2021-13
เขียนแบบ โดย :	iP
ตรวจสอบ โดย :	-
วันที่ :	03/03/2023
มาตราส่วน A3 :	1:50
แบบเลขที่ :	ID–Z2–204

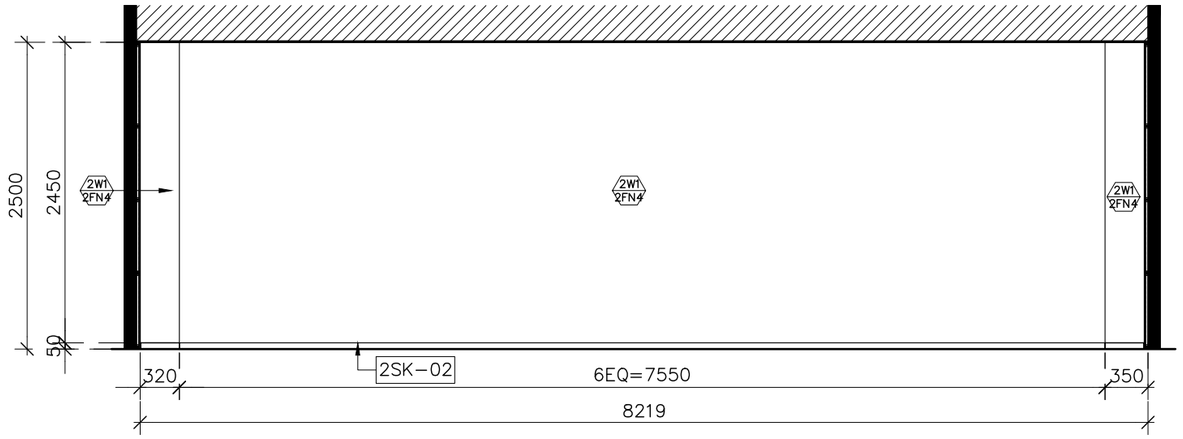

รูปด้าน-17 1:50

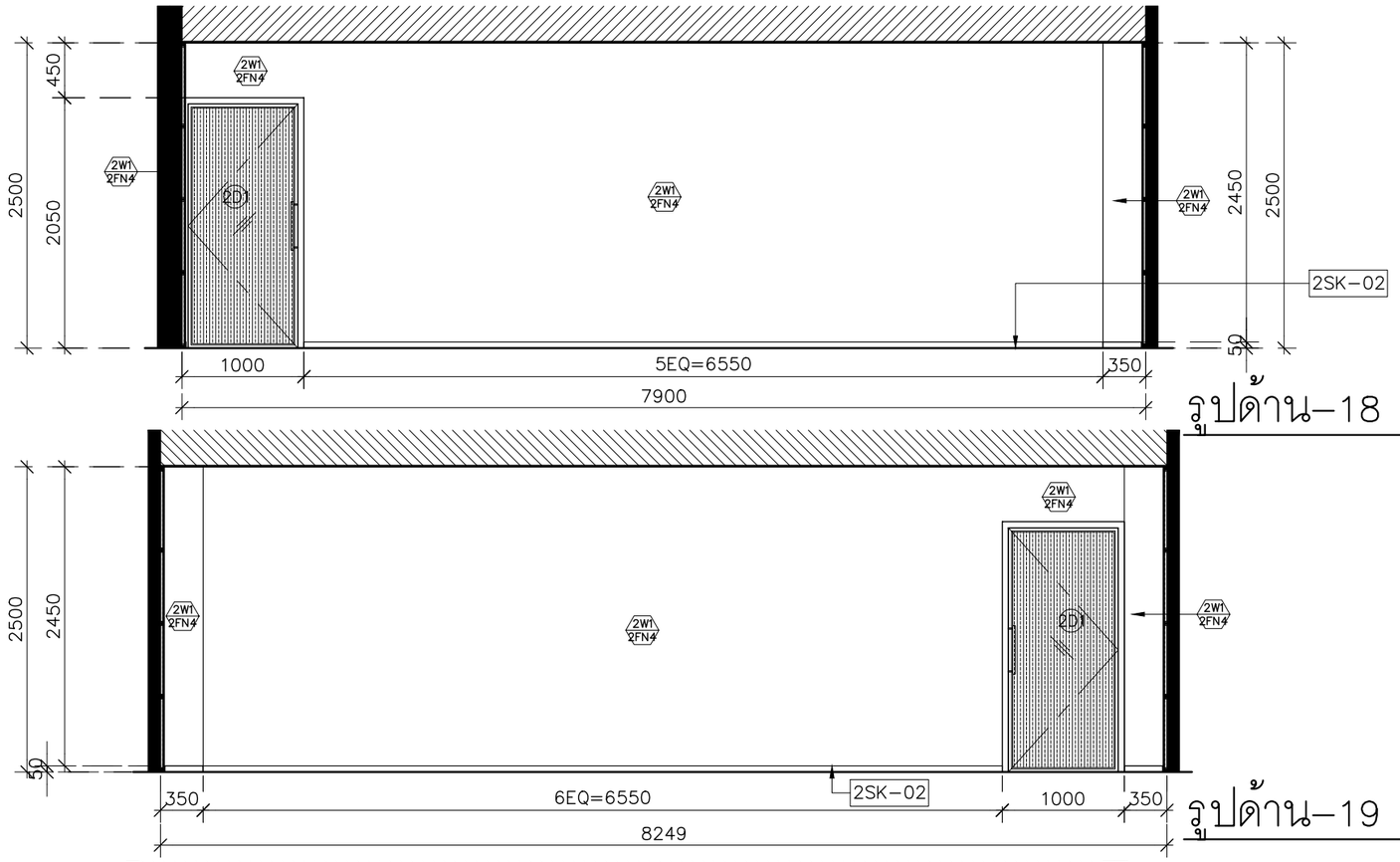

รูปด้าน-18 1:50

รูปด้าน-19 1:50

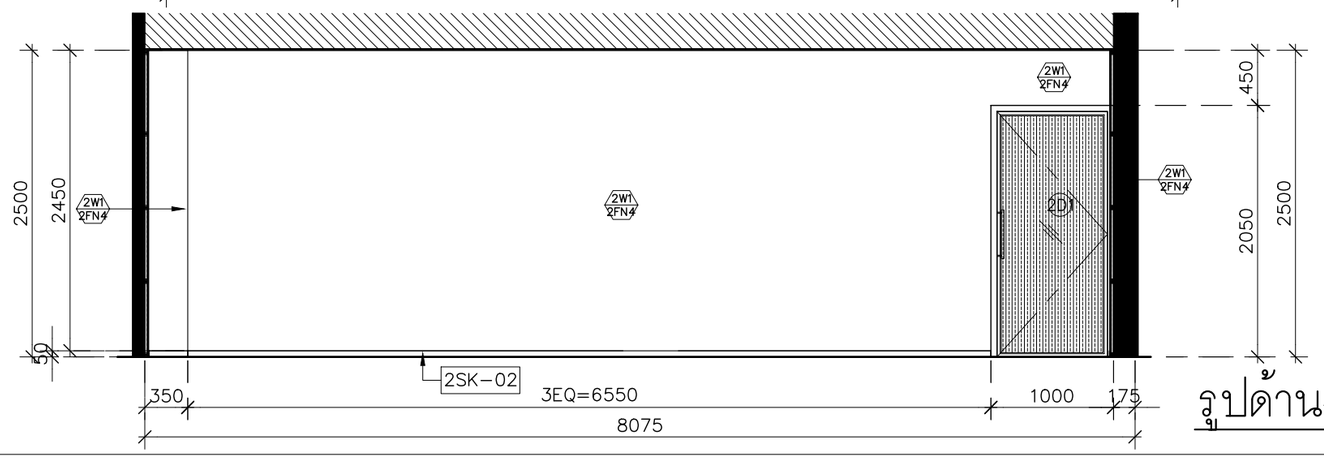

รูปด้าน-20 1:50

มหาวิทยาลัยสวนดุสิต

iP-ARCHTIST CO., LTD.
email: ip.archtist@gmail.com , visit us: www.facebook.com/ip-archtist
mobile: +66(0)865428006, +66(0)834428844

โครงการ :
ปรับปรุงอาคารหอสมุดกลาง แขวงดุสิต เขตดุสิต กรุงเทพมหานคร (ส่วนชั้น3 อาคารวิทยบริการ)

สถานที่ก่อสร้าง :
มหาวิทยาลัยสวนดุสิต แขวงดุสิต เขตดุสิต กรุงเทพมหานคร

เจ้าของโครงการ :
มหาวิทยาลัยสวนดุสิต

สถาปนิก :
นาย ณัฐภูมิ ประไพบูรณ์ ส-สถ.3221
น.ส. อารีรัตน์ บุญภัทรานนท์ ภ-สถ.23500
-

มัณฑนากร :
น.ส. ดาริกา เด่นศิริอักษร ภ-สน.1877
-

วิศวกรโครงสร้าง :
-
-

วิศวกรไฟฟ้า :
-
-

วิศวกรเครื่องกล :
-
-

วิศวกรสิ่งแวดล้อม :
-

คณะกรรมการจัดทำแบบรูปรายการงานก่อสร้าง :
นาย ชาคริช รอดอำพัน ประธานกรรมการ
นาย ณัฐภูมิ ประไพบูรณ์ กรรมการ
นาย กิตติ พรมแสง กรรมการและเลขานุการ

การแก้ไข

ลำดับ	รายละเอียด	วันที่

ชื่อแบบ : รูปด้าน 17-20

เลขที่โครงการ :	2021-13
เขียนแบบ โดย :	iP
ตรวจสอบ โดย :	-
วันที่ :	03/03/2023
มาตราส่วน A3 :	1:50
แบบเลขที่ :	ID-Z2-205

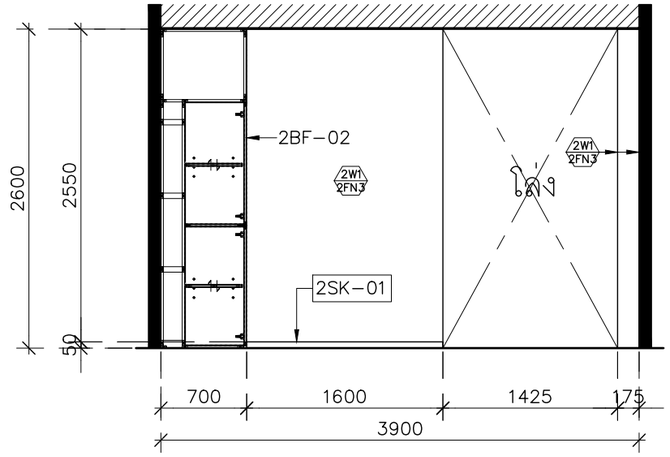

รูปด้าน–21 1:50

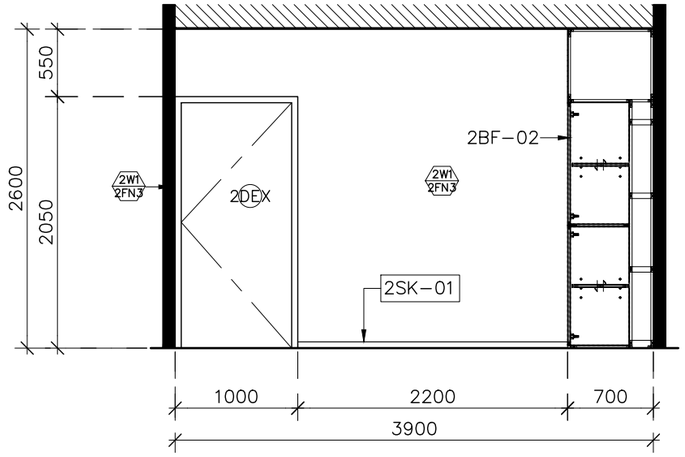

รูปด้าน–23 1:50

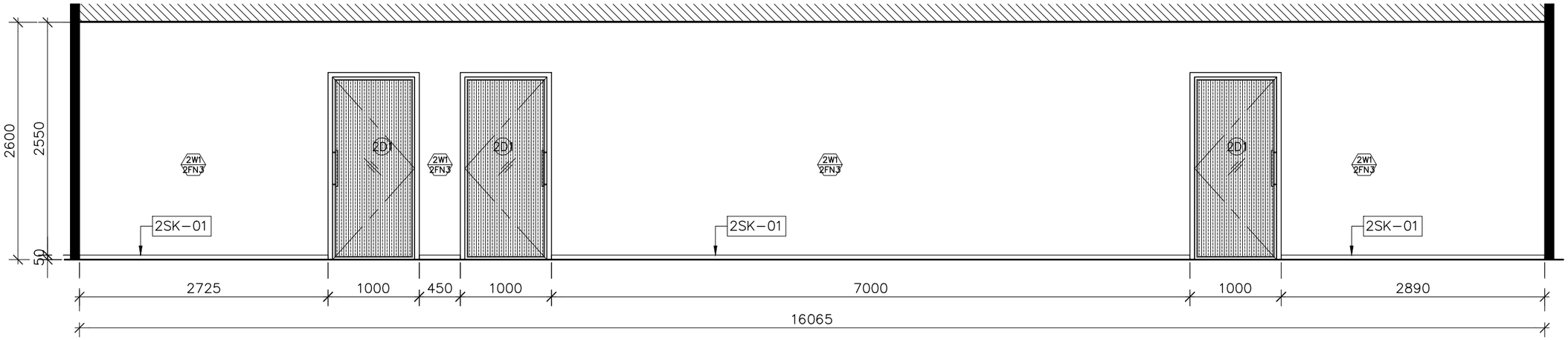

รูปด้าน–22 1:50

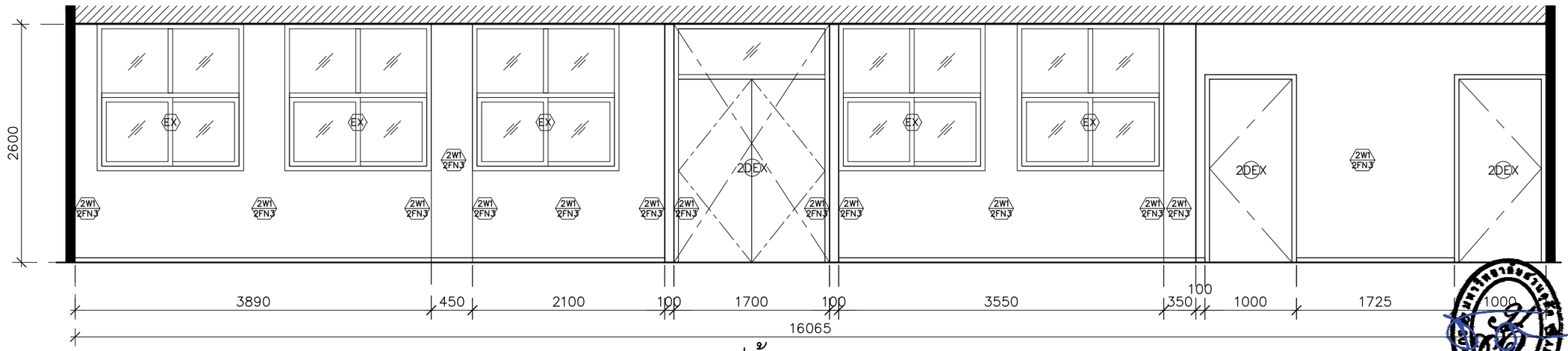

รูปด้าน–24 1:50

มหาวิทยาลัยสวนดุสิต

iP-ARCHTIST CO., LTD.
email: ip.archtist@gmail.com , visit us: www.facebook.com/ip-archtist
mobile: +66(0)865428006, +66(0)834428844

โครงการ :
ปรับปรุงอาคารหอสมุดกลาง แขวงดุสิต เขตดุสิต กรุงเทพมหานคร (ส่วนชั้น3 อาคารวิทยบริการ)

สถานที่ก่อสร้าง :
มหาวิทยาลัยสวนดุสิต แขวงดุสิต เขตดุสิต กรุงเทพมหานคร

เจ้าของโครงการ :
มหาวิทยาลัยสวนดุสิต

สถาปนิก :
นาย ณัฐภูมิ ประไพบูรณ์ ส-สถ.3221
น.ส. อารีรัตน์ บุญภัทรานนท์ ภ-สถ.23500
-

มัณฑนากร :
น.ส. ดาริกา เด่นศิริอักษร ภ-สน.1877
-

วิศวกรโครงสร้าง :
-
-

วิศวกรไฟฟ้า :
-
-

วิศวกรเครื่องกล :
-
-

วิศวกรสิ่งแวดล้อม :
-

คณะกรรมการจัดทำแบบรูปรายการงานก่อสร้าง :
นาย ชาคริช รอดอำพัน ประธานกรรมการ
นาย ณัฐภูมิ ประไพบูรณ์ กรรมการ
นาย กิตติ พรมแสง กรรมการและเลขานุการ

การแก้ไข

ลำดับ	รายละเอียด	วันที่

ชื่อแบบ : รูปด้าน 21–24

เลขที่โครงการ :	2021-13
เขียนแบบ โดย :	iP
ตรวจสอบ โดย :	-
วันที่ :	03/03/2023
มาตราส่วน A3 :	1:50
แบบเลขที่ :	ID–Z2–206

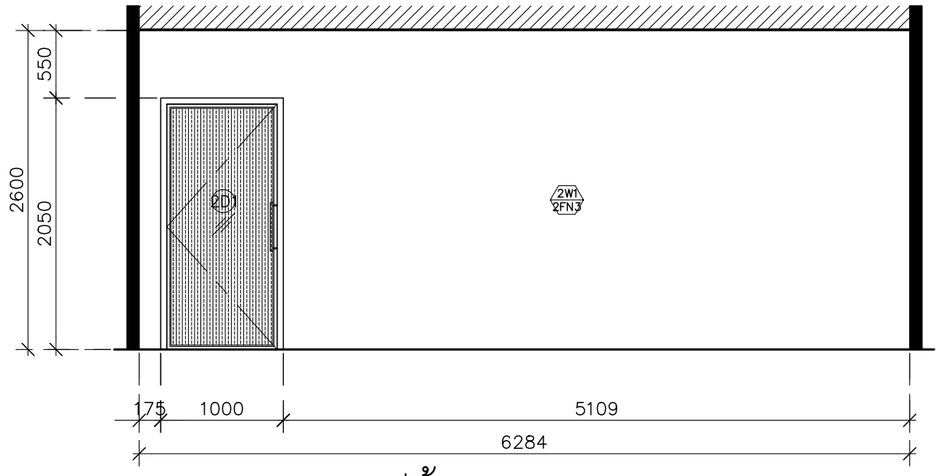

รูปด้าน–25 1:50

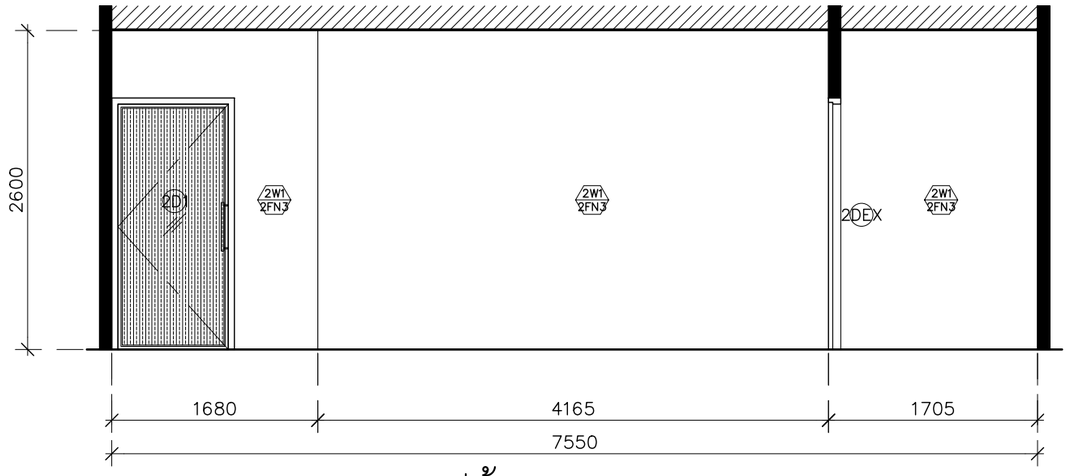

รูปด้าน–26 1:50

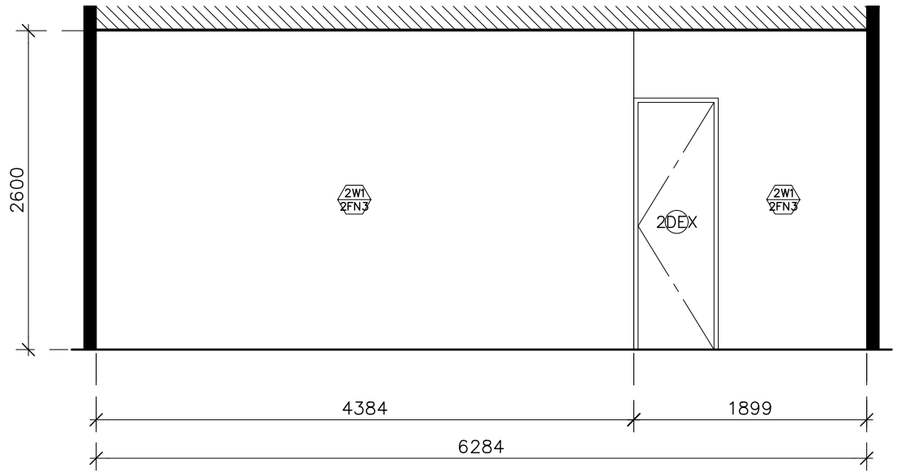

รูปด้าน–27 1:50

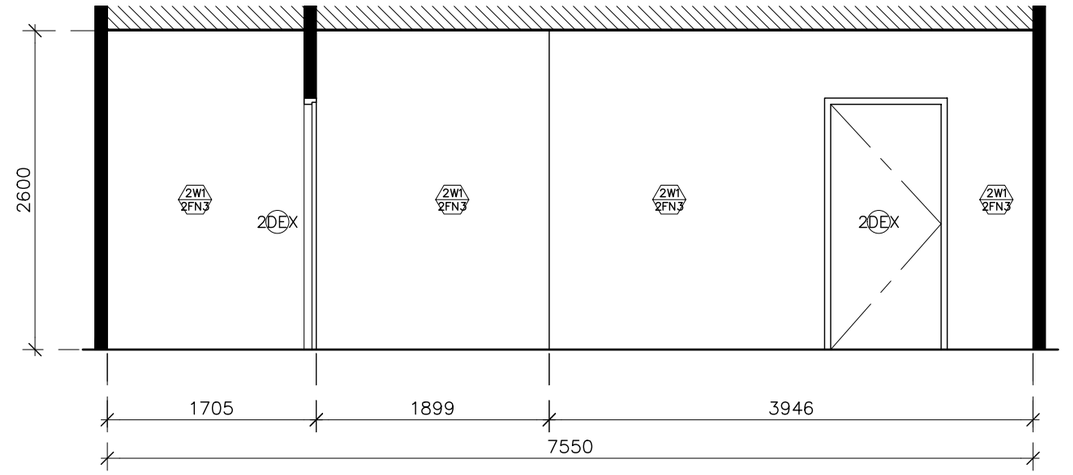

รูปด้าน–28 1:50

มหาวิทยาลัยสวนดุสิต

iP-ARCHTIST CO., LTD.
email: ip.archtist@gmail.com , visit us: www.facebook.com/ip-archtist
mobile: +66(0)865428006, +66(0)834428844

โครงการ :
ปรับปรุงอาคารหอสมุดกลาง แขวงดุสิต เขตดุสิต กรุงเทพมหานคร (ส่วนชั้น3 อาคารวิทยบริการ)

สถานที่ก่อสร้าง :
มหาวิทยาลัยสวนดุสิต แขวงดุสิต เขตดุสิต กรุงเทพมหานคร

เจ้าของโครงการ :
มหาวิทยาลัยสวนดุสิต

สถาปนิก :
นาย ณัฐภูมิ ประไพบูรณ์ ส-สถ.3221
น.ส. อารีรัตน์ บุญภัทรานนท์ ภ-สถ.23500
-

มัณฑนากร :
น.ส. ดาริกา เด่นศิริอักษร ภ-สน.1877
-

วิศวกรโครงสร้าง :
-
-

วิศวกรไฟฟ้า :
-
-

วิศวกรเครื่องกล :
-
-

วิศวกรสิ่งแวดล้อม :
-

คณะกรรมการจัดทำแบบรูปรายการงานก่อสร้าง :
นาย ชาคริช รอดอำพัน ประธานกรรมการ
นาย ณัฐภูมิ ประไพบูรณ์ กรรมการ
นาย กิตติ พรมแสง กรรมการและเลขานุการ

การแก้ไข

ลำดับ	รายละเอียด	วันที่

ชื่อแบบ : รูปด้าน 25–28

เลขที่โครงการ : 2021-13
เขียนแบบ โดย : iP
ตรวจสอบ โดย : -
วันที่ : 03/03/2023
มาตราส่วน A3 : 1:50
แบบเลขที่ : ID–Z2–207

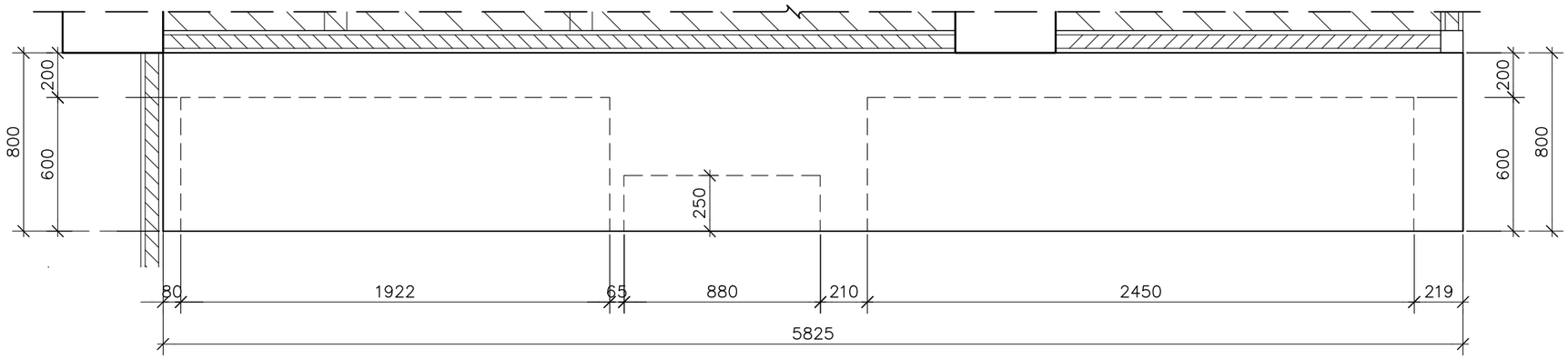

แปลน 1:25

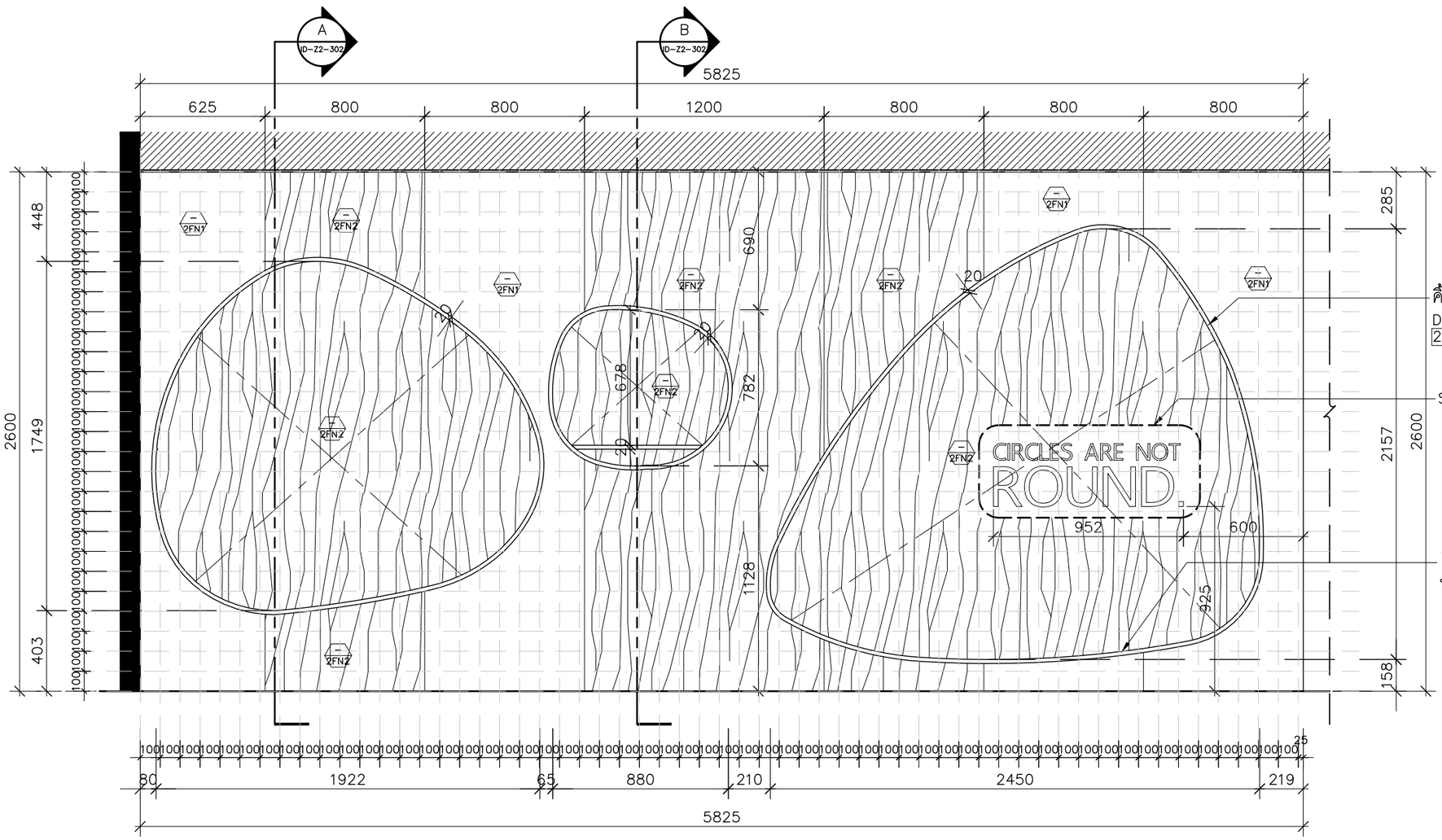
A
ID-Z2-302
B
ID-Z2-302
5825
625
800
800
1200
800
800
800
448
100
100
100

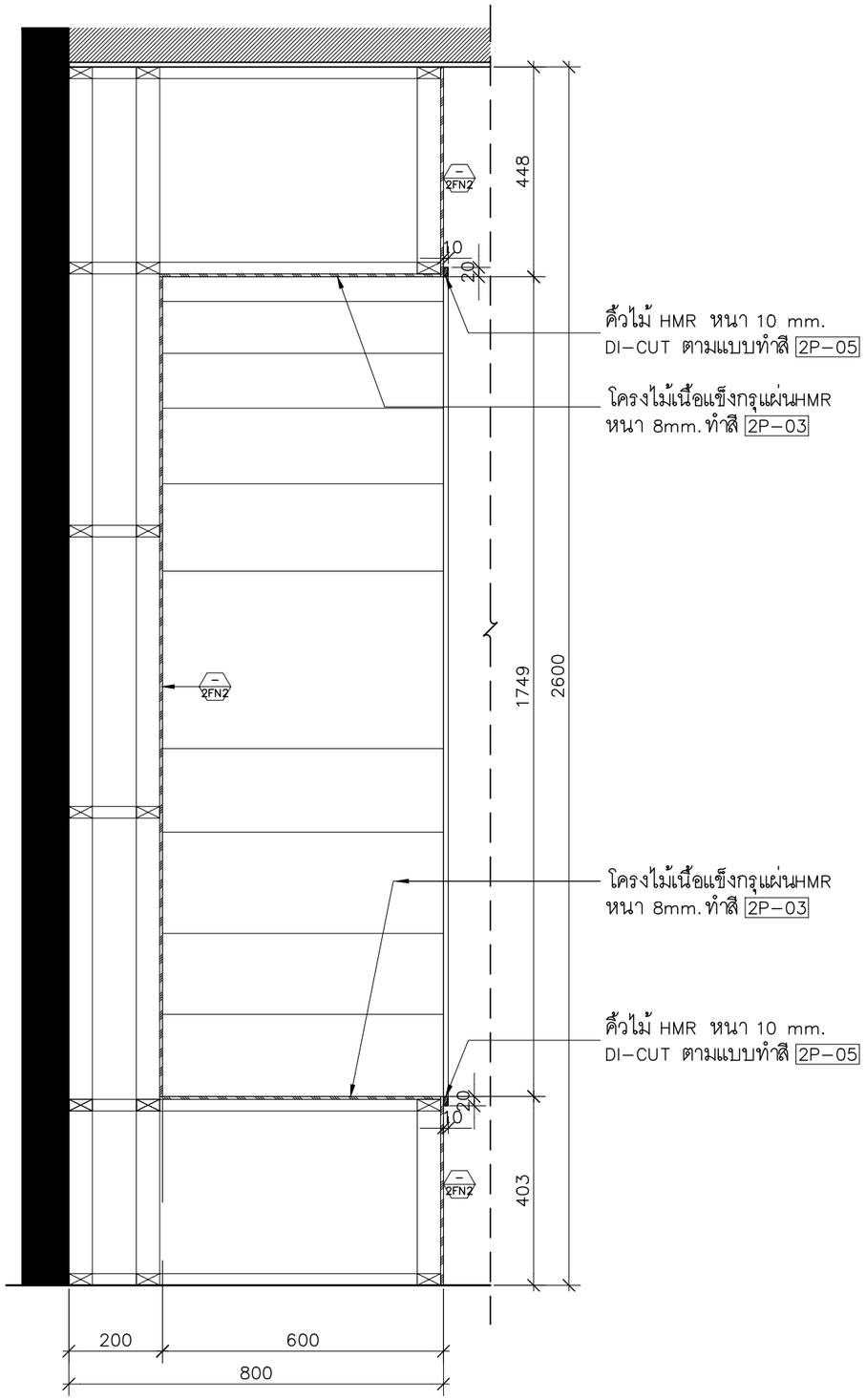

รูปตัด A 1:12.5

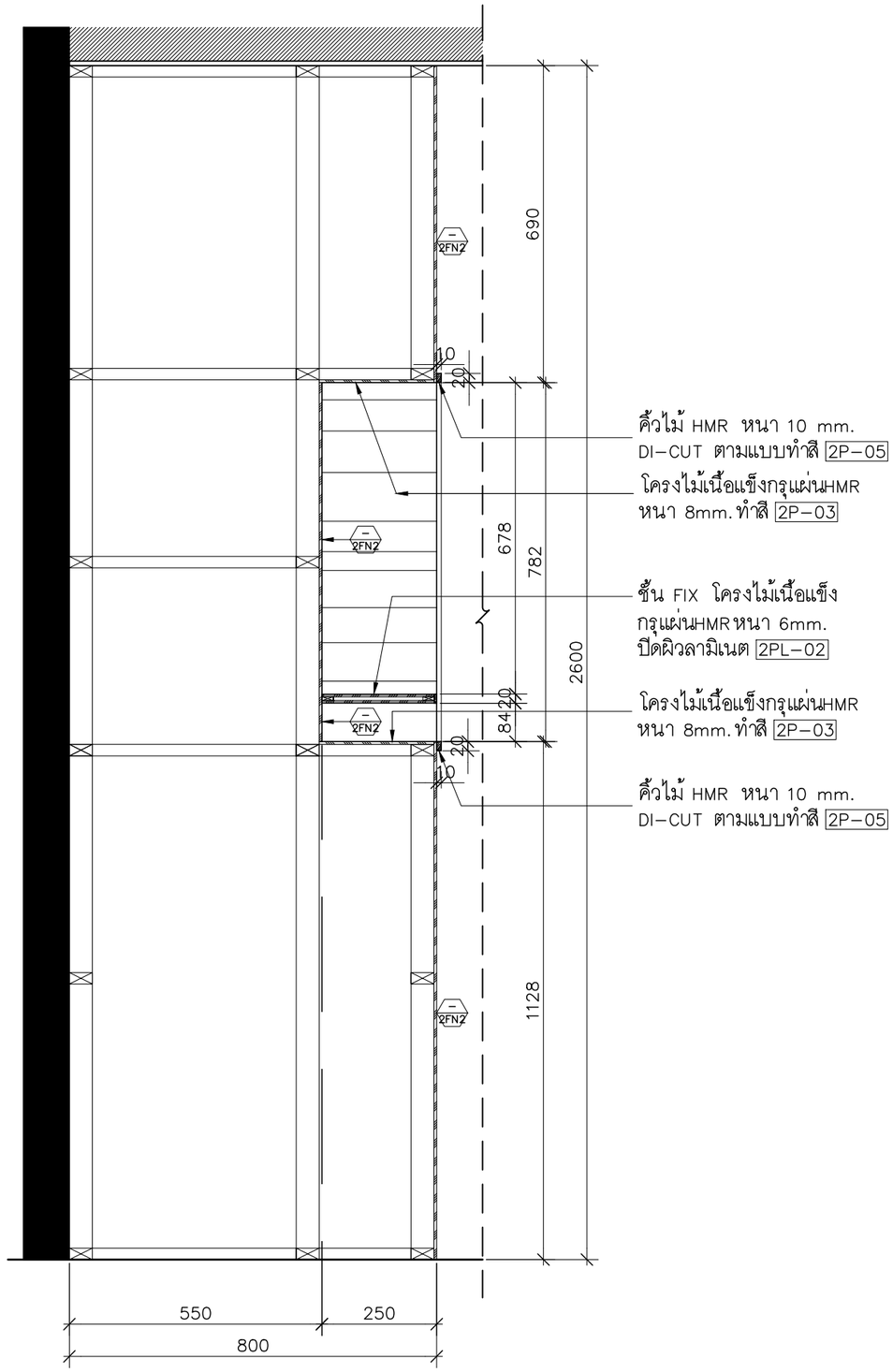

รูปตัด B 1:12.5

มหาวิทยาลัยสวนดุสิต

iP-ARCHTIST CO., LTD.
email: ip.archtist@gmail.com , visit us: www.facebook.com/ip-archtist
mobile: +66(0)865428006, +66(0)834428844

โครงการ :
ปรับปรุงอาคารหอสมุดกลาง แขวงดุสิต เขตดุสิต กรุงเทพมหานคร
(ส่วนชั้น3 อาคารวิทยบริการ)

สถานที่ก่อสร้าง :
มหาวิทยาลัยสวนดุสิต แขวงดุสิต เขตดุสิต กรุงเทพมหานคร

เจ้าของโครงการ :
มหาวิทยาลัยสวนดุสิต

สถาปนิก :
นาย ณัฐภูมิ ประไพบูรณ์ ส-สถ.3221
น.ส. อารีรัตน์ บุญภัทรานนท์ ภ-สถ.23500
-

มัณฑนากร :
น.ส. ดาริกา เด่นศิริอักษร ภ-สน.1877
-

วิศวกรโครงสร้าง :
-
-

วิศวกรไฟฟ้า :
-
-

วิศวกรเครื่องกล :
-
-

วิศวกรสิ่งแวดล้อม :
-

คณะกรรมการจัดทำแบบรูปรายการงานก่อสร้าง :
นาย ชาคริช รอดอำพัน ประธานกรรมการ
นาย ณัฐภูมิ ประไพบูรณ์ กรรมการ
นาย กิตติ พรมแสง กรรมการและเลขานุการ

การแก้ไข

ลำดับ	รายละเอียด	วันที่

ชื่อแบบ : แบบขยาย 2BF-01
รูปตัด A,B

เลขที่โครงการ :	2021-13
เขียนแบบ โดย :	iP
ตรวจสอบ โดย :	-
วันที่ :	03/03/2023
มาตราส่วน A3 :	1:12.5
แบบเลขที่ :	ID-Z2-302

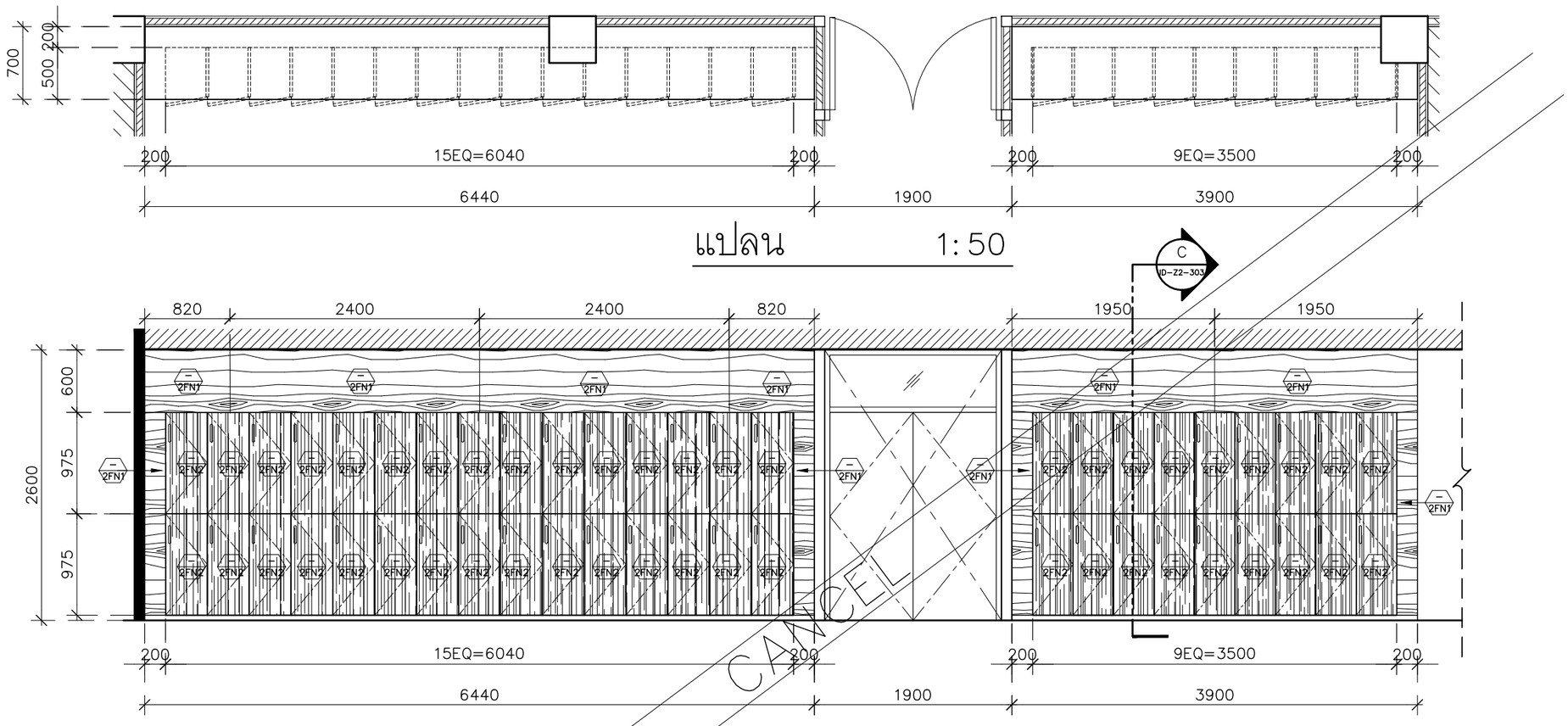

แปลน 1:50

รูปด้าน 1:50

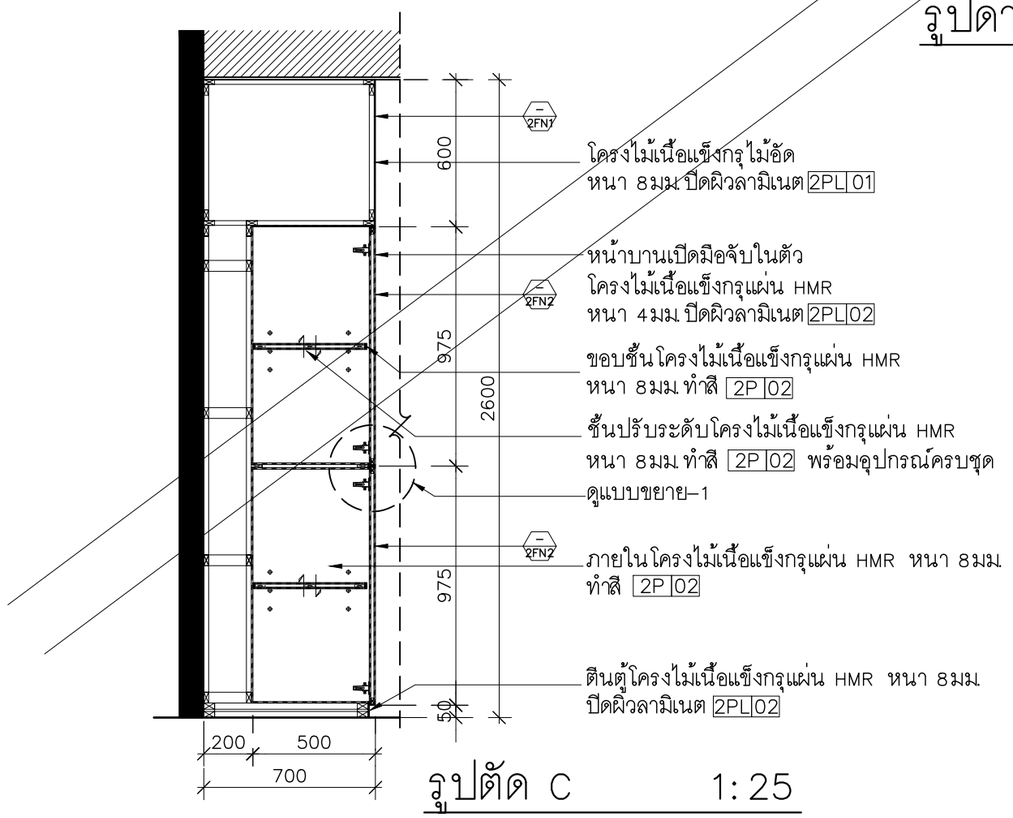

รูปตัด C 1:25

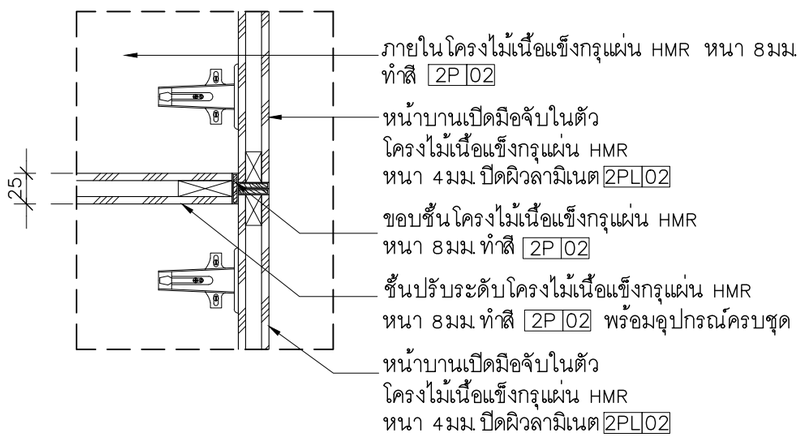

แบบขยาย-1 1:5

มหาวิทยาลัยสวนดุสิต

iP-ARCHTIST CO., LTD.
email: ip.archtist@gmail.com , visit us: www.facebook.com/ip-archtist
mobile: +66(0)865428006, +66(0)834428844

โครงการ :
ปรับปรุงอาคารหอสมุดกลาง แขวงดุสิต เขตดุสิต กรุงเทพมหานคร
(ส่วนชั้น3 อาคารวิทยบริการ)

สถานที่ก่อสร้าง :
มหาวิทยาลัยสวนดุสิต แขวงดุสิต เขตดุสิต กรุงเทพมหานคร

เจ้าของโครงการ :
มหาวิทยาลัยสวนดุสิต

สถาปนิก :
นาย ณัฐภูมิ ประไพบูรณ์ ส-สถ.3221
น.ส. อารีรัตน์ บุญภัทรานนท์ ภ-สถ.23500
-

มัณฑนากร :
น.ส. ดาริกา เด่นศิริอักษร ภ-สน.1877
-

วิศวกรโครงสร้าง :
-
-

วิศวกรไฟฟ้า :
-
-

วิศวกรเครื่องกล :
-
-

วิศวกรสิ่งแวดล้อม :
-

คณะกรรมการจัดทำแบบรูปรายการงานก่อสร้าง :
นาย ชาคริช รอดอำพัน ประธานกรรมการ
นาย ณัฐภูมิ ประไพบูรณ์ กรรมการ
นาย กิตติ พรมแสง กรรมการและเลขานุการ

การแก้ไข

ลำดับ	รายละเอียด	วันที่

ชื่อแบบ : แบบขยาย 2BF-02

เลขที่โครงการ :	2021-13
เขียนแบบ โดย :	iP
ตรวจสอบ โดย :	-
วันที่ :	03/03/2023
มาตราส่วน A3 :	1:50
แบบเลขที่ :	ID-Z2-303

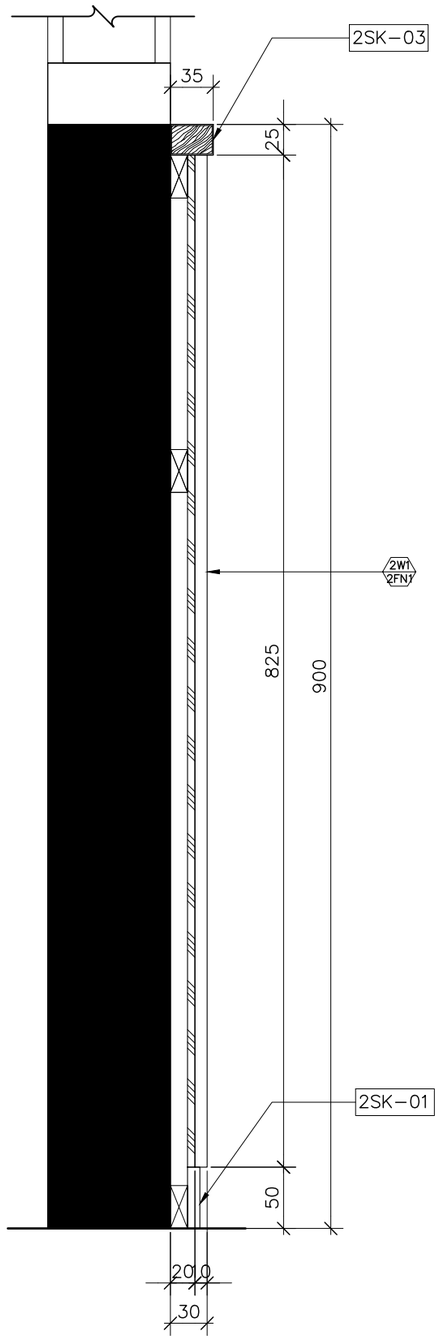

รูปตัด WA1 1:5

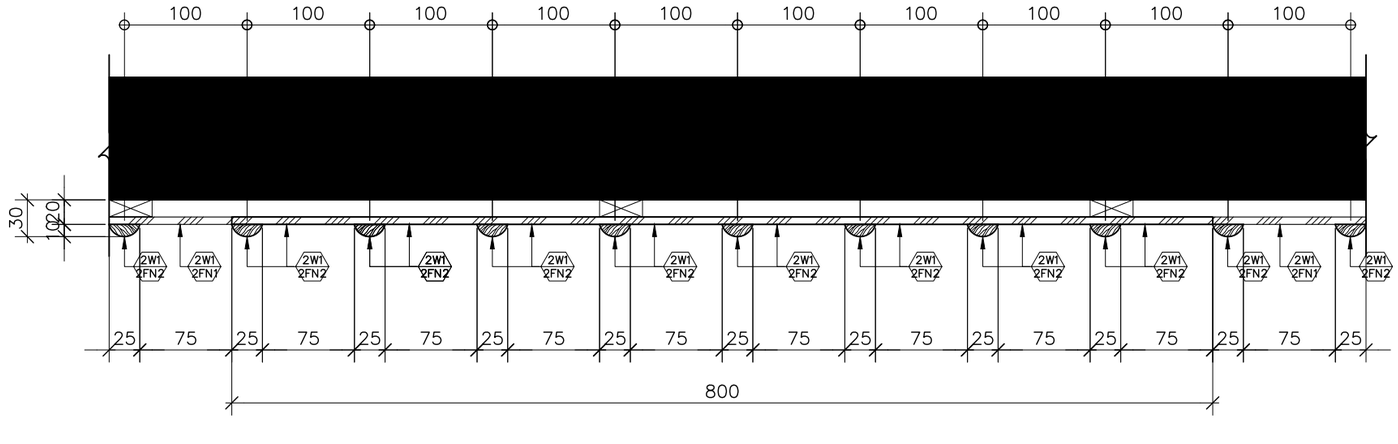

รูปตัด WA2 1:5

มหาวิทยาลัยสวนดุสิต

iP-ARCHTIST CO., LTD.
email: ip.archtist@gmail.com , visit us: www.facebook.com/ip-archtist
mobile: +66(0)865428006, +66(0)834428844

โครงการ :
ปรับปรุงอาคารหอสมุดกลาง แขวงดุสิต เขตดุสิต กรุงเทพมหานคร (ส่วนชั้น3 อาคารวิทยบริการ)

สถานที่ก่อสร้าง :
มหาวิทยาลัยสวนดุสิต แขวงดุสิต เขตดุสิต กรุงเทพมหานคร

เจ้าของโครงการ :
มหาวิทยาลัยสวนดุสิต

สถาปนิก :
นาย ณัฐภูมิ ประไพบูรณ์ ส-สถ.3221
น.ส. อารีรัตน์ บุญภัทรานนท์ ภ-สถ.23500
-

มัณฑนากร :
น.ส. ดาริกา เด่นศิริอักษร ภ-สน.1877
-

วิศวกรโครงสร้าง :
-
-

วิศวกรไฟฟ้า :
-
-

วิศวกรเครื่องกล :
-
-

วิศวกรสิ่งแวดล้อม :
-

คณะกรรมการจัดทำแบบรูปรายการงานก่อสร้าง :
นาย ชาคริช รอดอำพัน ประธานกรรมการ
นาย ณัฐภูมิ ประไพบูรณ์ กรรมการ
นาย กิตติ พรมแสง กรรมการและเลขานุการ

การแก้ไข

ลำดับ	รายละเอียด	วันที่

ชื่อแบบ : แบบขยายผนัง

เลขที่โครงการ : 2021-13
เขียนแบบ โดย : iP
ตรวจสอบ โดย : -
วันที่ : 03/03/2023
มาตราส่วน A3 : 1:5
แบบเลขที่ :
ID-Z2-401

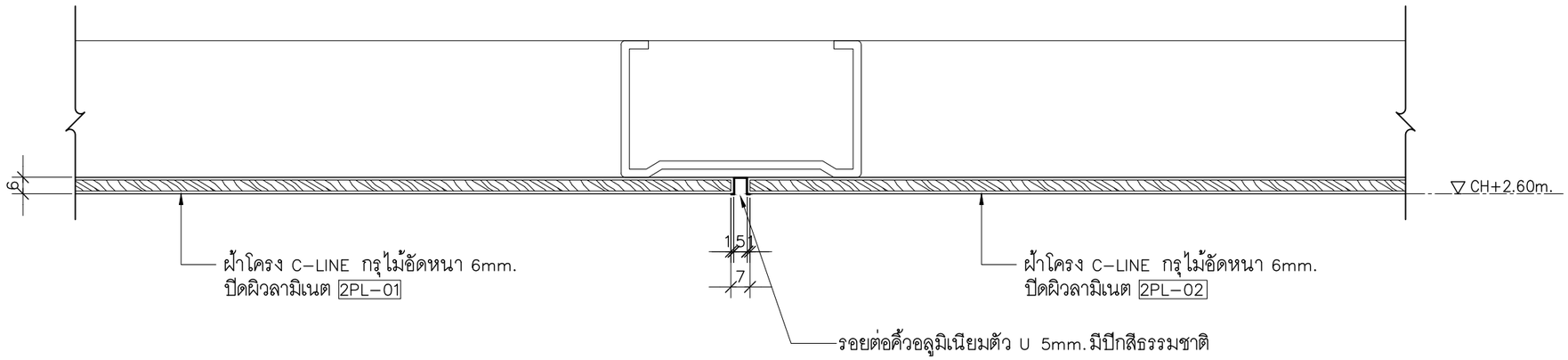

แบบขยายฝ้า 2CL2 1:2

มหาวิทยาลัยสวนดุสิต

iP-ARCHTIST CO., LTD.
email: ip.archtist@gmail.com , visit us: www.facebook.com/ip-archtist
mobile: +66(0)865428006, +66(0)834428844

โครงการ :
ปรับปรุงอาคารหอสมุดกลาง แขวงดุสิต เขตดุสิต กรุงเทพมหานคร (ส่วนชั้น3 อาคารวิทยบริการ)

สถานที่ก่อสร้าง :
มหาวิทยาลัยสวนดุสิต แขวงดุสิต เขตดุสิต กรุงเทพมหานคร

เจ้าของโครงการ :
มหาวิทยาลัยสวนดุสิต

สถาปนิก :
นาย ณัฐภูมิ ประไพบูรณ์ ส-สถ.3221
น.ส. อารีรัตน์ บุญภัทรานนท์ ภ-สถ.23500
-

มัณฑนากร :
น.ส. ดาริกา เด่นศิริอักษร ภ-สน.1877
-

วิศวกรโครงสร้าง :
-
-

วิศวกรไฟฟ้า :
-
-

วิศวกรเครื่องกล :
-
-

วิศวกรสิ่งแวดล้อม :
-

คณะกรรมการจัดทำแบบรูปรายการงานก่อสร้าง :
นาย ชาคริช รอดอำพัน ประธานกรรมการ
นาย ณัฐภูมิ ประไพบูรณ์ กรรมการ
นาย กิตติ พรมแสง กรรมการและเลขานุการ

การแก้ไข

ลำดับ	รายละเอียด	วันที่

ชื่อแบบ : แบบขยายฝ้า 2CL2

เลขที่โครงการ :	2021-13
เขียนแบบ โดย :	iP
ตรวจสอบ โดย :	-
วันที่ :	03/03/2023
มาตราส่วน A3 :	1:2
แบบเลขที่ :	ID-Z2-402

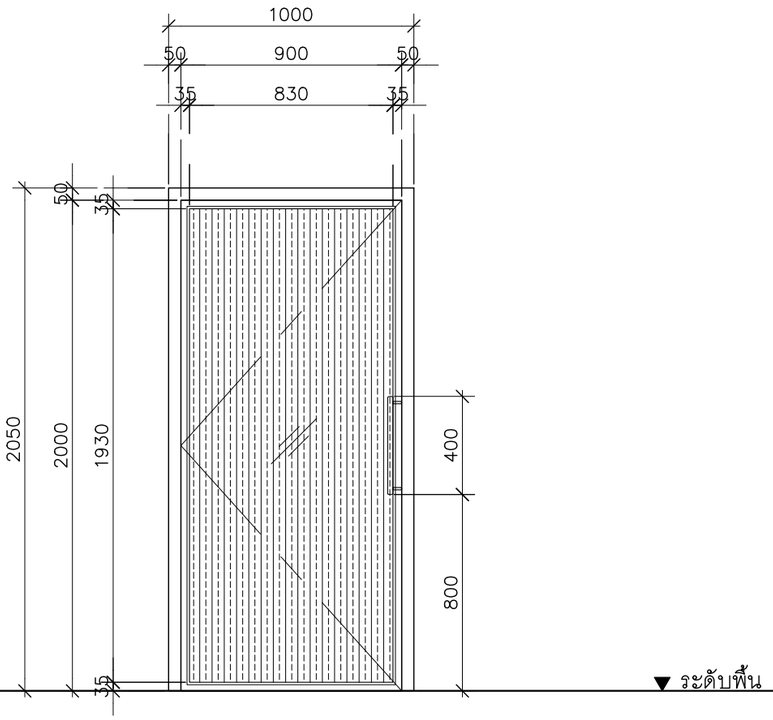

หมายเลขประตู/ต้นหน่ง	ประตู 2D1
ชนิดประตู	บานเปิดสวิง
วงกบ	อลูมิเนียมอบสี 2P-05
ลูกฟัก	กระจกลอนแก้ว LA-TX-CURVE+CF+FL/5+5 mm. (IN THE GLAZZ)
ลักษณะบาน/กรอบบาน	อลูมิเนียมอบสี 2P-05
บานพับ/รางเลื่อน	ครบชุด
ชุดอุปกรณ์ล็อค	ครบชุด
มือจับ	อลูมิเนียมยาว 40cm. ทำสี 2P-04
อุปกรณ์	ครบชุด
จำนวน	9 ชุด

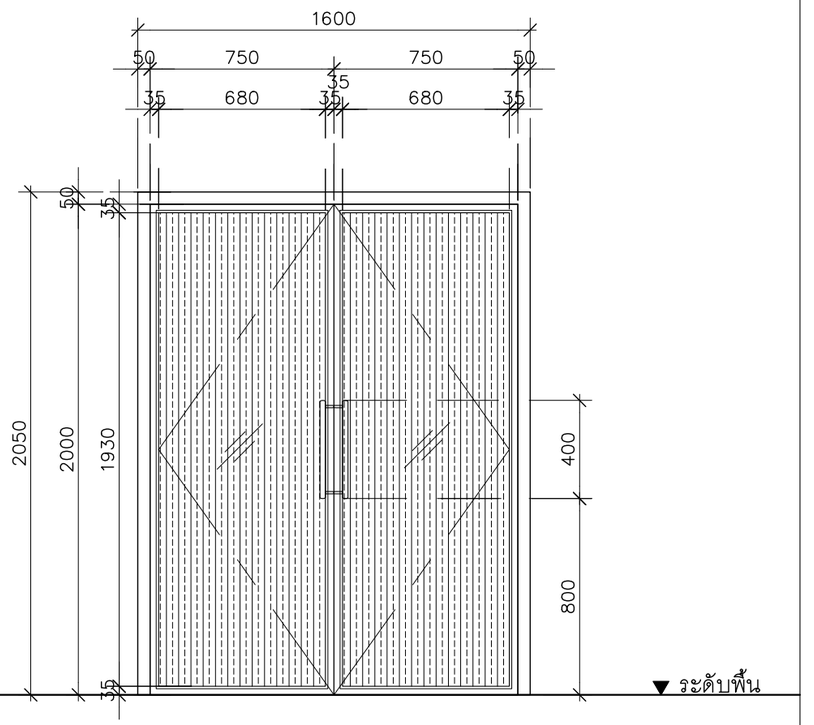

หมายเลขประตู/ต้นหน่ง	ประตู 2D2
ชนิดประตู	บานเปิดสวิงคู่
วงกบ	อลูมิเนียมอบสี 2P-05
ลูกฟัก	กระจกลอนแก้ว LA-TX-CURVE+CF+FL/5+5 mm. (IN THE GLAZZ)
ลักษณะบาน/กรอบบาน	อลูมิเนียมอบสี 2P-05
บานพับ/รางเลื่อน	ครบชุด
ชุดอุปกรณ์ล็อค	ครบชุด
มือจับ	อลูมิเนียมยาว 40cm. ทำสี 2P-04
อุปกรณ์	ครบชุด
จำนวน	2 ชุด

มหาวิทยาลัยสวนดุสิต

iP-ARCHTIST CO., LTD.
email: ip.archtist@gmail.com , visit us: www.facebook.com/ip-archtist
mobile: +66(0)865428006, +66(0)834428844

โครงการ :
ปรับปรุงอาคารหอสมุดกลาง แขวงดุสิต เขตดุสิต กรุงเทพมหานคร (ส่วนชั้น3 อาคารวิทยบริการ)

สถานที่ก่อสร้าง :
มหาวิทยาลัยสวนดุสิต แขวงดุสิต เขตดุสิต กรุงเทพมหานคร

เจ้าของโครงการ :
มหาวิทยาลัยสวนดุสิต

สถาปนิก :
นาย ณัฐภูมิ ประไพบูรณ์ ส-สถ.3221
น.ส. อารีรัตน์ บุญภัทรานนท์ ภ-สถ.23500
-

มัณฑนากร :
น.ส. ดาริกา เด่นศิริอักษร ภ-สน.1877
-

วิศวกรโครงสร้าง :
-
-

วิศวกรไฟฟ้า :
-
-

วิศวกรเครื่องกล :
-
-

วิศวกรสิ่งแวดล้อม :
-

คณะกรรมการจัดทำแบบรูปรายการงานก่อสร้าง :
นาย ชาคริช รอดอำพัน ประธานกรรมการ
นาย ณัฐภูมิ ประไพบูรณ์ กรรมการ
นาย กิตติ พรมแสง กรรมการและเลขานุการ

การแก้ไข

ลำดับ	รายละเอียด	วันที่

ชื่อแบบ : แบบขยายประตู

เลขที่โครงการ :	2021-13
เขียนแบบ โดย :	iP
ตรวจสอบ โดย :	-
วันที่ :	03/03/2023
มาตราส่วน A3 :	1:25
แบบเลขที่ :	ID-Z2-403

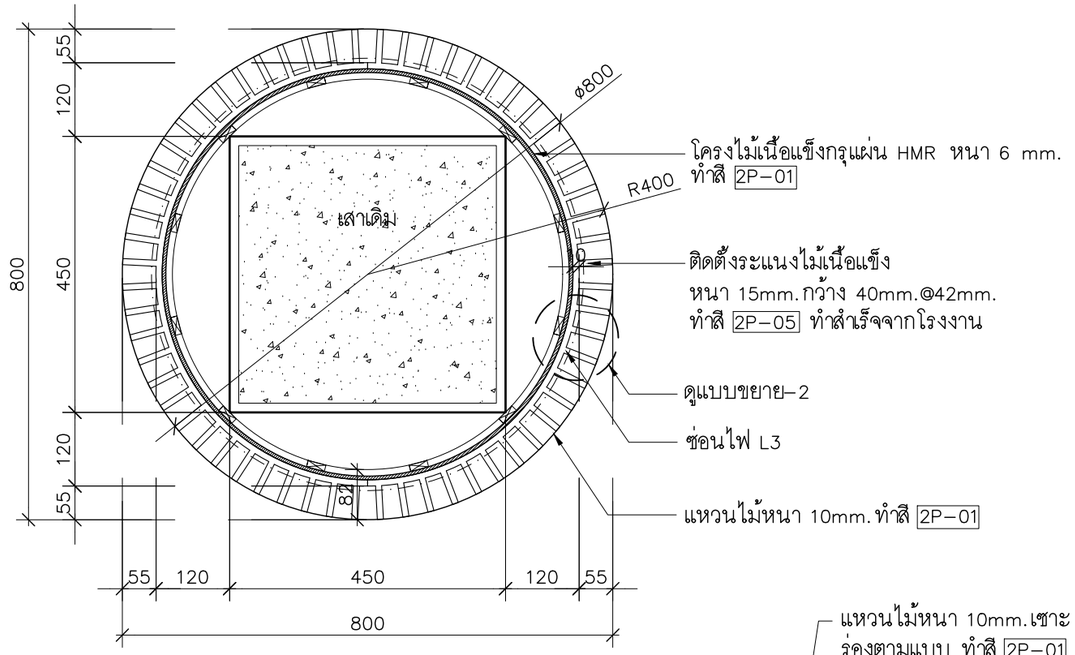

แปลน 1:10

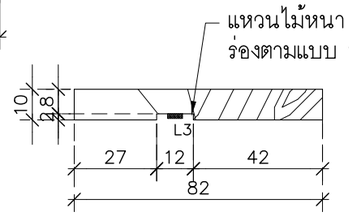

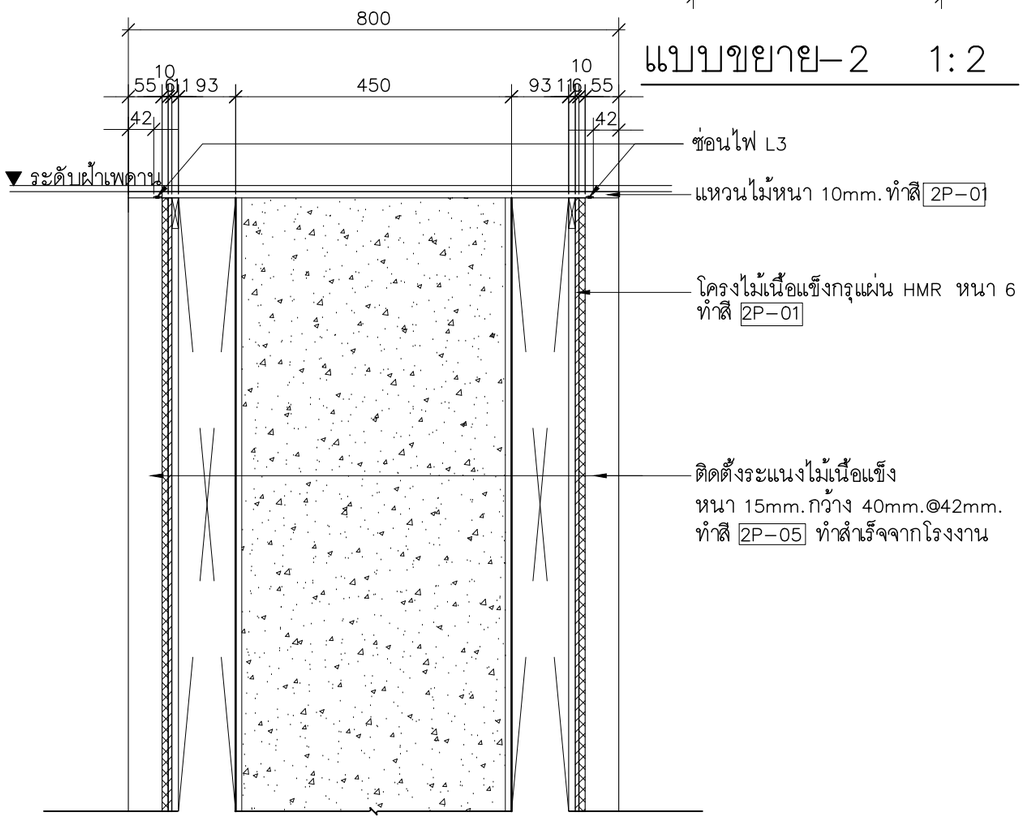

แบบขยาย-2 1:2

รูปตัด A1 1:10

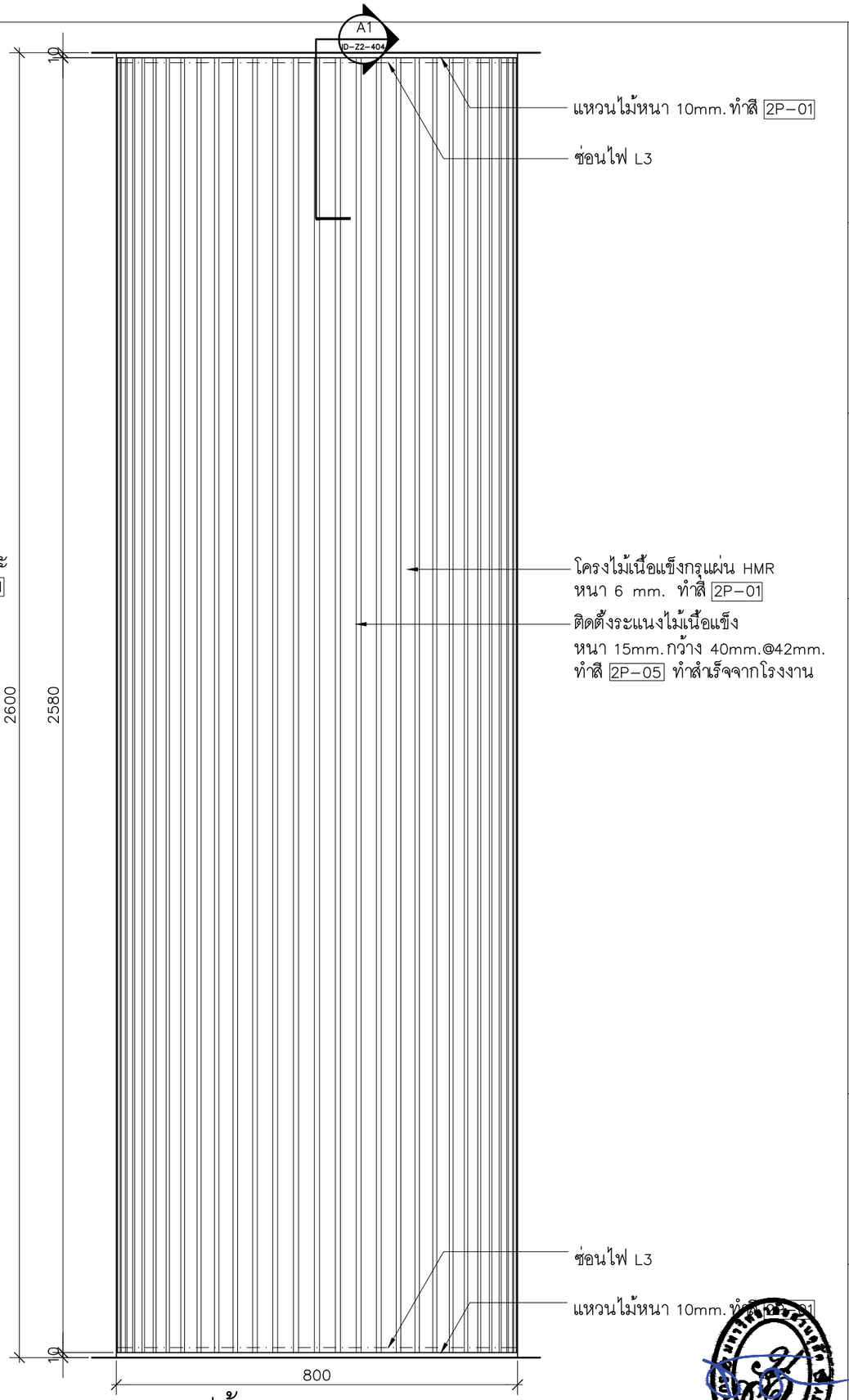

รูปด้าน 1:10

มหาวิทยาลัยสวนดุสิต

iP-ARCHTIST CO., LTD.
email: ip.archtist@gmail.com , visit us: www.facebook.com/ip-archtist
mobile: +66(0)865428006, +66(0)834428844

โครงการ :
ปรับปรุงอาคารหอสมุดกลาง แขวงดุสิต เขตดุสิต กรุงเทพมหานคร
(ส่วนชั้น3 อาคารวิทยบริการ)

สถานที่ก่อสร้าง :
มหาวิทยาลัยสวนดุสิต แขวงดุสิต เขตดุสิต กรุงเทพมหานคร

เจ้าของโครงการ :
มหาวิทยาลัยสวนดุสิต

สถาปนิก :
นาย ณัฐภูมิ ประไพบูรณ์ ส-สถ.3221
น.ส. อารีรัตน์ บุญภัทรานนท์ ภ-สถ.23500
-

มัณฑนากร :
น.ส. ดาริกา เด่นศิริอักษร ภ-สน.1877
-

วิศวกรโครงสร้าง :
-
-

วิศวกรไฟฟ้า :
-
-

วิศวกรเครื่องกล :
-
-

วิศวกรสิ่งแวดล้อม :
-

คณะกรรมการจัดทำแบบรูปรายการงานก่อสร้าง :
นาย ชาคริช รอดอำพัน ประธานกรรมการ
นาย ณัฐภูมิ ประไพบูรณ์ กรรมการ
นาย กิตติ พรมแสง กรรมการและเลขานุการ

การแก้ไข

ลำดับ	รายละเอียด	วันที่

ชื่อแบบ : แบบขยายเสาตกแต่ง
DETAIL A

เลขที่โครงการ :	2021-13
เขียนแบบ โดย :	iP
ตรวจสอบ โดย :	-
วันที่ :	03/03/2023
มาตราส่วน A3 :	1:10
แบบเลขที่ :	ID-Z2-404

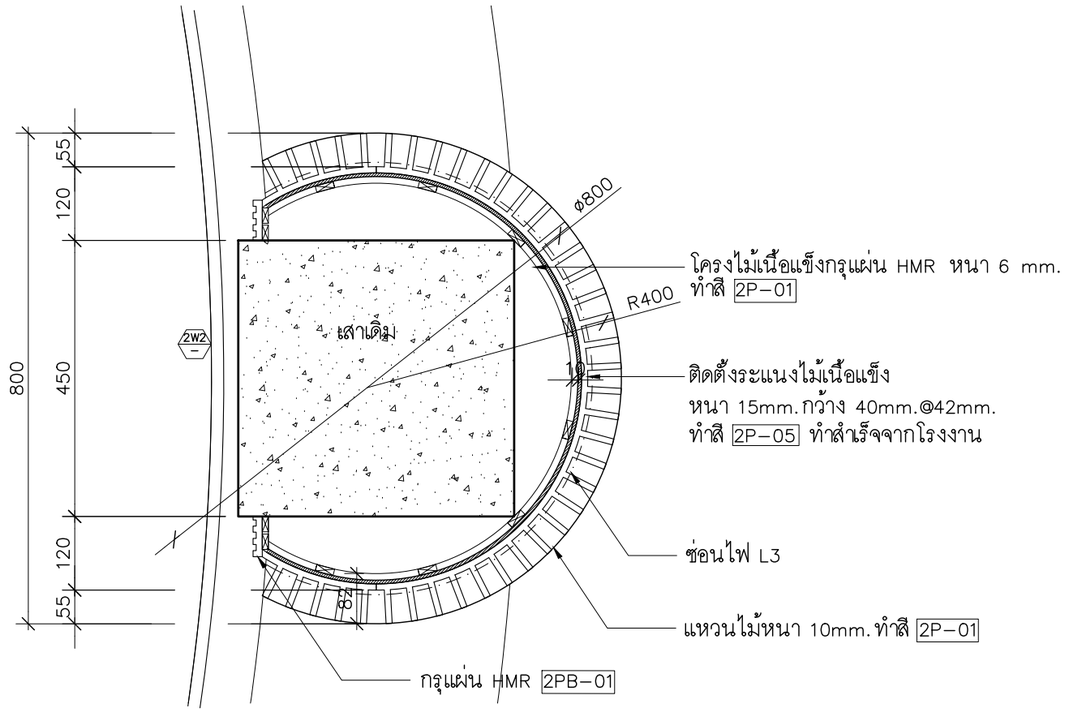

แปลน DETAIL B 1:10

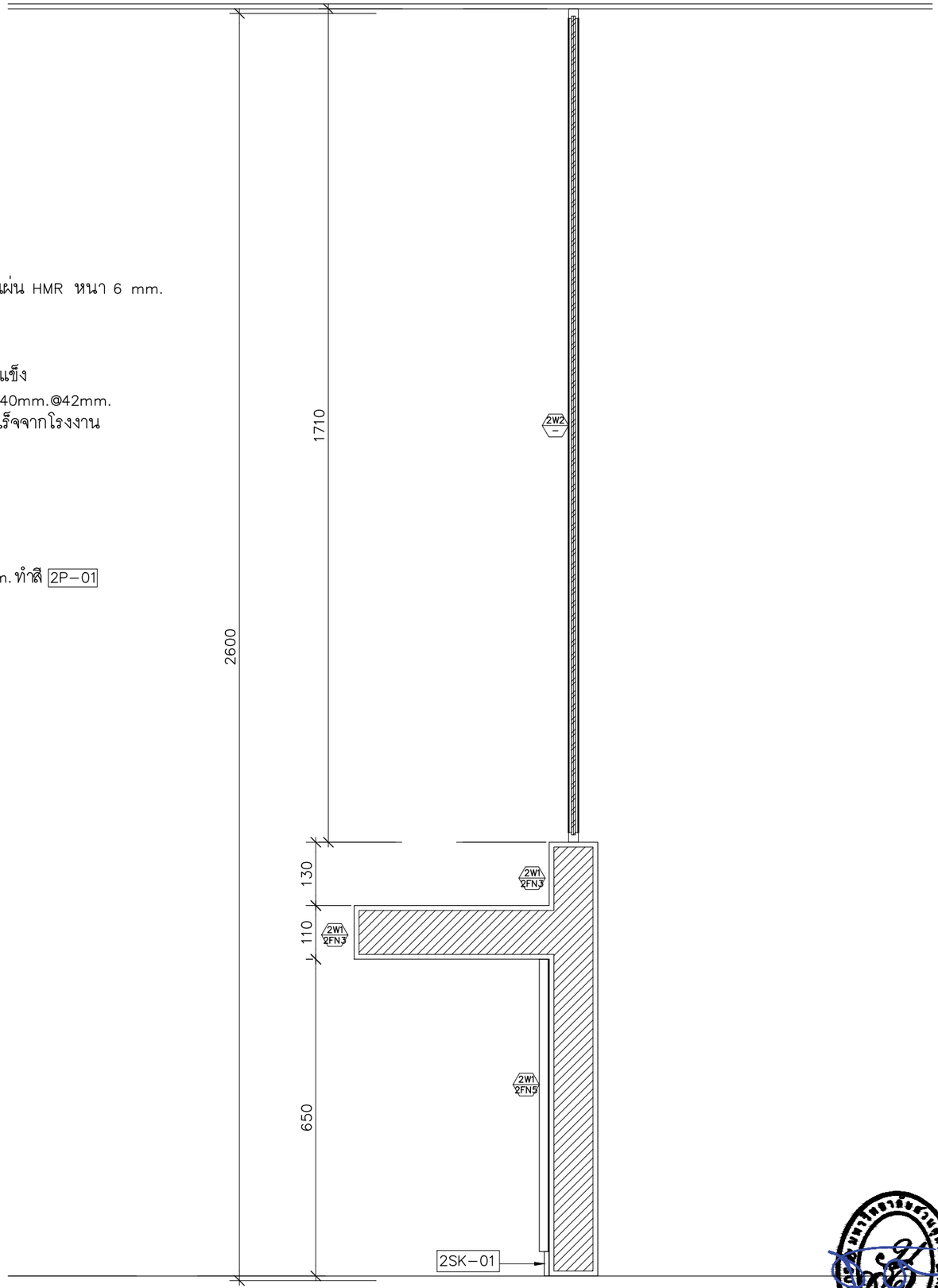

แบบขยาย DETAIL C 1:10

มหาวิทยาลัยสวนดุสิต

iP-ARCHTIST CO., LTD.
email: ip.archtist@gmail.com , visit us: www.facebook.com/ip-archtist
mobile: +66(0)865428006, +66(0)834428844

โครงการ :
ปรับปรุงอาคารหอสมุดกลาง แขวงดุสิต เขตดุสิต กรุงเทพมหานคร
(ส่วนชั้น3 อาคารวิทยบริการ)

สถานที่ก่อสร้าง :
มหาวิทยาลัยสวนดุสิต แขวงดุสิต เขตดุสิต กรุงเทพมหานคร

เจ้าของโครงการ :
มหาวิทยาลัยสวนดุสิต

สถาปนิก :
นาย ณัฐภูมิ ประไพบูรณ์ ส-สถ.3221
น.ส. อารีรัตน์ บุญภัทรานนท์ ภ-สถ.23500
-

มัณฑนากร :
น.ส. ดาริกา เด่นศิริอักษร ภ-สน.1877
-

วิศวกรโครงสร้าง :
-
-

วิศวกรไฟฟ้า :
-
-

วิศวกรเครื่องกล :
-
-

วิศวกรสิ่งแวดล้อม :
-

คณะกรรมการจัดทำแบบรูปรายการงานก่อสร้าง :
นาย ชาคริช รอดอำพัน ประธานกรรมการ
นาย ณัฐภูมิ ประไพบูรณ์ กรรมการ
นาย กิตติ พรมแสง กรรมการและเลขานุการ

การแก้ไข

ลำดับ	รายละเอียด	วันที่

ชื่อแบบ : แบบขยาย DETAIL B,C

เลขที่โครงการ :	2021-13
เขียนแบบ โดย :	iP
ตรวจสอบ โดย :	-
วันที่ :	03/03/2023
มาตราส่วน A3 :	1:10
แบบเลขที่ :	ID-Z2-405

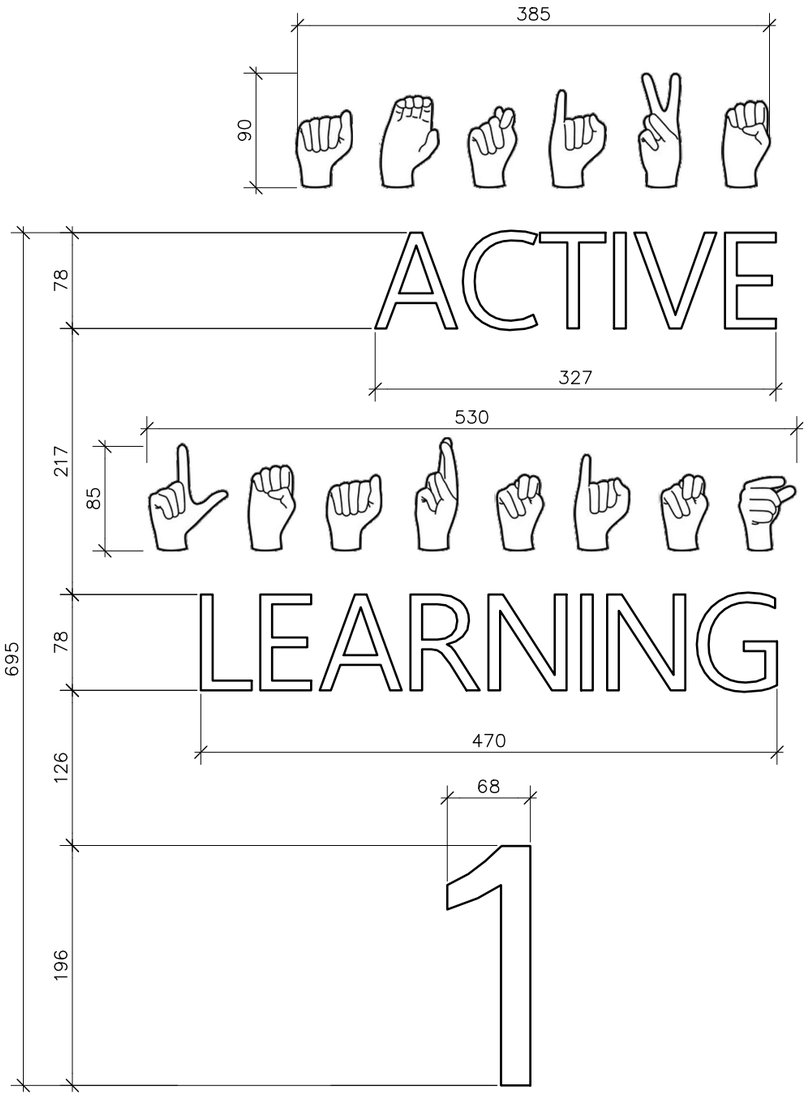

วัสดุ :
พลาสวูดหนา 8mm. โป๊วด้านขอบ
ให้เรียบทำสี 2P-04 DI-CUT ตามแบบ

แบบขยาย 2G-01 1:5

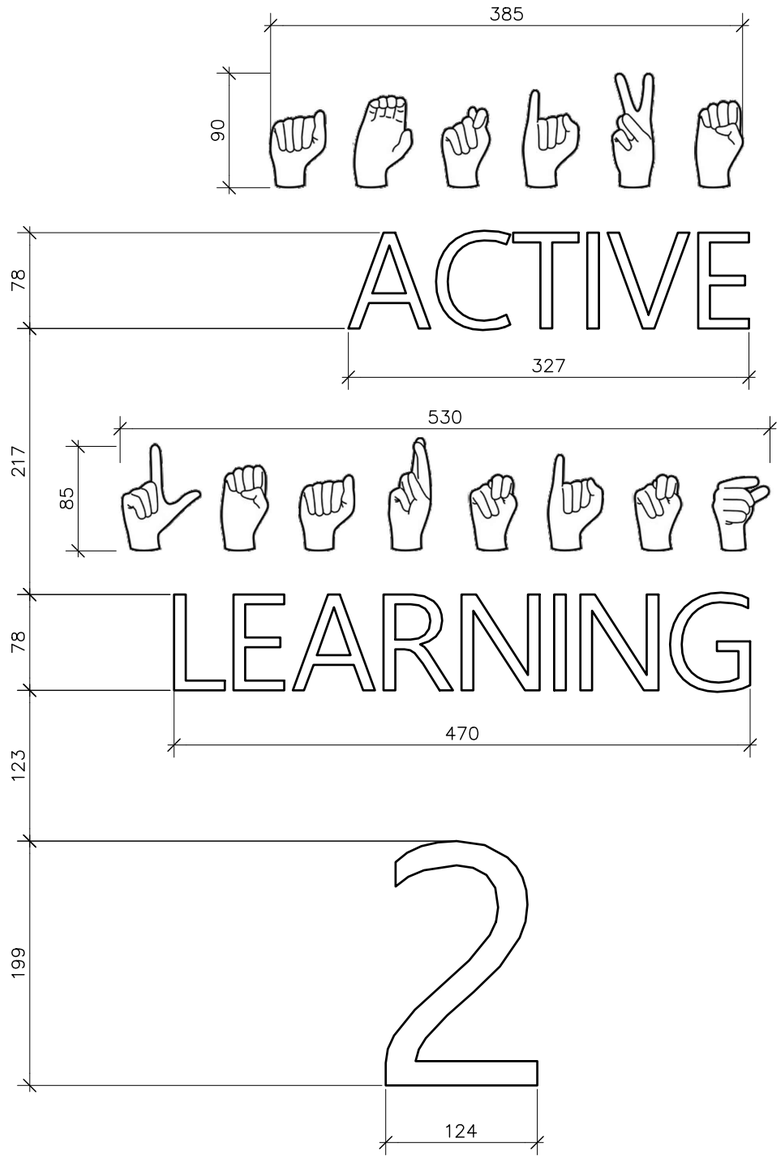

วัสดุ :
พลาสวูดหนา 8mm. โป๊วด้านขอบ
ให้เรียบทำสี 2P-04 DI-CUT ตามแบบ

แบบขยาย 2G-02 1:5

มหาวิทยาลัยสวนดุสิต

iP-ARCHTIST CO., LTD.
email: ip.archtist@gmail.com , visit us: www.facebook.com/ip-archtist
mobile: +66(0)865428006, +66(0)834428844

โครงการ :
ปรับปรุงอาคารหอสมุดกลาง แขวงดุสิต เขตดุสิต กรุงเทพมหานคร (ส่วนชั้น3 อาคารวิทยบริการ)

สถานที่ก่อสร้าง :
มหาวิทยาลัยสวนดุสิต แขวงดุสิต เขตดุสิต กรุงเทพมหานคร

เจ้าของโครงการ :
มหาวิทยาลัยสวนดุสิต

สถาปนิก :
นาย ณัฐภูมิ ประไพบูรณ์ ส-สถ.3221
น.ส. อารีรัตน์ บุญภัทรานนท์ ภ-สถ.23500
-

มัณฑนากร :
น.ส. ดาริกา เด่นศิริอักษร ภ-สน.1877
-

วิศวกรโครงสร้าง :
-
-

วิศวกรไฟฟ้า :
-
-

วิศวกรเครื่องกล :
-
-

วิศวกรสิ่งแวดล้อม :
-

คณะกรรมการจัดทำแบบรูปรายการงานก่อสร้าง :
นาย ชาคริช รอดอำพัน ประธานกรรมการ
นาย ณัฐภูมิ ประไพบูรณ์ กรรมการ
นาย กิตติ พรมแสง กรรมการและเลขานุการ

การแก้ไข

ลำดับ	รายละเอียด	วันที่

ชื่อแบบ : แบบขยายกราฟิก 2G-01,02

เลขที่โครงการ :	2021-13
เขียนแบบ โดย :	iP
ตรวจสอบ โดย :	-
วันที่ :	03/03/2023
มาตราส่วน A3 :	1:5
แบบเลขที่ :	ID-Z2-501

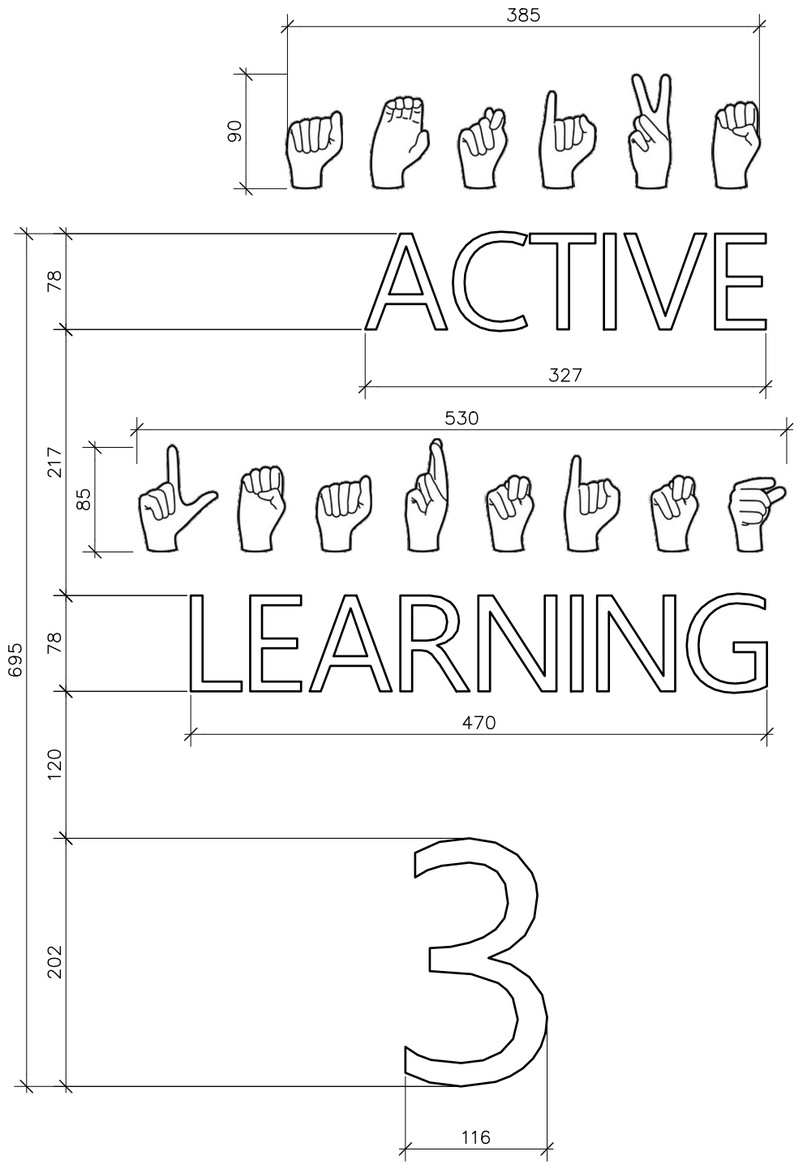

วัสดุ :
พลาสวูดหนา 8mm. โป๊วด้านขอบ
ให้เรียบทำสี 2P-04 DI-CUT ตามแบบ

แบบขยาย 2G-03 1:5

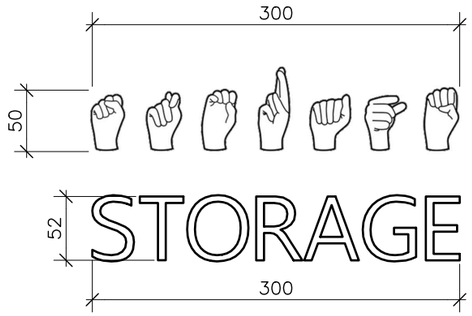

วัสดุ :
พลาสวูดหนา 8mm. โป๊วด้านขอบ
ให้เรียบทำสี 2P-04 DI-CUT ตามแบบ

แบบขยาย 2G-04 1:5

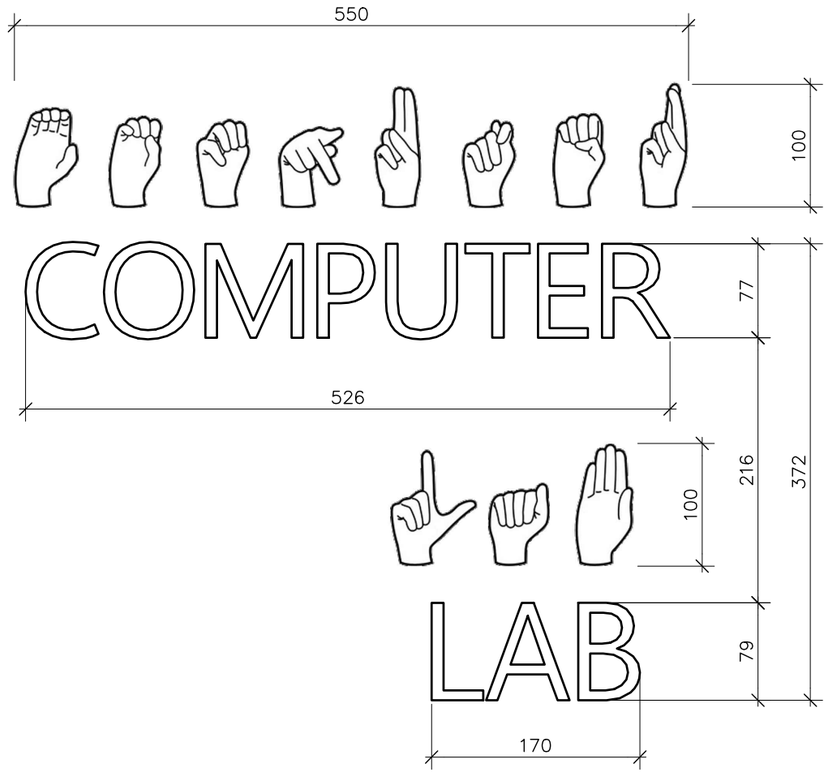

วัสดุ :
พลาสวูดหนา 8mm. โป๊วด้านขอบ
ให้เรียบทำสี 2P-04 DI-CUT ตามแบบ

แบบขยาย 2G-05 1:5

มหาวิทยาลัยสวนดุสิต

iP-ARCHTIST CO., LTD.
email: ip.archtist@gmail.com , visit us: www.facebook.com/ip-archtist
mobile: +66(0)865428006, +66(0)834428844

โครงการ :
ปรับปรุงอาคารหอสมุดกลาง แขวงดุสิต เขตดุสิต กรุงเทพมหานคร (ส่วนชั้น3 อาคารวิทยบริการ)

สถานที่ก่อสร้าง :
มหาวิทยาลัยสวนดุสิต แขวงดุสิต เขตดุสิต กรุงเทพมหานคร

เจ้าของโครงการ :
มหาวิทยาลัยสวนดุสิต

สถาปนิก :
นาย ณัฐภูมิ ประไพบูรณ์ ส-สถ.3221
น.ส. อารีรัตน์ บุญภัทรานนท์ ภ-สถ.23500
-

มัณฑนากร :
น.ส. ดาริกา เด่นศิริอักษร ภ-สน.1877
-

วิศวกรโครงสร้าง :
-
-

วิศวกรไฟฟ้า :
-
-

วิศวกรเครื่องกล :
-
-

วิศวกรสิ่งแวดล้อม :
-

คณะกรรมการจัดทำแบบรูปรายการงานก่อสร้าง :
นาย ชาคริช รอดอำพัน ประธานกรรมการ
นาย ณัฐภูมิ ประไพบูรณ์ กรรมการ
นาย กิตติ พรมแสง กรรมการและเลขานุการ

การแก้ไข

ลำดับ	รายละเอียด	วันที่

ชื่อแบบ : แบบขยายกราฟิก 2G-03,04,05

เลขที่โครงการ :	2021-13
เขียนแบบ โดย :	iP
ตรวจสอบ โดย :	-
วันที่ :	03/03/2023
มาตราส่วน A3 :	1:5
แบบเลขที่ :	ID-Z2-502

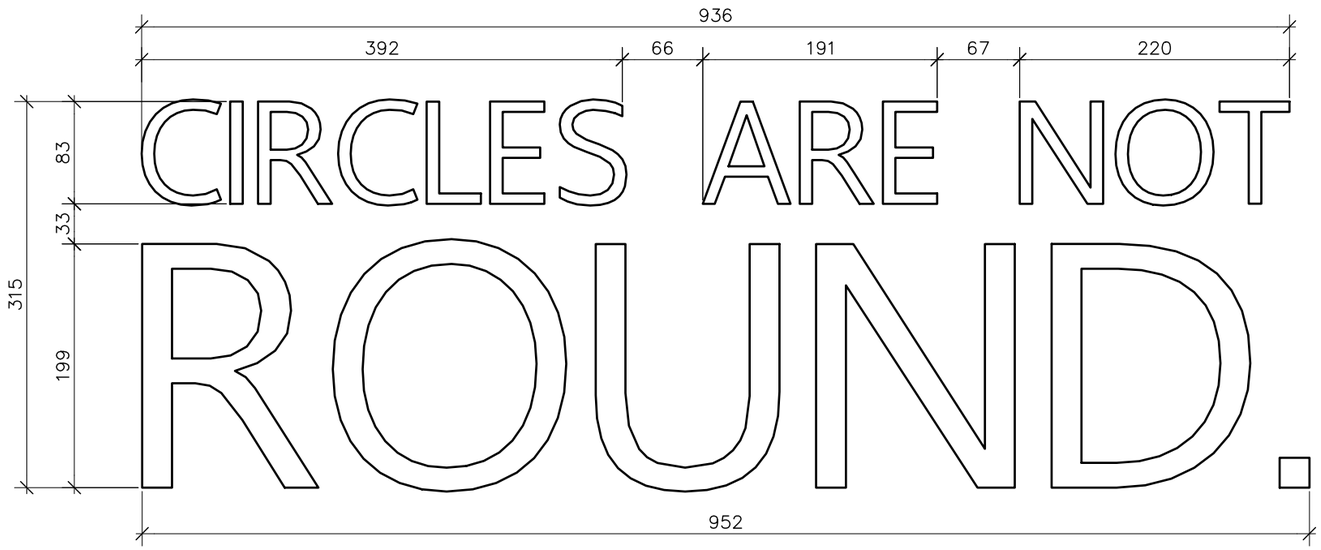

วัสดุ :
พลาสวูดหนา 8mm. โป๋วด้านขอบ
ให้เรียบทำสี 2P–04 DI–CUT ตามแบบ

แบบขยาย 2G–06 1:5

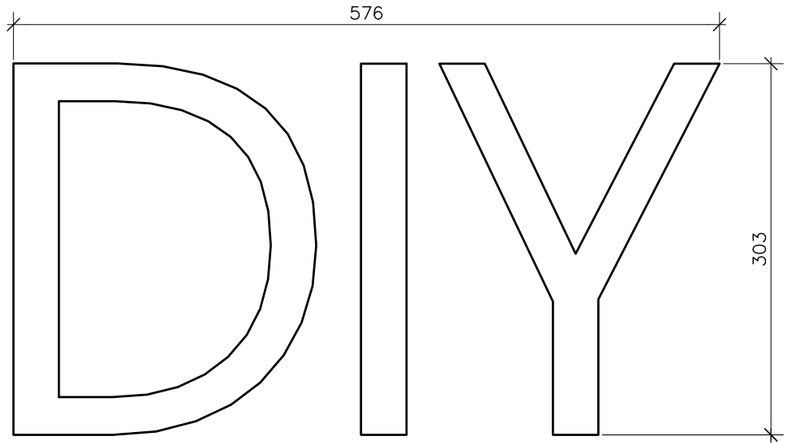

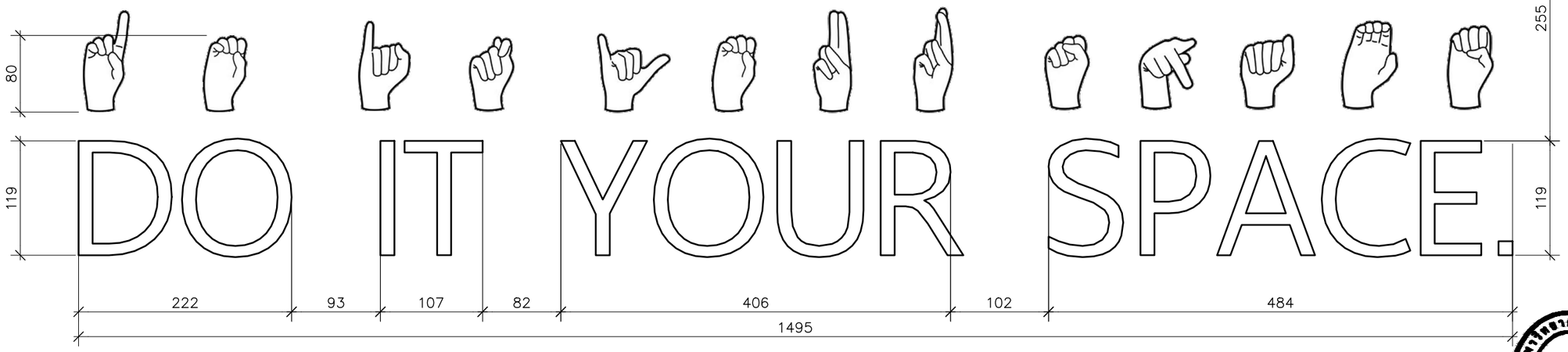

แบบขยาย 2G–07 1:5

วัสดุ :
พลาสวูดหนา 8mm. โป๋วด้านขอบ
ให้เรียบทำสี 2P–04 DI–CUT ตามแบบ

มหาวิทยาลัยสวนดุสิต

iP-ARCHTIST CO., LTD.
email: ip.archtist@gmail.com , visit us: www.facebook.com/ip-archtist
mobile: +66(0)865428006, +66(0)834428844

โครงการ :
ปรับปรุงอาคารหอสมุดกลาง แขวงดุสิต เขตดุสิต กรุงเทพมหานคร (ส่วนชั้น3 อาคารวิทยบริการ)

สถานที่ก่อสร้าง :
มหาวิทยาลัยสวนดุสิต แขวงดุสิต เขตดุสิต กรุงเทพมหานคร

เจ้าของโครงการ :
มหาวิทยาลัยสวนดุสิต

สถาปนิก :
นาย ณัฐภูมิ ประไพบูรณ์ ส-สถ.3221
น.ส. อารีรัตน์ บุญภัทรานนท์ ภ-สถ.23500
-

มัณฑนากร :
น.ส. ดาริกา เด่นศิริอักษร ภ-สน.1877
-

วิศวกรโครงสร้าง :
-
-

วิศวกรไฟฟ้า :
-
-

วิศวกรเครื่องกล :
-
-

วิศวกรสิ่งแวดล้อม :
-

คณะกรรมการจัดทำแบบรูปรายการงานก่อสร้าง :
นาย ชาคริช รอดอำพัน ประธานกรรมการ
นาย ณัฐภูมิ ประไพบูรณ์ กรรมการ
นาย กิตติ พรมแสง กรรมการและเลขานุการ

การแก้ไข

ลำดับ	รายละเอียด	วันที่

ชื่อแบบ : แบบขยายกราฟิก 2G–06,07

เลขที่โครงการ :	2021-13
เขียนแบบ โดย :	iP
ตรวจสอบ โดย :	-
วันที่ :	03/03/2023
มาตราส่วน A3 :	1:5
แบบเลขที่ :	ID–Z2–503

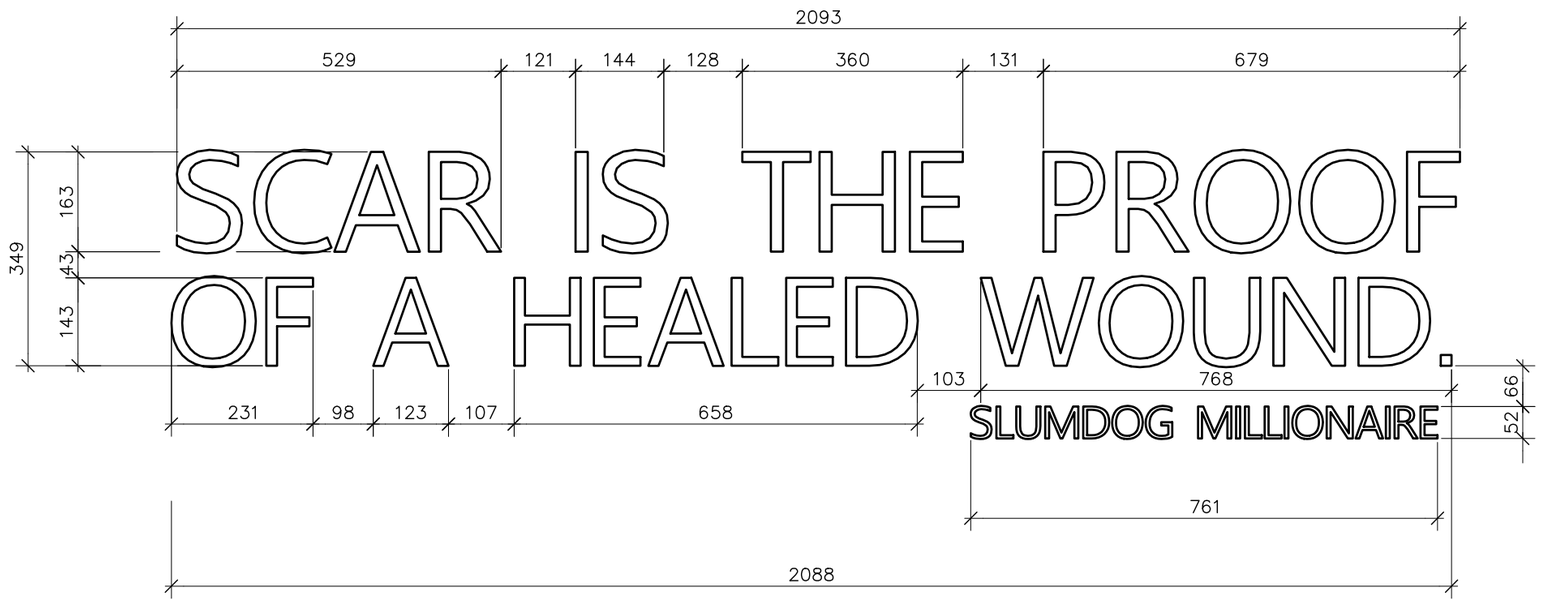

แบบขยาย 2G–08 1:10

วัสดุ :
พลาสวูดหนา 8mm. โป๋วด้านขอบ
ให้เรียบทำสี 2P–04 DI–CUT ตามแบบ

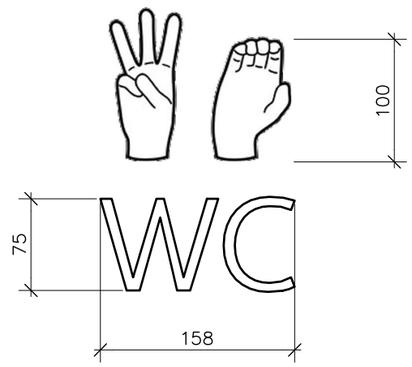

วัสดุ :
พลาสวูดหนา 8mm. โป๋วด้านขอบ
ให้เรียบทำสี 2P–04 DI–CUT ตามแบบ

แบบขยาย 2G–09 1:5

มหาวิทยาลัยสวนดุสิต

iP-ARCHTIST CO., LTD.
email: ip.archtist@gmail.com , visit us: www.facebook.com/ip-archtist
mobile: +66(0)865428006, +66(0)834428844

โครงการ :
ปรับปรุงอาคารหอสมุดกลาง แขวงดุสิต เขตดุสิต กรุงเทพมหานคร
(ส่วนชั้น3 อาคารวิทยบริการ)

สถานที่ก่อสร้าง :
มหาวิทยาลัยสวนดุสิต แขวงดุสิต เขตดุสิต กรุงเทพมหานคร

เจ้าของโครงการ :
มหาวิทยาลัยสวนดุสิต

สถาปนิก :
นาย ณัฐภูมิ ประไพบูรณ์ ส-สถ.3221
น.ส. อารีรัตน์ บุญภัทรานนท์ ภ-สถ.23500
-

มัณฑนากร :
น.ส. ดาริกา เด่นศิริอักษร ภ-สน.1877
-

วิศวกรโครงสร้าง :
-
-

วิศวกรไฟฟ้า :
-
-

วิศวกรเครื่องกล :
-
-

วิศวกรสิ่งแวดล้อม :
-

คณะกรรมการจัดทำแบบรูปรายการงานก่อสร้าง :
นาย ชาคริช รอดอำพัน ประธานกรรมการ
นาย ณัฐภูมิ ประไพบูรณ์ กรรมการ
นาย กิตติ พรมแสง กรรมการและเลขานุการ

การแก้ไข

ลำดับ	รายละเอียด	วันที่

ชื่อแบบ : แบบขยายกราฟิก 2G–08,09

เลขที่โครงการ :	2021-13
เขียนแบบ โดย :	iP
ตรวจสอบ โดย :	-
วันที่ :	03/03/2023
มาตราส่วน A3 :	1:10
แบบเลขที่ :	ID–Z2–504

สารบัญแบบงานระบบ

หมายเลขแบบ	ชื่อแบบ	การแก้ไขล่าสุด	วันที่
EE–Z2–001	สารบัญแบบ		
EE–Z2–002	รายการประกอบแบบไฟฟ้าแสงสว่าง, LOAD SCHEDULE		
EE–Z2–101	ผังระบบไฟฟ้าแสงสว่าง		
EE–Z2–102	ผังระบบเต้ารับไฟฟ้า		
EE–Z2–103	ผังระบบคอมพิวเตอร์และระบบสื่อสาร		
EE–Z2–104	ผังระบบโทรทัศน์วงจรปิด		
EE–Z2–201	ผังระบบแจ้งเหตุเพลิงไหม้		
EE–Z2–301	รายละเอียดการติดตั้ง		
AC–Z2–101	ผังระบบปรับอากาศ		
AC–Z2–101.1	ผังหัวจ่ายระบบปรับอากาศ		
AC–Z2–201	รายละเอียดการติดตั้ง		
AC–Z2–202	รายละเอียดการติดตั้ง		

มหาวิทยาลัยสวนดุสิต

iP-ARCHTIST CO., LTD.
email: ip.archtist@gmail.com , visit us: www.facebook.com/ip-archtist
mobile: +66(0)865428006, +66(0)834428844

โครงการ :
ปรับปรุงอาคารหอสมุดกลาง แขวงดุสิต เขตดุสิต กรุงเทพมหานคร (ส่วนชั้น3 อาคารวิทยบริการ)

สถานที่ก่อสร้าง :
มหาวิทยาลัยสวนดุสิต แขวงดุสิต เขตดุสิต กรุงเทพมหานคร

เจ้าของโครงการ :
มหาวิทยาลัยสวนดุสิต

สถาปนิก :
นาย ณัฐภูมิ ประไพบูรณ์ ส-สถ.3221
น.ส. อารีรัตน์ บุญภัทรานนท์ ภ-สถ.23500
-

มัณฑนากร :
น.ส. ดาริกา เด่นศิริอักษร ภ-สน.1877
-

วิศวกรโครงสร้าง :
-
-

วิศวกรไฟฟ้า :
-
-

วิศวกรเครื่องกล :
-
-

วิศวกรสิ่งแวดล้อม :
-

คณะกรรมการจัดทำแบบรูปรายการงานก่อสร้าง :
นาย ชาคริช รอดอำพัน ประธานกรรมการ
นาย ณัฐภูมิ ประไพบูรณ์ กรรมการ
นาย กิตติ พรมแสง กรรมการและเลขานุการ

การแก้ไข

ลำดับ	รายละเอียด	วันที่

ชื่อแบบ : สารบัญแบบ

เลขที่โครงการ :	2021-13
เขียนแบบ โดย :	iP
ตรวจสอบ โดย :	-
วันที่ :	03/03/2023
มาตราส่วน A3 :	NTS.
แบบเลขที่ :	EE–Z2–001

รายการประกอบแบบ ไฟฟ้าแสงสว่าง

สัญญลักษณ์	รายการ
L1.1	โคมไฟ L&E Recessed strip #RLAP6536(Length3m.) 12W/m. LED 4000K
L1.2	โคมไฟ L&E Recessed strip #RLAP6536(Length7m.) 12W/m. LED 4000K
L1.3	โคมไฟ L&E Recessed strip #RLAP6536(Length9m.) 12W/m. LED 4000K
L1.4	โคมไฟ L&E Recessed strip #RLAP6536(Length11m.) 12W/m. LED 4000K
L1.5	โคมไฟ L&E Recessed strip #RLAP6536(Length13m.) 12W/m. LED 4000K
L1.6	โคมไฟ L&E Recessed strip #RLAP6536(Length15m.) 12W/m. LED 4000K
L1.7	โคมไฟ L&E Recessed strip #RLAP6536(Length20m.) 12W/m. LED 4000K
L2	ชุดโคมฝังดาวน์ไลท์พร้อมหลอด L&E Recessed Downlight #RSDL130 16W LED 4000K
L3	LED FLEX L&E #SLX81 12W/m. LED 4000K

PANEL BOARD SCHEDULE

PANEL NO. LP3

SURFACE MTD., HINGE DOOR — 380V.3PH.4W+G,50HZ.

MAIN : CB. — CAPACITY 42 CKT.

CKT. NO.	DESCRIPTION	CONNECTED LOAD (VA.) A	B	C	CB. P	AT	IC	TYPE	CONDUCTORS SIZE (SQ.MM.)	TYPE	RACEWAY SIZE (MM.)	TYPE
1	LIGHTING	790			1	16	5	MCB	2-2.5	IEC 01	1/2"	EMT.
3	LIGHTING		790		1	16	5	MCB	2-2.5	IEC 01	1/2"	EMT.
5	LIGHTING			790	1	16	5	MCB	2-2.5	IEC 01	1/2"	EMT.
7	LIGHTING	860			1	16	5	MCB	2-2.5	IEC 01	1/2"	EMT.
9	LIGHTING		1,020		1	16	5	MCB	2-2.5	IEC 01	1/2"	EMT.
11	LIGHTING			720	1	16	5	MCB	2-2.5	IEC 01	1/2"	EMT.
13	CENTRAL BATTERY	180			1	16	5	MCB	2-2.5/2.5G	IEC 01	1/2"	EMT.
15	EXIT LIGHT		50		1	16	5	MCB	2-2.5/2.5G	IEC 01	1/2"	EMT.
17	SPARE			500	1	16	5	MCB				
19	SPARE	500			1	16	5	MCB				
21	SPARE		500		1	16	5	MCB				
23	SPARE			500	1	16	5	MCB				
25	SPARE	500			1	16	5	MCB				
27	SPARE		500		1	16	5	MCB				
29	SPARE			500	1	16	5	MCB				
31	SPACE											
33	SPACE											
35	SPACE											
37	SPACE											
39	SPACE											
41	SPACE											
43												
45												
47												
2	SPARE	1,000			1	20	5	MCB				
4	SPARE		1,000		1	20	5	MCB				
6	SPARE			1,000	1	20	5	MCB				
8	SPARE	1,000			1	20	5	MCB				
10	SPARE		1,000		1	20	5	MCB				
12	RECEPTACLE			1,600	1	20	5	MCB	2-4/2.5G (ของเดิม)			
14	RECEPTACLE	1,600			1	20	5	MCB	2-4/2.5G (ของเดิม)			
16	RECEPTACLE		1,600		1	20	5	MCB	2-4/2.5G (ของเดิม)			
18	RECEPTACLE			1,600	1	20	5	MCB	2-4/2.5G (ของเดิม)			
20	RECEPTACLE	1,600			1	20	5	MCB	2-4/2.5G (ของเดิม)			
22	FCU/CDU - 3 - 06		2,600		1	20	5	MCB	2-4/2.5G	IEC 01	1/2"	EMT.
24	SPARE			1,000	1	20	5	MCB				
26		5,000										
28	LP/AC3		5,000		3	32	5	MCCB	4-10/4G (ของเดิม)			
30				5,000								
32	SPARE	1,000			1	20	5	MCB				
34	SPARE		1,000		1	20	5	MCB				
36	SPARE			1,000	1	20	5	MCB				
38	SPACE											
40	SPACE											
42	SPACE											
44												
46												
48												
	TOTAL LOAD 43.30 KVA.	14,030	15,060	14,210								
	DEMAN LOAD 80% 34.64 KVA.		43,300		3	150	18	MCCB	4-95/16G IEC 01. (ของเดิม)			

มหาวิทยาลัยสวนดุสิต

iP-ARCHTIST CO., LTD.
email: ip.archtist@gmail.com , visit us: www.facebook.com/ip-archtist
mobile: +66(0)865428006, +66(0)834428844

โครงการ :
ปรับปรุงอาคารหอสมุดกลาง แขวงดุสิต เขตดุสิต กรุงเทพมหานคร (ส่วนชั้น3 อาคารวิทยบริการ)

สถานที่ก่อสร้าง :
มหาวิทยาลัยสวนดุสิต แขวงดุสิต เขตดุสิต กรุงเทพมหานคร

เจ้าของโครงการ :
มหาวิทยาลัยสวนดุสิต

สถาปนิก :
นาย ณัฐภูมิ ประไพบูรณ์ ส-สถ.3221
น.ส. อารีรัตน์ บุญภัทรานนท์ ภ-สถ.23500
-

มัณฑนากร :
น.ส. ดาริกา เด่นศิริอักษร ภ-สน.1877
-

วิศวกรโครงสร้าง :
-
-

วิศวกรไฟฟ้า :
-
-

วิศวกรเครื่องกล :
-
-

วิศวกรสิ่งแวดล้อม :
-

คณะกรรมการจัดทำแบบรูปรายการงานก่อสร้าง :
นาย ชาคริช รอดอำพัน ประธานกรรมการ
นาย ณัฐภูมิ ประไพบูรณ์ กรรมการ
นาย กิตติ พรมแสง กรรมการและเลขานุการ

การแก้ไข

ลำดับ	รายละเอียด	วันที่

ชื่อแบบ : รายการประกอบแบบไฟฟ้าแสงสว่าง, LOAD SCHEDULE

เลขที่โครงการ :	2021-13
เขียนแบบ โดย :	iP
ตรวจสอบ โดย :	-
วันที่ :	03/03/2023
มาตราส่วน A3 :	NTS.
แบบเลขที่ :	EE–Z2–002

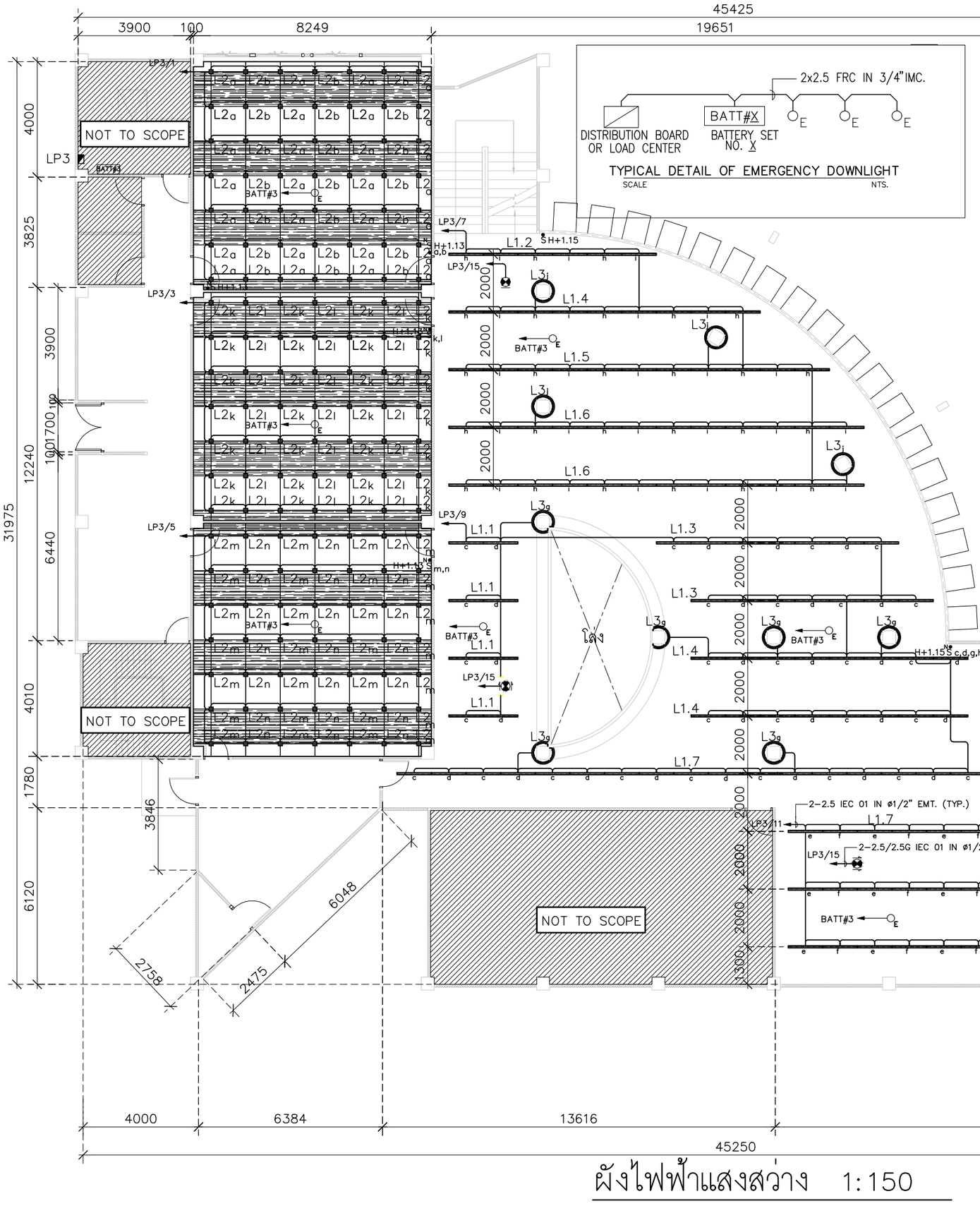

2x2.5 FRC IN 3/4"IMC.

DISTRIBUTION BOARD OR LOAD CENTER

BATT#X BATTERY SET NO. X

TYPICAL DETAIL OF EMERGENCY DOWNLIGHT

SCALE NTS.

E EMERGENCY DOWNLIGHT 12V. 9W.(LED)

BATT#3 CENTRAL BATTERY 180W.

Ŝ สวิทช์ไฟเดิม

N̂S สวิทช์ไฟใหม่

ผังไฟฟ้าแสงสว่าง 1:150

มหาวิทยาลัยสวนดุสิต

iP-ARCHTIST CO., LTD.
email: ip.archtist@gmail.com , visit us: www.facebook.com/ip-archtist
mobile: +66(0)865428006, +66(0)834428844

โครงการ :

ปรับปรุงอาคารหอสมุดกลาง แขวงดุสิต เขตดุสิต กรุงเทพมหานคร (ส่วนชั้น3 อาคารวิทยบริการ)

สถานที่ก่อสร้าง :

มหาวิทยาลัยสวนดุสิต แขวงดุสิต เขตดุสิต กรุงเทพมหานคร

เจ้าของโครงการ :

มหาวิทยาลัยสวนดุสิต

สถาปนิก :

นาย ณัฐภูมิ ประไพบูรณ์ ส-สถ.3221

น.ส. อารีรัตน์ บุญภัทรานนท์ ภ-สถ.23500

-

มัณฑนากร :

น.ส. ดาริกา เด่นศิริอักษร ภ-สน.1877

-

วิศวกรโครงสร้าง :

-

-

วิศวกรไฟฟ้า :

-

-

วิศวกรเครื่องกล :

-

-

วิศวกรสิ่งแวดล้อม :

-

คณะกรรมการจัดทำแบบรูปรายการงานก่อสร้าง :

นาย ชาคริช รอดอำพัน ประธานกรรมการ

นาย ณัฐภูมิ ประไพบูรณ์ กรรมการ

นาย กิตติ พรมแสง กรรมการและเลขานุการ

การแก้ไข

ลำดับ	รายละเอียด	วันที่

ชื่อแบบ ผังระบบไฟฟ้าแสงสว่าง

เลขที่โครงการ :	2021-13
เขียนแบบ โดย :	iP
ตรวจสอบ โดย :	-
วันที่ :	03/03/2023
มาตราส่วน A3 :	1:150
แบบเลขที่ :	EE-Z2-101

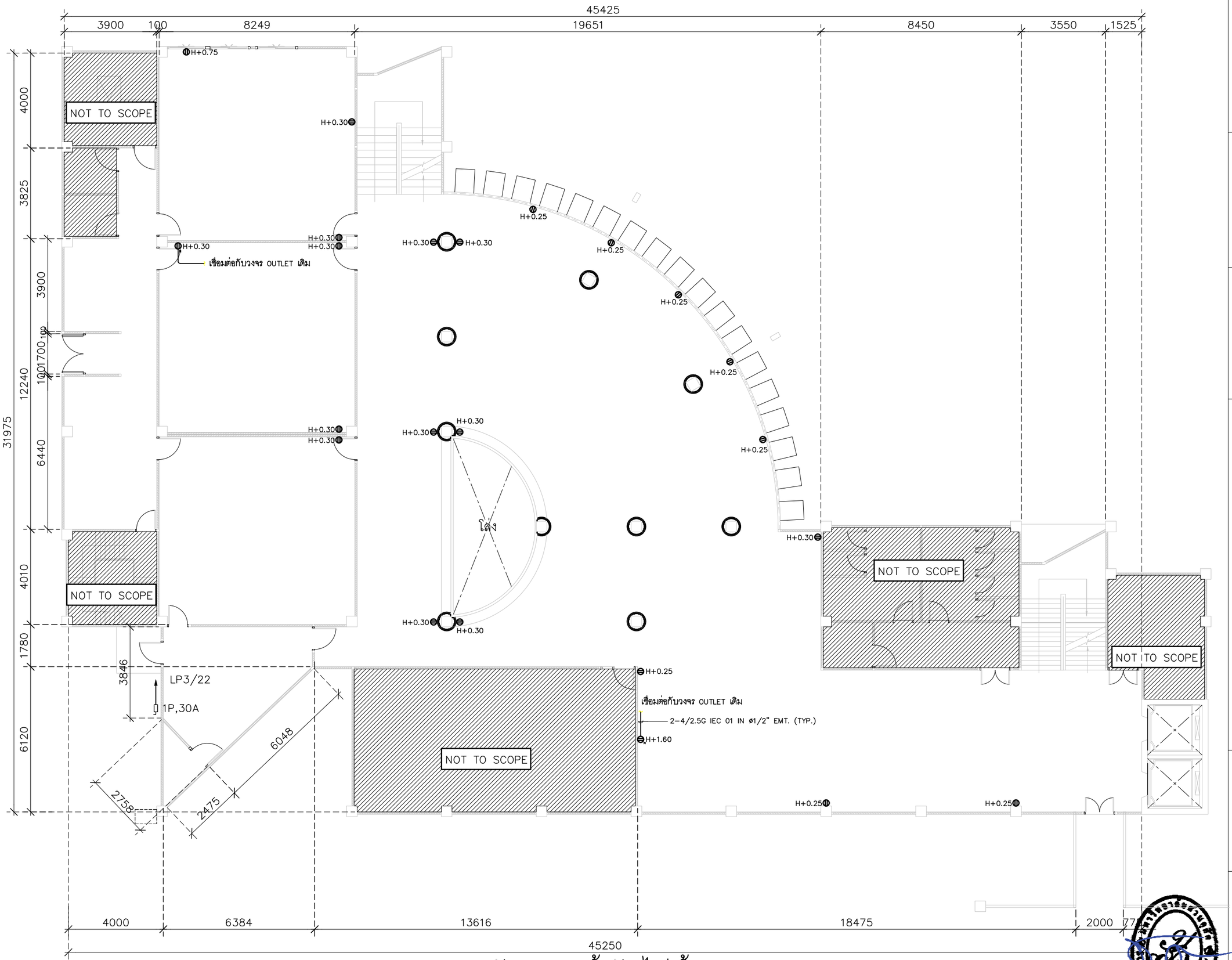

ผังระบบเต้ารับไฟฟ้า 1:150

Receptacle w/Ground (ของเดิม)

Receptacle w/Ground (ของใหม่)

มหาวิทยาลัยสวนดุสิต

iP-ARCHTIST CO., LTD.
email: ip.archtist@gmail.com , visit us: www.facebook.com/ip-archtist
mobile: +66(0)865428006, +66(0)834428844

โครงการ :
ปรับปรุงอาคารหอสมุดกลาง แขวงดุสิต เขตดุสิต กรุงเทพมหานคร (ส่วนชั้น3 อาคารวิทยบริการ)

สถานที่ก่อสร้าง :
มหาวิทยาลัยสวนดุสิต แขวงดุสิต เขตดุสิต กรุงเทพมหานคร

เจ้าของโครงการ :
มหาวิทยาลัยสวนดุสิต

สถาปนิก :
นาย ณัฐภูมิ ประไพบูรณ์ ส-สถ.3221
น.ส. อารีรัตน์ บุญภัทรานนท์ ภ-สถ.23500
-

มัณฑนากร :
น.ส. ดาริกา เด่นศิริอักษร ภ-สน.1877
-

วิศวกรโครงสร้าง :
-
-

วิศวกรไฟฟ้า :
-
-

วิศวกรเครื่องกล :
-
-

วิศวกรสิ่งแวดล้อม :
-

คณะกรรมการจัดทำแบบรูปรายการงานก่อสร้าง :
นาย ชาคริช รอดอำพัน ประธานกรรมการ
นาย ณัฐภูมิ ประไพบูรณ์ กรรมการ
นาย กิตติ พรมแสง กรรมการและเลขานุการ

การแก้ไข

ลำดับ	รายละเอียด	วันที่

ชื่อแบบ : ผังระบบเต้ารับไฟฟ้า

เลขที่โครงการ :	2021-13
เขียนแบบ โดย :	iP
ตรวจสอบ โดย :	-
วันที่ :	03/03/2023
มาตราส่วน A3 :	1:150
แบบเลขที่ :	EE-Z2-102

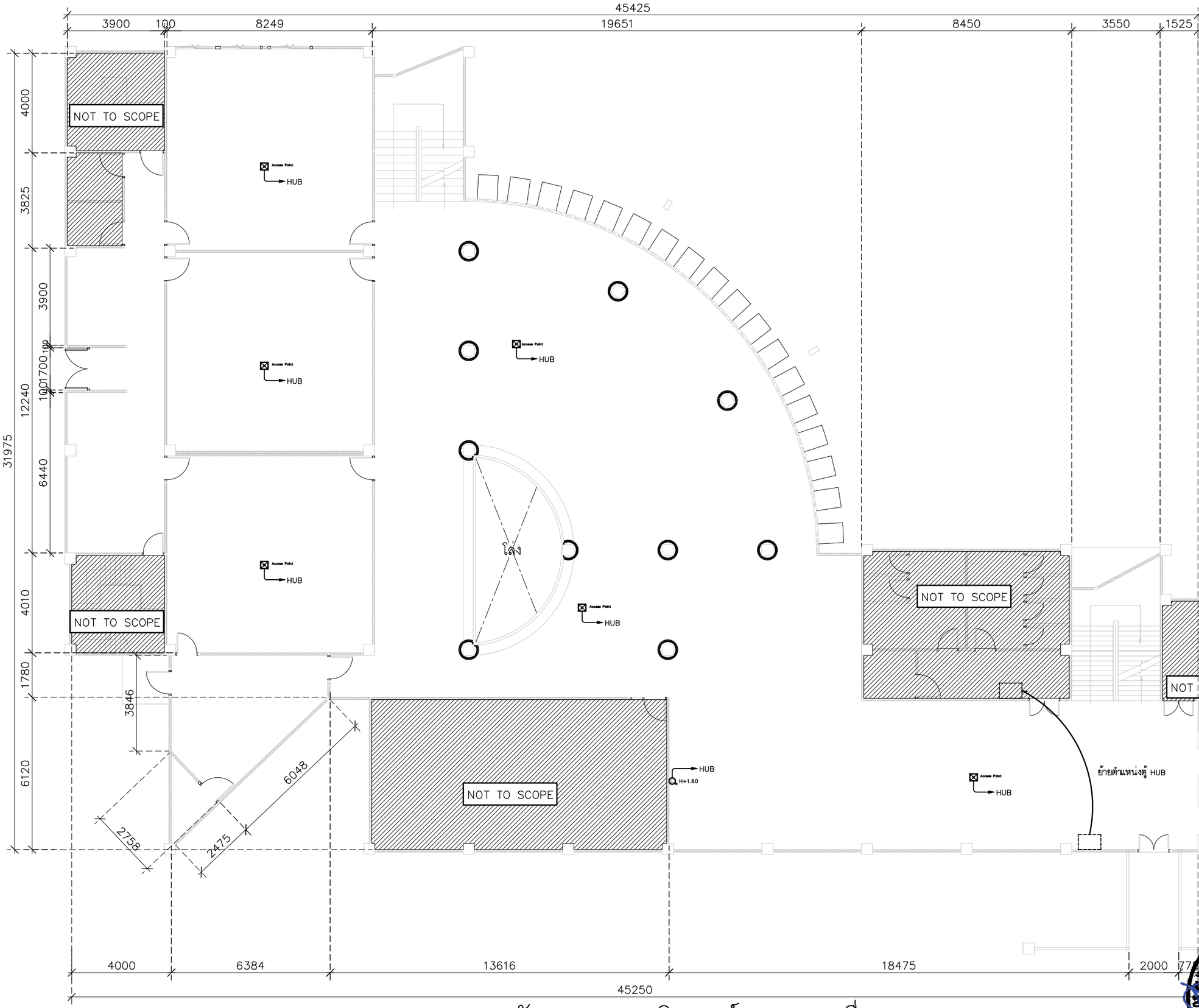

ผังระบบคอมพิวเตอร์และระบบสื่อสาร 1:150

Outlet Lan Access Point (By

มหาวิทยาลัยสวนดุสิต

iP-ARCHTIST CO., LTD.
email: ip.archtist@gmail.com , visit us: www.facebook.com/ip-archtist
mobile: +66(0)865428006, +66(0)834428844

โครงการ :
ปรับปรุงอาคารหอสมุดกลาง แขวงดุสิต เขตดุสิต กรุงเทพมหานคร (ส่วนชั้น3 อาคารวิทยบริการ)

สถานที่ก่อสร้าง :
มหาวิทยาลัยสวนดุสิต แขวงดุสิต เขตดุสิต กรุงเทพมหานคร

เจ้าของโครงการ :
มหาวิทยาลัยสวนดุสิต

สถาปนิก :
นาย ณัฐภูมิ ประไพบูรณ์ ส-สถ.3221
น.ส. อารีรัตน์ บุญภัทรานนท์ ภ-สถ.23500
-

มัณฑนากร :
น.ส. ดาริกา เด่นศิริอักษร ภ-สน.1877
-

วิศวกรโครงสร้าง :
-
-

วิศวกรไฟฟ้า :
-
-

วิศวกรเครื่องกล :
-
-

วิศวกรสิ่งแวดล้อม :
-

คณะกรรมการจัดทำแบบรูปรายการงานก่อสร้าง :
นาย ชาคริช รอดอำพัน ประธานกรรมการ
นาย ณัฐภูมิ ประไพบูรณ์ กรรมการ
นาย กิตติ พรมแสง กรรมการและเลขานุการ

การแก้ไข

ลำดับ	รายละเอียด	วันที่

ชื่อแบบ : ผังระบบคอมพิวเตอร์และระบบสื่อสาร

เลขที่โครงการ :	2021-13
เขียนแบบ โดย :	iP
ตรวจสอบ โดย :	-
วันที่ :	03/03/2023
มาตราส่วน A3 :	1:150
แบบเลขที่ :	EE-Z2-103

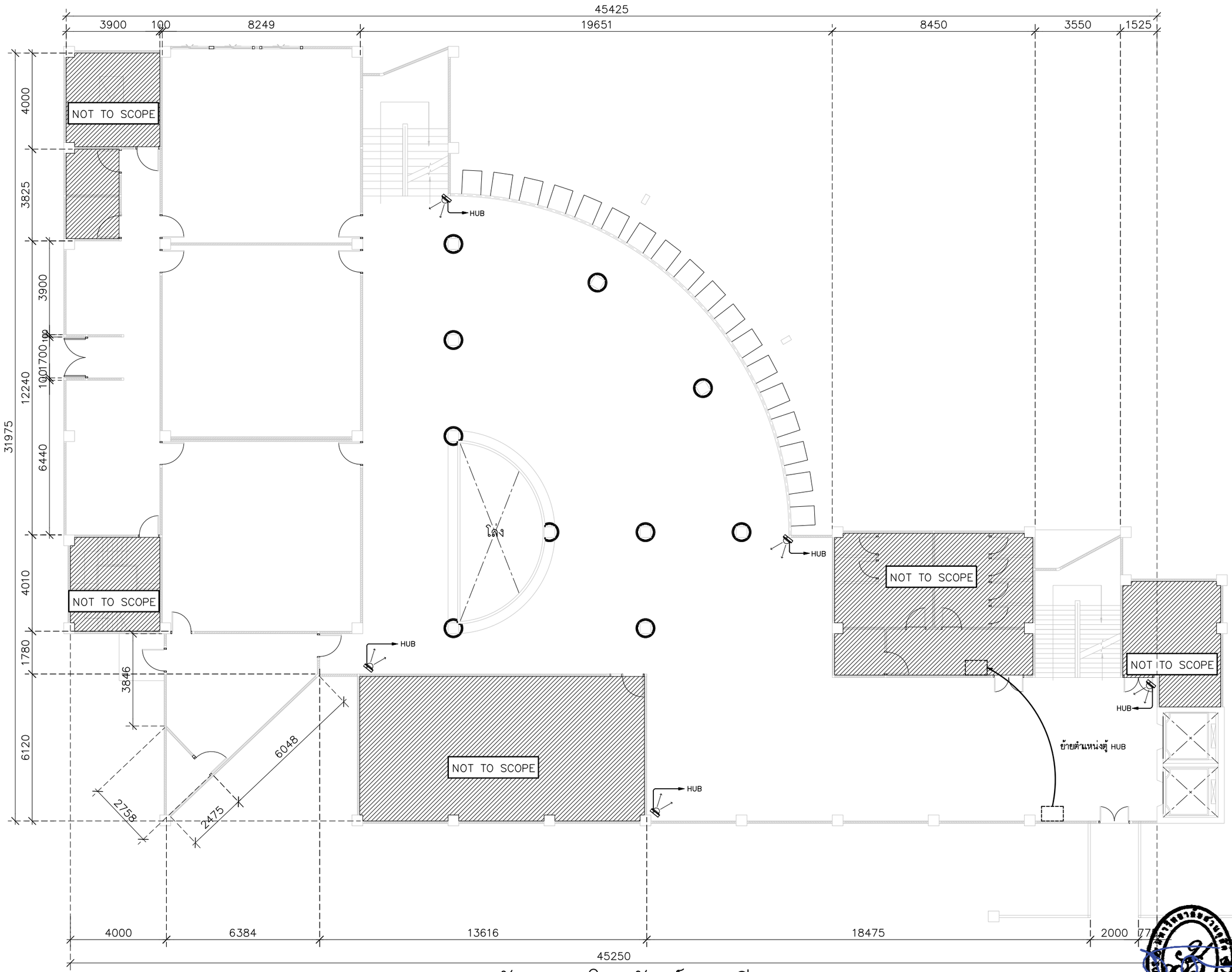

ผังระบบโทรทัศน์วงจรปิด

1:150

IP Camera (By O...

มหาวิทยาลัยสวนดุสิต

iP-ARCHTIST CO., LTD.
email: ip.archtist@gmail.com , visit us: www.facebook.com/ip-archtist
mobile: +66(0)865428006, +66(0)834428844

โครงการ :

ปรับปรุงอาคารหอสมุดกลาง แขวงดุสิต เขตดุสิต กรุงเทพมหานคร (ส่วนชั้น3 อาคารวิทยบริการ)

สถานที่ก่อสร้าง :

มหาวิทยาลัยสวนดุสิต แขวงดุสิต เขตดุสิต กรุงเทพมหานคร

เจ้าของโครงการ :

มหาวิทยาลัยสวนดุสิต

สถาปนิก :

นาย ณัฐภูมิ ประไพบูรณ์ ส-สถ.3221
น.ส. อารีรัตน์ บุญภัทรานนท์ ภ-สถ.23500
-

มัณฑนากร :

น.ส. ดาริกา เด่นศิริอักษร ภ-สน.1877
-

วิศวกรโครงสร้าง :

-
-

วิศวกรไฟฟ้า :

-
-

วิศวกรเครื่องกล :

-
-

วิศวกรสิ่งแวดล้อม :

-

คณะกรรมการจัดทำแบบรูปรายการงานก่อสร้าง :

นาย ชาคริช รอดอำพัน ประธานกรรมการ
นาย ณัฐภูมิ ประไพบูรณ์ กรรมการ
นาย กิตติ พรมแสง กรรมการและเลขานุการ

การแก้ไข

ลำดับ	รายละเอียด	วันที่

ชื่อแบบ : ผังระบบโทรทัศน์วงจรปิด

เลขที่โครงการ :	2021-13
เขียนแบบ โดย :	iP
ตรวจสอบ โดย :	-
วันที่ :	03/03/2023
มาตราส่วน A3 :	1:150
แบบเลขที่ :	EE–Z2–104

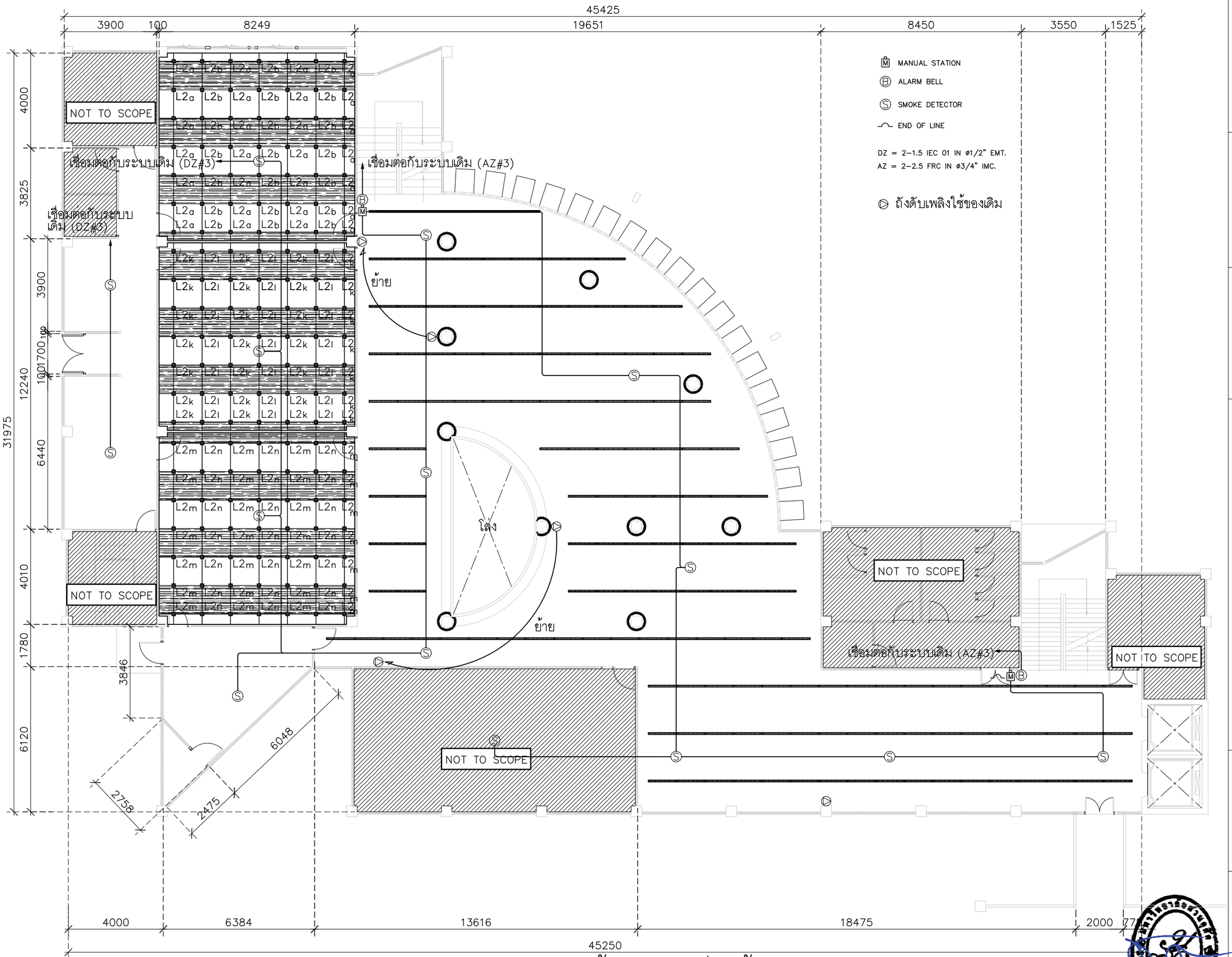

ผังระบบแจ้งเหตุเพลิงไหม้ 1:150

มหาวิทยาลัยสวนดุสิต

iP-ARCHTIST CO., LTD.
email: ip.archtist@gmail.com , visit us: www.facebook.com/ip-archtist
mobile: +66(0)865428006, +66(0)834428844

โครงการ :
ปรับปรุงอาคารหอสมุดกลาง แขวงดุสิต เขตดุสิต กรุงเทพมหานคร (ส่วนชั้น3 อาคารวิทยบริการ)

สถานที่ก่อสร้าง :
มหาวิทยาลัยสวนดุสิต แขวงดุสิต เขตดุสิต กรุงเทพมหานคร

เจ้าของโครงการ :
มหาวิทยาลัยสวนดุสิต

สถาปนิก :
นาย ณัฐภูมิ ประไพบูรณ์ ส-สถ.3221
น.ส. อารีรัตน์ บุญภัทรานนท์ ภ-สถ.23500
-

มัณฑนากร :
น.ส. ดาริกา เด่นศิริอักษร ภ-สน.1877
-

วิศวกรโครงสร้าง :
-
-

วิศวกรไฟฟ้า :
-
-

วิศวกรเครื่องกล :
-
-

วิศวกรสิ่งแวดล้อม :
-

คณะกรรมการจัดทำแบบรูปรายการงานก่อสร้าง :
นาย ชาคริช รอดอำพัน ประธานกรรมการ
นาย ณัฐภูมิ ประไพบูรณ์ กรรมการ
นาย กิตติ พรมแสง กรรมการและเลขานุการ

การแก้ไข

ลำดับ	รายละเอียด	วันที่

ชื่อแบบ : ผังระบบแจ้งเหตุเพลิงไหม้

เลขที่โครงการ :	2021-13
เขียนแบบ โดย :	iP
ตรวจสอบ โดย :	-
วันที่ :	03/03/2023
มาตราส่วน A3 :	1:150
แบบเลขที่ :	EE-Z2-201

DETAIL–STANDARD SET OUT (EXCEPT SPECIFIED OTHERWISE ON THE LAYOUT)

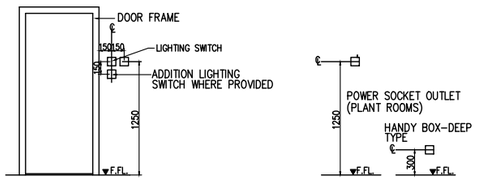

RECESSED MOUNTED FLUORESCENT LUMINAIRE

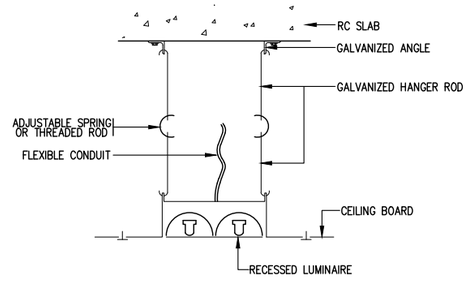

RECESSED MOUNTED DOWNLIGHT

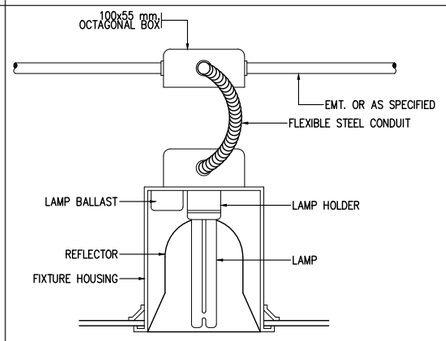

DETECTOR DETAIL

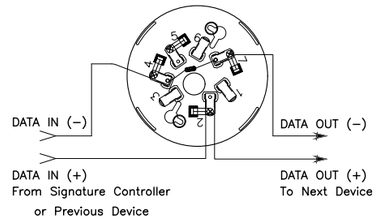

DETAIL–EMERGENCY AND OUTLET AT STAIR

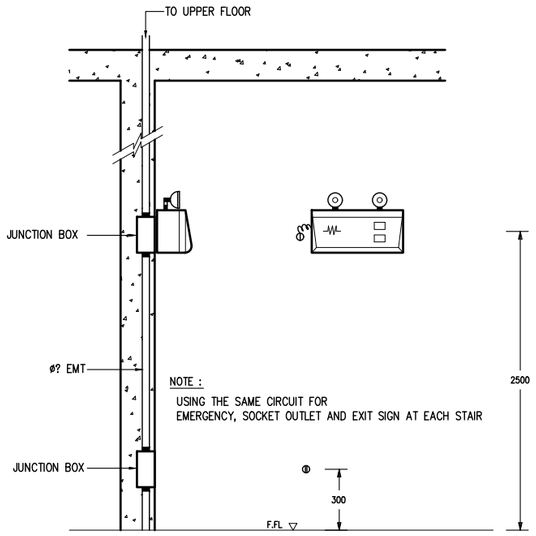

DETAIL–FLUSH MOUNTED DETECTOR DETAIL

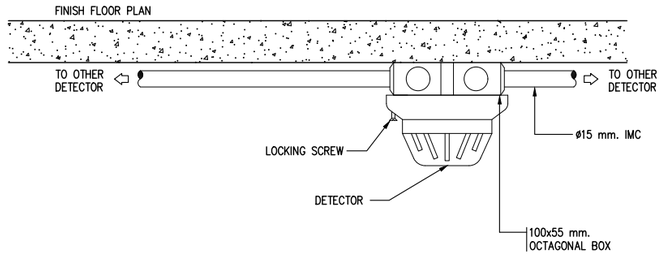

DETAIL–FLUSH MOUNTED DETECTOR DETAIL

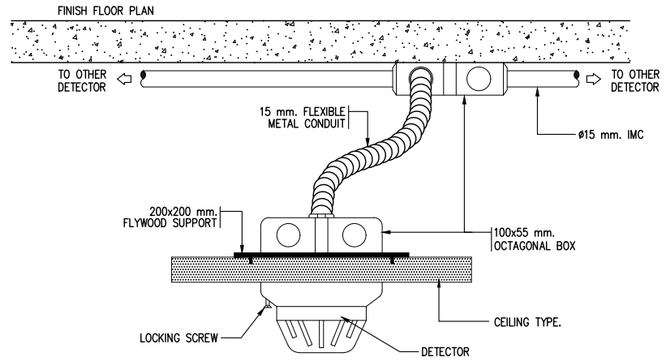

SUSPENSION MOUNTED FLUORESCENT LUMINAIRE

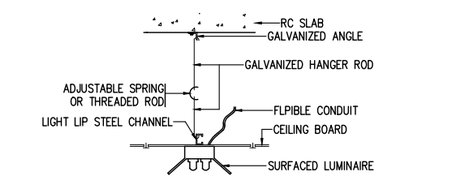

SURFACE MOUNTED FLUORESCENT LUMINAIRE

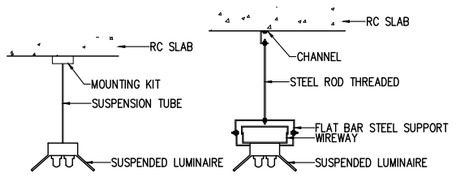

HORIZONTAL WIREWAY SUPPORT DETAIL

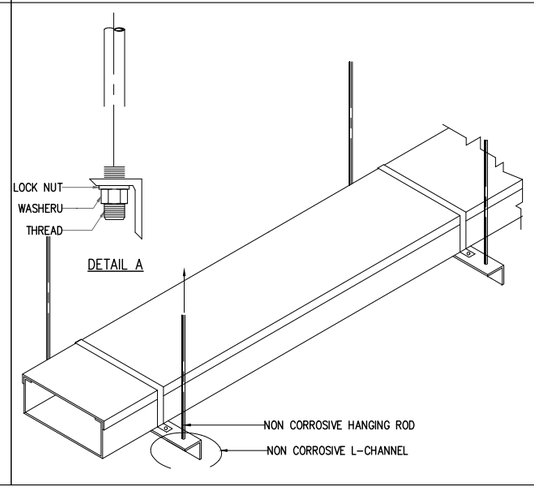

CONDUIT INSTALLATION DETAIL

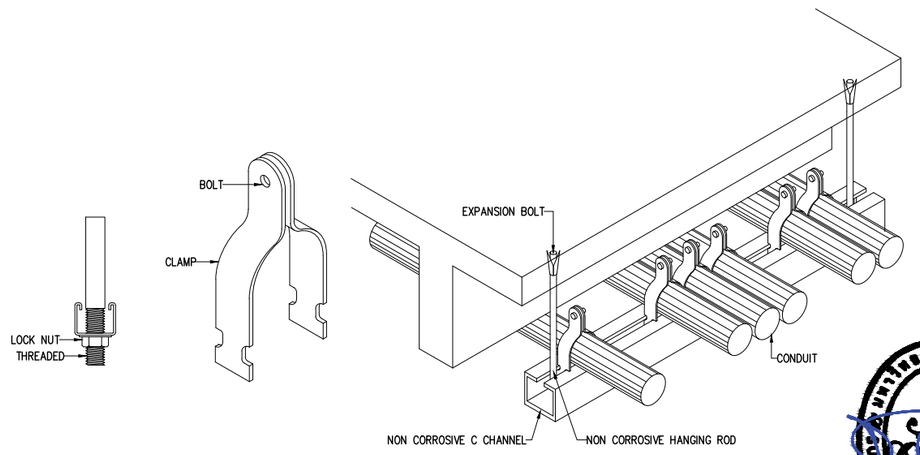

มหาวิทยาลัยสวนดุสิต

iP-ARCHTIST CO., LTD.
email: ip.archtist@gmail.com , visit us: www.facebook.com/ip-archtist
mobile: +66(0)865428006, +66(0)834428844

โครงการ :
ปรับปรุงอาคารหอสมุดกลาง แขวงดุสิต เขตดุสิต กรุงเทพมหานคร (ส่วนชั้น3 อาคารวิทยบริการ)

สถานที่ก่อสร้าง :
มหาวิทยาลัยสวนดุสิต แขวงดุสิต เขตดุสิต กรุงเทพมหานคร

เจ้าของโครงการ :
มหาวิทยาลัยสวนดุสิต

สถาปนิก :
นาย ณัฐภูมิ ประไพบูรณ์ ส-สถ.3221
น.ส. อารีรัตน์ บุญภัทรานนท์ ภ-สถ.23500
-

มัณฑนากร :
น.ส. ดาริกา เด่นศิริอักษร ภ-สน.1877
-

วิศวกรโครงสร้าง :
-
-

วิศวกรไฟฟ้า :
-
-

วิศวกรเครื่องกล :
-
-

วิศวกรสิ่งแวดล้อม :
-

คณะกรรมการจัดทำแบบรูปรายการงานก่อสร้าง :
นาย ชาคริช รอดอำพัน ประธานกรรมการ
นาย ณัฐภูมิ ประไพบูรณ์ กรรมการ
นาย กิตติ พรมแสง กรรมการและเลขานุการ

การแก้ไข

ลำดับ	รายละเอียด	วันที่

ชื่อแบบ : รายละเอียดการติดตั้ง

เลขที่โครงการ :	2021-13
เขียนแบบ โดย :	iP
ตรวจสอบ โดย :	-
วันที่ :	03/03/2023
มาตราส่วน A3 :	NTS.
แบบเลขที่ :	EE–Z2–301

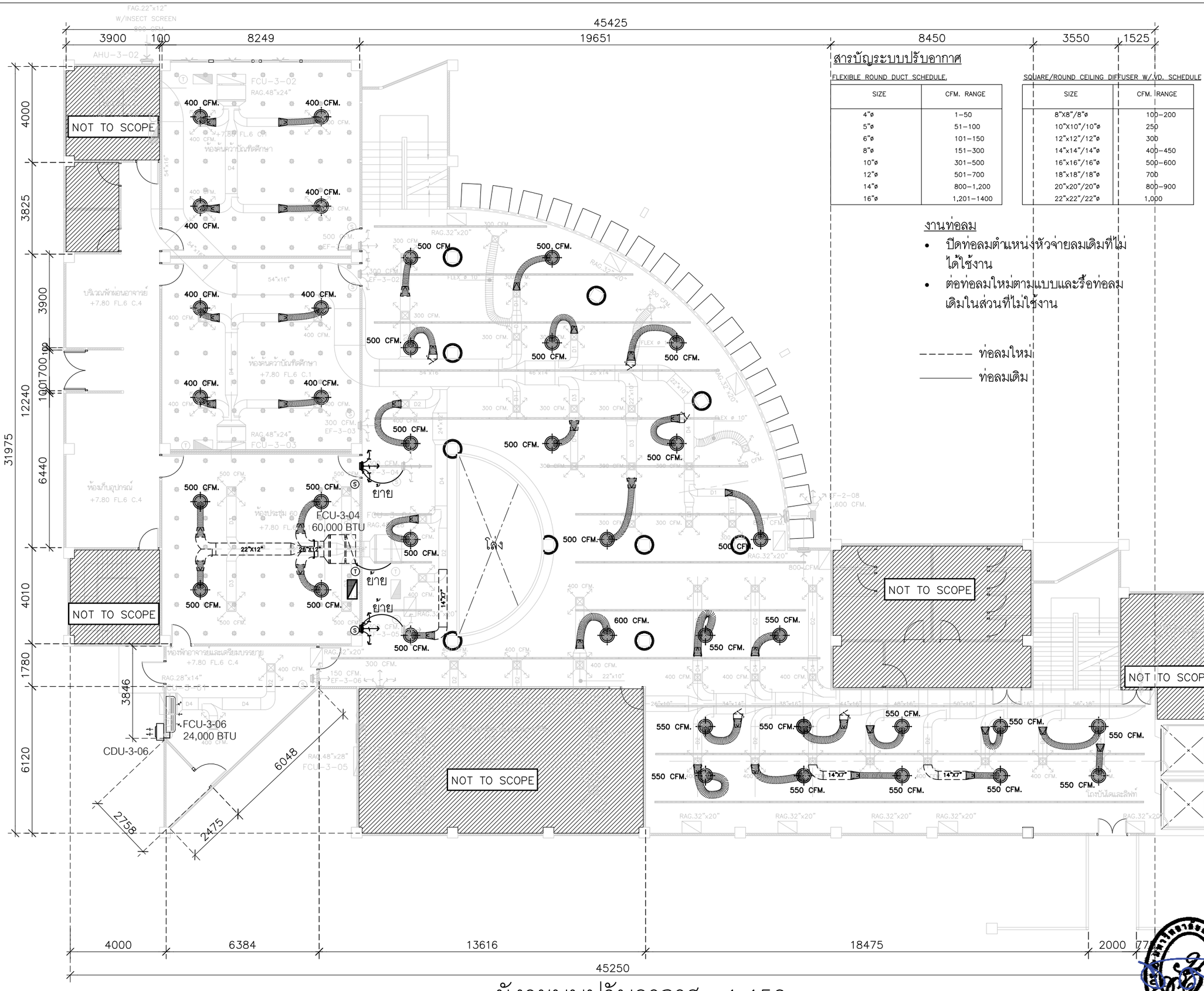

สารบัญระบบปรับอากาศ

FLEXIBLE ROUND DUCT SCHEDULE.

SIZE	CFM. RANGE
4"ø	1–50
5"ø	51–100
6"ø	101–150
8"ø	151–300
10"ø	301–500
12"ø	501–700
14"ø	800–1,200
16"ø	1,201–1400

SQUARE/ROUND CEILING DIFFUSER W/VD. SCHEDULE

SIZE	CFM. RANGE
8"X8"/8"ø	100–200
10"X10"/10"ø	250
12"x12"/12"ø	300
14"x14"/14"ø	400–450
16"x16"/16"ø	500–600
18"x18"/18"ø	700
20"x20"/20"ø	800–900
22"x22"/22"ø	1,000

งานท่อลม

- ปิดท่อลมตำแหน่งหัวจ่ายลมเดิมที่ไม่ได้ใช้งาน
- ต่อท่อลมใหม่ตามแบบและรื้อท่อลมเดิมในส่วนที่ไม่ใช้งาน

------ ท่อลมใหม่

_____ ท่อลมเดิม

ผังระบบปรับอากาศ 1:150

มหาวิทยาลัยสวนดุสิต

iP-ARCHTIST CO., LTD.
email: ip.archtist@gmail.com , visit us: www.facebook.com/ip-archtist
mobile: +66(0)865428006, +66(0)834428844

โครงการ :
ปรับปรุงอาคารหอสมุดกลาง แขวงดุสิต เขตดุสิต กรุงเทพมหานคร (ส่วนชั้น3 อาคารวิทยบริการ)

สถานที่ก่อสร้าง :
มหาวิทยาลัยสวนดุสิต แขวงดุสิต เขตดุสิต กรุงเทพมหานคร

เจ้าของโครงการ :
มหาวิทยาลัยสวนดุสิต

สถาปนิก :
นาย ณัฐภูมิ ประไพบูรณ์ ส-สถ.3221
น.ส. อารีรัตน์ บุญภัทรานนท์ ภ-สถ.23500
-

มัณฑนากร :
น.ส. ดาริกา เด่นศิริอักษร ภ-สน.1877
-

วิศวกรโครงสร้าง :
-
-

วิศวกรไฟฟ้า :
-
-

วิศวกรเครื่องกล :
-
FAG.22"x12"
W/INSECT SCREEN

วิศวกรสิ่งแวดล้อม :
-

คณะกรรมการจัดทำแบบรูปรายการงานก่อสร้าง :
นาย ชาคริช รอดอำพัน ประธานกรรมการ
นาย ณัฐภูมิ ประไพบูรณ์ กรรมการ
นาย กิตติ พรมแสง กรรมการและเลขานุการ

การแก้ไข

ลำดับ	รายละเอียด	วันที่

ชื่อแบบ :
ผังเครื่องปรับอากาศเดิมที่ปรับแก้

เลขที่โครงการ : 2021-13
เขียนแบบ โดย : iP
ตรวจสอบ โดย : -
วันที่ : 03/03/2023
มาตราส่วน A3 : 1:150
แบบเลขที่ : AC–Z2–101

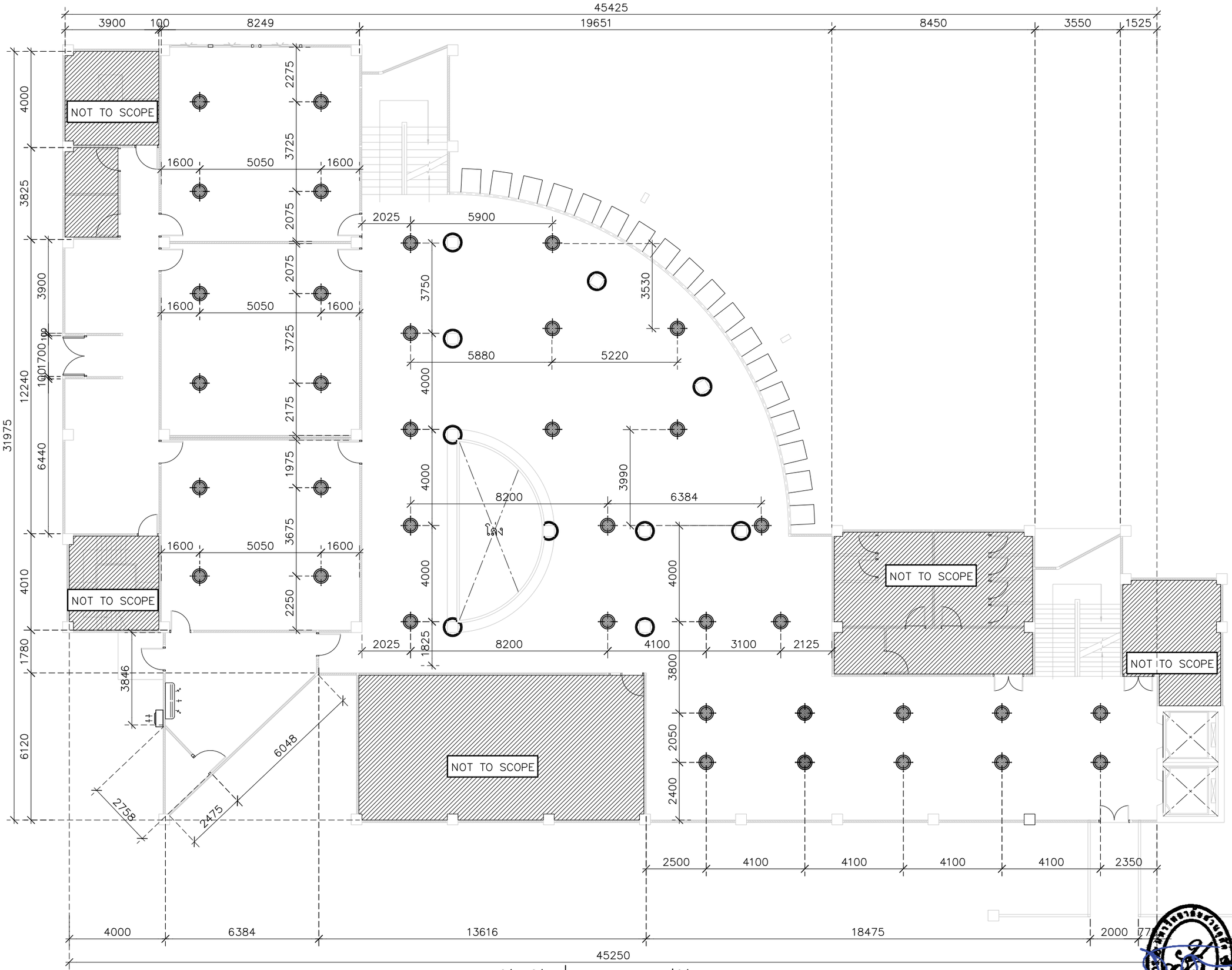

ผังหัวจ่ายระบบปรับอากาศ 1:150

มหาวิทยาลัยสวนดุสิต

iP-ARCHTIST CO., LTD.
email: ip.archtist@gmail.com , visit us: www.facebook.com/ip-archtist
mobile: +66(0)865428006, +66(0)834428844

โครงการ :
ปรับปรุงอาคารหอสมุดกลาง แขวงดุสิต เขตดุสิต กรุงเทพมหานคร (ส่วนชั้น3 อาคารวิทยบริการ)

สถานที่ก่อสร้าง :
มหาวิทยาลัยสวนดุสิต แขวงดุสิต เขตดุสิต กรุงเทพมหานคร

เจ้าของโครงการ :
มหาวิทยาลัยสวนดุสิต

สถาปนิก :
นาย ณัฐภูมิ ประไพบูรณ์ ส-สถ.3221
น.ส. อารีรัตน์ บุญภัทรานนท์ ภ-สถ.23500
-

มัณฑนากร :
น.ส. ดาริกา เด่นศิริอักษร ภ-สน.1877
-

วิศวกรโครงสร้าง :
-
-

วิศวกรไฟฟ้า :
-
-

วิศวกรเครื่องกล :
-
-

วิศวกรสิ่งแวดล้อม :
-

คณะกรรมการจัดทำแบบรูปรายการงานก่อสร้าง :
นาย ชาคริช รอดอำพัน ประธานกรรมการ
นาย ณัฐภูมิ ประไพบูรณ์ กรรมการ
นาย กิตติ พรมแสง กรรมการและเลขานุการ

การแก้ไข

ลำดับ	รายละเอียด	วันที่

ชื่อแบบ : ผังเครื่องปรับอากาศ

เลขที่โครงการ :	2021-13
เขียนแบบ โดย :	iP
ตรวจสอบ โดย :	-
วันที่ :	03/03/2023
มาตราส่วน A3 :	1:150
แบบเลขที่ :	AC–Z2–101.1

SPLIT TYPE AIR-CONDITIONER INSTALLATION (CEILING SUSPENDED TYPE)

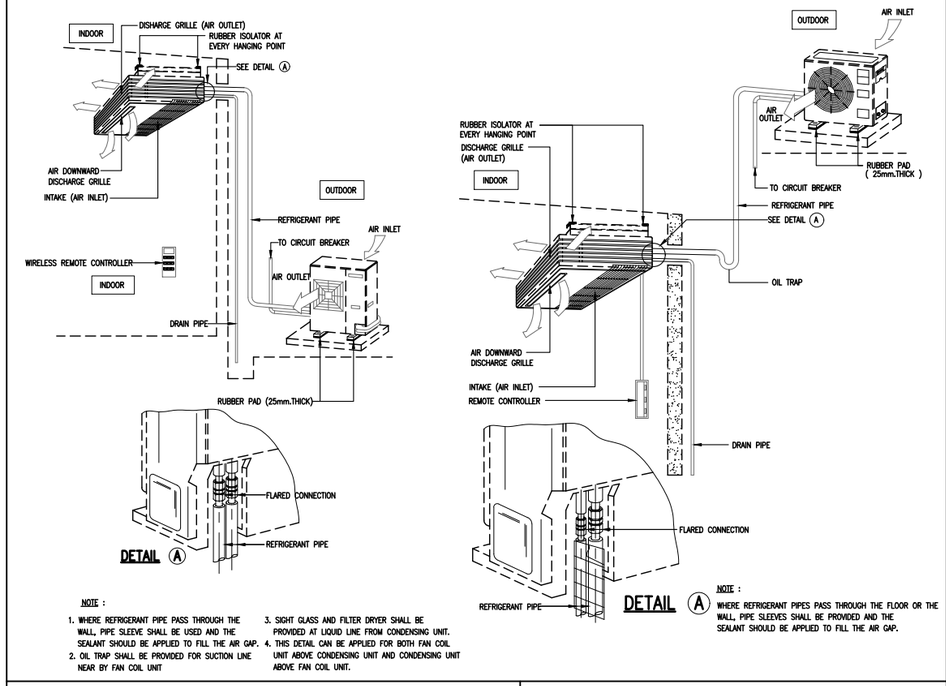

NOTE :

1. WHERE REFRIGERANT PIPE PASS THROUGH THE WALL, PIPE SLEEVE SHALL BE USED AND THE SEALANT SHOULD BE APPLIED TO FILL THE AIR GAP.
2. OIL TRAP SHALL BE PROVIDED FOR SUCTION LINE NEAR BY FAN COIL UNIT
3. SIGHT GLASS AND FILTER DRYER SHALL BE PROVIDED AT LIQUID LINE FROM CONDENSING UNIT.
4. THIS DETAIL CAN BE APPLIED FOR BOTH FAN COIL UNIT ABOVE CONDENSING UNIT AND CONDENSING UNIT ABOVE FAN COIL UNIT.

NOTE :

WHERE REFRIGERANT PIPES PASS THROUGH THE FLOOR OR THE WALL, PIPE SLEEVES SHALL BE PROVIDED AND THE SEALANT SHOULD BE APPLIED TO FILL THE AIR GAP.

SPLIT TYPE AIR-CONDITIONER INSTALLATION (WALL EXPOSED TYPE)

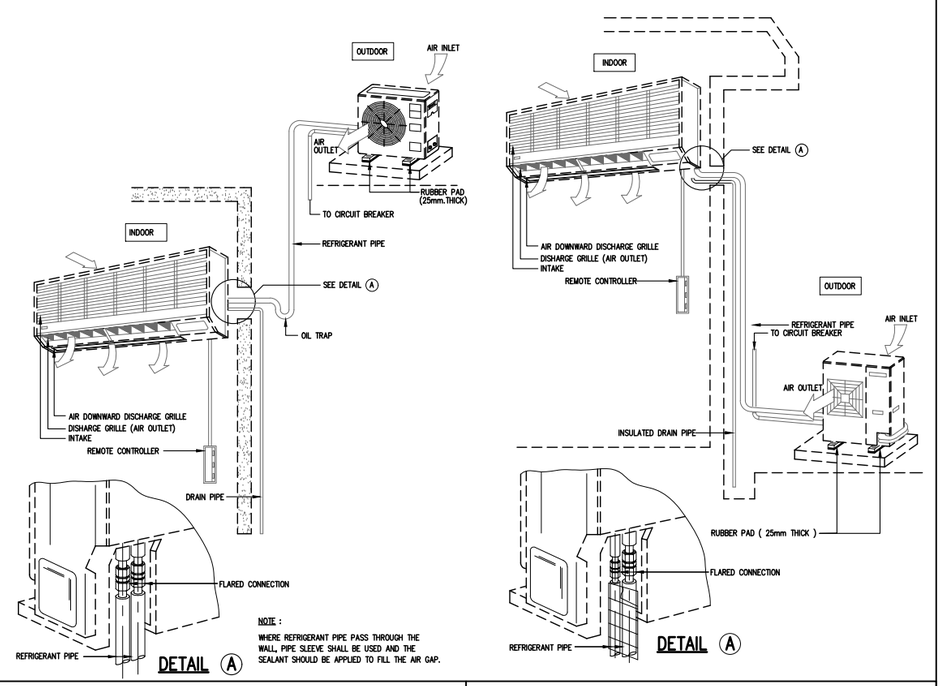

NOTE :

WHERE REFRIGERANT PIPE PASS THROUGH THE WALL, PIPE SLEEVE SHALL BE USED AND THE SEALANT SHOULD BE APPLIED TO FILL THE AIR GAP.

SUPPLY AIR CEILING DIFFUSER

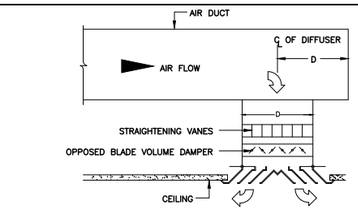

SPLITTER DAMPER

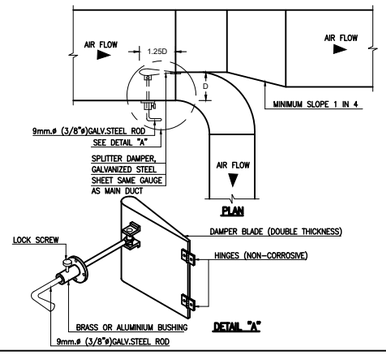

FRESH AIR OR EXHAUST AIR LOUVER INSTALLATION

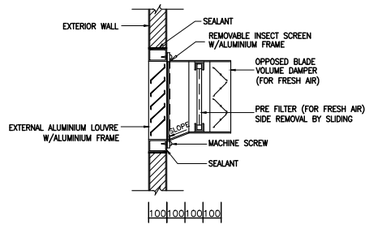

TYPICAL FAN COIL AND AIR HANDLING UNIT DRAIN PIPE

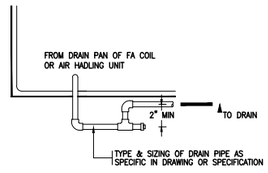

ROUND ELBOW TURNING VANES DETAIL

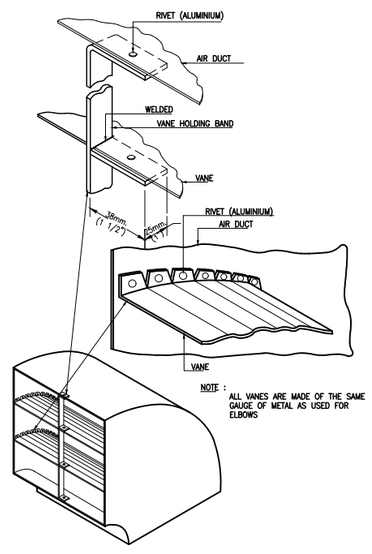

VOLUME DAMPER AND CONTROL DAMPER

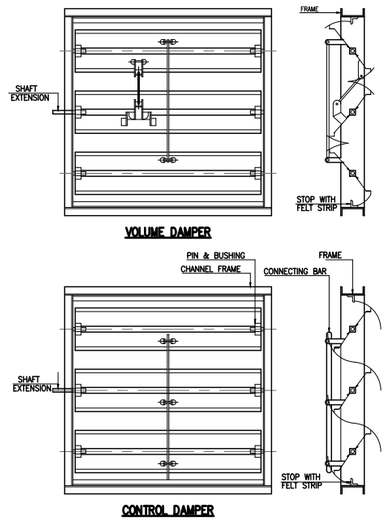

รายละเอียดการติดตั้ง NTS.

มหาวิทยาลัยสวนดุสิต

iP-ARCHTIST CO., LTD.
email: ip.archtist@gmail.com , visit us: www.facebook.com/ip-archtist
mobile: +66(0)865428006, +66(0)834428844

โครงการ :
ปรับปรุงอาคารหอสมุดกลาง แขวงดุสิต เขตดุสิต กรุงเทพมหานคร (ส่วนชั้น3 อาคารวิทยบริการ)

สถานที่ก่อสร้าง :
มหาวิทยาลัยสวนดุสิต แขวงดุสิต เขตดุสิต กรุงเทพมหานคร

เจ้าของโครงการ :
มหาวิทยาลัยสวนดุสิต

สถาปนิก :
นาย ณัฐภูมิ ประไพบูรณ์ ส-สถ.3221
น.ส. อารีรัตน์ บุญภัทรานนท์ ภ-สถ.23500
-

มัณฑนากร :
น.ส. ดาริกา เด่นศิริอักษร ภ-สน.1877
-

วิศวกรโครงสร้าง :
-
-

วิศวกรไฟฟ้า :
-
-

วิศวกรเครื่องกล :
-
-

วิศวกรสิ่งแวดล้อม :
-

คณะกรรมการจัดทำแบบรูปรายการงานก่อสร้าง :
นาย ชาคริช จอดอำพัน ประธานกรรมการ
นาย ณัฐภูมิ ประไพบูรณ์ กรรมการ
นาย กิตติ พรมแสง กรรมการและเลขานุการ

การแก้ไข

ลำดับ	รายละเอียด	วันที่

ชื่อแบบ รายละเอียดการติดตั้ง

เลขที่โครงการ :	2021-13
เขียนแบบ โดย :	iP
ตรวจสอบ โดย :	-
วันที่ :	03/03/2023
มาตราส่วน A3 :	NTS.
แบบเลขที่ :	AC–Z2–201

TYPICAL DUCT INSTALLATION

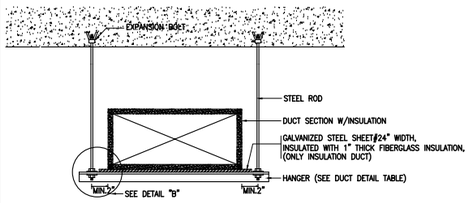

DUCT INSULATION DETAIL FOR DUCT 18"AND BELOW

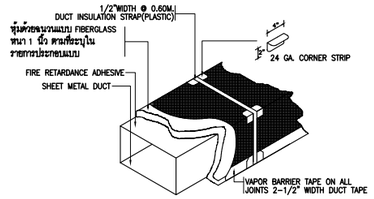

BRANCH TAKE-OFF

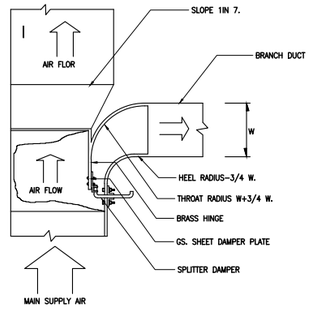

DETAIL A INSTALL FOR SERVICE RETURN DUCT

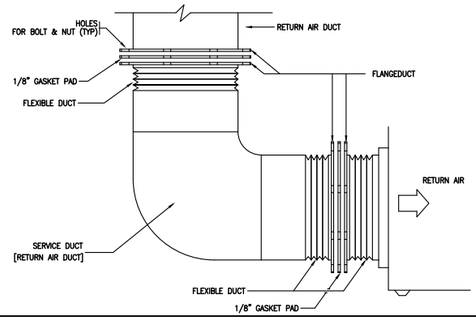

TYPICAL DUCT INSTALLATION

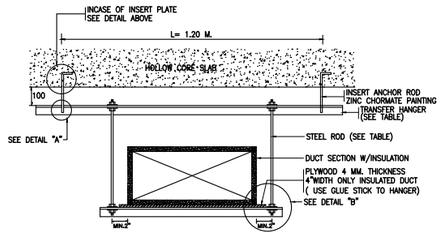

DUCT INSULATION DETAIL FOR DUCT 19" AND UP

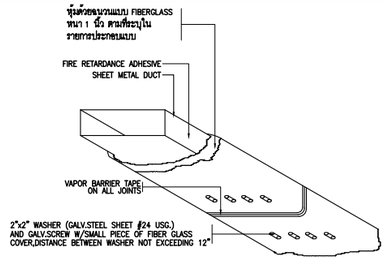

DUCT 43" THRU 54"
DUCT 55" THRU 60"

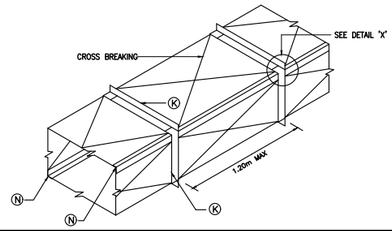

DUCT 61" THRU 84"
DUCT 85" THRU 96"

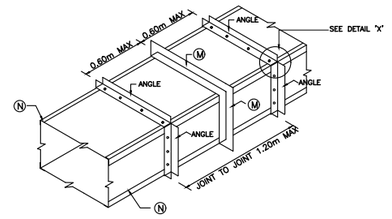

DUCT THRU 12" OR LESS

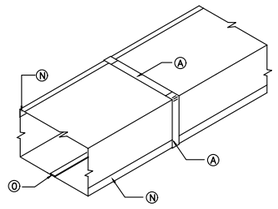

DUCT 19" THRU 30"
(ALTERNATE CROSS BREAKING)

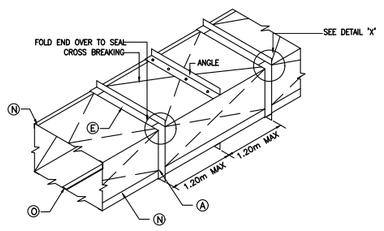

THICKNESS & REINFORCING SCHEDULE – LOW VELOCITY DUCT WORK

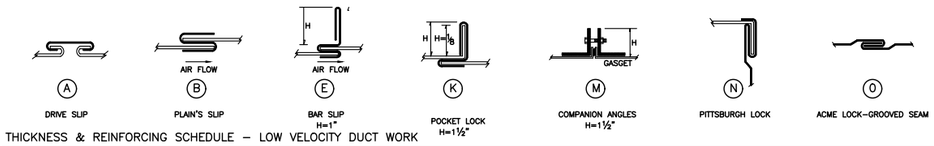

THICKNESS & REINFORCING SCHEDULE – LOW VELOCITY DUCT WORK

GREATEST DUCT DIMENSION (INCH)	METAL GAUGE				LONGITUDINAL SEAM	TRANSVERSE JOINT SMALLEST DIMENSION	TRANSVERSE JOINT SMALLEST DIMENSION	REINFORCING ANGLE SIZE & LONGITUDINAL SPACING BETWEEN TRANSVERSE JOINTS AND/OR INTERMEDIATE REINFORCING OR CROSSING BREAKING	ROD-HANGER SIZE & SPACING & TRANSFER HANGER
	GALV STEEL SHEET		ALUMINUM SHEET						
	USG. NO.	THICKNESS MM.	B&S G.NO.	THICKNESS MM.					
12" OR LESS	26	0.478	24	0.508	(O) ACME LOCK (N) PITTSBURGH LOCK	(A)DRIVE SLIP	(A)DRIVE SLIP	——	#9MM. L 25x25x3 MM.@ 2.4 M.
13"-18"	24	0.635	22	0.635	(O) ACME LOCK (N) PITTSBURGH LOCK	(A)DRIVE SLIP	(B)PLAIN'S SLIP	——	#9MM. L 25x25x3 MM.@ 2.4 M.
19"-30"	24	0.635	22	0.635	(O) ACME LOCK (N) PITTSBURGH LOCK	(A)DRIVE SLIP	(E)BAR SLIP	L 25x25x3 MM.@ 1.2 M.	#9MM. L 25x25x3 MM.@ 2.4 M.
31"-42"	22	0.794	20	0.8128	(N) PITTSBURGH LOCK	(A)DRIVE SLIP	(E)BAR SLIP	L 25x25x3 MM.@ 1.2 M.	#9MM. L 25x25x3 MM.@ 2.4 M.
43"-54"	22	0.794	20	0.8128	(N) PITTSBURGH LOCK	(K)1-1/2"POCKET LOCK	(K)1-1/2"POCKET LOCK	L 40x40x3 MM.@ 1.2 M.	#9MM. L 40x40x3 MM.@ 2.4 M.
55"-60"	20	0.953	18	1.016	(N) PITTSBURGH LOCK	(K)1-1/2"POCKET LOCK	(K)1-1/2"POCKET LOCK	L 40x40x3 MM.@ 1.2 M.	#9MM. L 40x40x3 MM.@ 2.4 M.
61"-84"	20	0.953	18	1.016	(N) PITTSBURGH LOCK	(M)1-1/2"COMPANION ANGLE	(M)1-1/2"COMPANION ANGLE	L 40x40x3 MM.@ 0.6 M.	#9MM. L 50x50x4 MM.@ 2.4 M.
85"-96"	18	1.22	18	1.295	(N) PITTSBURGH LOCK	(M)1-1/2"COMPANION ANGLE	(M)1-1/2"COMPANION ANGLE	L 40x40x3 MM.@ 0.6 M.	#9MM. L 50x50x5 MM.@ 2.4 M.

DUCT 13" THRU 18"

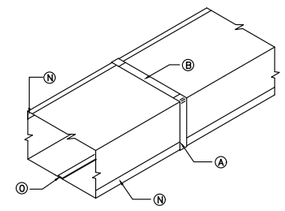

DUCT 31" THRU 42"

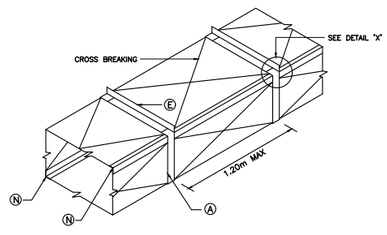

รายละเอียดการติดตั้ง NTS.

มหาวิทยาลัยสวนดุสิต

iP-ARCHTIST CO., LTD.
email: ip.archtist@gmail.com , visit us: www.facebook.com/ip-archtist
mobile: +66(0)865428006, +66(0)834428844

โครงการ :
ปรับปรุงอาคารหอสมุดกลาง แขวงดุสิต เขตดุสิต กรุงเทพมหานคร
(ส่วนชั้น3 อาคารวิทยบริการ)

สถานที่ก่อสร้าง :
มหาวิทยาลัยสวนดุสิต แขวงดุสิต เขตดุสิต กรุงเทพมหานคร

เจ้าของโครงการ :
มหาวิทยาลัยสวนดุสิต

สถาปนิก :
นาย ณัฐภูมิ ประไพบูรณ์ ส-สถ.3221
น.ส. อารีรัตน์ บุญภัทรานนท์ ภ-สถ.23500
-

มัณฑนากร :
น.ส. ดาริกา เด่นศิริอักษร ภ-สน.1877
-

วิศวกรโครงสร้าง :
-
-

วิศวกรไฟฟ้า :
-
-

วิศวกรเครื่องกล :
-
-

วิศวกรสิ่งแวดล้อม :
-

คณะกรรมการจัดทำแบบรูปรายการงานก่อสร้าง :
นาย ชาคริช รอดอำพัน ประธานกรรมการ
นาย ณัฐภูมิ ประไพบูรณ์ กรรมการ
นาย กิตติ พรมแสง กรรมการและเลขานุการ

การแก้ไข

ลำดับ	รายละเอียด	วันที่

ชื่อแบบ รายละเอียดการติดตั้ง

เลขที่โครงการ :	2021-13
เขียนแบบ โดย :	iP
ตรวจสอบ โดย :	-
วันที่ :	03/03/2023
มาตราส่วน A3 :	NTS.
แบบเลขที่ :	AC-Z2-202