สารบัญแบบระบบปรับอากาศ

หมายเลขแบบ	ชื่อแบบ	การแก้ไขล่าสุด	วันที่
AC-001	สารบัญแบบ		
AC-002	ไดอะแกรมเส้นเดียวไฟฟ้า		
AC-003	ไดอะแกรมเส้นเดียวท่อน้ำยา		
AC-004	ตารางเครื่องปรับอากาศ 1		
AC-005	ตารางเครื่องปรับอากาศ 2		
AC-006	ตารางพัดลม 1		
AC-007	ตารางพัดลม 2		
AC-101	ผังระบบปรับอากาศชั้น 1		
AC-102	ผังระบบปรับอากาศชั้นลอย 1		
AC-103	ผังระบบปรับอากาศชั้น 2		
AC-104	ผังระบบปรับอากาศชั้นลอย 2		
AC-105	ผังระบบปรับอากาศชั้น 3		
AC-106	ผังระบบปรับอากาศชั้นลอย 3		
AC-107	ผังระบบปรับอากาศชั้น 4		
AC-108	ผังระบบปรับอากาศชั้นดาดฟ้า		
AC-201	ผังระบบระบายอากาศชั้น 1		
AC-202	ผังระบบระบายอากาศชั้นลอย 1		
AC-203	ผังระบบระบายอากาศชั้น 2		
AC-204	ผังระบบระบายอากาศชั้นลอย 2		
AC-205	ผังระบบระบายอากาศชั้น 3		
AC-206	ผังระบบระบายอากาศชั้นลอย 3		
AC-207	ผังระบบระบายอากาศชั้น 4		
AC-301	รายละเอียดการติดตั้ง 1		
AC-302	รายละเอียดการติดตั้ง 2		

มหาวิทยาลัยสวนดุสิต

iP-ARCHTIST CO., LTD.
email: ip.archtist@gmail.com , visit us: www.facebook.com/ip-archtist
mobile: +66(0)865428006, +66(0)834428844

โครงการ :
จ้างปรับปรุงระบบดับเพลิง และป้องกันอัคคีภัย กลุ่มอาคาร จำนวน 2 หลัง แขวงบางพลัด เขตบางพลัด กรุงเทพมหานคร จำนวน 1 รายการ (ปรับปรุงสำนักงานคณะวิทยาศาสตร์ ศูนย์วิทยาศาสตร์ และเทคโนโลยี)

สถานที่ก่อสร้าง :
สิรินธร แขวงบางบำหรุ เขตบางพลัด กรุงเทพมหานคร

เจ้าของโครงการ :
มหาวิทยาลัยสวนดุสิต

สถาปนิก :
นายณัฐภูมิ ประไพบูลย์ ส-สถ 3221
นางสาวอาริรัตน์ บุญภัทรานนท์ ภ-สถ 23500
-

มัณฑนากร :
-นางสาว ดารีกา เด่นศิริอักษร ภ-สน 1877
-

วิศวกรโครงสร้าง :
นายวัฒนชัย พิมพ์จันทร์ ภย.46374
-
-

วิศวกรไฟฟ้า :
-
-

วิศวกรเครื่องกล :
-
-

วิศวกรสิ่งแวดล้อม :
-
-

คณะกรรมการจัดทำแบบรูปรายการงานก่อสร้าง :
นายชาคริช รอดอำพัน ประธานกรรมการ
นายกิตติ พรมแสง กรรมการ
นายอภิรัตน์ แก้วเพชรสมุทร กรรมการและเลขานุการ

การแก้ไข

ลำดับ	รายละเอียด	วันที่

ชื่อแบบ : สารบัญแบบ

เลขที่โครงการ :	2022-07
เขียนแบบ โดย :	iP
ตรวจสอบ โดย :	iP
วันที่ :	11/08/2022
มาตราส่วน A3 :	As indicated

แบบเลขที่ : AC-001

CONSTRUCTION

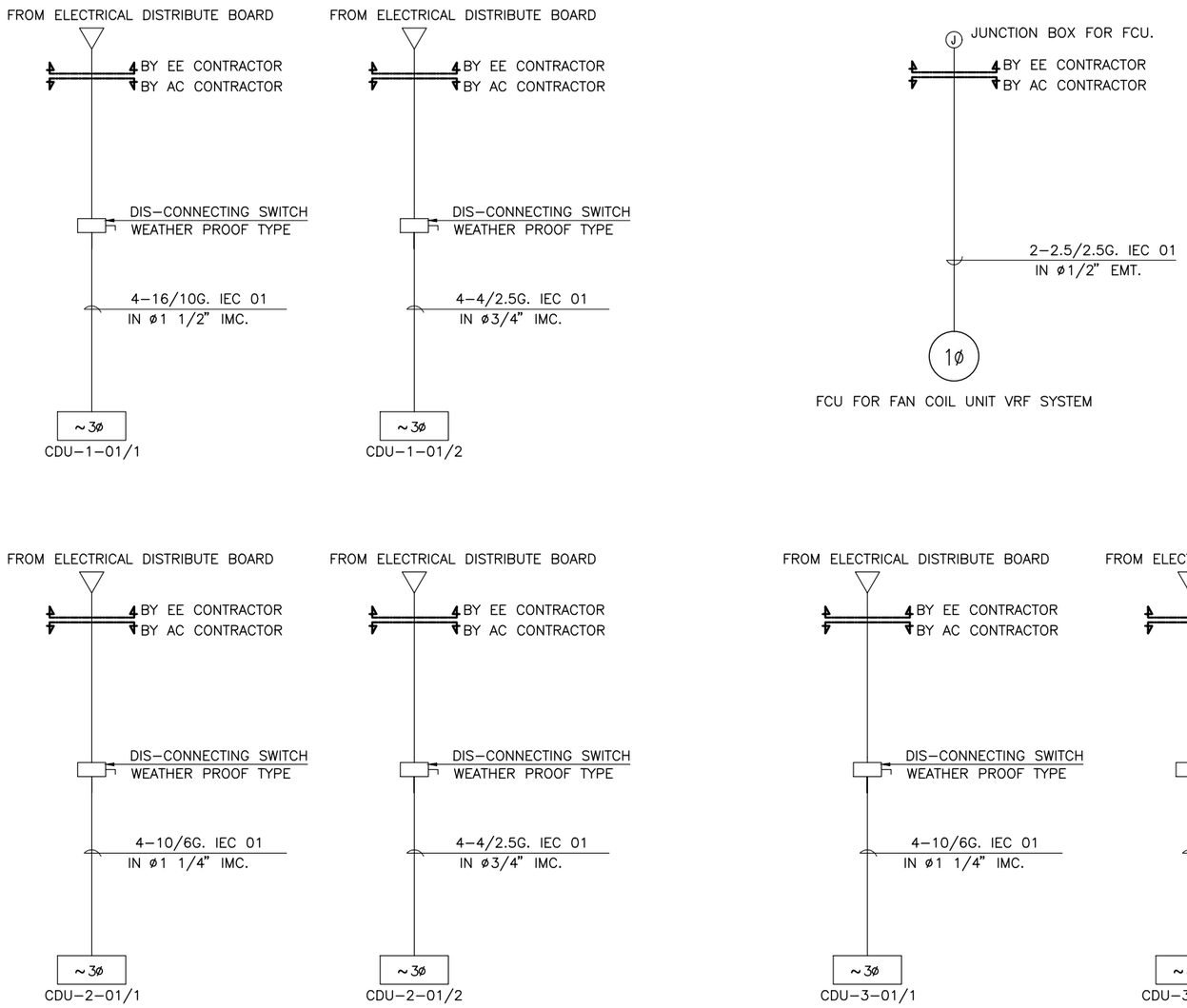

มหาวิทยาลัยสวนดุสิต

iP-ARCHTIST CO., LTD.

email: ip.archtist@gmail.com , visit us: www.facebook.com/ip-archtist
mobile: +66(0)865428006, +66(0)834428844

โครงการ :
จ้างปรับปรุงระบบดับเพลิง และป้องกันอัคคีภัย กลุ่มอาคาร จำนวน 2 หลัง แขวงบางพลัด เขตบางพลัด กรุงเทพมหานคร จำนวน 1 รายการ
(ปรับปรุงสำนักงานคณะวิทยาศาสตร์ ศูนย์วิทยาศาสตร์ และเทคโนโลยี)

สถานที่ก่อสร้าง :
สิรินธร แขวงบางบำหรุ เขตบางพลัด กรุงเทพมหานคร

เจ้าของโครงการ :
มหาวิทยาลัยสวนดุสิต

สถาปนิก :
นายณัฐภูมิ ประไพบูลย์ ส-สถ 3221
นางสาวอารีรัตน์ บุญภัทรานนท์ ภ-สถ 23500
-

มัณฑนากร :
-นางสาว ดาริกา เด่นศิริอักษร ภ-สน 1877
-

วิศวกรโครงสร้าง :
นายวัฒนชัย พิมพ์จันทร์ ภย.46374
-
-

วิศวกรไฟฟ้า :
-
-

วิศวกรเครื่องกล :
-
-

วิศวกรสิ่งแวดล้อม :
-
-

คณะกรรมการจัดทำแบบรูปรายการงานก่อสร้าง :
นายชาคริช รอดอำพัน ประธานกรรมการ
นายกิตติ พรมแสง กรรมการ
นายอภิรัตน์ แก้วเพชรสมุทร กรรมการและเลขานุการ

การแก้ไข

ลำดับ	รายละเอียด	วันที่

ชื่อแบบ : ไดอะแกรมเส้นเดียวไฟฟ้า

เลขที่โครงการ :	2022-07
เขียนแบบ โดย :	iP
ตรวจสอบ โดย :	iP
วันที่ :	11/08/2022
มาตราส่วน A3 :	As indicated

แบบเลขที่ : AC-002

CONSTRUCTION

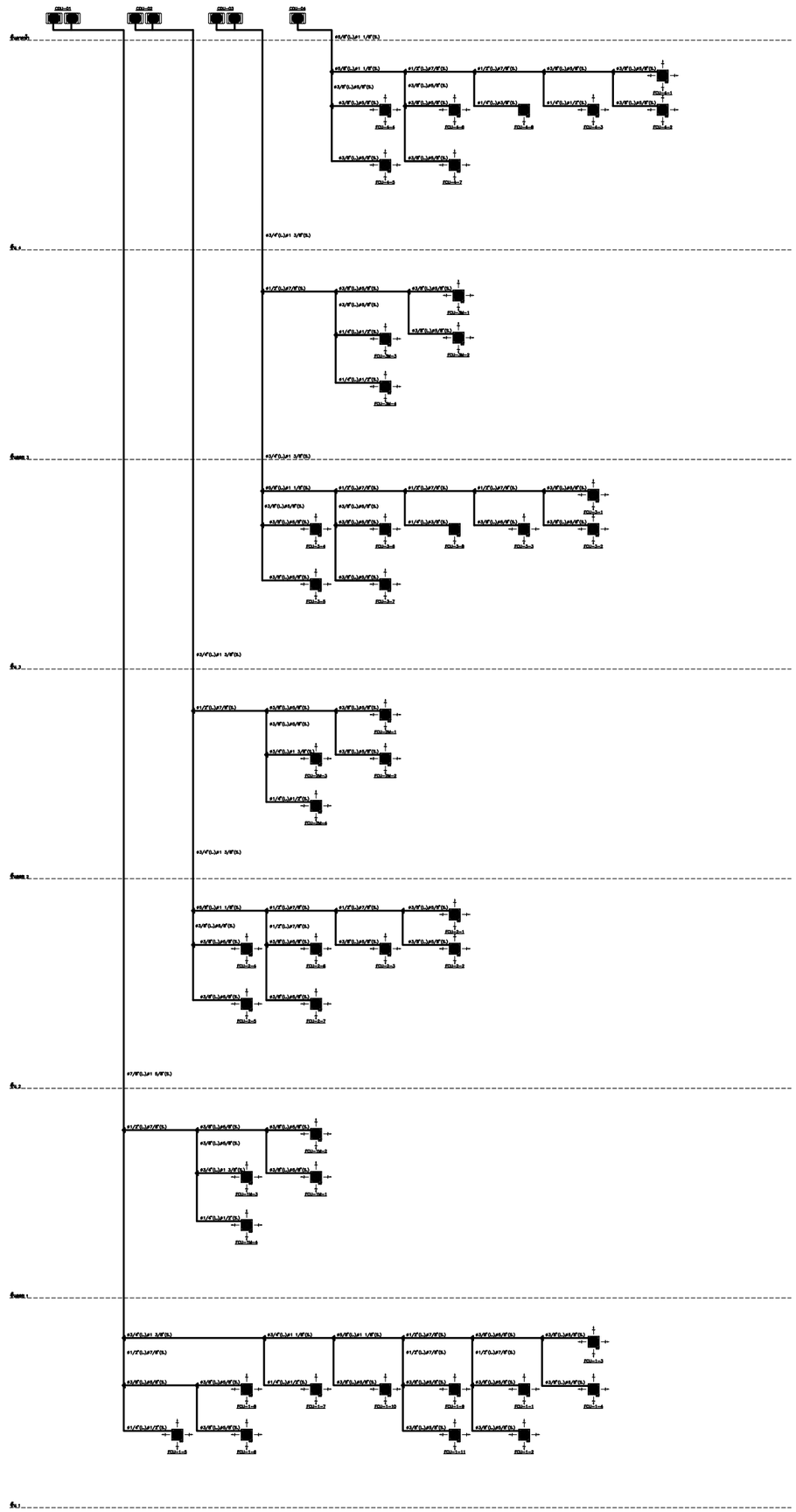

มหาวิทยาลัยสวนดุสิต

iP-ARCHTIST CO., LTD.
email: ip.archtist@gmail.com , visit us: www.facebook.com/ip-archtist
mobile: +66(0)865428006, +66(0)834428844

โครงการ :

จ้างปรับปรุงระบบดับเพลิง และป้องกันอัคคีภัย กลุ่มอาคาร จำนวน 2 หลัง แขวงบางพลัด เขตบางพลัด กรุงเทพมหานคร จำนวน 1 รายการ (ปรับปรุงสำนักงานคณะวิทยาศาสตร์ ศูนย์วิทยาศาสตร์ และเทคโนโลยี)

สถานที่ก่อสร้าง :

สิรินธร แขวงบางบำหรุ เขตบางพลัด กรุงเทพมหานคร

เจ้าของโครงการ :

มหาวิทยาลัยสวนดุสิต

สถาปนิก :

นายณัฐภูมิ ประไพบูลย์ ส-สถ 3221
นางสาวอารีรัตน์ บุญภัทรานนท์ ภ-สถ 23500
-

มัณฑนากร :

-นางสาว ดาริกา เด่นศิริอักษร ภ-สน 1877
-

วิศวกรโครงสร้าง :

นายวัฒนชัย พิมพ์จันทร์ ภย.46374
-
-

วิศวกรไฟฟ้า :

-
-

วิศวกรเครื่องกล :

-
-

วิศวกรสิ่งแวดล้อม :

-
-

คณะกรรมการจัดทำแบบรูปรายการงานก่อสร้าง :

นายชาคริช รอดอำพัน ประธานกรรมการ
นายกิตติ พรมแสง กรรมการ
นายอภิรัตน์ แก้วเพชรสมุทร กรรมการและเลขานุการ

การแก้ไข

ลำดับ	รายละเอียด	วันที่

ชื่อแบบ : ไดอะแกรมท่อน้ำยา

เลขที่โครงการ :	2022-07
เขียนแบบ โดย :	iP
ตรวจสอบ โดย :	iP
วันที่ :	11/08/2022
มาตราส่วน A3 :	As indicated
แบบเลขที่ :	AC-003

CONSTRUCTION

EQUIPMENT SCHEDULE : AIR COOLED VARIABLE REFRIGERANT FLOW (VRF) AIR-CONDITIONING UNITS

UNIT NO.	QT'Y	SERVICES OR APPLICATION	COOLING CAPACITY		ROOM AIR CONDITION		INDOOR UNITS										OUTDOOR UNITS			NO. OF PANEL BOARD	PIPING				REMARKS
							TYPE	SUPPLY AIR	OUTSIDE AIR	ENTER AIR CONDITION		EXT ST.PR (APPROX.)	FAN MOTOR (APPROX.)	TYPE OF MOTOR STARTER	POWER SUPPLY SYSTEM	TYPE OF AIR FILTER	TYPE	UNIT POWER CONSUME (APPROX.)	POWER SUPPLY SYSTEM		LIQUID PIPE SIZE	SUCTION PIPE SIZE	GAS PIPE SIZE	DRAIN PIPE SIZE	
	SET(S)		TOTAL COOLING BTU/HR	SENSIBLE COOLING BTU/HR	TEMP. FDB	HUMID. %RH		CFM	CFM	FDB	FWB	IN.WG	KW		V/ø/HZ			KW	V/ø/HZ		INCH ø	INCH ø	INCH ø	INCH ø	
		ชั้น 1																							
FCU-1-1	1	–	24,200	16,940	75±2	55±10	CCS	500	–	80.0	67.0	–	0.05	–	220/1/50	STD.	–	–	–	–	3/8"	5/8"	–	1"	– Included Room Thermostat
FCU-1-2	1	–	27,300	19,110	75±2	55±10	CCS	500	–	80.0	67.0	–	0.06	–	220/1/50	STD.	–	–	–	–	3/8"	5/8"	–	1"	– Included Room Thermostat
FCU-1-3 to 4	2	–	27,300	19,110	75±2	55±10	CCS	500	–	80.0	67.0	–	0.06	–	220/1/50	STD.	–	–	–	–	3/8"	5/8"	–	1"	– Included Room Thermostat
FCU-1-5	1	–	15,400	10,780	75±2	55±10	CCS	300	–	80.0	67.0	–	0.02	–	220/1/50	STD.	–	–	–	–	1/4"	1/2"	–	1"	– Included Room Thermostat
FCU-1-6	1	–	24,200	16,940	75±2	55±10	CCS	500	–	80.0	67.0	–	0.05	–	220/1/50	STD.	–	–	–	–	3/8"	5/8"	–	1"	– Included Room Thermostat
FCU-1-7	1	–	15,400	10,780	75±2	55±10	CCS	300	–	80.0	67.0	–	0.02	–	220/1/50	STD.	–	–	–	–	1/4"	1/2"	–	1"	– Included Room Thermostat
FCU-1-8	1	–	24,200	16,940	75±2	55±10	CCS	500	–	80.0	67.0	–	0.05	–	220/1/50	STD.	–	–	–	–	3/8"	5/8"	–	1"	– Included Room Thermostat
FCU-1-9 to 10	2	–	24,200	16,940	75±2	55±10	CCS	500	–	80.0	67.0	–	0.05	–	220/1/50	STD.	–	–	–	–	3/8"	5/8"	–	1"	– Included Room Thermostat
FCU-1-11	1	–	47,800	33,460	75±2	55±10	CCS	800	–	80.0	67.0	–	0.14	–	220/1/50	STD.	–	–	–	–	3/8"	5/8"	–	1"	– Included Room Thermostat
		ชั้นลอย 1																							
FCU-1M-1 to 2	2	–	27,300	19,110	75±2	55±10	CCS	500	–	80.0	67.0	–	0.06	–	220/1/50	STD.	–	–	–	–	3/8"	5/8"	–	1"	– Included Room Thermostat
FCU-1M-3 to 4	2	–	19,100	13,370	75±2	55±10	CCS	400	–	80.0	67.0	–	0.03	–	220/1/50	STD.	–	–	–	–	1/4"	1/2"	–	1"	– Included Room Thermostat
CDU-1	1	CONDENSING UNIT	364,000	–	– –	– –	–	–	–	–	–	–	–	–	–	–	PV	35.00	380/3/50	–	7/8"	1 5/8"	–	–	– Refrigerant R410A
		ชั้น 2																							
FCU-2-1 to 2	2	–	38,200	26,740	75±2	55±10	CCS	900	–	80.0	67.0	–	0.13	–	220/1/50	STD.	–	–	–	–	3/8"	5/8"	–	1"	– Included Room Thermostat
FCU-2-3	1	–	30,700	21,490	75±2	55±10	CCS	800	–	80.0	67.0	–	0.07	–	220/1/50	STD.	–	–	–	–	3/8"	5/8"	–	1"	– Included Room Thermostat
FCU-2-4 to 5	2	–	27,300	19,110	75±2	55±10	CCS	500	–	80.0	67.0	–	0.06	–	220/1/50	STD.	–	–	–	–	3/8"	5/8"	–	1"	– Included Room Thermostat
FCU-2-6	1	–	38,200	26,740	75±2	55±10	CCS	900	–	80.0	67.0	–	0.13	–	220/1/50	STD.	–	–	–	–	3/8"	5/8"	–	1"	– Included Room Thermostat
FCU-2-7	1	–	30,700	21,940	75±2	55±10	CCS	800	–	80.0	67.0	–	0.07	–	220/1/50	STD.	–	–	–	–	3/8"	5/8"	–	1"	– Included Room Thermostat
		ชั้นลอย 2																							
FCU-2M-1 to 2	2	–	27,300	19,110	75±2	55±10	CCS	500	–	80.0	67.0	–	0.06	–	220/1/50	STD.	–	–	–	–	3/8"	5/8"	–	1"	– Included Room Thermostat
FCU-2M-3 to 4	2	–	19,100	13,370	75±2	55±10	CCS	400	–	80.0	67.0	–	0.03	–	220/1/50	STD.	–	–	–	–	1/4"	1/2"	–	1"	– Included Room Thermostat
CDU-2	1	CONDENSING UNIT	308,000	–	– –	– –	–	–	–	–	–	–	–	–	–	–	PV	25.00	380/3/50	–	3/4"	1 3/8"	–	–	– Refrigerant R410A

NOTES: –

1. MATCHING CAPACITY OF CONDENSING UNIT AND FAN COIL SHALL BE BASED ON THE AMBIENT TEMPERATURE OF 95 FDB. , 83 FWB. AND THE EVAPORATOR ENTERING AIR TEMPERATURE OF 80 FDB. , 67 FWB.
2. THICKNESS OF PIPE INSULATION SHALL NOT BE LESS THAN 3/4 INCH FOR SUCTION AND GAS PIPE AND 1/2 INCH FOR DRAIN PIPE.
3. COOLING COIL FACE VELOCITY SHALL NOT EXCEED 500 FEET PER MINUTE FOR AHU. AND 450 FEET PER MINUTE FOR FCU.
4. EXTERNAL STATIC PRESSURE (EXT. ST.PR) SHOWN IN SCHEDULE SHALL BE THE SUM OF ALL EXTERNAL COMPONENT PRESSURE LOSSES EXCEPT INTERNAL PRESSURE DROP INSIDE THE UNIT OF AHUS OR FCUS.
5. TYPE OF INDOOR UNITS.

CC = CEILING CONCEALED — CC/C = CEILING CONCEALED W/CABINET (FACTORY BUILD) — CCS = CEILING CASSETTE — CE = CEILING EXPOSED

FC = FLOOR MOUNTED, CONCEALED — FE = FLOOR EXPOSED — HH = HORIZONTAL UNIT, HORIZONTAL BLOW — HV = HORIZONTAL UNIT, VERTICAL BLOW

VH = VERTICAL UNIT, HORIZONTAL BLOW — VV = VERTICAL UNIT, VERTICAL BLOW — WE = WALL MOUNTED

6. TYPE OF OUTDOOR UNITS.

CH = CENTRIFUGAL FAN, HORIZONTAL BLOW — PH = PROPELLER FAN, HORIZONTAL BLOW — PV = PROPELLER FAN, VERTICAL BLOW

7. TYPE OF AIR FILTERS.

STD = STANDARD FILTER FROM MANUFACTURER — PF1 = PRE FILTER, PANEL TYPE, 1 INCH THICK, 20-25% EFF. ASHARE

EAC = ELECTROSTATIC AIR CLEANER,? 90% EFF. ASHARE — PF1 = PRE FILTER, PANEL TYPE, 2 INCH THICK, 30-35% EFF. ASHARE

มหาวิทยาลัยสวนดุสิต

iP-ARCHTIST CO., LTD.
email: ip.archtist@gmail.com , visit us: www.facebook.com/ip-archtist
mobile: +66(0)865428006, +66(0)834428844

โครงการ :
จ้างปรับปรุงระบบดับเพลิง และป้องกันอัคคีภัย กลุ่มอาคาร จำนวน 2 หลัง แขวงบางพลัด เขตบางพลัด กรุงเทพมหานคร จำนวน 1 รายการ (ปรับปรุงสำนักงานคณะวิทยาศาสตร์ ศูนย์วิทยาศาสตร์ และเทคโนโลยี)

สถานที่ก่อสร้าง :
สิรินธร แขวงบางบำหรุ เขตบางพลัด กรุงเทพมหานคร

เจ้าของโครงการ :
มหาวิทยาลัยสวนดุสิต

สถาปนิก :
นายณัฐภูมิ ประไพบูลย์ ส-สถ 3221
นางสาวอารีรัตน์ บุญภัทรานนท์ ภ-สถ 23500
-

มัณฑนากร :
-นางสาว ดาริกา เต็นศิริอักษร ภ-สน 1877
-

วิศวกรโครงสร้าง :
นายวัฒนชัย พิมพ์จันทร์ ภย.46374
-
-

วิศวกรไฟฟ้า :
-
-

วิศวกรเครื่องกล :
-
-

วิศวกรสิ่งแวดล้อม :
-
-

คณะกรรมการจัดทำแบบรูปรายการงานก่อสร้าง :
นายชาคริช รอดอำพัน ประธานกรรมการ
นายกิตติ พรมแสง กรรมการ
นายอภิรัตน์ แก้วเพรรสมุทร กรรมการและเลขานุการ

การแก้ไข

ลำดับ	รายละเอียด	วันที่

ชื่อแบบ : ตารางเครื่องปรับอากาศ 1

เลขที่โครงการ :	2022-07
เขียนแบบ โดย :	iP
ตรวจสอบ โดย :	iP
วันที่ :	11/08/2022
มาตราส่วน A3 :	As indicated
แบบเลขที่ :	AC-004

CONSTRUCTION

EQUIPMENT SCHEDULE : AIR COOLED VARIABLE REFRIGERANT FLOW (VRF) AIR-CONDITIONING UNITS

UNIT NO.	QT'Y	SERVICES OR APPLICATION	COOLING CAPACITY		ROOM AIR CONDITION		INDOOR UNITS										OUTDOOR UNITS			NO. OF PANEL BOARD	PIPING				REMARKS
							TYPE	SUPPLY AIR	OUTSIDE AIR	ENTER AIR CONDITION		EXT ST.PR (APPROX.)	FAN MOTOR (APPROX.)	TYPE OF MOTOR STARTER	POWER SUPPLY SYSTEM	TYPE OF AIR FILTER	TYPE	UNIT POWER CONSUME (APPROX.)	POWER SUPPLY SYSTEM		LIQUID PIPE SIZE	SUCTION PIPE SIZE	GAS PIPE SIZE	DRAIN PIPE SIZE	
			TOTAL COOLING	SENSIBLE COOLING	TEMP.	HUMID.				FDB	FWB	IN.WG	KW		V/ø/HZ			KW	V/ø/HZ		INCH ø	INCH ø	INCH ø	INCH ø	
	SET(S)		BTU/HR	BTU/HR	FDB	%RH		CFM	CFM																
		ชั้น 3																							
FCU-3-1	1	–	30,700	21,490	75±2	55±10	CCS	800	–	80.0	67.0	–	0.07	–	220/1/50	STD.	–	–	–	–	3/8"	5/8"	–	1"	– Included Room Thermostat
FCU-3-2	1	–	38,200	26,740	75±2	55±10	CCS	900	–	80.0	67.0	–	0.13	–	220/1/50	STD.	–	–	–	–	3/8"	5/8"	–	1"	– Included Room Thermostat
FCU-3-3	1	–	30,700	21,490	75±2	55±10	CCS	800	–	80.0	67.0	–	0.07	–	220/1/50	STD.	–	–	–	–	3/8"	5/8"	–	1"	– Included Room Thermostat
FCU-3-4 to 7	4	–	27,300	19,110	75±2	55±10	CCS	500	–	80.0	67.0	–	0.06	–	220/1/50	STD.	–	–	–	–	3/8"	5/8"	–	1"	– Included Room Thermostat
FCU-3-8	1	–	12,300	8,610	75±2	55±10	CCS	200	–	80.0	67.0	–	0.02	–	220/1/50	STD.	–	–	–	–	1/4"	3/8"	–	1"	– Included Room Thermostat
		ชั้นลอย 3																							
FCU-3M-1 to 2	2	–	27,300	19,110	75±2	55±10	CCS	500	–	80.0	67.0	–	0.06	–	220/1/50	STD.	–	–	–	–	3/8"	5/8"	–	1"	– Included Room Thermostat
FCU-3M-3 to 4	2	–	19,100	13,370	75±2	55±10	CCS	400	–	80.0	67.0	–	0.03	–	220/1/50	STD.	–	–	–	–	1/4"	1/2"	–	1"	– Included Room Thermostat
CDU-3	1	CONDENSING UNIT	308,000	–	– –	– –	–	–	–	–	–	–	–	–	–	–	PV	25.00	380/3/50	–	3/4"	1 3/8"	–	–	– Refrigerant R410A
		ชั้น 4																							
FCU-4-1	1	–	27,300	19,110	75±2	55±10	CCS	500	–	80.0	67.0	–	0.06	–	220/1/50	STD.	–	–	–	–	3/8"	5/8"	–	1"	– Included Room Thermostat
FCU-4-2	1	–	30,700	21,490	75±2	55±10	CCS	800	–	80.0	67.0	–	0.07	–	220/1/50	STD.	–	–	–	–	3/8"	5/8"	–	1"	– Included Room Thermostat
FCU-4-3	1	–	15,400	10,780	75±2	55±10	CCS	300	–	80.0	67.0	–	0.02	–	220/1/50	STD.	–	–	–	–	1/4"	3/8"	–	1"	– Included Room Thermostat
FCU-4-4 to 7	4	–	27,300	19,110	75±2	55±10	CCS	500	–	80.0	67.0	–	0.06	–	220/1/50	STD.	–	–	–	–	3/8"	5/8"	–	1"	– Included Room Thermostat
FCU-4-8	1	–	12,300	8,610	75±2	55±10	CCS	200	–	80.0	67.0	–	0.02	–	220/1/50	STD.	–	–	–	–	1/4"	3/8"	–	1"	– Included Room Thermostat
CDU-4	1	CONDENSING UNIT	191,000	–	– –	– –	–	–	–	–	–	–	–	–	–	–	PV	15.00	380/3/50	–	5/8"	1 1/8"	–	–	– Refrigerant R410A

NOTES: –

1. MATCHING CAPACITY OF CONDENSING UNIT AND FAN COIL SHALL BE BASED ON THE AMBIENT TEMPERATURE OF 95 FDB. , 83 FWB. AND THE EVAPORATOR ENTERING AIR TEMPERATURE OF 80 FDB. , 67 FWB.
2. THICKNESS OF PIPE INSULATION SHALL NOT BE LESS THAN 3/4 INCH FOR SUCTION AND GAS PIPE AND 1/2 INCH FOR DRAIN PIPE.
3. COOLING COIL FACE VELOCITY SHALL NOT EXCEED 500 FEET PER MINUTE FOR AHU. AND 450 FEET PER MINUTE FOR FCU.
4. EXTERNAL STATIC PRESSURE (EXT. ST.PR) SHOWN IN SCHEDULE SHALL BE THE SUM OF ALL EXTERNAL COMPONENT PRESSURE LOSSES EXCEPT INTERNAL PRESSURE DROP INSIDE THE UNIT OF AHUS OR FCUS.
5. TYPE OF INDOOR UNITS.

CC = CEILING CONCEALED
CC/C = CEILING CONCEALED W/CABINET (FACTORY BUILD)
CCS = CEILING CASSETTE
CE = CEILING EXPOSED
FC = FLOOR MOUNTED, CONCEALED
FE = FLOOR EXPOSED
HH = HORIZONTAL UNIT, HORIZONTAL BLOW
HV = HORIZONTAL UNIT, VERTICAL BLOW
VH = VERTICAL UNIT, HORIZONTAL BLOW
VV = VERTICAL UNIT, VERTICAL BLOW
WE = WALL MOUNTED

6. TYPE OF OUTDOOR UNITS.

CH = CENTRIFUGAL FAN, HORIZONTAL BLOW
PH = PROPELLER FAN, HORIZONTAL BLOW
PV = PROPELLER FAN, VERTICAL BLOW

7. TYPE OF AIR FILTERS.

STD = STANDARD FILTER FROM MANUFACTURER
PF1 = PRE FILTER, PANEL TYPE, 1 INCH THICK, 20-25% EFF. ASHARE
EAC = ELECTROSTATIC AIR CLEANER,? 90% EFF. ASHARE
PF1 = PRE FILTER, PANEL TYPE, 2 INCH THICK, 30-35% EFF. ASHARE

มหาวิทยาลัยสวนดุสิต

iP-ARCHTIST CO., LTD.
email: ip.archtist@gmail.com , visit us: www.facebook.com/ip-archtist
mobile: +66(0)865428006, +66(0)834428844

โครงการ :
จ้างปรับปรุงระบบดับเพลิง และป้องกันอัคคีภัย กลุ่มอาคาร จำนวน 2 หลัง แขวงบางพลัด เขตบางพลัด กรุงเทพมหานคร จำนวน 1 รายการ (ปรับปรุงสำนักงานคณะวิทยาศาสตร์ ศูนย์วิทยาศาสตร์ และเทคโนโลยี)

สถานที่ก่อสร้าง :
สิรินธร แขวงบางบำหรุ เขตบางพลัด กรุงเทพมหานคร

เจ้าของโครงการ :
มหาวิทยาลัยสวนดุสิต

สถาปนิก :
นายณัฐภูมิ ประไพบูลย์ ส-สถ 3221
นางสาวอารีรัตน์ บุญภัทรานนท์ ภ-สถ 23500
-

มัณฑนากร :
-นางสาว ดารีกา เด่นศิริอักษร ภ-สน 1877
-

วิศวกรโครงสร้าง :
นายวัฒนชัย พิมพ์จินทร์ ภย.46374
-
-

วิศวกรไฟฟ้า :
-
-

วิศวกรเครื่องกล :
-
-

วิศวกรสิ่งแวดล้อม :
-
-

คณะกรรมการจัดทำแบบรูปรายการงานก่อสร้าง :
นายชาคริช รอดอำพัน ประธานกรรมการ
นายกิตติ พรมแสง กรรมการ
นายอภิรัตน์ แก้วเพรรสมุทร กรรมการและเลขานุการ

การแก้ไข

ลำดับ	รายละเอียด	วันที่

ชื่อแบบ : ตารางเครื่องปรับอากาศ 2

เลขที่โครงการ :	2022-07
เขียนแบบ โดย :	iP
ตรวจสอบ โดย :	iP
วันที่ :	11/08/2022
มาตราส่วน A3 :	As indicated

แบบเลขที่ : AC-005

CONSTRUCTION

EQUIPMENT SCHEDULE : VENTILATION FAN

UNIT NO.	SERVICES OR APPLICATION	TYPE OF FAN	AIR FLOW RATE CFM	EXTERNAL STATIC PRESSURE (APPROX.) IN.WG	MAXIMUM FAN POWER CONSUME (APPROX.) KW	TYPE OF MOTOR STARTER	POWER SUPPLY SYSTEM V/ø/HZ	NO. OF PANEL BOARD	REMARKS
	ชั้น 1								
EF-01	–	PF-W	600	–	0.05	–	220/1/50	–	
EF-02	–	PF-W	200	–	0.05	–	220/1/50	–	
EF-03	–	WD	100	–	0.05	–	220/1/50	–	
EF-04	–	PF-W	170	–	0.05	–	220/1/50	–	
EF-05	–	PF-W	600	–	0.05	–	220/1/50	–	
EF-06	–	PF-W	100	–	0.05	–	220/1/50	–	
	ชั้นลอย 1								
EF-07	–	WD	100	–	0.05	–	220/1/50	–	
EF-08	–	WD	200	–	0.05	–	220/1/50	–	
	ชั้น 2								
EF-09	–	PF-W	450	–	0.05	–	220/1/50	–	
EF-10	–	PF-W	150	–	0.05	–	220/1/50	–	
EF-11	–	WD	200	–	0.05	–	220/1/50	–	
EF-12	–	WD	150	–	0.05	–	220/1/50	–	
EF-13	–	CEF	500	–	0.20	–	220/1/50	–	
EF-14	–	CEF	100	–	0.05	–	220/1/50	–	
EF-25	–	CEF	80	–	0.05	–	220/1/50	–	
EF-26	–	CEF	80	–	0.05	–	220/1/50	–	

NOTES: –

1. FOR ALL VENTILATING FANS WITHOUT STARTERS, THE ELECTRICAL CONTRACTOR SHALL PROVIDE ELECTRICAL POWER SUPPLY TO THE LOCATIONS NEAR THE VENTILATING FANS COMPLETED WITH ELECTRICAL OUTLET OR CONNECTION BOX AND ON-OFF SWITCH.
2. TYPE OF VENTILATING FANS

AX-AP-B/D = AXIAL FAN – ADJUSTABLE PITCH – BELT/DIRECT DRIVE

CEF = CEILING EXHAUST FAN

PF-W = PROPELLER FAN, WALL MOUNT TYPE

WD = WINDOW MOUNT

CF-B/F-D/S-B/D = CENTRIFUGAL FAN – BACKWARD/FORWARD CURVE – DOUBLE/SINGLE INLET – BELT/DIRECT DRIVE

IDJF = INDUCED JET FAN

RV-I/G/U = ROOF VENTILATOR – INTAKE/GENERAL/UPBLAST TYPE

SAX = SMALL AXIAL FAN DIRECT DRIVE

3. SMOKE EXTRACT FAN AND PRESSURIZED FAN SHALL BE RATED AT MINIMUM OF 2500C / 2 HOURS AND NON-OVERLOAD FAN TYPE
4. FANS DELIVERY CORROSIVE GAS OR AIR. THE MAIN COMPONENT SHALL BE CONSTRUCTED OF PVC OR FRP MATERIAL. FOR THE METAL PARTS, THEY SHALL BE CONSTRUCTED OF STAINLESS STEEL.
5. KITCHEN EXHAUST FAN SHALL BE USED WITH OVERHUNG TYPE BACKWARD CURVE BLADE, EPOXY COATED AND HIGH TEMP. FAN TYPE

มหาวิทยาลัยสวนดุสิต

iP-ARCHTIST CO., LTD.
email: ip.archtist@gmail.com , visit us: www.facebook.com/ip-archtist
mobile: +66(0)865428006, +66(0)834428844

โครงการ :
จ้างปรับปรุงระบบดับเพลิง และป้องกันอัคคีภัย กลุ่มอาคาร จำนวน 2 หลัง แขวงบางพลัด เขตบางพลัด กรุงเทพมหานคร จำนวน 1 รายการ (ปรับปรุงสำนักงานคณะวิทยาศาสตร์ ศูนย์วิทยาศาสตร์ และเทคโนโลยี)

สถานที่ก่อสร้าง :
สิรินธร แขวงบางบำหรุ เขตบางพลัด กรุงเทพมหานคร

เจ้าของโครงการ :
มหาวิทยาลัยสวนดุสิต

สถาปนิก :
นายณัฐภูมิ ประไพบูลย์ ส-สถ 3221
นางสาวอารีรัตน์ บุญภัทรานนท์ ภ-สถ 23500
-

มัณฑนากร :
-นางสาว ดารีกา เด่นศิริอักษร ภ-สน 1877
-

วิศวกรโครงสร้าง :
นายวัฒนชัย พิมพ์จันทร์ ภย.46374
-
-

วิศวกรไฟฟ้า :
-
-

วิศวกรเครื่องกล :
-
-

วิศวกรสิ่งแวดล้อม :
-
-

คณะกรรมการจัดทำแบบรูปรายการงานก่อสร้าง :
นายชาคริช รอดอำพัน ประธานกรรมการ
นายกิตติ พรมแสง กรรมการ
นายอภิรัตน์ แก้วเพชรสมุทร กรรมการและเลขานุการ

การแก้ไข

ลำดับ	รายละเอียด	วันที่

ชื่อแบบ : ตารางพัดลม 1

เลขที่โครงการ :	2022-07
เขียนแบบ โดย :	iP
ตรวจสอบ โดย :	iP
วันที่ :	11/08/2022
มาตราส่วน A3 :	As indicated
แบบเลขที่ :	AC-006

CONSTRUCTION

EQUIPMENT SCHEDULE : VENTILATION FAN

UNIT NO.	SERVICES OR APPLICATION	TYPE OF FAN	AIR FLOW RATE CFM	EXTERNAL STATIC PRESSURE (APPROX.) IN.WG	MAXIMUM FAN POWER CONSUME (APPROX.) KW	TYPE OF MOTOR STARTER	POWER SUPPLY SYSTEM V/ø/HZ	NO. OF PANEL BOARD	REMARKS
	ชั้นลอย 2								
EF-15	–	WD	200	–	0.05	–	220/1/50	–	
EF-16	–	WD	100	–	0.05	–	220/1/50	–	
	ชั้น 3								
EF-17	–	PF-W	600	–	0.05	–	220/1/50	–	
EF-18	–	WD	150	–	0.05	–	220/1/50	–	
EF-19	–	WD	200	–	0.05	–	220/1/50	–	
EF-27	–	CEF	80	–	0.05	–	220/1/50	–	
EF-28	–	CEF	80	–	0.05	–	220/1/50	–	
	ชั้นลอย 3								
EF-20	–	WD	200	–	0.05	–	220/1/50	–	
EF-21	–	WD	100	–	0.05	–	220/1/50	–	
	ชั้น 4								
EF-22	–	PF-W	600	–	0.05	–	220/1/50	–	
EF-23	–	WD	150	–	0.05	–	220/1/50	–	
EF-24	–	WD	200	–	0.05	–	220/1/50	–	
EF-29	–	CEF	80	–	0.05	–	220/1/50	–	
EF-30	–	CEF	80	–	0.05	–	220/1/50	–	

NOTES: –

1. FOR ALL VENTILATING FANS WITHOUT STARTERS, THE ELECTRICAL CONTRACTOR SHALL PROVIDE ELECTRICAL POWER SUPPLY TO THE LOCATIONS NEAR THE VENTILATING FANS COMPLETED WITH ELECTRICAL OUTLET OR CONNECTION BOX AND ON-OFF SWITCH.
2. TYPE OF VENTILATING FANS

AX-AP-B/D = AXIAL FAN – ADJUSTABLE PITCH – BELT/DIRECT DRIVE

CEF = CEILING EXHAUST FAN

PF-W-C/I = PROPELLER FAN,-WALL MOUNT TYPE

WD = WINDOW MOUNT

CF-B/F-D/S-B/D = CENTRIFUGAL FAN – BACKWARD/FORWARD CURVE – DOUBLE/SINGLE INLET – BELT/DIRECT DRIVE

IDJF = INDUCED JET FAN

RV-I/G/U = ROOF VENTILATOR – INTAKE/GENERAL/UPBLAST TYPE

SAX = SMALL AXIAL FAN DIRECT DRIVE

3. SMOKE EXTRACT FAN AND PRESSURIZED FAN SHALL BE RATED AT MINIMUM OF 250OC / 2 HOURS AND NON-OVERLOAD FAN TYPE
4. FANS DELIVERY CORROSIVE GAS OR AIR. THE MAIN COMPONENT SHALL BE CONSTRUCTED OF PVC OR FRP MATERIAL. FOR THE METAL PARTS, THEY SHALL BE CONSTRUCTED OF STAINLESS STEEL.
5. KITCHEN EXHAUST FAN SHALL BE USED WITH OVERHUNG TYPE BACKWARD CURVE BLADE, EPOXY COATED AND HIGH TEMP. FAN TYPE

มหาวิทยาลัยสวนดุสิต

iP-ARCHTIST CO., LTD.
email: ip.archtist@gmail.com , visit us: www.facebook.com/ip-archtist
mobile: +66(0)865428006, +66(0)834428844

โครงการ :
จ้างปรับปรุงระบบดับเพลิง และป้องกันอัคคีภัย กลุ่มอาคาร จำนวน 2 หลัง แขวงบางพลัด เขตบางพลัด กรุงเทพมหานคร จำนวน 1 รายการ
(ปรับปรุงสำนักงานคณะวิทยาศาสตร์ ศูนย์วิทยาศาสตร์ และเทคโนโลยี)

สถานที่ก่อสร้าง :
สิรินธร แขวงบางบำหรุ เขตบางพลัด กรุงเทพมหานคร

เจ้าของโครงการ :
มหาวิทยาลัยสวนดุสิต

สถาปนิก :
นายณัฐภูมิ ประไพบูลย์ ส-สถ 3221
นางสาวอารีรัตน์ บุญภัทรานนท์ ภ-สถ 23500
-

มัณฑนากร :
-นางสาว ดาริกา เด่นศิริอักษร ภ-สน 1877
-

วิศวกรโครงสร้าง :
นายวัฒนชัย พิมพ์จันทร์ ภย.46374
-
-

วิศวกรไฟฟ้า :
-
-

วิศวกรเครื่องกล :
-
-

วิศวกรสิ่งแวดล้อม :
-
-

คณะกรรมการจัดทำแบบรูปรายการงานก่อสร้าง :
นายชาคริช รอดอำพัน ประธานกรรมการ
นายกิตติ พรมแสง กรรมการ
นายอภิรัตน์ แก้วเพชรสมุทร กรรมการและเลขานุการ

การแก้ไข

ลำดับ	รายละเอียด	วันที่

ชื่อแบบ : ตารางพัดลม 1

เลขที่โครงการ :	2022-07
เขียนแบบ โดย :	iP
ตรวจสอบ โดย :	iP
วันที่ :	11/08/2022
มาตราส่วน A3 :	As indicated
แบบเลขที่ :	AC-007

CONSTRUCTION

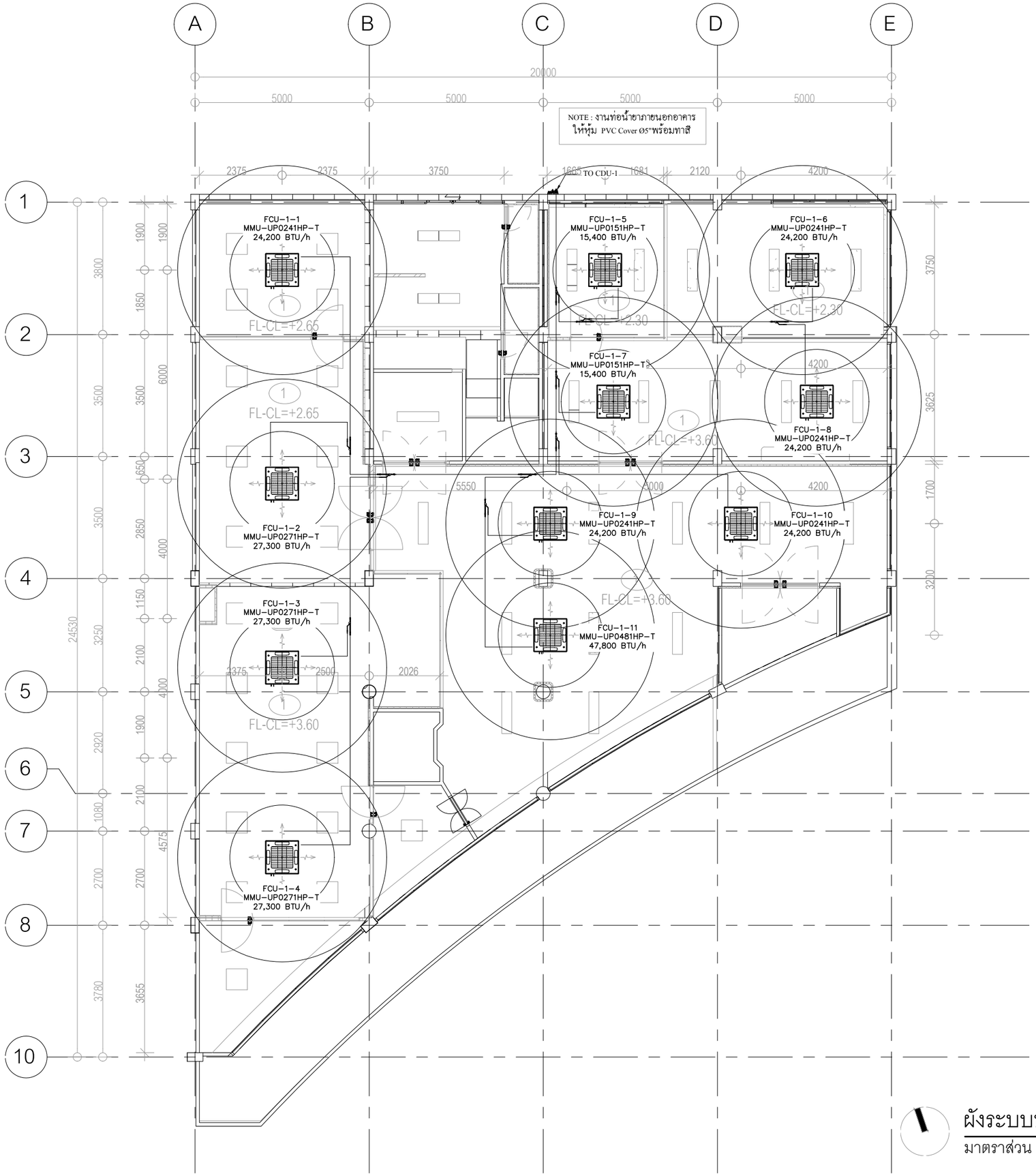

ผังระบบปรับอากาศชั้น 1

มาตราส่วน 1 : 120

มหาวิทยาลัยสวนดุสิต

iP-ARCHTIST CO., LTD.

email: ip.archtist@gmail.com , visit us: www.facebook.com/ip-archtist
mobile: +66(0)865428006, +66(0)834428844

โครงการ :
จ้างปรับปรุงระบบดับเพลิง และป้องกันอัคคีภัย กลุ่มอาคาร จำนวน 2 หลัง แขวงบางพลัด เขตบางพลัด กรุงเทพมหานคร จำนวน 1 รายการ (ปรับปรุงสำนักงานคณะวิทยาศาสตร์ ศูนย์วิทยาศาสตร์ และเทคโนโลยี)

สถานที่ก่อสร้าง :
สิรินธร แขวงบางบำหรุ เขตบางพลัด กรุงเทพมหานคร

เจ้าของโครงการ :
มหาวิทยาลัยสวนดุสิต

สถาปนิก :
นายณัฐภูมิ ประไพบูลย์ ส-สถ 3221
นางสาวอารีรัตน์ บุญภัทรานนท์ ภ-สถ 23500
-

มัณฑนากร :
-นางสาว ดารักา เด่นศิริอักษร ภ-สน 1877
-

วิศวกรโครงสร้าง :
นายวัฒนชัย พิมพ์จันทร์ ภย.46374
-
-

วิศวกรไฟฟ้า :
-
-

วิศวกรเครื่องกล :
-
-

วิศวกรสิ่งแวดล้อม :
-
-

คณะกรรมการจัดทำแบบรูปรายการงานก่อสร้าง :
นายชาคริช รอดอำพัน ประธานกรรมการ
นายกิตติ พรมแสง กรรมการ
นายอภิรัตน์ แก้วเพชรสมุทร กรรมการและเลขานุการ

การแก้ไข

ลำดับ	รายละเอียด	วันที่

ชื่อแบบ :
ผังระบบปรับอากาศชั้น 1

เลขที่โครงการ :	2022-07
เขียนแบบ โดย :	iP
ตรวจสอบ โดย :	iP
วันที่ :	11/08/2022
มาตราส่วน A3 :	As indicated

แบบเลขที่ : AC-101

CONSTRUCTION

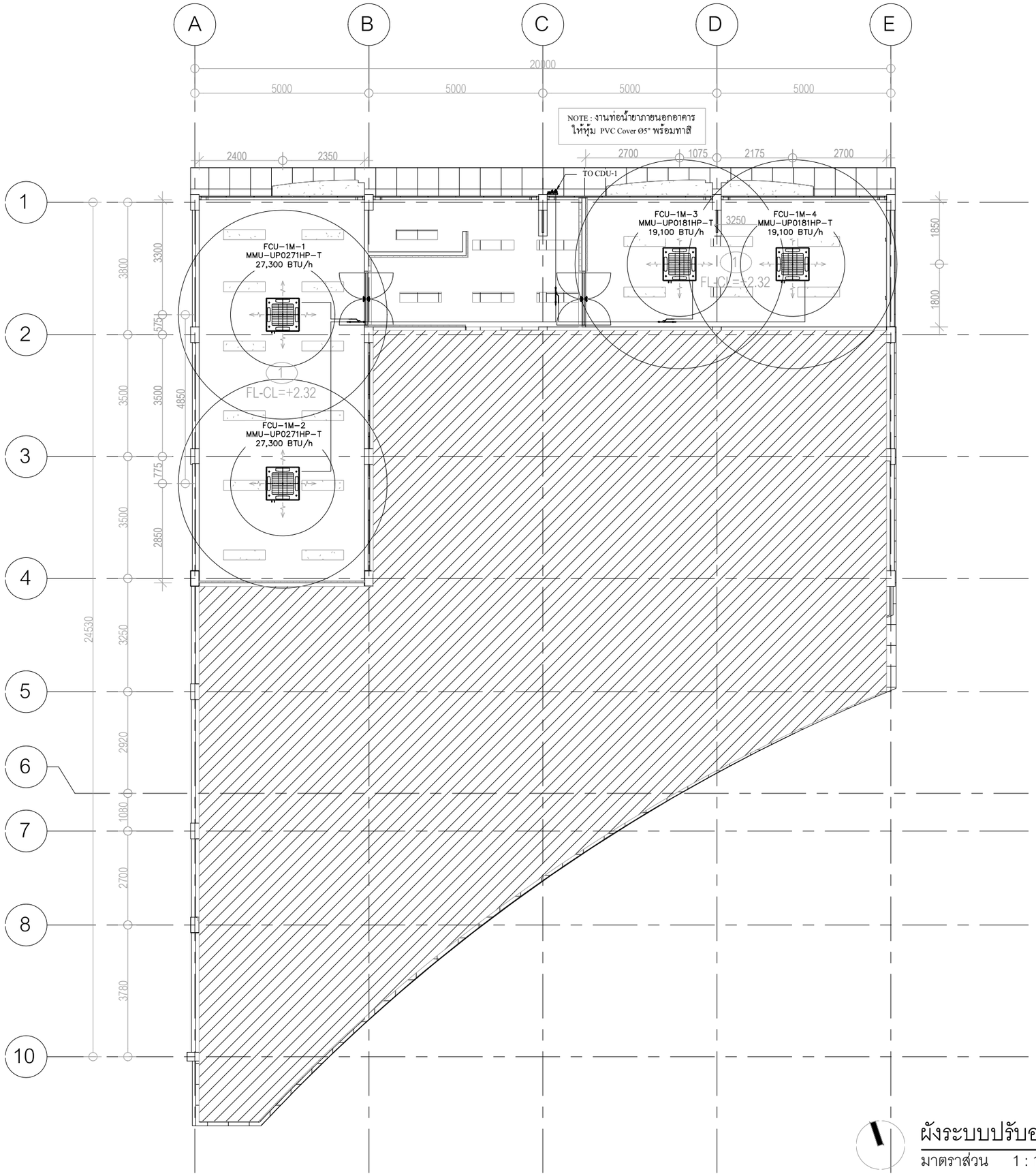

ผังระบบปรับอากาศชั้นลอย 1

มาตราส่วน 1 : 120

มหาวิทยาลัยสวนดุสิต

iP-ARCHTIST CO., LTD.

email: ip.archtist@gmail.com , visit us: www.facebook.com/ip-archtist

mobile: +66(0)865428006, +66(0)834428844

โครงการ :

จ้างปรับปรุงระบบดับเพลิง และป้องกันอัคคีภัย กลุ่มอาคาร จำนวน 2 หลัง แขวงบางพลัด เขตบางพลัด กรุงเทพมหานคร จำนวน 1 รายการ (ปรับปรุงสำนักงานคณะวิทยาศาสตร์ ศูนย์วิทยาศาสตร์ และเทคโนโลยี)

สถานที่ก่อสร้าง :

สิรินธร แขวงบางบำหรุ เขตบางพลัด กรุงเทพมหานคร

เจ้าของโครงการ :

มหาวิทยาลัยสวนดุสิต

สถาปนิก :

นายณัฐภูมิ ประไพบูลย์ ส-สถ 3221

นางสาวอารีรัตน์ บุญภัทรานนท์ ภ-สถ 23500

-

มัณฑนากร :

-นางสาว ดารัก้า เด่นศิริอักษร ภ-สน 1877

-

วิศวกรโครงสร้าง :

นายวัฒนชัย พิมพ์จันทร์ ภย.46374

-

-

วิศวกรไฟฟ้า :

-

-

วิศวกรเครื่องกล :

-

-

วิศวกรสิ่งแวดล้อม :

-

-

คณะกรรมการจัดทำแบบรูปรายการงานก่อสร้าง :

นายชาคริช รอดอำพัน ประธานกรรมการ

นายกิตติ พรมแสง กรรมการ

นายอภิรัตน์ แก้วเพชรสมุทร กรรมการและเลขานุการ

การแก้ไข

ลำดับ	รายละเอียด	วันที่

ชื่อแบบ :

ผังระบบปรับอากาศชั้นลอย 1

เลขที่โครงการ :	2022-07
เขียนแบบ โดย :	iP
ตรวจสอบ โดย :	iP
วันที่ :	11/08/2022
มาตราส่วน A3 :	As indicated
แบบเลขที่ :	AC-102

CONSTRUCTION

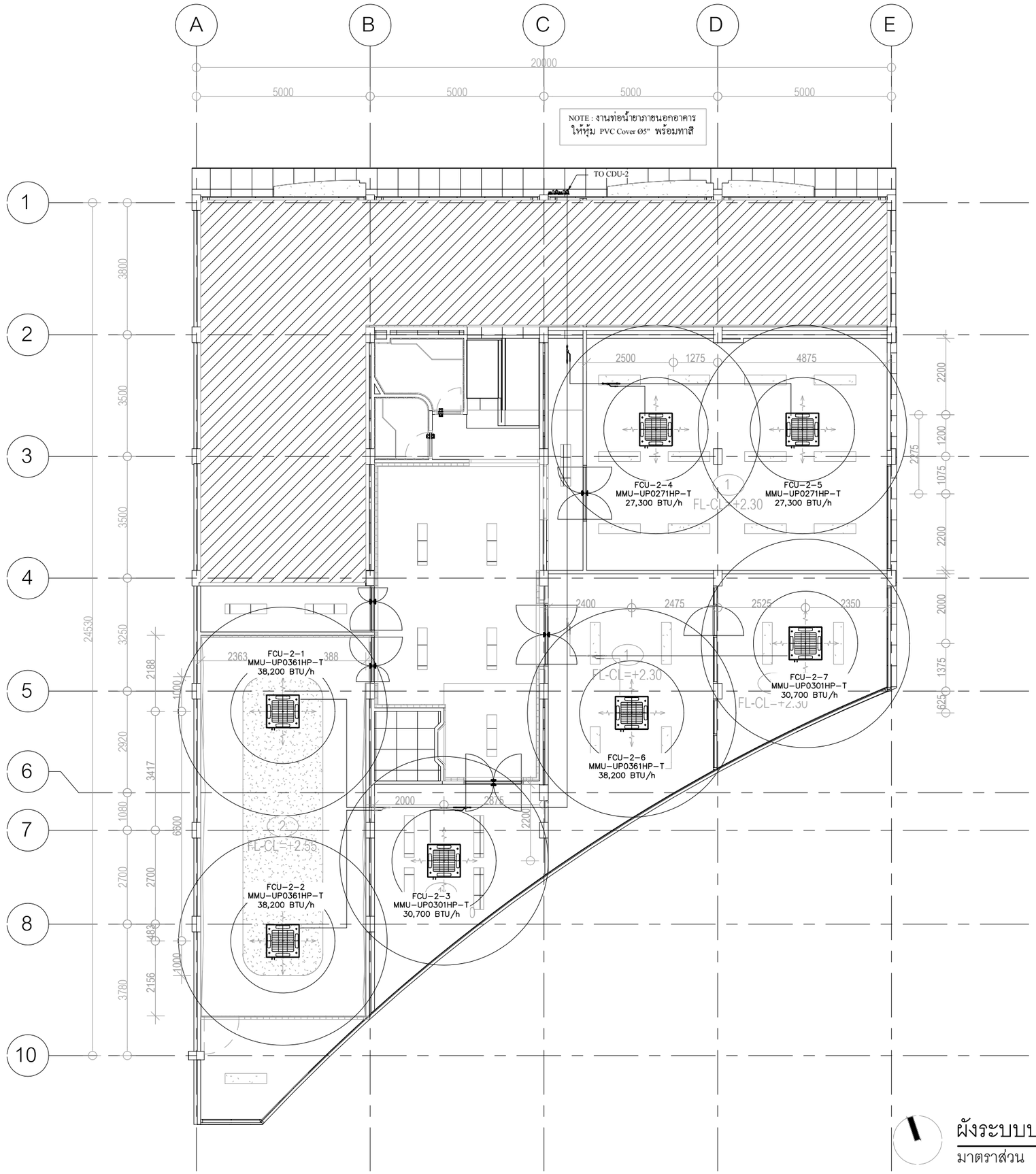

ผังระบบปรับอากาศชั้น 2

มาตราส่วน 1 : 120

มหาวิทยาลัยสวนดุสิต

iP-ARCHTIST CO., LTD.
email: ip.archtist@gmail.com , visit us: www.facebook.com/ip-archtist
mobile: +66(0)865428006, +66(0)834428844

โครงการ :
จ้างปรับปรุงระบบดับเพลิง และป้องกันอัคคีภัย กลุ่มอาคาร จำนวน 2 หลัง แขวงบางพลัด เขตบางพลัด กรุงเทพมหานคร จำนวน 1 รายการ (ปรับปรุงสำนักงานคณะวิทยาศาสตร์ ศูนย์วิทยาศาสตร์ และเทคโนโลยี)

สถานที่ก่อสร้าง :
สิรินธร แขวงบางบำหรุ เขตบางพลัด กรุงเทพมหานคร

เจ้าของโครงการ :
มหาวิทยาลัยสวนดุสิต

สถาปนิก :
นายณัฐภูมิ ประไพบูลย์ ส-สถ 3221
นางสาวอาริรัตน์ บุญภัทรานนท์ ภ-สถ 23500
-

มัณฑนากร :
-นางสาว ดารัก้า เด่นศิริอักษร ภ-สน 1877
-

วิศวกรโครงสร้าง :
นายวัฒนชัย พิมพ์จันทร์ ภย.46374
-
-

วิศวกรไฟฟ้า :
-
-

วิศวกรเครื่องกล :
-
-

วิศวกรสิ่งแวดล้อม :
-
-

คณะกรรมการจัดทำแบบรูปรายการงานก่อสร้าง :
นายชาคริช รอดอำพัน ประธานกรรมการ
นายกิตติ พรมแสง กรรมการ
นายอภิรัตน์ แก้วเพชรสมุทร กรรมการและเลขานุการ

การแก้ไข

ลำดับ	รายละเอียด	วันที่

ชื่อแบบ :
ผังระบบปรับอากาศชั้น 2

เลขที่โครงการ :	2022-07
เขียนแบบ โดย :	iP
ตรวจสอบ โดย :	iP
วันที่ :	11/08/2022
มาตราส่วน A3 :	As indicated
แบบเลขที่ :	AC-103

CONSTRUCTION

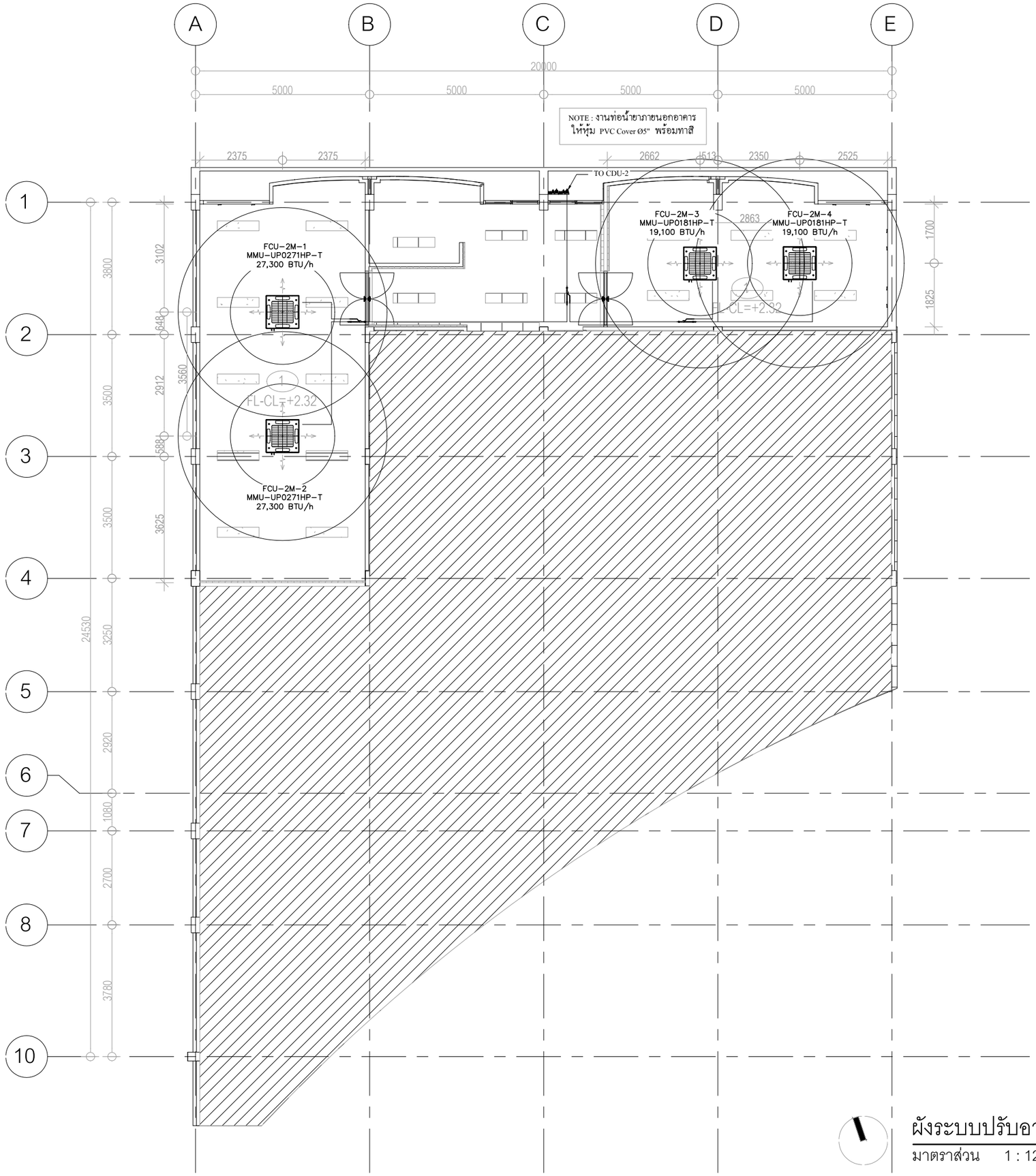

ผังระบบปรับอากาศชั้นลอย 2

มาตราส่วน 1 : 120

มหาวิทยาลัยสวนดุสิต

iP-ARCHTIST CO., LTD.

email: ip.archtist@gmail.com , visit us: www.facebook.com/ip-archtist

mobile: +66(0)865428006, +66(0)834428844

โครงการ :

จ้างปรับปรุงระบบดับเพลิง และป้องกันอัคคีภัย กลุ่มอาคาร จำนวน 2 หลัง แขวงบางพลัด เขตบางพลัด กรุงเทพมหานคร จำนวน 1 รายการ (ปรับปรุงสำนักงานคณะวิทยาศาสตร์ ศูนย์วิทยาศาสตร์ และเทคโนโลยี)

สถานที่ก่อสร้าง :

สิรินธร แขวงบางบำหรุ เขตบางพลัด กรุงเทพมหานคร

เจ้าของโครงการ :

มหาวิทยาลัยสวนดุสิต

สถาปนิก :

นายณัฐภูมิ ประไพบูลย์ ส-สถ 3221

นางสาวอารีรัตน์ บุญภัทรานนท์ ภ-สถ 23500

-

มัณฑนากร :

-นางสาว ดารัก้า เด่นศิริอักษร ภ-สน 1877

-

วิศวกรโครงสร้าง :

นายวัฒนชัย พิมพ์จันทร์ ภย.46374

-

-

วิศวกรไฟฟ้า :

-

-

วิศวกรเครื่องกล :

-

-

วิศวกรสิ่งแวดล้อม :

-

-

คณะกรรมการจัดทำแบบรูปรายการงานก่อสร้าง :

นายชาคริช รอดอำพัน ประธานกรรมการ

นายกิตติ พรมแสง กรรมการ

นายอภิรัตน์ แก้วเพชรสมุทร กรรมการและเลขานุการ

การแก้ไข

ลำดับ	รายละเอียด	วันที่

ชื่อแบบ :

ผังระบบปรับอากาศชั้นลอย 2

เลขที่โครงการ :	2022-07
เขียนแบบ โดย :	iP
ตรวจสอบ โดย :	iP
วันที่ :	11/08/2022
มาตราส่วน A3 :	As indicated

แบบเลขที่ : AC-104

CONSTRUCTION

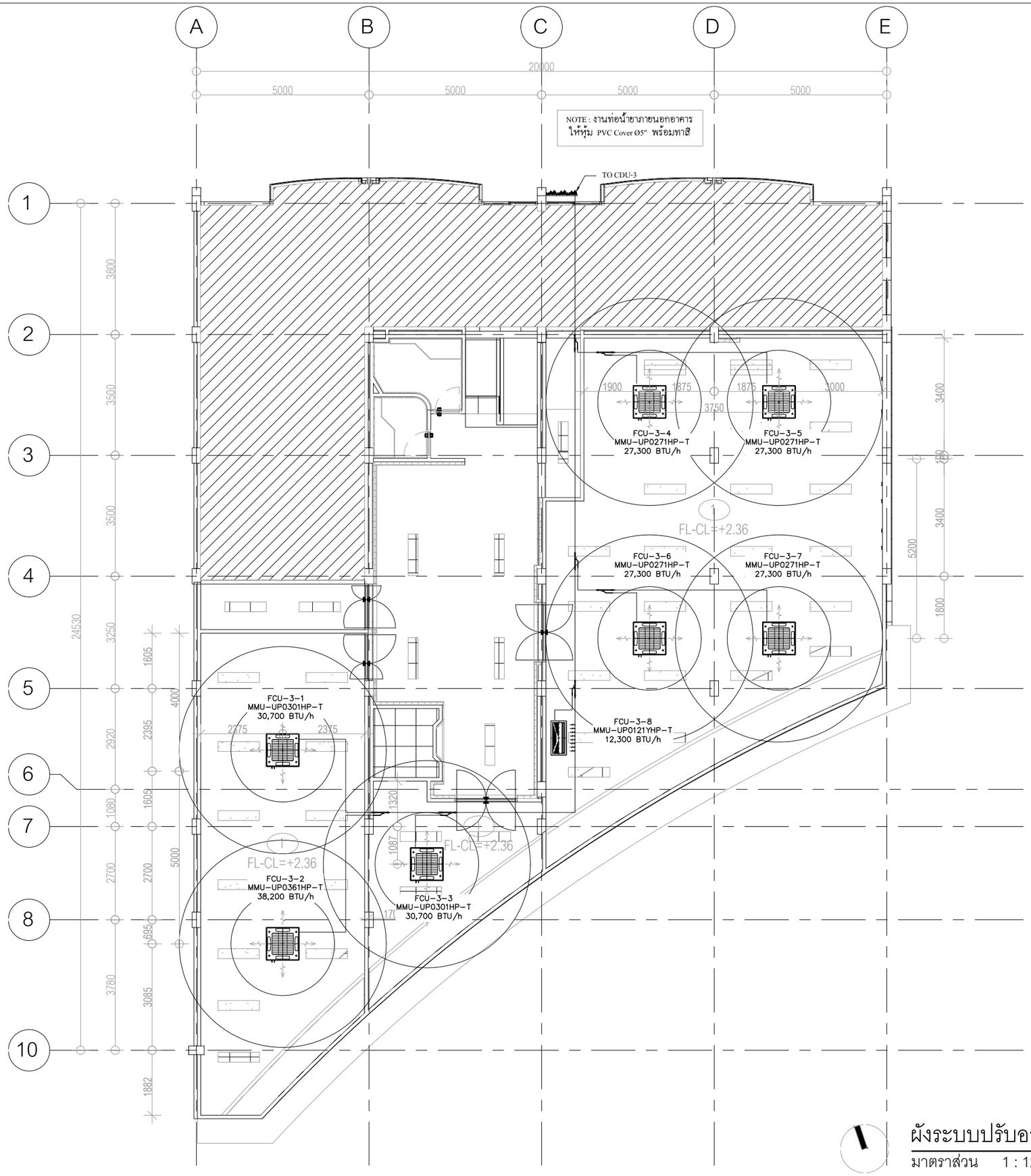

ผังระบบปรับอากาศชั้น 3

มาตราส่วน 1 : 120

มหาวิทยาลัยสวนดุสิต

iP-ARCHTIST CO., LTD.

email: ip.archtist@gmail.com , visit us: www.facebook.com/ip-archtist
mobile: +66(0)865428006, +66(0)834428844

โครงการ :

จ้างปรับปรุงระบบดับเพลิง และป้องกันอัคคีภัย กลุ่มอาคาร จำนวน 2 หลัง แขวงบางพลัด เขตบางพลัด กรุงเทพมหานคร จำนวน 1 รายการ (ปรับปรุงสำนักงานคณะวิทยาศาสตร์ ศูนย์วิทยาศาสตร์ และเทคโนโลยี)

สถานที่ก่อสร้าง :

สิรินธร แขวงบางบำหรุ เขตบางพลัด กรุงเทพมหานคร

เจ้าของโครงการ :

มหาวิทยาลัยสวนดุสิต

สถาปนิก :

นายณัฐภูมิ ประไพบูลย์ ส-สถ 3221

นางสาวอารีรัตน์ บุญภัทรานนท์ ภ-สถ 23500

-

มัณฑนากร :

-นางสาว ดารีกา เด่นศิริอักษร ภ-สน 1877

-

วิศวกรโครงสร้าง :

นายวัฒนชัย พิมพ์จันทร์ ภย.46374

-

-

วิศวกรไฟฟ้า :

-

-

วิศวกรเครื่องกล :

-

-

วิศวกรสิ่งแวดล้อม :

-

-

คณะกรรมการจัดทำแบบรูปรายการงานก่อสร้าง :

นายชาคริช รอดอำพัน ประธานกรรมการ

นายกิตติ พรมแสง กรรมการ

นายอภิรัตน์ แก้วเพชรสมุทร กรรมการและเลขานุการ

การแก้ไข

ลำดับ	รายละเอียด	วันที่

ชื่อแบบ :

ผังระบบปรับอากาศชั้น 3

เลขที่โครงการ :	2022-07
เขียนแบบ โดย :	iP
ตรวจสอบ โดย :	iP
วันที่ :	11/08/2022
มาตราส่วน A3 :	As indicated

แบบเลขที่ : AC-105

CONSTRUCTION

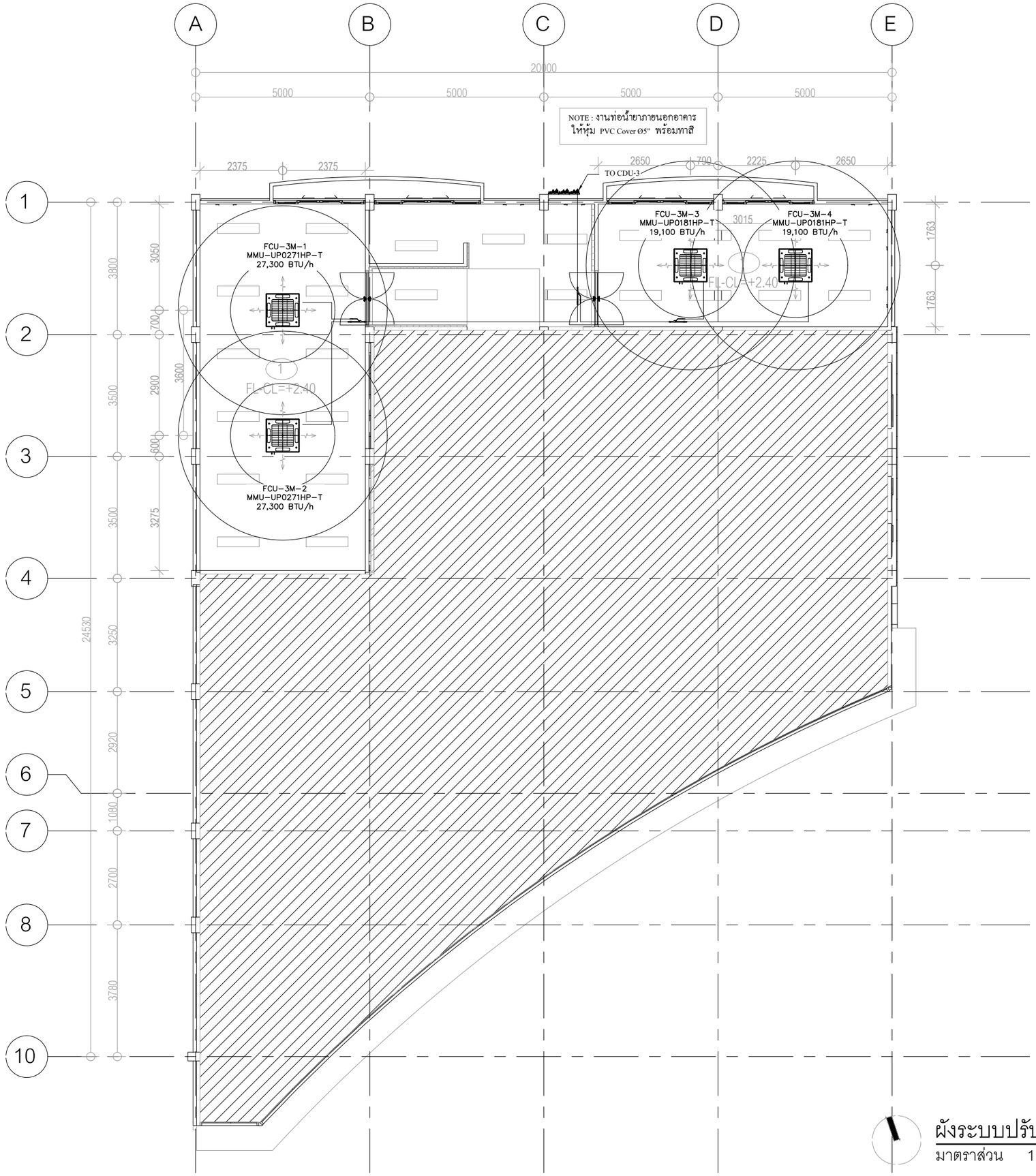

ผังระบบปรับอากาศชั้นลอย 3

มาตราส่วน 1 : 120

มหาวิทยาลัยสวนดุสิต

iP-ARCHTIST CO., LTD.

email: ip.archtist@gmail.com , visit us: www.facebook.com/ip-archtist

mobile: +66(0)865428006, +66(0)834428844

โครงการ :

จ้างปรับปรุงระบบดับเพลิง และป้องกันอัคคีภัย กลุ่มอาคาร จำนวน 2 หลัง แขวงบางพลัด เขตบางพลัด กรุงเทพมหานคร จำนวน 1 รายการ (ปรับปรุงสำนักงานคณะวิทยาศาสตร์ ศูนย์วิทยาศาสตร์ และเทคโนโลยี)

สถานที่ก่อสร้าง :

สิรินธร แขวงบางบำหรุ เขตบางพลัด กรุงเทพมหานคร

เจ้าของโครงการ :

มหาวิทยาลัยสวนดุสิต

สถาปนิก :

นายณัฐภูมิ ประไพบูลย์ ส-สถ 3221

นางสาวอารีรัตน์ บุญภัทรานนท์ ภ-สถ 23500

-

มัณฑนากร :

-นางสาว ดารัก้า เด่นศิริอักษร ภ-สน 1877

-

วิศวกรโครงสร้าง :

นายวัฒนชัย พิมพ์จันทร์ ภย.46374

-

-

วิศวกรไฟฟ้า :

-

-

วิศวกรเครื่องกล :

-

-

วิศวกรสิ่งแวดล้อม :

-

-

คณะกรรมการจัดทำแบบรูปรายการงานก่อสร้าง :

นายชาคริช รอดอำพัน ประธานกรรมการ

นายกิตติ พรมแสง กรรมการ

นายอภิรัตน์ แก้วเพรรสมุทร กรรมการและเลขานุการ

การแก้ไข

ลำดับ	รายละเอียด	วันที่

ชื่อแบบ :

ผังระบบปรับอากาศชั้นลอย 3

เลขที่โครงการ :	2022-07
เขียนแบบ โดย :	iP
ตรวจสอบ โดย :	iP
วันที่ :	11/08/2022
มาตราส่วน A3 :	As indicated
แบบเลขที่ :	AC-106

CONSTRUCTION

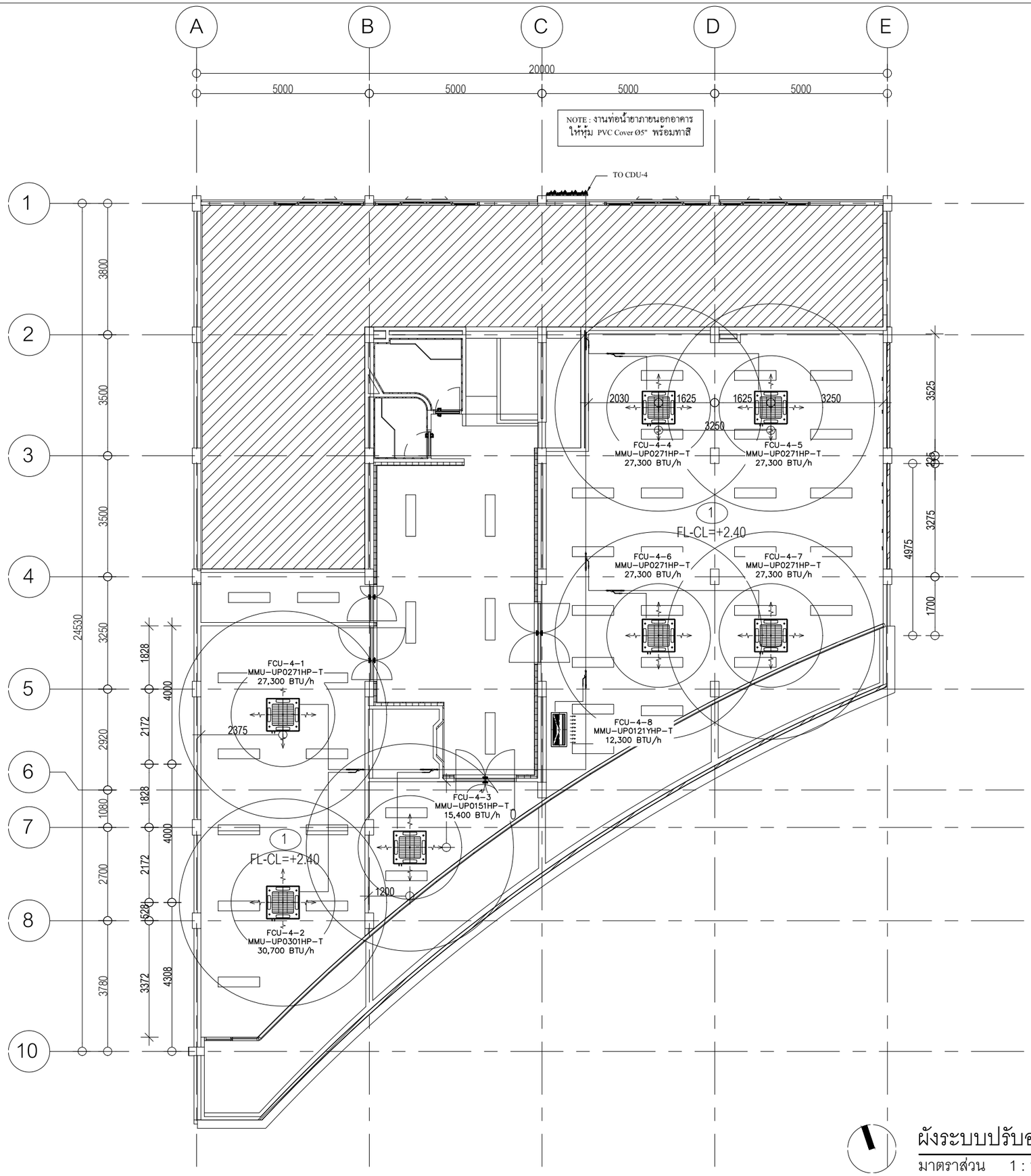

ผังระบบปรับอากาศชั้น 4

มาตราส่วน 1 : 120

มหาวิทยาลัยสวนดุสิต

iP-ARCHTIST CO., LTD.
email: ip.archtist@gmail.com , visit us: www.facebook.com/ip-archtist
mobile: +66(0)865428006, +66(0)834428844

โครงการ :
จ้างปรับปรุงระบบดับเพลิง และป้องกันอัคคีภัย กลุ่มอาคาร จำนวน 2 หลัง แขวงบางพลัด เขตบางพลัด กรุงเทพมหานคร จำนวน 1 รายการ (ปรับปรุงสำนักงานคณะวิทยาศาสตร์ ศูนย์วิทยาศาสตร์ และเทคโนโลยี)

สถานที่ก่อสร้าง :
สิรินธร แขวงบางบำหรุ เขตบางพลัด กรุงเทพมหานคร

เจ้าของโครงการ :
มหาวิทยาลัยสวนดุสิต

สถาปนิก :
นายณัฐภูมิ ประไพบูลย์ ส-สถ 3221
นางสาวอารีรัตน์ บุญภัทรานนท์ ภ-สถ 23500
-

มัณฑนากร :
-นางสาว ดารัก้า เด่นศิริอักษร ภ-สน 1877
-

วิศวกรโครงสร้าง :
นายวัฒนชัย พิมพ์จันทร์ ภย.46374
-
-

วิศวกรไฟฟ้า :
-
-

วิศวกรเครื่องกล :
-
-

วิศวกรสิ่งแวดล้อม :
-
-

คณะกรรมการจัดทำแบบรูปรายการงานก่อสร้าง :
นายชาคริช รอดอำพัน ประธานกรรมการ
นายกิตติ พรมแสง กรรมการ
นายอภิรัตน์ แก้วเพชรสมุทร กรรมการและเลขานุการ

การแก้ไข

ลำดับ	รายละเอียด	วันที่

ชื่อแบบ :
ผังระบบปรับอากาศชั้น 4

เลขที่โครงการ :	2022-07
เขียนแบบ โดย :	iP
ตรวจสอบ โดย :	iP
วันที่ :	11/08/2022
มาตราส่วน A3 :	As indicated
แบบเลขที่ :	AC-107

CONSTRUCTION

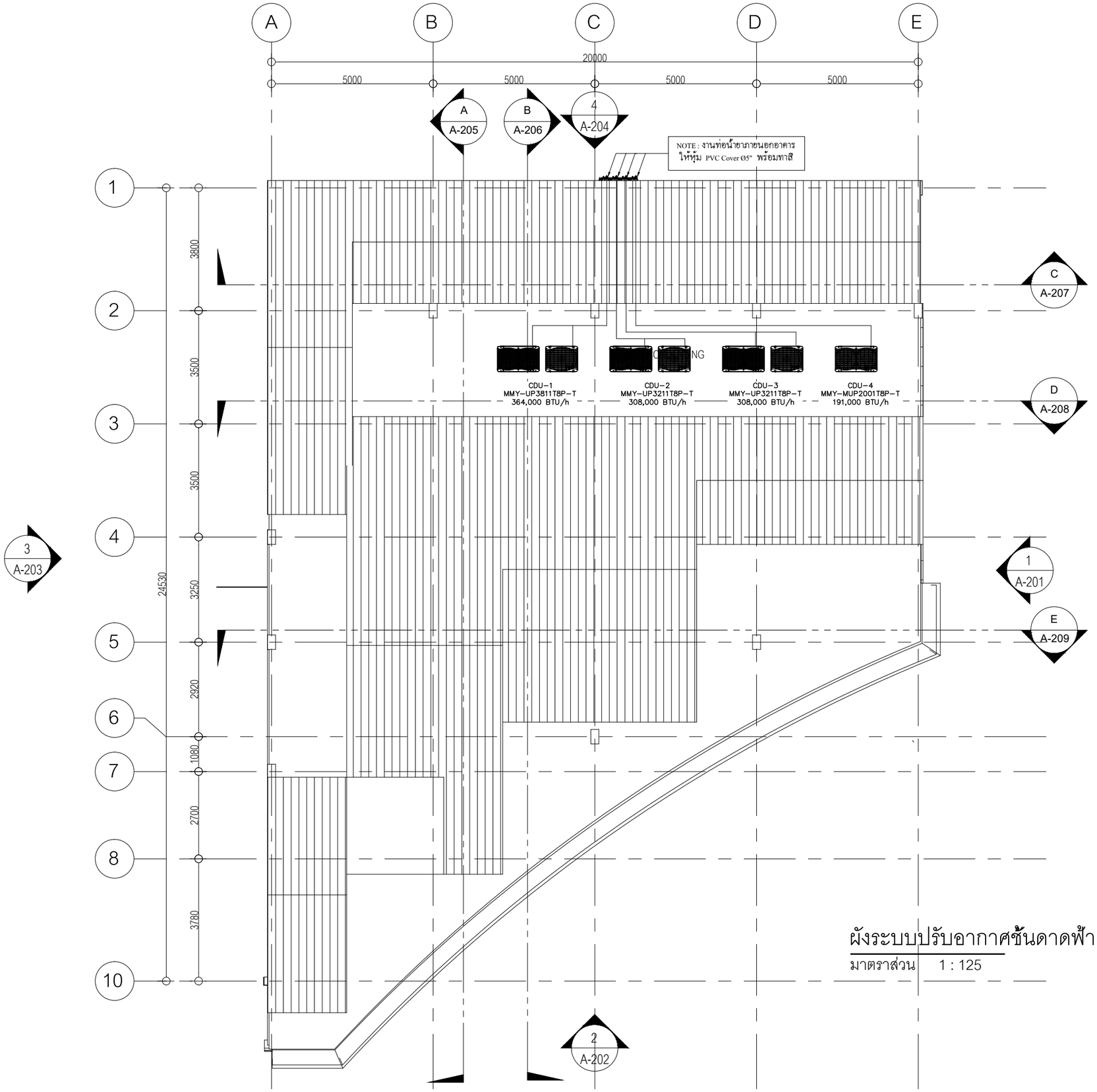

ผังระบบปรับอากาศชั้นดาดฟ้า

มาตราส่วน 1 : 125

มหาวิทยาลัยสวนดุสิต

iP-ARCHTIST CO., LTD.

email: ip.archtist@gmail.com , visit us: www.facebook.com/ip-archtist
mobile: +66(0)865428006, +66(0)834428844

โครงการ :
จ้างปรับปรุงระบบดับเพลิง และป้องกันอัคคีภัย กลุ่มอาคาร จำนวน 2 หลัง
แขวงบางพลัด เขตบางพลัด กรุงเทพมหานคร จำนวน 1 รายการ
(ปรับปรุงสำนักงานคณะวิทยาศาสตร์ ศูนย์วิทยาศาสตร์ และเทคโนโลยี)

สถานที่ก่อสร้าง :
สิรินธร แขวงบางบำหรุ เขตบางพลัด กรุงเทพมหานคร

เจ้าของโครงการ :
มหาวิทยาลัยสวนดุสิต

สถาปนิก :
นายณัฐภูมิ ประไพบูลย์ ส-สถ 3221
นางสาวอารีรัตน์ บุญภัทรานนท์ ภ-สถ 23500
-

มัณฑนากร :
-นางสาว ดาริกา เด่นศิริอักษร ภ-สน 1877
-

วิศวกรโครงสร้าง :
นายวัฒนชัย พิมพ์จินทร์ ภย.46374
-
-

วิศวกรไฟฟ้า :
-
-

วิศวกรเครื่องกล :
-
-

วิศวกรสิ่งแวดล้อม :
-
-

คณะกรรมการจัดทำแบบรูปรายการงานก่อสร้าง :
นายชาคริช รอดอำพัน ประธานกรรมการ
นายกิตติ พรมแสง กรรมการ
นายภิรัตน์ แก้วเพชรสมุทร กรรมการและเลขานุการ

การแก้ไข

ลำดับ	รายละเอียด	วันที่

ชื่อแบบ : ผังระบบระบบปรับอากาศชั้นดาดฟ้า

เลขที่โครงการ :	2022-07
เขียนแบบ โดย :	iP
ตรวจสอบ โดย :	iP
วันที่ :	11/08/2022
มาตราส่วน A3 :	As indicated

แบบเลขที่ : AC-108

CONSTRUCTION

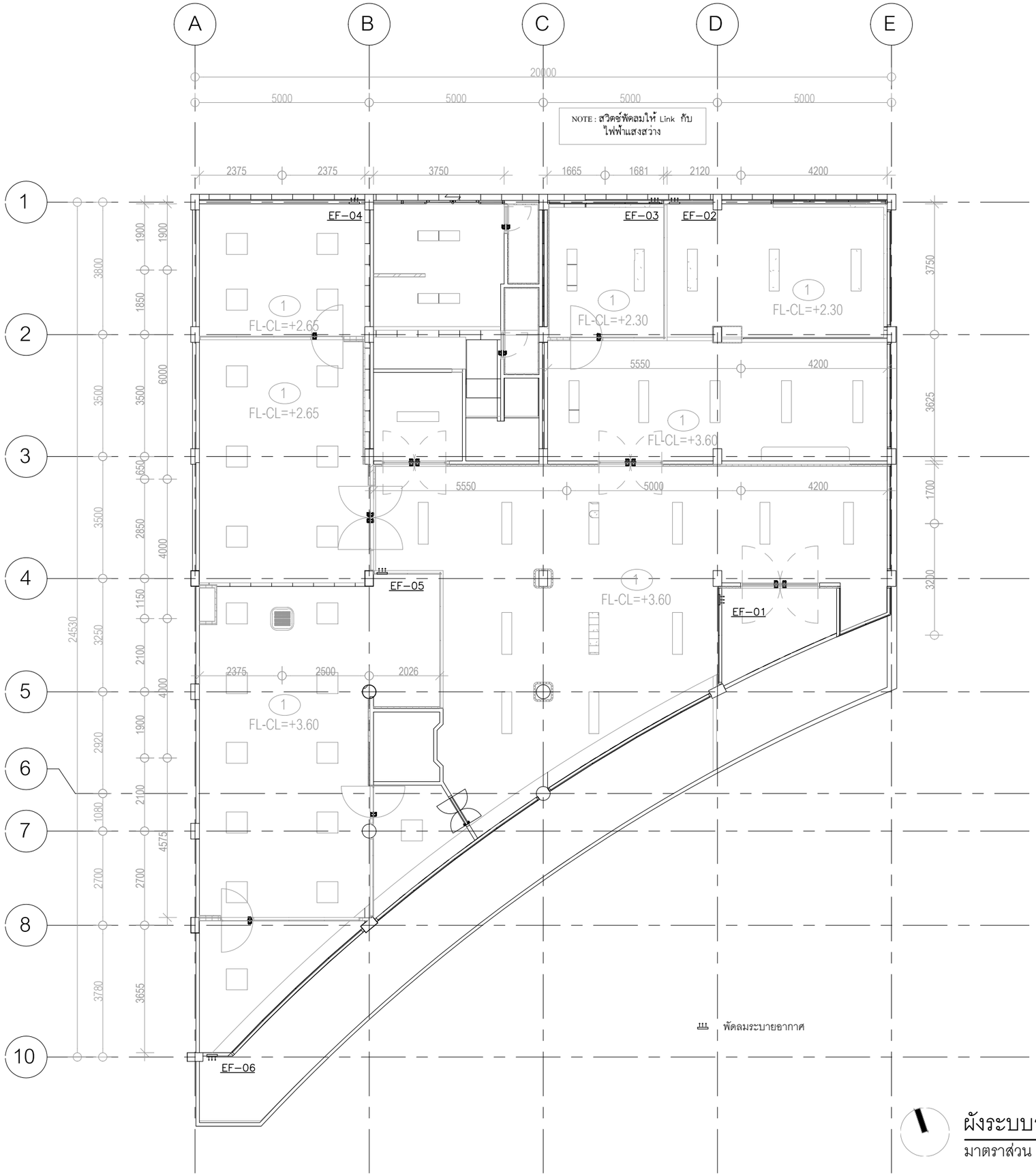

ผังระบบระบายอากาศชั้น 1

มาตราส่วน 1 : 120

มหาวิทยาลัยสวนดุสิต

iP-ARCHTIST CO., LTD.

email: ip.archtist@gmail.com , visit us: www.facebook.com/ip-archtist
mobile: +66(0)865428006, +66(0)834428844

โครงการ :
จ้างปรับปรุงระบบดับเพลิง และป้องกันอัคคีภัย กลุ่มอาคาร จำนวน 2 หลัง แขวงบางพลัด เขตบางพลัด กรุงเทพมหานคร จำนวน 1 รายการ
(ปรับปรุงสำนักงานคณะวิทยาศาสตร์ ศูนย์วิทยาศาสตร์ และเทคโนโลยี)

สถานที่ก่อสร้าง :
สิรินธร แขวงบางบำหรุ เขตบางพลัด กรุงเทพมหานคร

เจ้าของโครงการ :
มหาวิทยาลัยสวนดุสิต

สถาปนิก :
นายณัฐภูมิ ประโพบูลย์ ส-สถ 3221
นางสาวอารีรัตน์ บุญภัทรานนท์ ภ-สถ 23500
-

มัณฑนากร :
-นางสาว ดารักา เด่นศิริอักษร ภ-สน 1877
-

วิศวกรโครงสร้าง :
นายวัฒนชัย พิมพ์จันทร์ ภย.46374
-
-

วิศวกรไฟฟ้า :
-
-

วิศวกรเครื่องกล :
-
-

วิศวกรสิ่งแวดล้อม :
-
-

คณะกรรมการจัดทำแบบรูปรายการงานก่อสร้าง :
นายชาคริช รอดอำพัน ประธานกรรมการ
นายกิตติ พรมแสง กรรมการ
นายอภิรัตน์ แก้วเพรรสมุทร กรรมการและเลขานุการ

การแก้ไข

ลำดับ	รายละเอียด	วันที่

ชื่อแบบ :
ผังระบบระบายอากาศชั้น 1

เลขที่โครงการ :	2022-07
เขียนแบบ โดย :	iP
ตรวจสอบ โดย :	iP
วันที่ :	11/08/2022
มาตราส่วน A3 :	As indicated
แบบเลขที่ :	AC-201

CONSTRUCTION

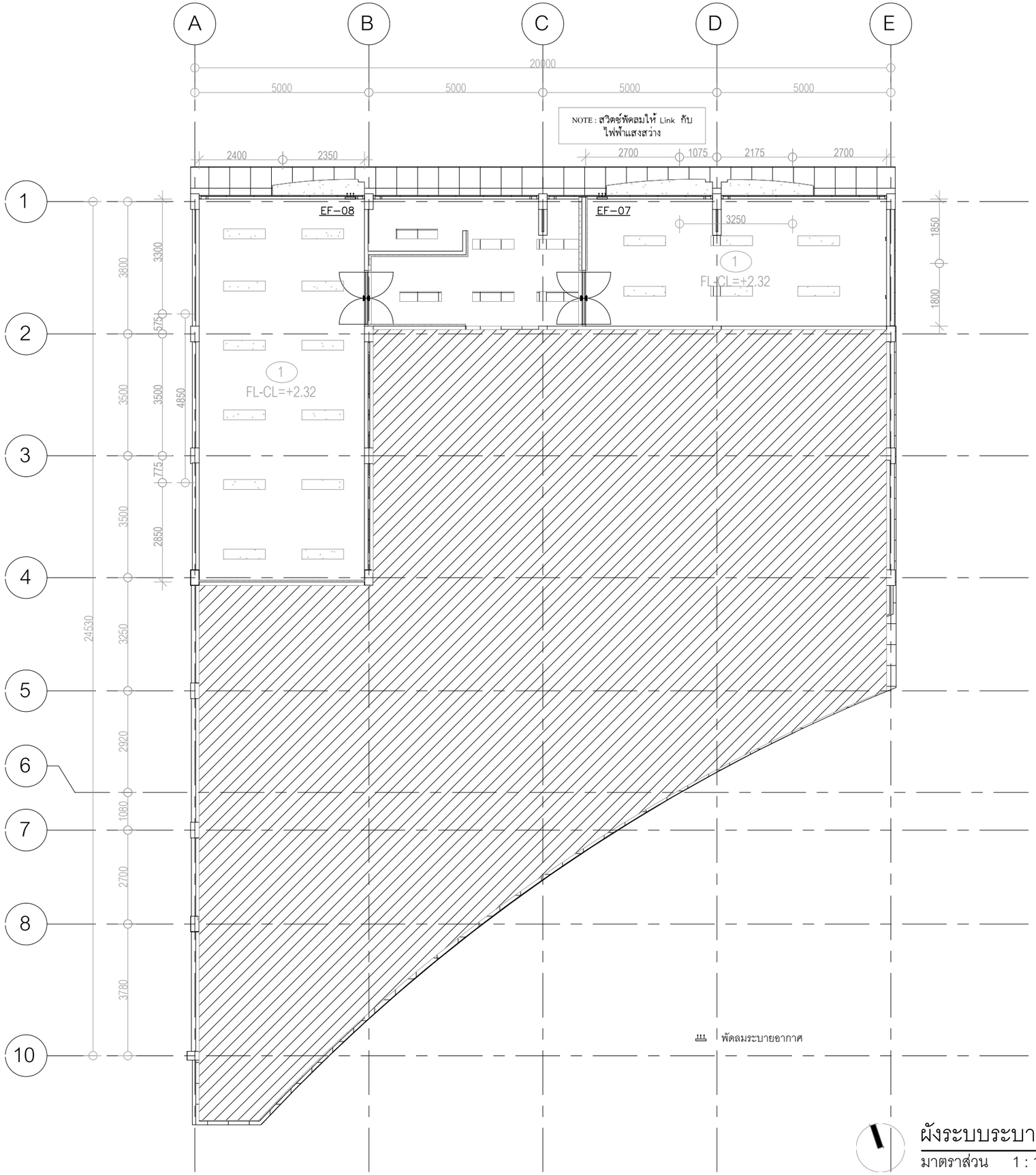

ผังระบบระบายอากาศชั้นลอย 1

มาตราส่วน 1 : 120

มหาวิทยาลัยสวนดุสิต

iP-ARCHTIST CO., LTD.

email: ip.archtist@gmail.com , visit us: www.facebook.com/ip-archtist

mobile: +66(0)865428006, +66(0)834428844

โครงการ :

จ้างปรับปรุงระบบดับเพลิง และป้องกันอัคคีภัย กลุ่มอาคาร จำนวน 2 หลัง แขวงบางพลัด เขตบางพลัด กรุงเทพมหานคร จำนวน 1 รายการ (ปรับปรุงสำนักงานคณะวิทยาศาสตร์ ศูนย์วิทยาศาสตร์ และเทคโนโลยี)

สถานที่ก่อสร้าง :

สิรินธร แขวงบางบำหรุ เขตบางพลัด กรุงเทพมหานคร

เจ้าของโครงการ :

มหาวิทยาลัยสวนดุสิต

สถาปนิก :

นายณัฐภูมิ ประไพบูลย์ ส-สถ 3221

นางสาวอารีรัตน์ บุญภัทรานนท์ ภ-สถ 23500

-

มัณฑนากร :

-นางสาว ดารีกา เด่นศิริอักษร ภ-สน 1877

-

วิศวกรโครงสร้าง :

นายวัฒนชัย พิมพ์จันทร์ ภย.46374

-

-

วิศวกรไฟฟ้า :

-

-

วิศวกรเครื่องกล :

-

-

วิศวกรสิ่งแวดล้อม :

-

-

คณะกรรมการจัดทำแบบรูปรายการงานก่อสร้าง :

นายชาคริช รอดอำพัน ประธานกรรมการ

นายกิตติ พรมแสง กรรมการ

นายอภิรัตน์ แก้วเพชรสมุทร กรรมการและเลขานุการ

การแก้ไข

ลำดับ	รายละเอียด	วันที่

ชื่อแบบ :

ผังระบบระบายอากาศชั้นลอย 1

เลขที่โครงการ :	2022-07
เขียนแบบ โดย :	iP
ตรวจสอบ โดย :	iP
วันที่ :	11/08/2022
มาตราส่วน A3 :	As indicated

แบบเลขที่ : AC-202

CONSTRUCTION

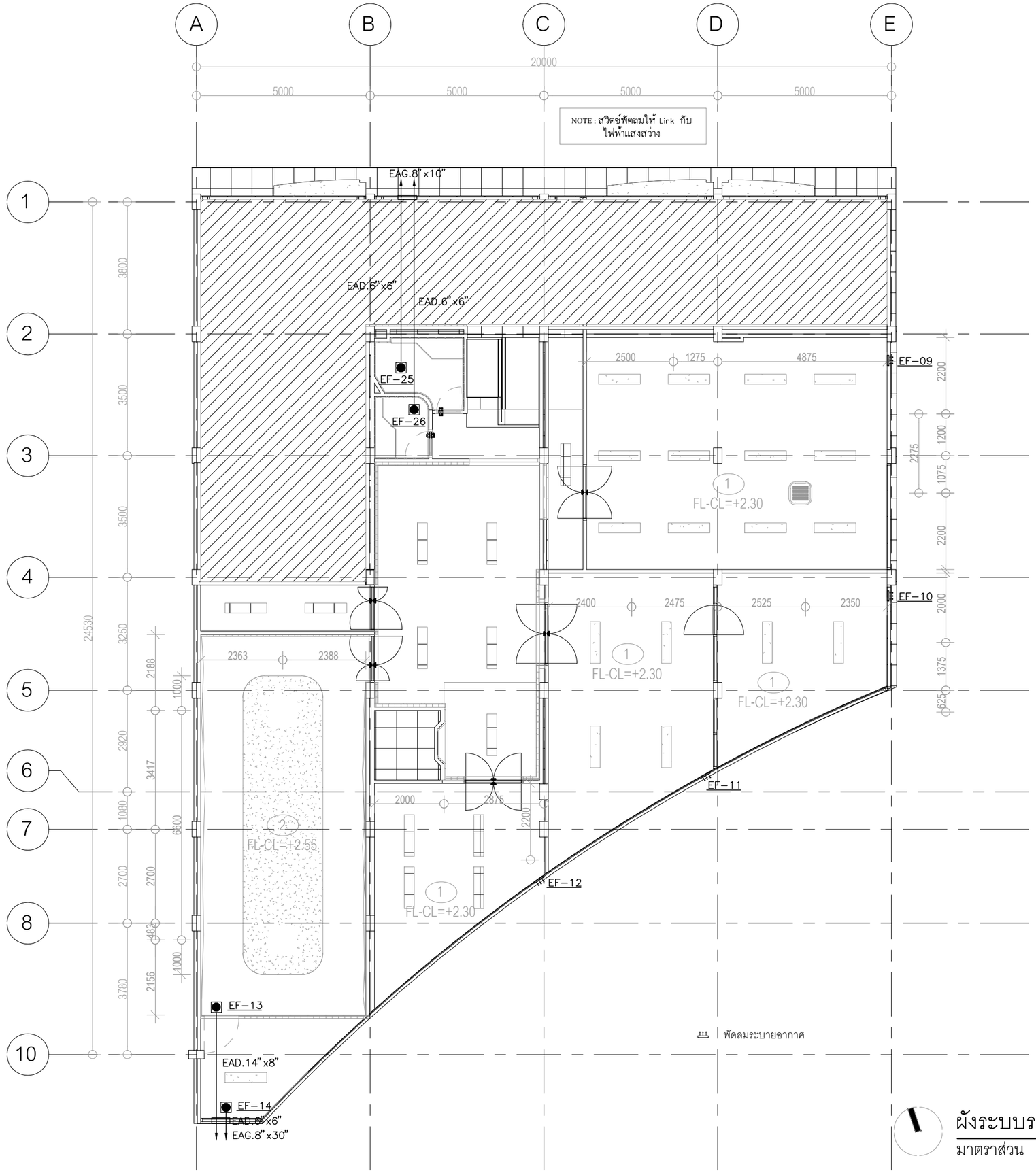

ผังระบบระบายอากาศชั้น 2

มาตราส่วน 1 : 120

มหาวิทยาลัยสวนดุสิต

iP-ARCHTIST CO., LTD.
email: ip.archtist@gmail.com , visit us: www.facebook.com/ip-archtist
mobile: +66(0)865428006, +66(0)834428844

โครงการ :
จ้างปรับปรุงระบบดับเพลิง และป้องกันอัคคีภัย กลุ่มอาคาร จำนวน 2 หลัง แขวงบางพลัด เขตบางพลัด กรุงเทพมหานคร จำนวน 1 รายการ (ปรับปรุงสำนักงานคณะวิทยาศาสตร์ ศูนย์วิทยาศาสตร์ และเทคโนโลยี)

สถานที่ก่อสร้าง :
สิรินธร แขวงบางบำหรุ เขตบางพลัด กรุงเทพมหานคร

เจ้าของโครงการ :
มหาวิทยาลัยสวนดุสิต

สถาปนิก :
นายณัฐภูมิ ประไพบูลย์ ส-สถ 3221
นางสาวอาริรัตน์ บุญภัทรานนท์ ภ-สถ 23500
-

มัณฑนากร :
-นางสาว ดารีกา เด่นศิรัยกษร ภ-สน 1877
-

วิศวกรโครงสร้าง :
นายวัฒนชัย พิมพ์จันทร์ ภย.46374
-
-

วิศวกรไฟฟ้า :
-
-

วิศวกรเครื่องกล :
-
-

วิศวกรสิ่งแวดล้อม :
-
-

คณะกรรมการจัดทำแบบรูปรายการงานก่อสร้าง :
นายชาคริช รอดอำพัน ประธานกรรมการ
นายกิตติ พรมแสง กรรมการ
นายอภิรัตน์ แก้วเพชรสมุทร กรรมการและเลขานุการ

การแก้ไข

ลำดับ	รายละเอียด	วันที่

ชื่อแบบ :
ผังระบบระบายอากาศชั้น 2

เลขที่โครงการ :	2022-07
เขียนแบบ โดย :	iP
ตรวจสอบ โดย :	iP
วันที่ :	11/08/2022
มาตราส่วน A3 :	As indicated
แบบเลขที่ :	AC-203

CONSTRUCTION

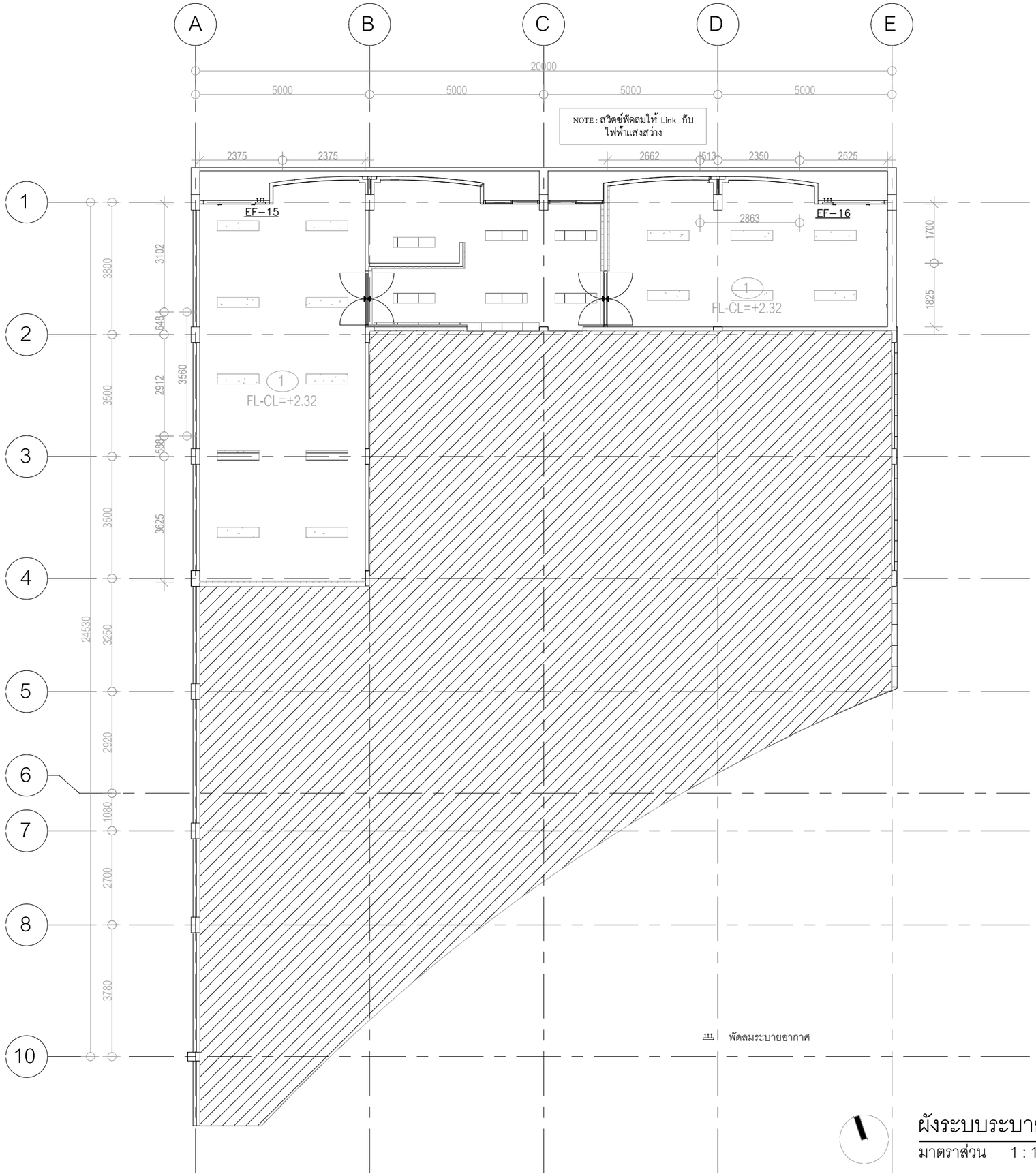

ผังระบบระบายอากาศชั้นลอย 2

มาตราส่วน 1 : 120

มหาวิทยาลัยสวนดุสิต

iP-ARCHTIST CO., LTD.

email: ip.archtist@gmail.com , visit us: www.facebook.com/ip-archtist
mobile: +66(0)865428006, +66(0)834428844

โครงการ :
จ้างปรับปรุงระบบดับเพลิง และป้องกันอัคคีภัย กลุ่มอาคาร จำนวน 2 หลัง แขวงบางพลัด เขตบางพลัด กรุงเทพมหานคร จำนวน 1 รายการ
(ปรับปรุงสำนักงานคณะวิทยาศาสตร์ ศูนย์วิทยาศาสตร์ และเทคโนโลยี)

สถานที่ก่อสร้าง :
สิรินธร แขวงบางบำหรุ เขตบางพลัด กรุงเทพมหานคร

เจ้าของโครงการ :
มหาวิทยาลัยสวนดุสิต

สถาปนิก :
นายณัฐภูมิ ประไพบูลย์ ส-สถ 3221
นางสาวอารีรัตน์ บุญภัทรานนท์ ภ-สถ 23500
-

มัณฑนากร :
-นางสาว ดารัก้า เด่นศิริอักษร ภ-สน 1877
-

วิศวกรโครงสร้าง :
นายวัฒนชัย พิมพ์จันทร์ ภย.46374
-
-

วิศวกรไฟฟ้า :
-
-

วิศวกรเครื่องกล :
-
-

วิศวกรสิ่งแวดล้อม :
-
-

คณะกรรมการจัดทำแบบรูปรายการงานก่อสร้าง :
นายชาคริช รอดอำพัน ประธานกรรมการ
นายกิตติ พรมแสง กรรมการ
นายอภิรัตน์ แก้วเพชรสมุทร กรรมการและเลขานุการ

การแก้ไข

ลำดับ	รายละเอียด	วันที่

ชื่อแบบ :
ผังระบบระบายอากาศชั้นลอย 2

เลขที่โครงการ :	2022-07
เขียนแบบ โดย :	iP
ตรวจสอบ โดย :	iP
วันที่ :	11/08/2022
มาตราส่วน A3 :	As indicated
แบบเลขที่ :	AC-204

CONSTRUCTION

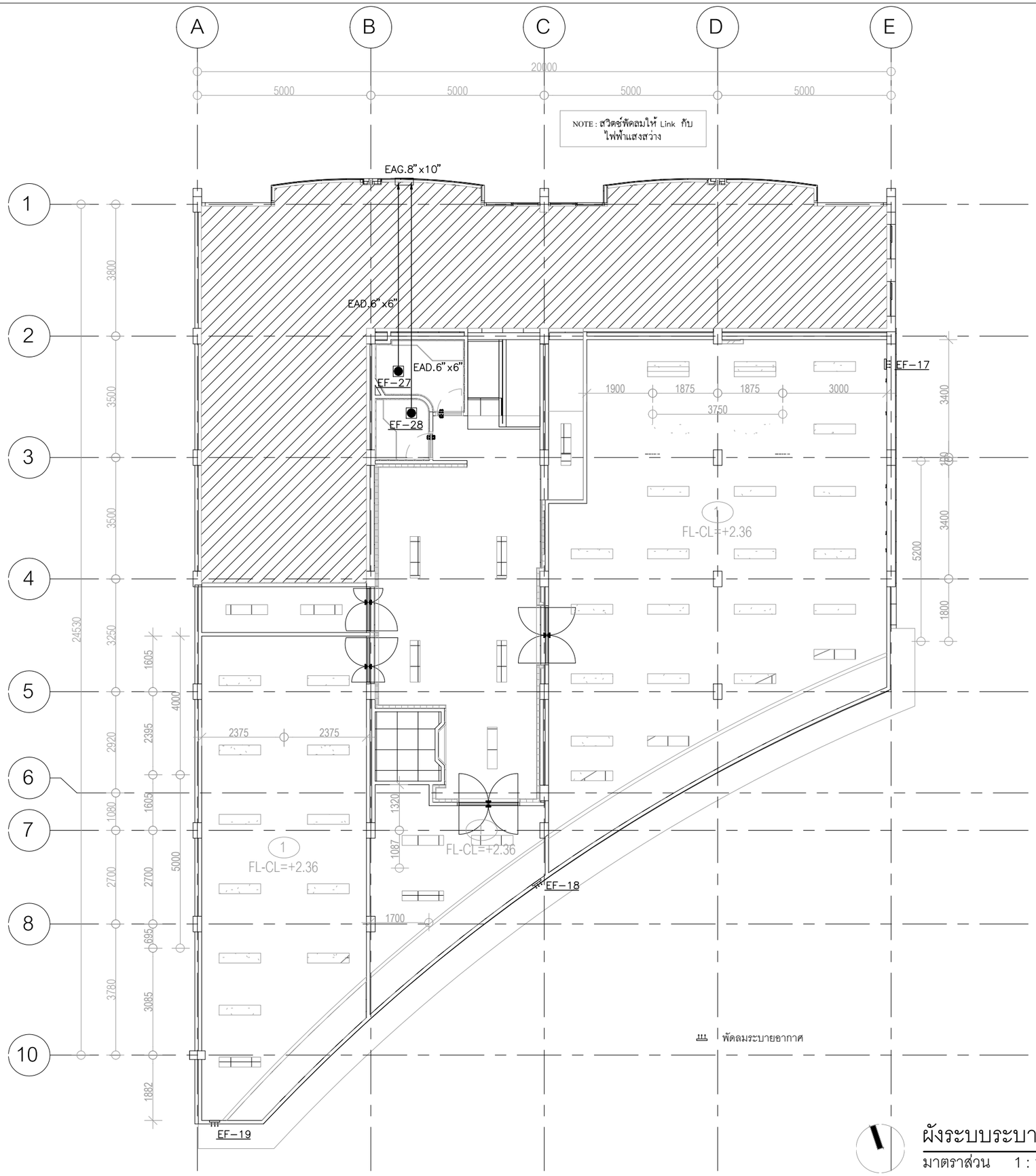

ผังระบบระบายอากาศชั้น 3

มาตราส่วน 1 : 120

มหาวิทยาลัยสวนดุสิต

iP-ARCHTIST CO., LTD.

email: ip.archtist@gmail.com , visit us: www.facebook.com/ip-archtist

mobile: +66(0)865428006, +66(0)834428844

โครงการ :

จ้างปรับปรุงระบบดับเพลิง และป้องกันอัคคีภัย กลุ่มอาคาร จำนวน 2 หลัง แขวงบางพลัด เขตบางพลัด กรุงเทพมหานคร จำนวน 1 รายการ (ปรับปรุงสำนักงานคณะวิทยาศาสตร์ ศูนย์วิทยาศาสตร์ และเทคโนโลยี)

สถานที่ก่อสร้าง :

สิรินธร แขวงบางบำหรุ เขตบางพลัด กรุงเทพมหานคร

เจ้าของโครงการ :

มหาวิทยาลัยสวนดุสิต

สถาปนิก :

นายณัฐภูมิ ประไพบูลย์ ส-สถ 3221

นางสาวอารีรัตน์ บุญภัทรานนท์ ภ-สถ 23500

-

มัณฑนากร :

-นางสาว ดาริกา เด่นศิริอักษร ภ-สน 1877

-

วิศวกรโครงสร้าง :

นายวัฒนชัย พิมพ์จันทร์ ภย.46374

-

-

วิศวกรไฟฟ้า :

-

-

วิศวกรเครื่องกล :

-

-

วิศวกรสิ่งแวดล้อม :

-

-

คณะกรรมการจัดทำแบบรูปรายการงานก่อสร้าง :

นายชาคริช รอดอำพัน ประธานกรรมการ

นายกิตติ พรมแสง กรรมการ

นายอภิรัตน์ แก้วเพชรสมุทร กรรมการและเลขานุการ

การแก้ไข

ลำดับ	รายละเอียด	วันที่

ชื่อแบบ :

ผังระบบระบายอากาศชั้น 3

เลขที่โครงการ :	2022-07
เขียนแบบ โดย :	iP
ตรวจสอบ โดย :	iP
วันที่ :	11/08/2022
มาตราส่วน A3 :	As indicated

แบบเลขที่ : AC-205

CONSTRUCTION

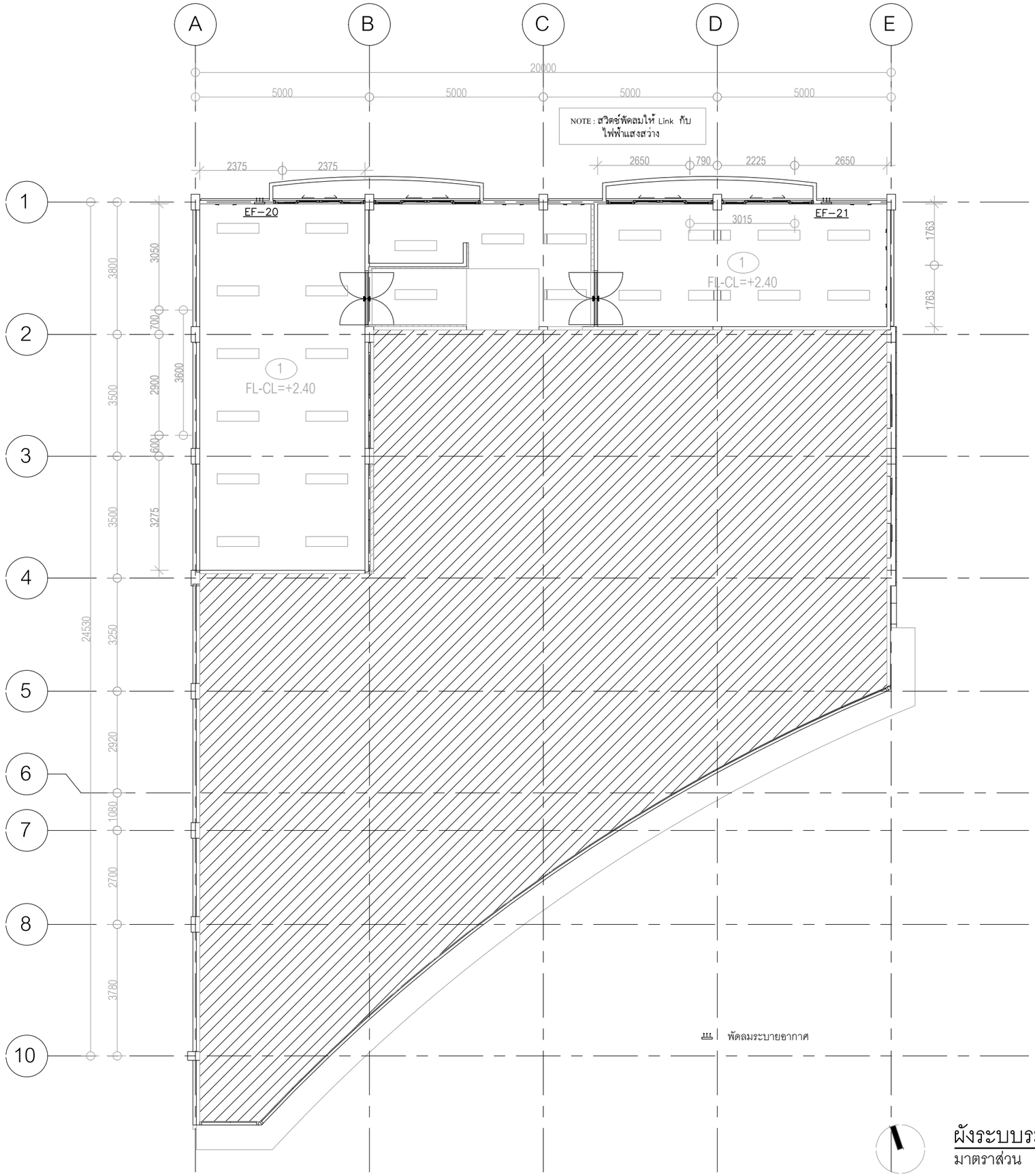

ผังระบบระบายอากาศชั้นลอย 3

มาตราส่วน 1 : 120

มหาวิทยาลัยสวนดุสิต

iP-ARCHTIST CO., LTD.

email: ip.archtist@gmail.com , visit us: www.facebook.com/ip-archtist

mobile: +66(0)865428006, +66(0)834428844

โครงการ :

จ้างปรับปรุงระบบดับเพลิง และป้องกันอัคคีภัย กลุ่มอาคาร จำนวน 2 หลัง แขวงบางพลัด เขตบางพลัด กรุงเทพมหานคร จำนวน 1 รายการ (ปรับปรุงสำนักงานคณะวิทยาศาสตร์ ศูนย์วิทยาศาสตร์ และเทคโนโลยี)

สถานที่ก่อสร้าง :

สิรินธร แขวงบางบำหรุ เขตบางพลัด กรุงเทพมหานคร

เจ้าของโครงการ :

มหาวิทยาลัยสวนดุสิต

สถาปนิก :

นายณัฐภูมิ ประไพบูลย์ ส-สถ 3221

นางสาวอารีรัตน์ บุญภัทรานนท์ ภ-สถ 23500

-

มัณฑนากร :

-นางสาว ดารัก้า เด่นศิริอักษร ภ-สน 1877

-

วิศวกรโครงสร้าง :

นายวัฒนชัย พิมพ์จันทร์ ภย.46374

-

-

วิศวกรไฟฟ้า :

-

-

วิศวกรเครื่องกล :

-

-

วิศวกรสิ่งแวดล้อม :

-

-

คณะกรรมการจัดทำแบบรูปรายการงานก่อสร้าง :

นายชาคริช รอดอำพัน ประธานกรรมการ

นายกิตติ พรมแสง กรรมการ

นายอภิรัตน์ แก้วเพรรสมุทร กรรมการและเลขานุการ

การแก้ไข

ลำดับ	รายละเอียด	วันที่

ชื่อแบบ :

ผังระบบระบายอากาศชั้นลอย 3

เลขที่โครงการ :	2022-07
เขียนแบบ โดย :	iP
ตรวจสอบ โดย :	iP
วันที่ :	11/08/2022
มาตราส่วน A3 :	As indicated
แบบเลขที่ :	AC-206

CONSTRUCTION

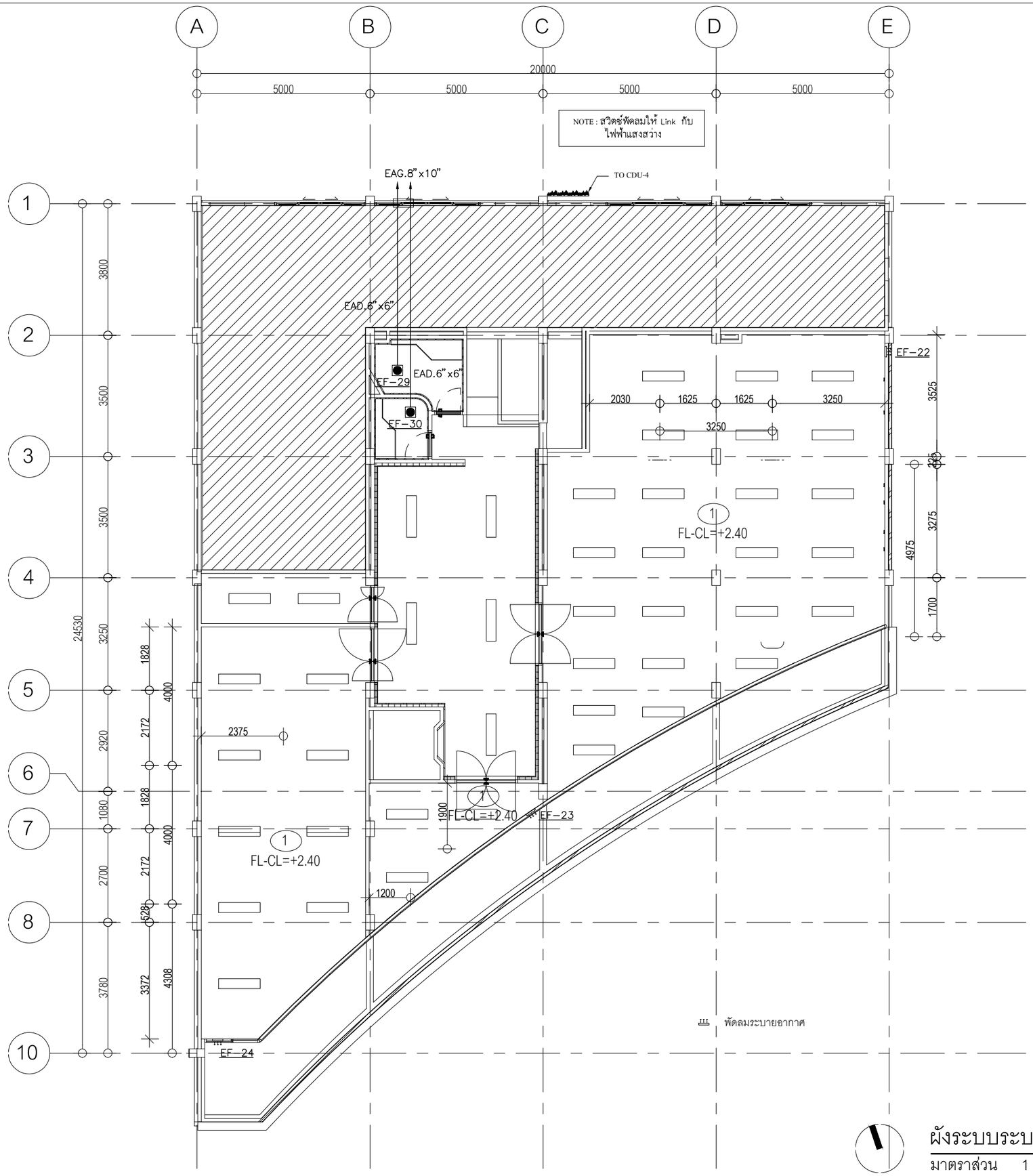

ผังระบบระบายอากาศชั้น 4

มาตราส่วน 1 : 120

มหาวิทยาลัยสวนดุสิต

iP-ARCHTIST

iP-ARCHTIST CO., LTD.
email: ip.archtist@gmail.com , visit us: www.facebook.com/ip-archtist
mobile: +66(0)865428006, +66(0)834428844

โครงการ :
จ้างปรับปรุงระบบดับเพลิง และป้องกันอัคคีภัย กลุ่มอาคาร จำนวน 2 หลัง แขวงบางพลัด เขตบางพลัด กรุงเทพมหานคร จำนวน 1 รายการ
(ปรับปรุงสำนักงานคณะวิทยาศาสตร์ ศูนย์วิทยาศาสตร์ และเทคโนโลยี)

สถานที่ก่อสร้าง :
สิรินธร แขวงบางบำหรุ เขตบางพลัด กรุงเทพมหานคร

เจ้าของโครงการ :
มหาวิทยาลัยสวนดุสิต

สถาปนิก :
นายณัฐภูมิ ประไพบูลย์ ส-สถ 3221
นางสาวอารีรัตน์ บุญภัทรานนท์ ภ-สถ 23500
-

มัณฑนากร :
-นางสาว ดารีกา เด่นศิริอักษร ภ-สน 1877
-

วิศวกรโครงสร้าง :
นายวัฒนชัย พิมพ์จันทร์ ภย.46374
-
-

วิศวกรไฟฟ้า :
-
-

วิศวกรเครื่องกล :
-
-

วิศวกรสิ่งแวดล้อม :
-
-

คณะกรรมการจัดทำแบบรูปรายการงานก่อสร้าง :
นายชาคริช รอดอำพัน ประธานกรรมการ
นายกิตติ พรมแสง กรรมการ
นายอภิรัตน์ แก้วเพชรสมุทร กรรมการและเลขานุการ

การแก้ไข

ลำดับ	รายละเอียด	วันที่

ชื่อแบบ :
ผังระบบระบายอากาศชั้น 4

เลขที่โครงการ :	2022-07
เขียนแบบ โดย :	iP
ตรวจสอบ โดย :	iP
วันที่ :	11/08/2022
มาตราส่วน A3 :	As indicated
แบบเลขที่ :	AC-207

CONSTRUCTION

DRAIN PIPE HANGER FOR SIZE ø½" TO ø2"

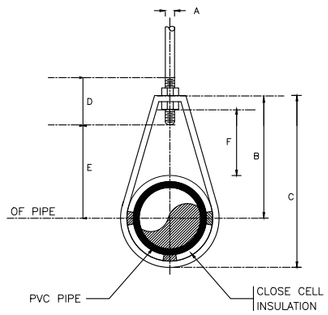

DIMENSIONS(mm.)

NOMIMAL PIPE SIZE	A	B	C	D	ROD TAKE-OUT E	ADJUSTABLE F	STRAP SIZE (mm.xmm.)	MAX. HANGE (FT)
1/2"	9	46	59	64	29	25	2x25	6
3/4"	9	52	67	64	33	25	2x25	8
1"	9	56	73	64	37	25	2x25	8
1-1/4"	9	65	87	64	46	32	2x25	8
1-1/2"	9	70	94	64	49	32	3x25	10
2"	9	75	106	64	56	32	3x25	10

NOTE NORMINAL PIPE SIZE MEANS PIPES DIAMETER OR PIPE DIAMETER PLUS INSULATION OF ANY)

GENERAL CONDENSING UNIT INSTALLATION

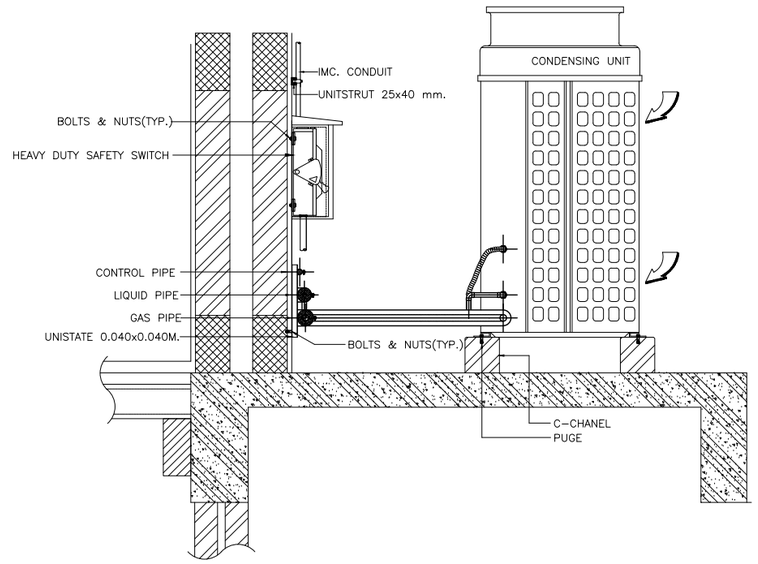

REFNET JOINT

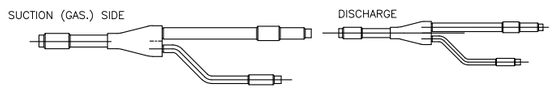

REFRIGERANT PIPING CONDUIT & HANGER FOR VRV SYSTEM

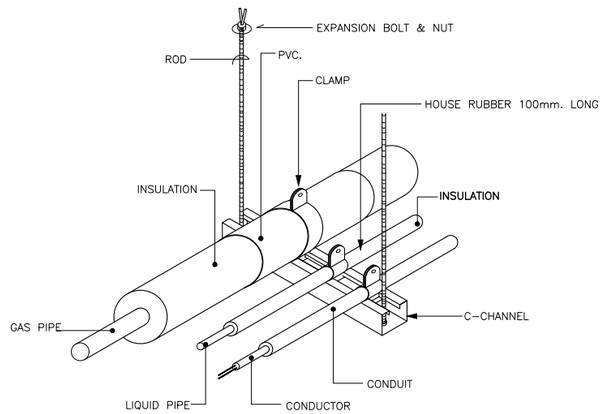

TYP. DUCT INSTALLATION

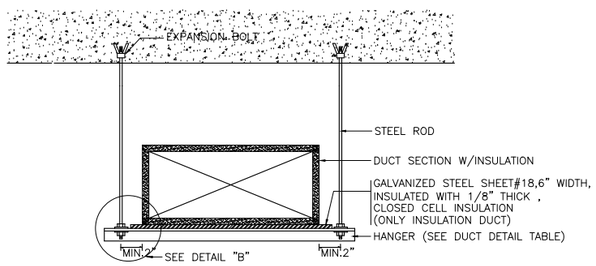

DUCT HANGER & EXPANSION BOLT DETAIL

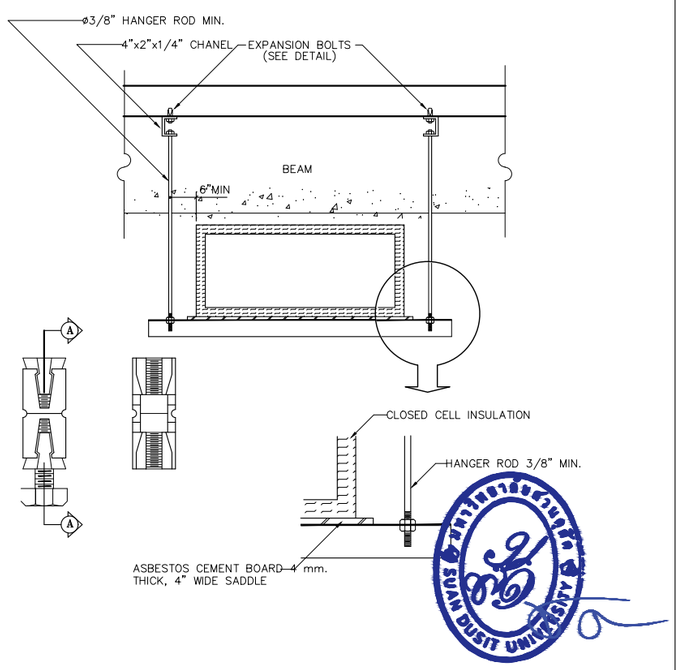

มหาวิทยาลัยสวนดุสิต

iP-ARCHTIST CO., LTD.
email: ip.archtist@gmail.com , visit us: www.facebook.com/ip-archtist
mobile: +66(0)865428006, +66(0)834428844

โครงการ :
จ้างปรับปรุงระบบดับเพลิง และป้องกันอัคคีภัย กลุ่มอาคาร จำนวน 2 หลัง แขวงบางพลัด เขตบางพลัด กรุงเทพมหานคร จำนวน 1 รายการ
(ปรับปรุงสำนักงานคณะวิทยาศาสตร์ ศูนย์วิทยาศาสตร์ และเทคโนโลยี)

สถานที่ก่อสร้าง :
สิรินธร แขวงบางบำหรุ เขตบางพลัด กรุงเทพมหานคร

เจ้าของโครงการ :
มหาวิทยาลัยสวนดุสิต

สถาปนิก :
นายณัฐภูมิ ประไพบูลย์ ส-สถ 3221
นางสาวอารีรัตน์ บุญภัทรานนท์ ภ-สถ 23500
-

มัณฑนากร :
-นางสาว ดาริกา เด่นศิริอักษร ภ-สน 1877
-

วิศวกรโครงสร้าง :
นายวัฒนชัย พิมพ์จันทร์ ภย.46374
-
-

วิศวกรไฟฟ้า :
-
-

วิศวกรเครื่องกล :
-
-

วิศวกรสิ่งแวดล้อม :
-
-

คณะกรรมการจัดทำแบบรูปรายการงานก่อสร้าง :
นายชาคริช รอดอำพัน ประธานกรรมการ
นายกิตติ พรมแสง กรรมการ
นายภิรัตน์ แก้วเพชรสมุทร กรรมการและเลขานุการ

การแก้ไข

ลำดับ	รายละเอียด	วันที่

ชื่อแบบ :
รายละเอียดการติดตั้ง 1

เลขที่โครงการ :	2022-07
เขียนแบบ โดย :	iP
ตรวจสอบ โดย :	iP
วันที่ :	11/08/2022
มาตราส่วน A3 :	As indicated

แบบเลขที่ : AC-301

CONSTRUCTION

CONCEALED PIPE SLEEVE THROUGH INSIDE WALL

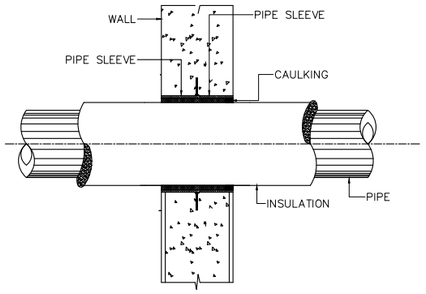

FIRE BARRIER FOR PIPE PASSING THROUGH FLOOR

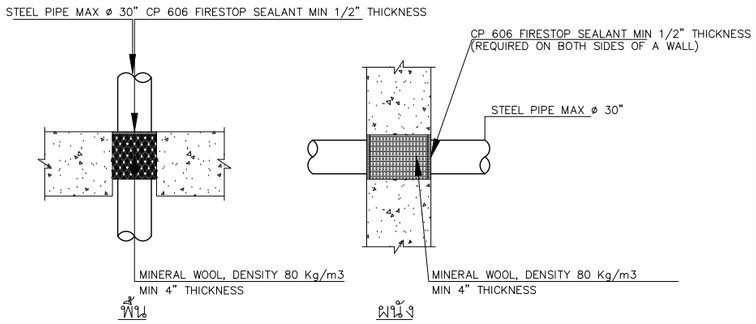

FIRE BARRIER FOR STEEL PIPE W/INSULATION

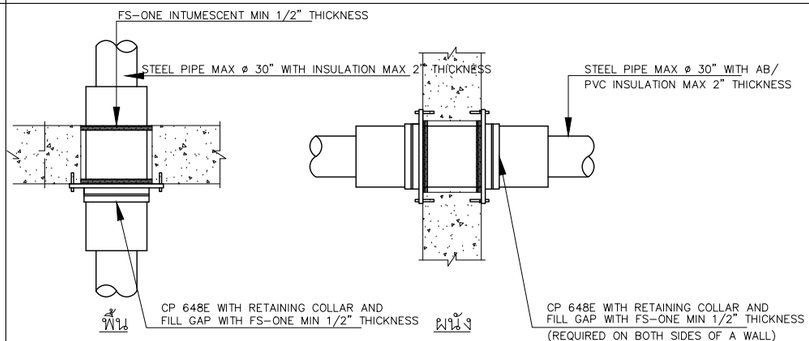

ขนาดท่อเหล็ก (นิ้ว)	ความหนาของฉนวนยางดำ	จำนวนรอบของ CP 648E	จำนวนรอบของ Retaining collar	ความหนา FS-ONE (นิ้ว)
MAX 30"	MAX 2"	4	1	1/2"

EXPOSED PIPE SLEEVE THROUGH INSIDE WALL

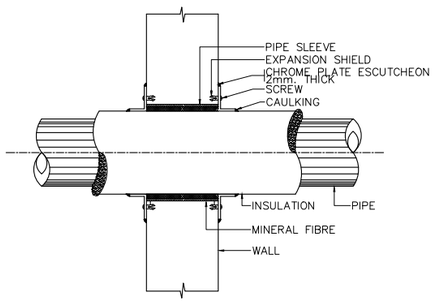

FIRE BARRIER FOR PIPE W/PIPE SLEEVE

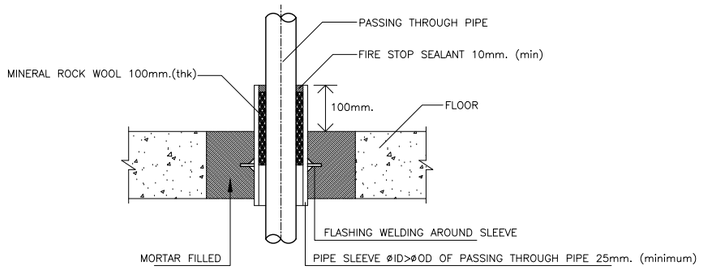

FIRE BARRIER FOR MULTIPLE PIPES THROUGH FLOOR

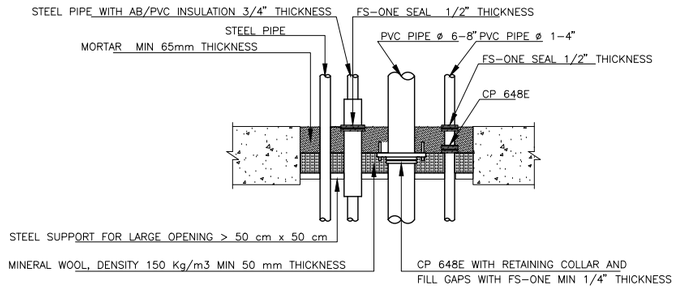

DETAIL OF INDIRECT DRAIN

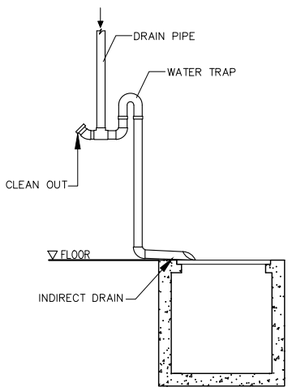

TYPICAL FAN COIL AND AIR HANDLING UNIT DRAIN PIPE

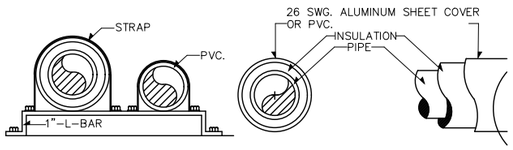

PIPE SUPPORT

INSULATION OF OUTDOOR PIPE

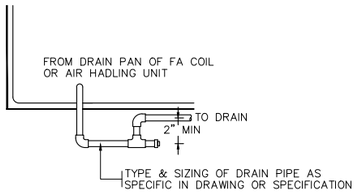

TYPE W RUBBER-IN-SHEAR WITH NEOPRENE FRICTION PADS

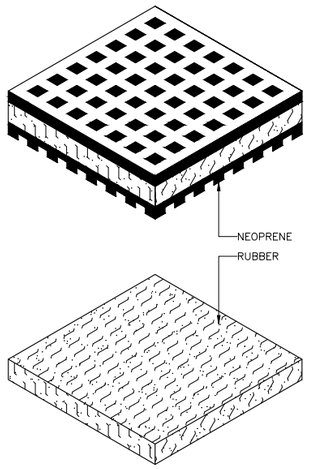

มหาวิทยาลัยสวนดุสิต

iP-ARCHTIST CO., LTD.
email: ip.archtist@gmail.com , visit us: www.facebook.com/ip-archtist
mobile: +66(0)865428006, +66(0)834428844

โครงการ :
จ้างปรับปรุงระบบดับเพลิง และป้องกันอัคคีภัย กลุ่มอาคาร จำนวน 2 หลัง แขวงบางพลัด เขตบางพลัด กรุงเทพมหานคร จำนวน 1 รายการ
(ปรับปรุงสำนักงานคณะวิทยาศาสตร์ ศูนย์วิทยาศาสตร์ และเทคโนโลยี)

สถานที่ก่อสร้าง :
สิรินธร แขวงบางบำหรุ เขตบางพลัด กรุงเทพมหานคร

เจ้าของโครงการ :
มหาวิทยาลัยสวนดุสิต

สถาปนิก :
นายณัฐภูมิ ประไพบูลย์ ส-สถ 3221
นางสาวอารีรัตน์ บุญภัทรานนท์ ภ-สถ 23500
-

มัณฑนากร :
-นางสาว ดารีกา เด่นศิริอักษร ภ-สน 1877
-

วิศวกรโครงสร้าง :
นายวัฒนชัย พิมพ์จันทร์ ภย.46374
-
-

วิศวกรไฟฟ้า :
-
-

วิศวกรเครื่องกล :
-
-

วิศวกรสิ่งแวดล้อม :
-
-

คณะกรรมการจัดทำแบบรูปรายการงานก่อสร้าง :
นายชาคริช รอดอำพัน ประธานกรรมการ
นายกิตติ พรมแสง กรรมการ
นายภริรัตน์ แก้วเพชรสมุทร กรรมการและเลขานุการ

การแก้ไข

ลำดับ	รายละเอียด	วันที่

ชื่อแบบ :
รายละเอียดการติดตั้ง 2

เลขที่โครงการ :	2022-07
เขียนแบบ โดย :	iP
ตรวจสอบ โดย :	iP
วันที่ :	11/08/2022
มาตราส่วน A3 :	As indicated

แบบเลขที่ : AC-302

CONSTRUCTION